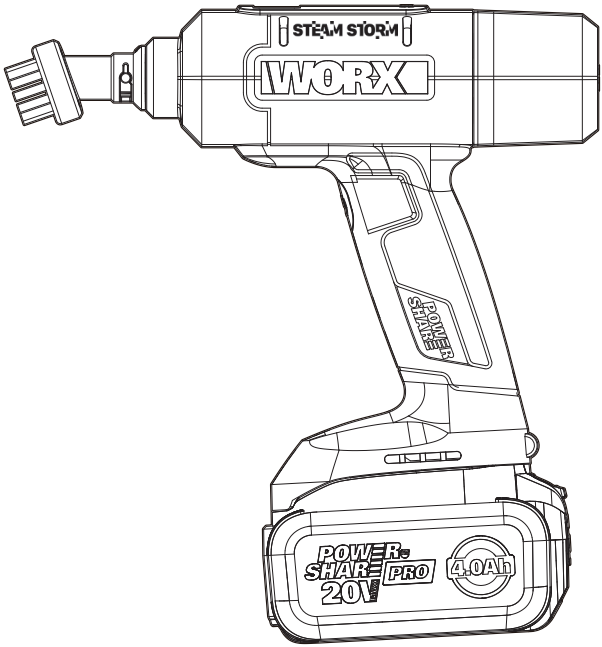

STEAM STORM

20V Cordless Handheld Steam Cleaner	**EN**	**P07**
Nettoyeur à vapeur portatif sans fil 20V	**F**	**P14**
Limpiador de vapor portátil inalámbrico de 20V	**ES**	**P21**

HELPLINE NUMBER
NUMÉRO DU SERVICE D'ASSISTANCE
NÚMERO DE LÍNEA DE AYUDA
1-866-354-WORX (9679)

WX770L WX770L.X

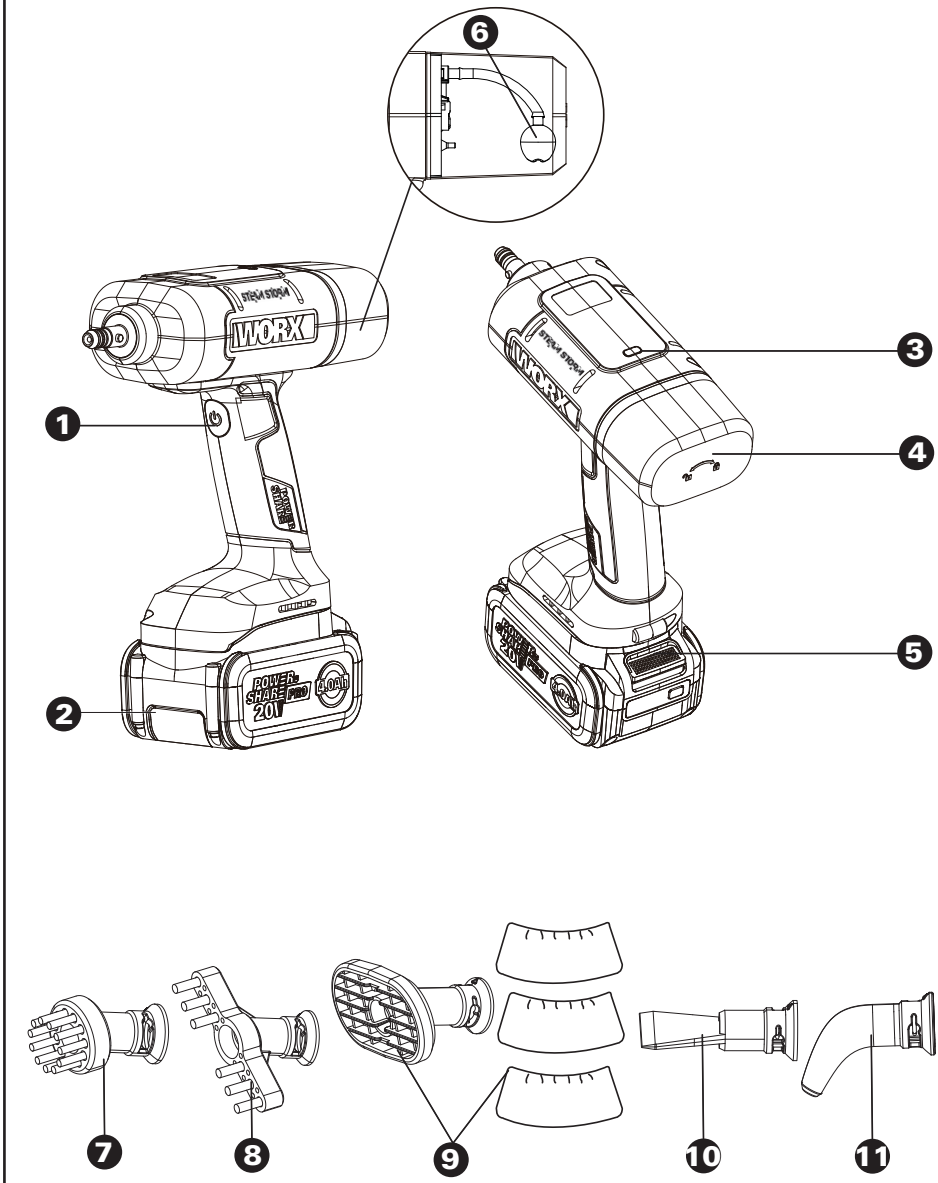
6
WORX
1
POWER SHARE PRO 20V
2
3
4
5
7
8
9
10
11

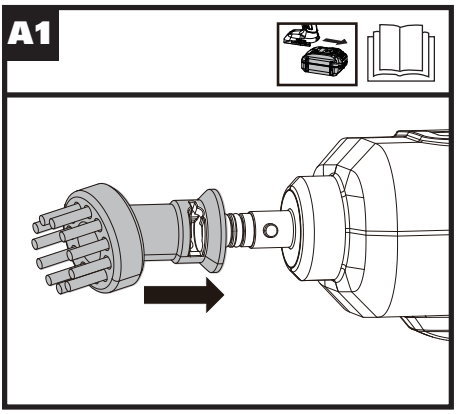
A1

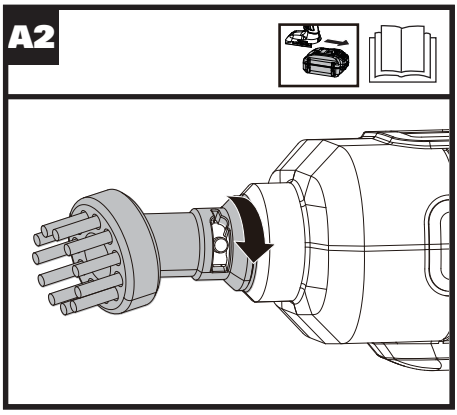
A2

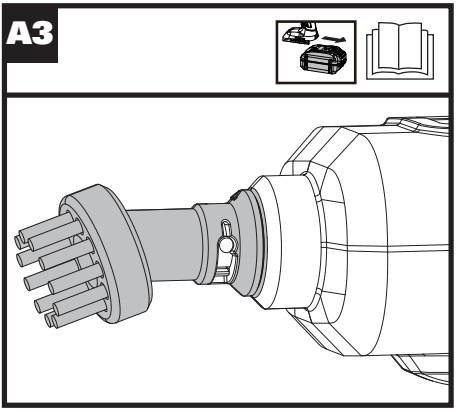
A3

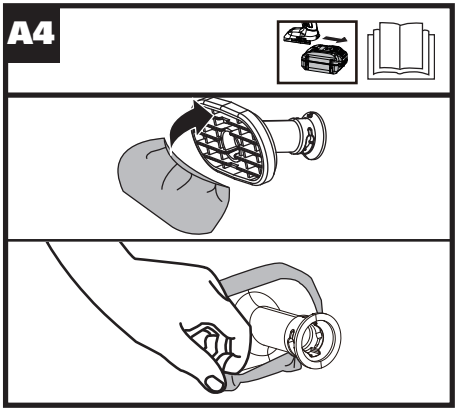
A4

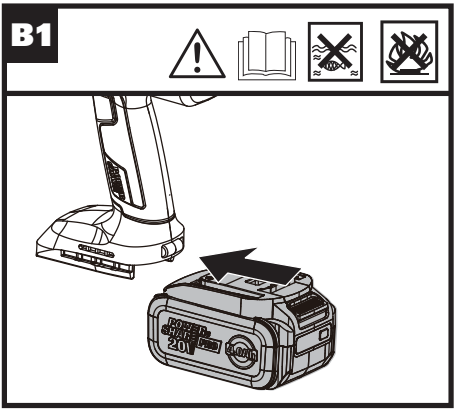
B1

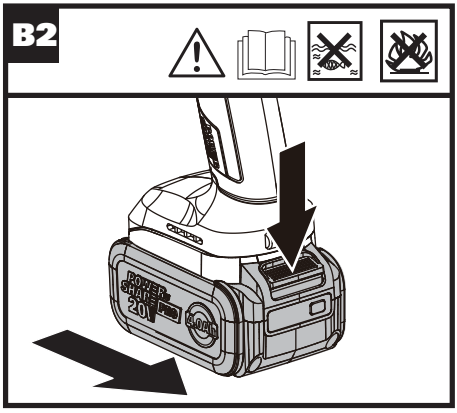
B2

C

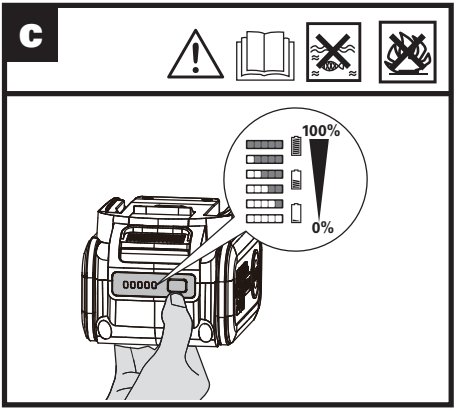
100%
0%

D

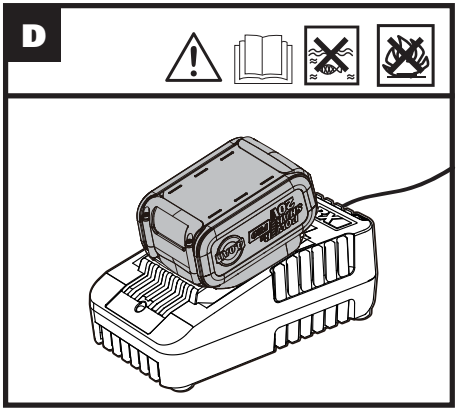

E1

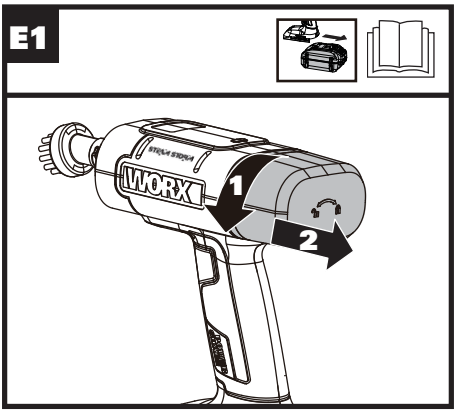
WORX
1
2

E2

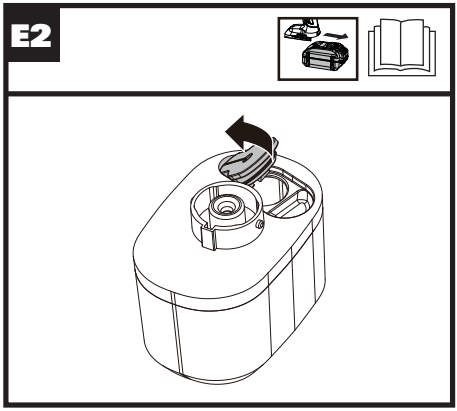

E3

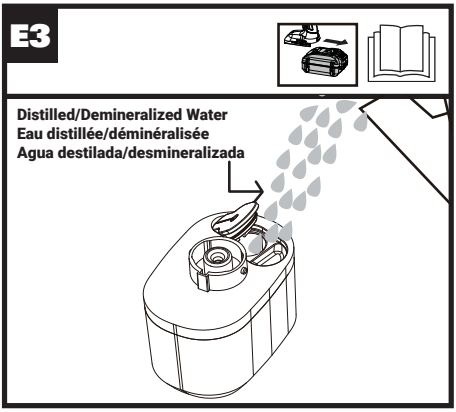
Distilled/Demineralized Water
Eau distillée/déminéralisée
Agua destilada/desmineralizada

E4

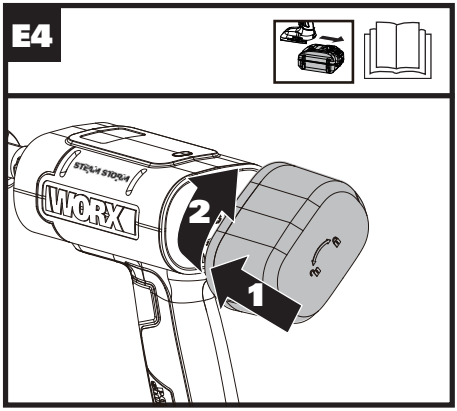
WORX
2
1

F

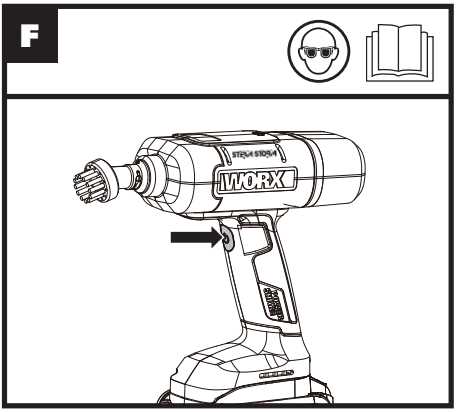

G

Ensure that the ball valve is submerged in water during use/ Veuillez vous assurer que la est immergée dans l'eau pendant l'utilisation/ Por favor asegúrese de que la válvula de bola esté sumergida en agua durante el uso

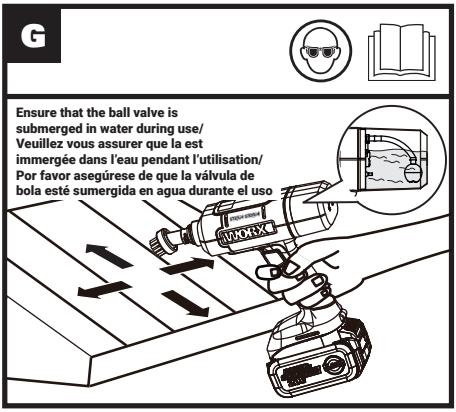

TABLE OF CONTENTS

1. SAFETY INSTRUCTIONS
2. COMPONENT LIST
3. TECHNICAL DATA
4. INTENDED USE
5. OPERATING INSTRUCTIONS
6. MAINTENANCE
7. STORAGE
8. TROUBLESHOOTING

1. SAFETY INSTRUCTIONS PRODUCT SAFETY

WARNING: This product can expose you to chemicals including lead and Di(2-ethylhexyl) phthalate (DEHP) which are known to the State of California to cause cancer and birth defects or other reproductive harm. For more information go to www.P65Warnings.ca.gov.

WARNING: Read all safety warnings and instructions. Failure to follow the warnings and instructions may result in electric shock, fire and/or serious injury.
Save all warnings and instructions for future reference.

IMPORTANT SAFETY INSTRUCTIONS

When using an electrical appliance, basic precautions should always be followed, including the following:

READ ALL INSTRUCTIONS BEFORE USING THIS APPLIANCE

DANGER – To reduce the risk of fire, electric shock, or injury:

1. Do not reach for an appliance that has fallen into water. Remove the battery pack immediately.
2. Do not place or store appliance where it can fall or be pulled into a tub or sink. Do not place in or drop into water or other liquid.
3. Except when charging, always remove the battery pack immediately after using.
4. The filling aperture shall not be opened during use.
5. The liquid or steam must not be directed towards equipment containing electrical components, such as the interior of ovens.
6. The steam is hot, do not spray towards the operator, bystanders, or pets, otherwise they will be scalded
7. Remove or disconnect the battery pack after using and before carrying out user maintenance or cleaning on the appliance.
8. The appliance shall not be left unattended while it is connected to the battery pack.
9. The appliance is not to be used if it has been dropped, if there are visible signs of damage or if it is leaking.
10. Keep the appliance out of reach of children when it is in use or cooling down.
11. This appliance can be used by persons with reduced physical, sensory or mental capabilities or lack of experience and knowledge if they have been given supervision or instruction concerning use of the appliance in a safe way and understand the hazards involved. Children shall not play with the appliance.
12. The appliance is only to be used with the power supply unit provided with the appliance.
13. The tool shall be recharged only with the specified charger for the battery. A charger that may be suitable for one type of battery may create a risk of fire when used with another battery.

14. Use battery operated tool only with specifically designed battery pack. Use of any other batteries may create a risk of fire.
15. When battery pack is not in use, keep it away from other metal objects like: paper, clips, coins, keys, nails, screws, or other small metal objects that can make a connection from one terminal to another. Shorting the battery terminals together may cause sparks, burns or a fire.
16. Do not incinerate the tool even if it is severely damaged. The batteries can explode in a fire.

Additional safety rules for your steam cleaner

1. Always allow the steam cleaner to cool before storing.
2. Do not leave the steam cleaner unattended when in use.
3. This product is designed for light domestic use only, it is not designed for industrial purposes and every care has been taken to make the steam cleaner safe, accidents can happen. By following the simple safety guide, you can avoid serious accidents.
4. Be aware that heat may be conducted to combustible materials that are out of sight.
5. To reduce the risk of fire or electric shock, do not expose this product to rain or moisture. Store indoors. Read instruction manual before using.

WARNING – To reduce the risk of burns, fire, electric shock, or injury to persons:

1. Close supervision is necessary when this appliance is used by, on, or near children or invalids.
2. Use this appliance only for its intended use as described in this manual. Do not use attachments not recommended by the manufacturer.
3. Never operate this appliance if it has a damaged battery pack, if it is not working properly, if it has been dropped or damaged, or dropped into water. Return the appliance to a service center for examination and repair.
4. Never drop or insert any object into any opening.
5. Do not use outdoors or operate where aerosol (spray) products are being used or where oxygen is being administered.
6. Always turn all controls to “off” first, then remove the battery pack.
7. WARNING - During use, do not place or leave the appliance where it is expected to be:

1) Subject to damage by an animal, or
2) Exposed to weather.

8. WARNING – Use only the charger supplied by the manufacturer to recharge or listed in this instruction.
9. WARNING – Use only the battery or battery pack supplied by the manufacturer or listed in this instruction.

SAVE THESE INSTRUCTIONS

SAFETY WARNINGS FOR BATTERY PACK

a) Do not dismantle, open or shred battery pack.
b) Do not expose battery pack to heat or fire. Avoid storage in direct sunlight.
c) Do not short-circuit a battery pack. Do not store battery packs haphazardly in a box or drawer where they may short-circuit each other or be short-circuited by other metal objects. When battery pack is not in use, keep it away from other metal objects, like paper clips, coins, keys, nails, screws or other small metal objects, that can make a connection from one terminal to another. Shorting the battery terminals together may cause burns or fire.
d) Do not subject battery pack to mechanical shock.
e) In the event of battery leaking, do not allow the liquid to come in contact with the skin or eyes. If contact has been made, wash the affected area with copious amounts of water and seek medical advice.
f) Do not use any battery pack which is not designed for use with the equipment.
g) Keep battery pack out of the reach of children.
h) Always purchase the battery pack recommended by the device manufacturer for the equipment.
i) Keep battery pack clean and dry.
j) Wipe the battery pack terminals with a clean dry cloth if they become dirty.
k) Battery pack needs to be charged before use. Always use the correct charger and refer to the manufacturer’s instructions or equipment manual for proper charging instructions.
l) Do not leave battery pack on prolonged charge when not in use.
m) After extended periods of storage, it may be necessary to charge and discharge the battery pack several times to obtain maximum performance.
n) Recharge only with the charger specified by WORX. Do not use any charger other than that specifically provided for use with the

equipment.

o) **Retain the original product literature for future reference.**
p) **Use only the battery pack in the application for which it was intended.**
q) **Remove the battery pack from the equipment when not in use.**
r) **Dispose of properly.**
s) **Do not mix cells of different manufacture, capacity, size or type within a device.**
t) **Keep the battery away from microwaves and high pressure.**

SYMBOLS

	To reduce the risk of injury, user must read instruction manual
	Warning
	Wear eye protection
	CAUTION: Hot surface. Danger of scalding. Avoid Contact.
	Batteries may enter water cycle if disposed improperly, which can be hazardous for ecosystem. Do not dispose of waste batteries as unsorted municipal waste.
	Do not burn
 Li-Ion	Li-Ion battery, battery must be recycled
	Make sure the battery is removed prior to changing accessories or making any adjustments to the tool.



call2recycle®

POSITEC Inc. has established a partnership with the RBRC Corporation to recycle any Positec batteries with the RBRC-call2recycle seal. For environmental protection, please do not discard batteries in the trash. After the batteries' life cycle is ended, then please call 1-800-822-8837 for a free service that will properly dispose of the battery.

2. COMPONENT LIST

1.	ON/OFF BUTTON
2.	BATTERY PACK *
3.	INDICATOR LIGHT
4.	WATER TANK
5.	BATTERY PACK RELEASE BUTTON *
6.	BALL VALVE
7.	NYLON BRISTLE BRUSH
8.	GROUT TOOL
9.	FABRIC STEAMER AND CLOTH
10.	FLAT SCRAPER TOOL
11.	ANGLE CONCENTRATOR TOOL

*** Not all the accessories illustrated or described are included in standard delivery.**

3. TECHNICAL DATA

Type Designation: WX770L WX770L.X(770-designation of machinery, representative of battery-powered handheld steam cleaner)

	WX770L WX770L.X**
Voltage	20V ⎓ Max***
Water tank capacity	4.1 oz (120 ml)
Runtime	8 min (2.0Ah)
	16 min (4.0Ah)
Steam temperature	220 °F (105 °C)

**X may be followed by one or two characters. All models are the same except model number and trademark. The suffix in models may be number from "1" to "999" or English letter "A" to "Z" or "M1" to" M9" which means different package or the various of accessories packed in the package.
*** Voltage measured without workload. Initial battery voltage reaches maximum of 20 volts. Nominal voltage is 18 volts.

SUGGESTED BATTERIES AND CHARGERS

Category	Type	Capacity
20V Battery	WA3674	4.0 Ah
	WA3669	2.0 Ah
20V Charger	WA3881	2.0 A

We recommend that you purchase your accessories from the same store that sold you the tool. Refer to the accessory packaging for further details. Store personnel can assist you and offer advice.

4. INTENDED USE

The machine is intended for steam cleaning.

5. OPERATING INSTRUCTIONS

NOTE: Before using the machine, read the instruction book carefully.

WARNING: Keep the machine pointed away from yourself and others when operating. Always remove the battery pack when machine is not in use. Failure to do so could result in possible serious personal injury

ASSEMBLY AND OPERATION

ACTION	FIGURE
BEFORE OPERATION	
Assemble the cleaning accessories	See Fig. A1, A2, A3
NOTE: When using the fabric steamer for cleaning, attach cloth over it before assembling it with the machine.	See Fig. A4
WARNING: DO NOT attempt to connect any accessories while the machine is emitting steam. Doing so could result in burns or other injury.	
Installing/removing the battery pack	See Fig. B1, B2
Checking the battery condition **NOTE:** Fig. C only applies for the battery pack with battery indicator light.	See Fig. C
Charging the battery pack	See Fig. D
Filling with water **NOTE:** Please fill with cool water or you will cause damage to the water tank. **NOTE:** It is suggested to use distilled or demineralized water if your water contains a high level of mineral content. **NOTE:** Please ensure that the water level in the water tank remains sufficient, and refill the water tank promptly whenever the water level is low. Turn off the steam cleaner before refilling the water. **NOTE:** It's possible that there is some leftover water in the water tank that remained from testing.	See Fig. E1, E2, E3, E4
OPERATION	
Press and hold down the on/off button for 2 seconds to turn on the machine - The white light will start flashing and then will become solid before the machine starts to work. - Wait for about 8 seconds for the steam to come out. **NOTE:** When using the machine for the first time, it will take a little longer (≈20 s) for the steam to come out. **NOTE:** When you use your SteamStorm for the first time or after it has been idle for a long period, it will automatically perform a self-check to ensure that all systems are functioning properly. This process may take up to 20 seconds before steam is generated. **WARNING:** Keep the steam cleaner away from people, pets, and plants before pressing the on/off button.	See Fig. F
Steam cleaning -Use a slight back-and-forth motion over the area you are steaming. **NOTE:** Please ensure that the ball valve is submerged in water during use. **WARNING:** Do not touch the steam outlet area while the steam cleaner is working	See Fig. G

Press the on/off button to turn off the machine after cleaning.	

ATTACHMENT OF ACCESSORIES

A number of accessories have been supplied with this product and are required for use in different applications.

1. NYLON BRISTLE BRUSH
The NYLON BRISTLE BRUSH is utilized for scrubbing stubborn dirt and grime.

2. GROUT TOOL
The GROUT TOOL is utilized for scrubbing small cracks and crevices.

3. FABRIC STEAMER AND CLOTH
The FABRIC STEAMER is utilized for refreshing upholstered surfaces such as car interiors, car seats, patio cushions, pillows, and more.

4. FLAT SCRAPER TOOL
The FLAT SCRAPER TOOL is utilized for removing sticky messes.

5. ANGLE CONCENTRATOR TOOL
The ANGLE CONCENTRATOR TOOL is utilized for cleaning hard-to-reach areas or surfaces.

FOR BATTERY TOOLS

The ambient temperature range for the use and storage of tool and battery is 0 °C-45 °C (32 °F-113 °F).
The recommended ambient temperature range for the charging system during charging is 0 °C-40 °C (32 °F-104 °F).

6. MAINTENANCE

Remove the battery pack from the machine before carrying out any adjustment, servicing or maintenance. Wipe clean with a dry cloth. Always store your machine in a dry place. Keep the motor ventilation slots clean. Keep all working controls free of dust. If you see some sparks flashing in the ventilation slots, this is normal and will not damage your machine.

CLEANING

1. Fill the water tank with water (100ml or more).
2. Add 5g of citric acid to the water tank.
3. Insert a fully charged battery pack into the machine.
4. Turn on the machine and allow it to operate until all the water in the tank is depleted.

NOTE:

- Avoid using the machine for cleaning during this process to prevent acidic substances from causing damage to the cleaning surface.
- The steam emitted during this process may appear yellow-brown, and there may be drops of yellow-brown liquid, which is the dissolved dirt inside the machine and is considered normal.

5. Refill the tank with clean water and let the machine run until the steam appears normal.
6. Use a clean towel to wipe the steam outlet area, ensuring there is no residue of citric acid.

NOTE: Regularly using citric acid for cleaning contributes to maintaining product performance. Please follow the manufacturer's maintenance recommendations and use the cleaner recommended by the manufacturer.

7. STORAGE

Remove the battery pack from the machine before storage.

1. Allow the steam cleaner to cool before storage.
2. Remove any connected accessories and drain any remaining water in water tank before storage.
3. Store in a secure, dry place out of the reach of children.
4. Do not place other objects on the product.

8. TROUBLESHOOTING

Symptom	Possible Causes	Possible Solution
The machine turns on but fails to emit steam and the indicator light does not illuminate.	The battery pack is not attached well.	Reinstall the battery pack.
	Defective battery	Replace with a new battery pack.
The machine fails to emit steam. The Indicator Light does illuminate.	No water in water tank	Fill with water
	Other problems	Contact service agent.
Steam emission is weak or intermittent.	Water level in water tank is running low	Fill with water
Red light flashing	Temperature fault of battery	Turn off the machine and remove the battery. Wait until the battery temperature returns to normal status.
		Replace with a new battery pack.
	Battery is low	Replace with a new battery pack or recharge the battery pack.
	Defective machine	Contact service agent.

Positec USA, Inc. Charlotte, NC 28216 USA

TABLE DES MATIÈRES

1. INSTRUCTIONS DE SÉCURITÉ
2. LISTE DES ÉLÉMENTS
3. DONNÉES TECHNIQUES
4. UTILISATION PRÉVUE
5. INSTRUCTIONS D'UTILISATION
6. ENTRETIEN
7. STORAGE
8. GUIDE DE DÉPANNAGE

1. INSTRUCTIONS DE SÉCURITÉ SÉCURITÉ DU PRODUIT

⚠ **AVERTISSEMENT: Ce dispositif peut vous exposer aux produits chimiques notamment le plomb et le di-phtalate (de 2-éthylhexyle) (DEHP) qui sont reconnus dans l'État de Californie comme causant des cancers et des anomalies congénitales ou d'autres anomalies de la reproduction. Pour en savoir plus, veuillez consulter le site www.P65Warnings.ca.gov.**

⚠ **AVERTISSEMENT! Lisez et assimilez toutes les instructions.** Le non-respect des instructions ci-après peut entraîner un risque de choc électrique, d'incendie et/ou de blessures graves.
Conservez tous les avertissements et instructions pour pouvoir les consulter ultérieurement.

INSTRUCTIONS DE SÉCURITÉ IMPORTANTES

Vous devez lorsque vous utilisez des appareils électriques toujours prendre des précautions élémentaires, y compris les suivantes:

LISEZ TOUTES LES INSTRUCTIONS AVANT D'UTILISER CET APPAREIL

DANGER – Pour réduire le risque d'incendie, d'électrocution ou de blessure:

1. Ne récupérez pas un appareil qui est tombé dans l'eau. Retirez immédiatement la batterie.
2. Ne placez pas ou ne rangez pas l'appareil là où il peut tomber ou être entraîné dans une baignoire ou un évier. Ne pas placer ou plonger dans l'eau ou un autre liquide.
3. Sauf pendant la charge, retirez toujours immédiatement la batterie après utilisation.
4. L'orifice de remplissage ne doit pas être ouvert pendant l'utilisation.
5. Le liquide ou la vapeur ne doit pas être dirigé vers des équipements contenant des composants électriques, tels que l'intérieur des fours.
6. La vapeur est chaude, ne la vaporisez pas vers l'opérateur, les passants ou les animaux domestiques, sinon ils seront brûlés.
7. Retirez ou déconnectez le bloc-piles après utilisation et avant toute maintenance ou nettoyage effectué par l'utilisateur sur l'appareil.
8. L'appareil ne doit pas être laissé sans surveillance lorsqu'il est connecté à la batterie.
9. L'appareil ne doit pas être utilisé s'il est tombé, s'il présente des signes visibles de dommages ou s'il fuit.
10. Gardez l'appareil hors de portée des enfants lorsqu'il est sous tension ou en refroidissement.
11. Cet appareil peut être utilisé par des personnes ayant des capacités physiques, sensorielles ou mentales réduites ou un manque d'expérience et de connaissances, si elles ont reçu une supervision ou des instructions

concernant l'utilisation de l'appareil de manière sûre et comprennent les dangers impliqués. Les enfants ne doivent pas jouer avec l'appareil.

12. L'appareil ne doit être utilisé qu'avec l'adaptateur secteur fourni avec l'appareil.
13. L'outil ne doit être rechargé qu'avec le chargeur spécifié pour la batterie. Un chargeur qui peut convenir à un type de batterie peut créer un risque d'incendie lorsqu'il est utilisé avec une autre batterie.
14. N'utilisez l'outil à batterie que avec un bloc-piles spécialement conçu à cet effet. L'utilisation d'autres batteries peut créer un risque d'incendie.
15. Lorsque la batterie n'est pas utilisée, tenez la à l'écart d'autres objets métalliques, tels que les trombones, les pièces de monnaie, les clefs, les clous, les vis oud'autres petits objets métalliques, qui peuvent établir la connexion d'une borne à l'autre. Court-circuiter les bornes de la batterie peut provoquer des brûlures ou un incendie.
16. Ne pas incinérer l'outil même s'il est gravement endommagé. Les batteries peuvent exploser dans un feu.

Règles de sécurité supplémentaires pour votre nettoyeur à vapeur:

1. Laissez toujours le nettoyeur à vapeur refroidir avant de le ranger.
2. Ne laissez jamais le nettoyeur à vapeur sans surveillance lorsqu'il est en utilisation.
3. Ce produit est conçu uniquement pour une utilisation domestique légère. Il n'est pas destiné à des fins industrielles et toutes les précautions ont été prises pour rendre le nettoyeur à vapeur sûr, mais des accidents peuvent se produire. En suivant le guide de sécurité simple, vous pouvez éviter des accidents graves.
4. Soyez conscient que la chaleur peut être transmise à des matériaux combustibles qui sont hors de vue.
5. Pour réduire le risque d'incendie ou de choc électrique, ne pas exposer ce produit à la pluie ou à l'humidité. Rangez-le à l'intérieur. Lisez le manuel d'instruction avant utilisation.

AVERTISSEMENT - Pour réduire le risque de brûlures, d'incendie, de choc électrique ou de blessure :

1. Une surveillance étroite est nécessaire lorsque cet appareil est utilisé par, ou à proximité d'enfants ou de personnes invalides.
2. N'utilisez cet appareil que pour son usage prévu tel que décrit dans ce manuel. N'utilisez pas d'accessoires non recommandés par le fabricant.
3. N'opérez jamais cet appareil s'il a un pack batterie endommagé, s'il ne fonctionne pas correctement, s'il est tombé ou s'il a été endommagé, ou s'il est tombé dans l'eau. Retournez l'appareil à un centre de service pour examen et réparation.
4. Ne jamais laisser tomber ni insérer d'objet dans une ouverture.
5. Ne pas utiliser à l'extérieur ou là où des produits aérosols (spray) sont utilisés ou où de l'oxygène est administré.
6. Toujours mettre tous les contrôles sur « off » en premier, puis retirer le pack batterie.
7. AVERTISSEMENT - Pendant l'utilisation, ne pas placer ni laisser l'appareil où il est susceptible d'être :

1) endommagé par un animal, ou
2) Exposé aux intempéries.

8. AVERTISSEMENT - Utilisez uniquement le chargeur fourni par le fabricant pour recharger ou celui indiqué dans ce guide.
9. AVERTISSEMENT - Utilisez uniquement la batterie ou le pack batterie fourni par le fabricant ou celui indiqué dans ce guide.

CONSERVEZ CES INSTRUCTIONS

CONSIGNES GÉNÉRALES DE SÉCURITÉ CONCERNANT LA BATTERIE

a) Ne pas démonter, ouvrir ou déchiqueter le bloc batterie.

b) Ne pas exposer le bloc batterie à la chaleur ou au feu. Evitez de ranger la batterie dans un endroit exposé à la lumière directe du soleil.

c) Ne pas court-circuiter une batterie. Ne stockez pas les blocs batterie en vrac dans une boîte ou un tiroir où ils peuvent se court-circuiter ou être court-circuités par d'autres objets métalliques. Lorsque le bloc batterie n'est pas utilisé, conservez-le loin d'autres objets métalliques, tels que des trombones, des pièces de monnaie, des clés, des clous, des vis ou d'autres objets métalliques de petite taille, qui pourraient établir une connexion d'un

terminal à l'autre. Le fait de créer un court-circuit entre les bornes de la batterie peut causer des brûlures ou des incendies.

d) Ne pas soumettre la batterie à des chocs mécaniques.

e) En cas de fuite de la batterie, ne pas laisser le liquide entrer en contact avec la peau ou les yeux. Si un contact a été effectué, laver la zone touchée avec beaucoup d'eau et consulter un médecin.

f) Ne pas utiliser de batterie qui n'a pas été conçue pour être utilisée avec cet appareil.

g) Maintenez la batterie hors de portée des enfants.

h) Achetez toujours une batterie recommandée par le fabricant de l'appareil.

i) Conservez le bloc batterie propre et sec.

j) Essuyez les bornes de la batterie avec un chiffon propre et sec si elles deviennent sales.

k) La batterie doit être chargée avant son utilisation. Utilisez toujours le chargeur adapté et reportez-vous aux instructions du fabricant ou au manuel de l'équipement pour suivre les instructions concernant la procédure de charge.

l) Ne laissez pas le bloc batterie en charge prolongée lorsqu'il n'est pas utilisé.

m) Après de longues périodes de stockage, il peut être nécessaire de charger et de décharger la batterie plusieurs fois pour obtenir des performances optimales.

n) Rechargez le bloc batterie uniquement avec le chargeur spécifié par Worx. N'utilisez pas un chargeur autre que celui spécifiquement conçu pour être utilisé avec l'équipement.

o) Conservez la documentation originale du produit pour référence ultérieure.

p) Utilisez uniquement la batterie dans l'application pour laquelle elle a été prévue.

q) Retirez la batterie de l'équipement lorsqu'il n'est pas utilisé.

r) Éliminez la batterie de façon adéquate.

s) Ne pas mélanger des cellules de fabricants, de capacités, de tailles ou de type différents dans un appareil.

t) N'exposez pas la batterie à des micro ondes et de la haute pression.

SYMBOLES

	Afin de réduire les risques de blessure, l'utilisateur doit lire ce mode d'emploi
	Avertissement
	Portez un protecteur oculaire
	ATTENTION : Surface chaude. Risque de brûlure. Éviter le contact.
	Les batteries peuvent s'introduire dans le cycle de l'eau si elles sont éliminées de manière inappropriée, ce qui peut être dangereux pour l'écosystème. Ne pas éliminer les batteries usagées avec les déchets municipaux non triés.
	Ne pas jeter au feu
	Batterie Li-Ion. Les batteries doivent être recyclées en collecte sélective.
	Assurez-vous que la batterie est retirée avant de changer les accessoires ou de faire des ajustements sur l'outil.



call2recycle®

POSITEC Inc. a formé un partenariat avec RBRC Corporation pour le recyclage des batteries Positec portant le sceau RBRC-call2recycle. Pour la protection de l'environnement, veillez à ne pas jeter les batteries aux poubelles. À la fin du cycle de vie de la batterie, appelez 1-800-822-8837 pour un service gratuit qui mettra la batterie au rebut selon les règles de l'art.

2. LISTE DES ÉLÉMENTS

1.	**BOUTON MARCHE/ARRÊT**
2.	**BATTERIE ***
3.	**LUMIÈRE TÉMOIN**
4.	**RÉSERVOIR D'EAU**
5.	**BOUTON DE DEVERROUILLAGE DE LA BATTERIE ***
6.	**VANNE À BOISSEAU SPHÉRIQUE**
7.	**BROSSE À POILS EN NYLON**
8.	**OUTIL DE JOINTOIEMENT**
9.	**DÉFROISSEUR À TISSUS ET TOILE**
10.	**RACLOIR PLAT**
11.	**BUSE D'ANGLE**

*** Les accessoires illustrés ou décrits ne sont pas tous compris dans le cadre de la livraison standard.**

3. DONNÉES TECHNIQUES

Désignation de type: WX770L WX770L.X(770 - désignation de la machine, modèle de nettoyeur vapeur portable alimenté par batterie)

	WX770L WX770L.X**
Tension	20V ⎓ Max***
Capacité du réservoir d'eau	120 ml (4.1 oz)
Durée de fonctionnement	8 min (2.0Ah)
	16 min (4.0Ah)
Température de la vapeur	105 °C (220 °F)

** X peut être suivi d'un ou deux caractères. Tous les modèles sont identiques, sauf le numéro de modèle et la marque. Le suffixe dans les modèles peut être un nombre allant de « 1 » à « 999 » ou une lettre anglaise « A » à « Z » ou « M1 » à « M9 » qui signifie la différence entre les paquets ou les accessoires emballés dans l'emballage.
*** Tension mesurée hors fonctionnement. La tension initiale de la batterie atteint le maximum de 20 volts. La tension nominale est de 18 volts.

BATTERIES ET CHARGEURS RECOMMMANDÉS

Catégorie	Modèle	Capacité
20V batterie	WA3674	4.0 Ah
	WA3669	2.0 Ah
20V Chargeur	WA3881	2.0 A

Nous vous recommandons d'acheter vos accessoires dans le magasin qui vous a vendu l'outil. Pour de plus amples renseignements, consultez l'emballage de l'accessoire. Le personnel du magasin peut également vous conseiller.

4. UTILISATION PRÉVUE

La machine est destinée au nettoyage à la vapeur.

5. INSTRUCTIONS D'UTILISATION

REMARQUE: Avant d'utiliser cet outil, assurez-vous de lire attentivement le manuel d'utilisation.

ATTENTION : Lors de l'utilisation de la machine, veillez à la tenir éloignée de vous-même et des autres personnes. Toujours retirer le bloc-piles lorsque la machine n'est pas utilisée. Ne pas le faire pourrait entraîner des blessures graves.

ASSEMBLAGE ET FONCTIONNEMENT

ACTION	SCHÉMA
AVANT L'UTILISATION	
Assemblez les accessoires de nettoyage.	Voir Fig. A1, A2, A3
REMARQUE : Lorsque vous utilisez l'accessoire de vapeur pour tissu pour le nettoyage, attachez un chiffon par-dessus avant de l'assembler avec la machine.	Voir Fig. A4

ATTENTION: NE tentez PAS de connecter des accessoires pendant que la machine émet de la vapeur. Cela pourrait entraîner des brûlures ou d'autres blessures.

Installation/retrait du bloc-batterie	Voir Fig. B1, B2
Vérification de l'état de la batterie **REMARQUE:** La figure C s'applique uniquement au bloc-batterie avec témoin lumineux de la batterie.	Voir Fig. C

Chargement du bloc-batterie	Voir Fig. D
Remplissage d'eau **REMARQUE :** Veuillez remplir avec de l'eau froide, sinon vous risquez d'endommager le réservoir d'eau. **REMARQUE :** Il est conseillé d'utiliser de l'eau distillée ou déminéralisée si votre eau contient un niveau élevé de minéraux. **REMARQUE :** Veuillez vous assurer que le niveau d'eau dans le réservoir d'eau reste suffisant et remplir le réservoir d'eau rapidement lorsque le niveau d'eau est bas. Éteignez le nettoyeur vapeur avant de remplir le réservoir d'eau. **REMARQUE :** Il est possible qu'il reste de l'eau dans le réservoir suite aux tests effectués.	Voir Fig. E1, E2, E3, E4
FONCTIONNEMENT	
Appuyez sur le bouton marche/ arrêt et maintenez-le enfoncé pendant 2 secondes pour allumer la machine. - La lumière blanche commence à clignoter et reste allumée avant que la machine ne commence à fonctionner. - Attendre environ 8 secondes pour que la vapeur sorte. **REMARQUE :** Lorsque vous utilisez la machine pour la première fois, il faut un peu plus de temps (≈20 s) pour que la vapeur sorte. **REMARQUE :** Lorsque vous utilisez votre SteamStorm pour la première fois ou après une période d'inactivité prolongée, il effectuera automatiquement une auto-vérification pour s'assurer que tous les systèmes fonctionnent correctement. Ce processus peut prendre jusqu'à 20 secondes avant que la vapeur ne soit générée. **AVERTISSEMENT :** Gardez le nettoyeur à vapeur à l'écart des personnes, des animaux et des plantes avant d'appuyer sur le bouton marche/ arrêt.	Voir Fig. F
Nettoyage à la vapeur - Utilisez un mouvement de va-et-vient léger sur la zone que vous nettoyez à la vapeur. **REMARQUE :** Veuillez vous assurer que la est immergée dans l'eau pendant l'utilisation. **AVERTISSEMENT :** Ne touchez pas la zone de sortie de vapeur pendant que le nettoyeur à vapeur est en marche.	Voir Fig. G
Appuyez sur le bouton marche/ arrêt pour éteindre la machine après le nettoyage.	

MONTAGE DES ACCESSOIRES

Certain accessoires sont fournis avec ce produit et sont nécessaires pour différentes applications.

1. BROSSE À POILS EN NYLON
LA BROSSE À POILS EN NYLON est utilisée pour frotter les saletés tenaces et la crasse.

2. OUTIL DE JOINTOIEMENT
L'OUTIL DE JOINTOIEMENT est utilisé pour frotter les petites fissures et crevasses.

3. DÉFROISSEUR À TISSUS ET TOILE
Le DÉFROISSEUR À TISSUS ET TOILE est utilisé pour rafraîchir les surfaces tissus de revêtement telles que les intérieurs de voiture, les sièges de voiture, les coussins de terrasse, les oreillers, etc.

4. RACLOIR PLAT
Le GRATTOIR PLAT est utilisé pour éliminer les salissures collantes.

5. BUSE D'ANGLE
LA'BUSE D'ANGLE est utilisé pour nettoyer les zones ou les surfaces difficiles d'accès.

POUR LES OUTILS DE LA BATTERIE

La plage de température ambiante pour l'utilisation et le stockage de l'outil et de la batterie est 0° C à 45° C. (32 °F-113 °F).
La plage de température ambiante recommandée pour le système de charge pendant la charge est de 0° C à 40° C. (32 °F-104 °F).

6. ENTRETIEN

Avant de procéder à tout réglage, entretien ou maintenance, retirez la batterie du nettoyeur à vapeur.
N'utilisez jamais d'eau ou de produits chimiques pour nettoyer votre appareil. Essuyez-le avec un chiffon sec. Toujours ranger votre appareil dans un endroit sec. Gardez les fentes de ventilation du moteur propres. Évitez de laisser la poussière s'accumuler sur les commandes de travail. Si vous voyez des étincelles dans les fentes de ventilation, cela est normal et n'endommagera pas votre machine.

NETTOYAGE

1. Remplissez le réservoir d'eau avec de l'eau (100 ml ou plus).
2. Ajoutez 5 g d'acide citrique dans le réservoir d'eau.
3. Insérez une batterie complètement chargée dans la machine.
4. Allumez la machine et laissez-la fonctionner jusqu'à ce que toute l'eau dans le réservoir soit épuisée.

REMARQUE :

- Évitez d'utiliser la machine pour le nettoyage pendant ce processus afin d'éviter que des substances acides n'endommagent la surface de nettoyage.
- La vapeur émise pendant ce processus peut paraître jaune-brun, et il peut y avoir des gouttes de liquide jaune-brun, qui sont la saleté dissoute à l'intérieur de la machine et ceci est normal.

5. Remplissez le réservoir avec de l'eau propre et laissez la machine fonctionner jusqu'à ce que la vapeur paraisse normale.
6. Utilisez une serviette propre pour essuyer la zone de sortie de la vapeur, en vous assurant qu'il n'y a pas de résidu d'acide citrique.

REMARQUE : Utiliser régulièrement de l'acide citrique pour le nettoyage contribue à maintenir les performances du produit. Veuillez suivre les recommandations d'entretien du fabricant et utiliser le nettoyant recommandé par le fabricant.

7. STOCKAGE

Retirez le pack batterie de la machine avant de la ranger.

1. Laissez refroidir le nettoyeur à vapeur avant de le ranger.
2. Retirez tous les accessoires connectés et videz toute l'eau restante dans le réservoir d'eau avant le stockage.
3. Stockez dans un endroit sec et sécurisé, hors de portée des enfants.
4. Ne placez pas d'autres objets sur le produit.

8. GUIDE DE DÉPANNAGE

Symptôme	Les causes possibles	Solution possible
La machine s'allume mais ne produit pas de vapeur et le voyant ne s'allume pas.	La batterie n'est pas bien fixée.	Réinstallez la batterie.
	Batterie défectueuse.	Remplacez par un nouveau pack de batteries
La machine ne produit pas de vapeur. Le témoin lumineux est allumé.	Pas d'eau dans le réservoir.	Remplissez avec de l'eau.
	Autres problèmes.	Contactez un agent de service.
La production de vapeur est faible ou intermittente.	Niveau d'eau dans le réservoir est bas.	Remplissez avec de l'eau.

Le voyant rouge clignote.	Défaut de température de la batterie.	Éteignez la machine et retirez la batterie. Attendez que la température de la batterie revienne à la normale.
		Remplacez par une nouvelle batterie.
	La batterie est faible.	Remplacez-la par une nouvelle batterie ou rechargez-la.
	Machine défectueuse.	Contactez un agent de service.

Positec USA, Inc. Charlotte, NC 28216 USA

TABLA DE CONTENIDO

1. INSTRUCCIONES DE SEGURIDAD
2. LISTA DE PARTES
3. DATOS TÉCNICOS
4. USO PREVISTO
5. INSTRUCCIONES DE USO
6. MANTENIMIENTO
7. STORAGE
8. SOLUCIÓN DE PROBLEMAS

1. INSTRUCCIONES DE SEGURIDAD PRODUCT SAFETY

ADVERTENCIA: Este producto puede exponerlo a sustancias químicas, como plomo y di (2-etilhexilo) ftalato (DEHP), que el estado de California reconoce como causantes de cáncer y defectos de nacimiento u otros daños reproductivos. Para más información visite www.P65Warnings.ca.gov.

¡ADVERTENCIA! Lea y comprenda todas las instrucciones. El no seguir todas las instrucciones a continuación puede ocasionar descargas eléctricas, incendios y/o heridas graves. **Conserve todas las advertencias e instrucciones para consulta futura.**

INSTRUCCIONES IMPORTANTES DE SEGURIDAD

Al utilizar una herramienta eléctrica, se deben tener en cuenta precauciones básicas, incluidas las siguientes:

LEA TODAS LAS INSTRUCCIONES ANTES DE UTILIZAR ESTA HERRAMIENTA APPLIANCE

PELIGRO – Para reducir el riesgo de incendio, descarga eléctrica o lesión:

1. No intente alcanzar un aparato que haya caído al agua. Retire inmediatamente el paquete de baterías.
2. No coloque ni guarde el aparato donde pueda caer o ser jalado hacia una bañera o lavabo. No lo coloque ni lo arroje en agua u otro líquido.
3. Excepto cuando esté cargando, siempre retire el paquete de baterías inmediatamente después de usarlo.
4. La abertura de llenado no debe abrirse durante el uso.
5. El líquido o vapor no debe ser dirigido hacia equipos que contengan componentes eléctricos, como el interior de hornos.
6. El vapor es caliente, no lo rocíe hacia el operador, personas cercanas al dispositivo o mascotas, de lo contrario, podrían escaldarse.
7. Retire o desconecte el paquete de baterías después de usarlo y antes de realizar mantenimiento o limpieza del aparato.
8. El aparato no debe dejarse desatendido mientras esté conectado al paquete de baterías.
9. El aparato no debe usarse si ha sido dejado caer, si hay signos visibles de daño o si está goteando.
10. Mantenga el aparato fuera del alcance de los niños cuando esté energizado o enfriándose.
11. Este aparato puede ser utilizado por personas con capacidades físicas, sensoriales o mentales reducidas o falta de experiencia y conocimiento si han

recibido supervisión o instrucción sobre el uso seguro del aparato y entienden los peligros involucrados. Los niños no deben jugar con el aparato.

12. El aparato solo debe usarse con la unidad de suministro de energía proporcionada con el aparato.
13. La herramienta solo debe recargarse con el cargador especificado para la batería. Un cargador que pueda ser adecuado para un tipo de batería puede crear un riesgo de incendio cuando se usa con otra batería.
14. Use herramientas alimentadas por batería solo con paquetes de baterías diseñados específicamente. El uso de cualquier otra batería puede crear un riesgo de incendio.
15. Cuando la batería no esté en uso, manténgala alejada de otros objetos metálicos, como sujetadores de papel, monedas, llaves, clavos, tornillos u otros objetos metálicos pequeños, que puedan estableceruna conexión de una terminal a otra. Poner en corto las terminales de la batería puede causar quemaduras o un incendio.
16. No incendie la herramienta aunque esté gravemente dañada. Las baterías pueden explotar en un incendio.

Reglas de seguridad adicionales para su limpiador a vapor:

1. Siempre permita que el limpiador a vapor se enfríe antes de guardarlo.
2. No deje el limpiador a vapor desatendido mientras esté en uso.
3. Este producto está diseñado solo para uso doméstico ligero, no está diseñado para fines industriales y se ha tomado todas las precauciones para hacer que el limpiador a vapor sea seguro, aunque pueden ocurrir accidentes. Al seguir la sencilla guía de seguridad, puede evitar accidentes graves.
4. Tenga en cuenta que el calor puede conducirse a materiales combustibles que no están a la vista.
5. Para reducir el riesgo de incendios o descargas eléctricas, no exponga este producto a la lluvia o la humedad. Almacene en interiores. Lea el manual de instrucciones antes de usar.

ADVERTENCIA: Para reducir el riesgo de quemaduras, incendios, descargas eléctricas o lesiones a personas:

1. La supervisión cercana es necesaria cuando este aparato es usado por, en o cerca de niños o personas incapacitadas.
2. Use este aparato solamente para su uso previsto como se describe en este manual. No use accesorios no recomendados por el fabricante.
3. Nunca opere este aparato si tiene un paquete de baterías dañado, si no funciona correctamente, si ha sido golpeado o dañado o si se ha caído al agua. Devuelva el aparato a un centro de servicio para su examen y reparación.
4. Nunca deje caer o inserte ningún objeto en ninguna abertura.
5. No lo use al aire libre o donde se estén utilizando productos aerosoles (spray) o donde se esté administrando oxígeno.
6. Siempre apague todos los controles primero, luego retire el paquete de baterías.
7. ADVERTENCIA: Durante el uso, no coloque o deje el aparato donde se espera que esté:

1) Sujeto a daños por un animal, o
2) Expuesto al clima.

8. ADVERTENCIA: Use solamente el cargador suministrado por el fabricante para recargar o el que se encuentra en estas instrucciones.
9. ADVERTENCIA: Use solamente la batería o paquete de baterías suministrado por el fabricante o el que se encuentra en estas instrucciones.

CONSERVE ESTAS INSTRUCCIONES

ADVERTENCIAS DE SEGURIDAD GENERAL PARA EL PAQUETE DE BATERÍA

a) No desensamble, abra o triture el paquete de batería.
b) No exponga el paquete de batería a calor o fuego. Evite guardar a la luz directa del sol.
c) No ponga en corto circuito el paquete de batería. No guarde el paquete de batería de forma aleatoria en una caja o cajón donde puedan ponerse en corto circuito entre sí o ponerse en corto circuito por otros objetos metálicos. Cuando el paquete de batería no esté en uso, manténgalo alejado de otros objetos metálicos, como sujetadores de papel, monedas, llaves,

clavos, tornillos u otros objetos metálicos pequeños que puedan establecer una conexión de una terminal a otra. El corto circuito de las terminales de la batería puede causar quemaduras o incendios.

d) No someta el paquete de batería a impacto mecánico.

e) En el caso de fuga de la batería, no permita que el líquido entre en contacto con la piel o los ojos. Si hay contacto, lave el área afectada con bastante agua y busque atención médica.

f) No use ningún paquete de batería que no esté diseñado para uso con el equipo.

g) Mantenga el paquete de batería fuera del alcance de los niños.

h) Siempre adquiera el paquete de batería recomendado por el fabricante del dispositivo para el equipo.

i) Mantenga el paquete de batería limpio y seco.

j) Limpie las terminales del paquete de batería con una tela seca limpia su se ensucian.

k) El paquete de batería se necesita cargar antes del uso. Siempre use el cargador correcto y consulte las instrucciones del fabricante o el manual del equipo para saber las instrucciones correctas de carga.

l) No deje el paquete de batería en carga prolongada cuando no esté en uso.

m) Después de periodos prolongados de almacenamiento, puede ser necesario cargar y descargar el paquete de batería varias veces para obtener el desempeño máximo.

n) Recargue únicamente con el cargador especificado por Worx. No use cargadores que no sean los específicamente suministrados para uso con el equipo.

o) Conserve la literatura el producto original para referencia futura.

p) Sólo use el paquete de batería en la aplicación para la que está diseñado.

q) Retire el paquete de batería del equipo cuando no esté en uso.

r) Deséchelo adecuadamente.

s) No mezcle celdas de diferente fabricación, capacidad, tamaño o tipo dentro del dispositivo.

t) Mantenga la batería lejos de microondas y no la someta a altas presiones.

SÍMBOLOS

	Para reducir el riesgo de lesiones, el usuario deberá leer el manual de instrucciones
	Advertencia
	Use lentes de seguridad
	PRECAUCIÓN: Superficie caliente. Peligro de quemaduras. Evite el contacto.
	Las baterías pueden entrar al ciclo de agua si se desechan incorrectamente, lo que puede ser peligroso para el ecosistema. No deseche las baterías de desperdicio como desperdicio municipal sin clasificar.
	No arrojar al fuego
 Li-Ion	Batería de iones de litio, La batería deberá reciclarse
	Asegúrese de retirar la batería antes de cambiar los accesorios o realizar cualquier ajuste en la herramienta.



call2recycle®

POSITEC Inc. ha establecido una asociación con la empresa RBRC para el reciclaje de todas las baterías Positec que posean el sello RBRC-call2recycle. Para contribuir con la protección del medio ambiente, no deseche las baterías como residuos normales. Después de que haya finalizado el ciclo de vida útil de la batería, comuníquese al 1-800-822-8837 para acceder al servicio gratuito

2. LISTA DE PARTES

1.	BOTÓN DE ENCENDIDO/APAGADO
2.	PACK BATERÍA *
3.	LUZ INDICADORA
4.	TANQUE DE AGUA

5.	**BOTÓN DE LIBERACIÓN DEL PAQUETE DE BATERÍAS ***
6.	**VÁLVULA DE BOLA**
7.	**CEPILLO DE CERDAS DE NYLON**
8.	**HERRAMIENTA PARA JUNTAS**
9.	**VAPORIZADOR DE TELA Y PAÑO**
10.	**HERRAMIENTA DE RASPADO PLAN**
11.	**HERRAMIENTA DE CONCENTRADOR DE ÁNGULO**

*** No todos los accesorios ilustrados o descritos se incluyen junto con el producto estándar.**

3. DATOS TÉCNICOS

Tipo de Designación: WX770L WX770L.X(770 - designación de maquinaria, representante de limpiador a vapor portátil con alimentación de batería)

	WX770L WX770L.X**
Voltaje	20V ⎓ Max***
Capacidad del tanque de agua	4.1 oz (120 ml)
Tiempo de ejecución	8 min (2.0Ah)
	16 min (4.0Ah)
Temperatura del vapor	220 °F (105 °C)

** X puede ser seguido por uno o dos caracteres. Todos los modelos son iguales, excepto el número de modelo y la marca registrada. El sufijo en los modelos puede ser un número del "1" al "999" o la letra inglesa "A" a "Z" o "M1" a "M9" que significa un paquete diferente o el Varios accesorios embalados en el paquete.
*** Voltaje medido sin carga de trabajo. El voltaje inicial de la batería alcanza un máximo de 20V. El voltaje nominal es 18V.

BATERÍAS Y CARGADORES SUGERIDOS

Categoría	Modelo	Capacidad
20V Batería	WA3674	4.0 Ah
	WA3669	2.0 Ah
20V Cargador	WA3881	2.0 A

Le recomendamos que compre sus accesorios en la misma tienda que le vendió la herramienta. Consulte el empaque de los accesorios para obtener más detalles. El personal de la tienda también puede ayudarle y aconsejarle.

4. USO PREVISTO

La máquina está destinada para la limpieza con vapor.

5. INSTRUCCIONES DE USO

NOTA: Antes de usar la herramienta, lea atentamente el manual de instrucciones.

ADVERTENCIA: Mantenga la máquina alejada de usted y de otras personas cuando esté en funcionamiento. Siempre retire el paquete de baterías cuando la máquina no esté en uso. No hacerlo podría provocar posibles lesiones personales graves.

MONTAJE Y OPERACIÓN

ACCIÓN	FIGURA
ANTES DE LA OPERACIÓN	
Ensamble los accesorios de limpieza.	Vea la Fig. A1, A2, A3
NOTA: Al utilizar la herramienta de vaporizador de tela para la limpieza, coloque un paño sobre ella antes de ensamblarla con la máquina.	Vea la Fig. A4
ADVERTENCIA: NO intente conectar ningún accesorio mientras la máquina está emitiendo vapor. Hacerlo podría provocar quemaduras u otras lesiones.	
Instalación/retiro del paquete de baterías	Vea la Fig. B1, B2
Verificación del estado de la batería **NOTA:** La Figura C solo se aplica para el paquete de baterías con luz indicadora de batería.	Vea la Fig. C
Carga del paquete de baterías	Vea la Fig. D

Llenado con agua **NOTA:** Por favor, llene con agua fría o causará daño al tanque de agua. **NOTA:** Se sugiere usar agua destilada o desmineralizada si su agua contiene un alto nivel de contenido mineral. **NOTA:** Asegúrese de que el nivel de agua en el tanque de agua sea suficiente y rellene el tanque de agua rápidamente cada vez que el nivel de agua esté bajo. Apague la limpiadora a vapor antes de rellenar el agua. **NOTA:** Es posible que haya quedado algo de agua en el tanque debido a pruebas de fábrica.	Vea la Fig. E1, E2, E3, E4
OPERACIÓN	
Presione y mantenga presionado el botón de encendido/apagado durante 2 segundos para encender la máquina. - La luz blanca comienza a parpadear y se enciende de forma constante antes de que la máquina comience a funcionar. - Espere alrededor de 8 segundos para que salga el vapor. **NOTA:** Cuando use la máquina por primera vez, tomará un poco más de tiempo (≈20 s) para que salga el vapor. **NOTA:** Cuando uses tu SteamStorm por primera vez o después de que haya estado inactivo durante un período prolongado, realizará automáticamente una autoverificación para garantizar que todos los sistemas funcionan correctamente. Este proceso puede tardar hasta 20 segundos antes de que se genere vapor. ⚠ **ADVERTENCIA:** Mantenga el limpiador de vapor alejado de personas, mascotas y plantas antes de presionar el botón de encendido/apagado. Limpieza con vapor	Vea la Fig. F
Limpieza con vapor - Use un ligero movimiento de ida y vuelta sobre el área que está limpiando con vapor. **NOTA:** Por favor asegúrese de que la válvula de bola esté sumergida en agua durante el uso. ⚠ **ADVERTENCIA:** No toque el área de salida de vapor mientras el limpiador de vapor esté en funcionamiento.	Vea la Fig. G
Presione el botón de encendido / apagado para apagar la máquina después de limpiar.	

COLOCACIÓN DE LOS ACCESORIOS

Con este producto se suministra una serie de accesorios necesarios en diferentes aplicaciones.

1. CEPILLO DE CERDAS DE NYLON
El CEPILLO DE CERDAS DE NYLON se utiliza para fregar la suciedad y la mugre obstinadas.

2. HERRAMIENTA PARA JUNTAS
La HERRAMIENTA PARA JUNTAS se utiliza para frotar pequeñas grietas y hendiduras.

3. VAPORIZADOR DE TELA Y PAÑO
El VAPORIZADOR DE TELA se utiliza para refrescar superficies tapizadas como interiores de automóviles, asientos de automóviles, cojines de patio, almohadas y mucho más.

4. HERRAMIENTA DE RASPADO PLAN
La HERRAMIENTA DE RASPADO PLAN se utiliza para eliminar suciedad pegajosa.

5. HERRAMIENTA DE CONCENTRADOR DE ÁNGULO
La HERRAMIENTA DE CONCENTRADOR DE ÁNGULO se utiliza para limpiar zonas o superficies de difícil acceso.

PARA HERRAMIENTAS DE BATERÍA

El rango de temperatura ambiente para uso y almacenamiento de la herramienta y la batería es de 0°C - 45°C (32 °F-113 °F).
El rango de temperatura ambiente recomendado para el sistema de carga durante la carga es de 0°C - 40°C. (32 °F-104 °F).

6. MANTENIMIENTO

Antes de realizar cualquier ajuste, servicio o mantenimiento, retire el paquete de baterías de la máquina. Nunca utilice agua o limpiadores químicos para limpiar la máquina. Limpie con un paño seco. Siempre guarde su máquina en un lugar seco. Mantenga limpias las ranuras de ventilación del motor. Mantenga todos los controles de trabajo libres de polvo. Si ve algunas chispas parpadeando en las ranuras de ventilación, esto es normal y no dañará su máquina.

LIMPIEZA

1. Llene el depósito de agua con agua (100 ml o más).
2. Añada 5 g de ácido cítrico al depósito de agua.
3. Inserte un paquete de baterías completamente cargado en la máquina.
4. Encienda la máquina y déjela funcionar hasta que todo el agua en el depósito se agote.

NOTA:

- Evite utilizar la máquina para limpiar durante este proceso a fin de evitar que las sustancias ácidas dañen la superficie de limpieza.
- El vapor emitido durante este proceso puede tener color marrón amarillento, y puede gotas de líquido marrón amarillento, que es la suciedad disuelta en el interior de la máquina y se considera normal.

5. Vuelva a llenar el depósito con agua limpia y deje que la máquina funcione hasta que el vapor parezca normal.
6. Utilice una toalla limpia para limpiar el área de salida de vapor, asegurándose de que no quede ningún residuo de ácido cítrico.

NOTA: Utilizar regularmente el ácido cítrico para la limpieza contribuye a mantener el rendimiento del producto. Siga las recomendaciones de mantenimiento del fabricante y utilice el limpiador recomendado por el fabricante.

7. ALMACENAMIENTO

Antes de guardar, retire el paquete de baterías de la máquina.

1. Permita que el limpiador de vapor se enfríe antes de guardarlo.
2. Retire cualquier accesorio conectado y drene cualquier agua restante en el tanque de agua antes de guardarlo.
3. Guárdelo en un lugar seguro y seco fuera del alcance de los niños.
4. No coloque otros objetos sobre el producto.

8. SOLUCIÓN DE PROBLEMAS

Problema	Causa posible	Solución posible
La máquina se enciende pero no emite vapor y la luz indicadora no se ilumina.	La batería no está bien instalada.	Reinstale la batería.
	Batería defectuosa.	Reemplace con una nueva batería.
La máquina no emite vapor. La luz indicadora sí se ilumina.	No hay agua en el tanque de agua.	Llene con agua.
	Otros problemas.	Póngase en contacto con el agente de servicio.
La emisión de vapor es débil o intermitente.	El nivel de agua en el tanque de agua está bajo.	Llene con agua.

La luz roja parpadea.	Fallo de temperatura de la batería.	Apague la máquina y retire la batería. Espere hasta que la temperatura de la batería vuelva a la normalidad.
		Reemplace con una nueva batería.
	La batería está baja.	Reemplace con un nuevo paquete de baterías o recargue el paquete de baterías.
	Máquina defectuosa.	Póngase en contacto con el agente de servicio.

Positec USA, Inc. Charlotte, NC 28216 USA

you've got the power

www.worx.com

Copyright © 2024, Positec. All Rights Reserved.
Copyright © 2024, Positec. Tous droits réservés.
© Derechos reservados 2024, Positec. Todos los derechos reservados.
AR01714704