Kwikset

68569-001 Rev 01
815

Installation Guide
Guía de instalación

1-800-327-5625
www.kwikset.com

Required tools
Herramientas necesarias

Additional tools (if needed)
Herramientas adicionales
(si es necesario)

wood block
bloque de madera

Parts in the box
Piezas en la caja

Latch
Pestillo

A

B

Not required for all applications.

No se requiere para todas las aplicaciones

Strike
Placa

C

Handleset
Conjunto de manija

D

Lever
Palanca

E

E2

or
o

P

Option 1: Hidden Screws
Opción 1: tornillos ocultos

R

S

Option 2: Visible Screws
Opción 2: tornillos visibles

Screws and accessories
Tornillos y accesorios

J K

L M

N

Q

1 Prepare door and check dimensions
Prepare la puerta y revise las dimensiones

If drilling a new door, use the supplied template and the complete door drilling instructions available at kwikset.com/doorprep

Si va a perforar una puerta nueva, utilice la plantilla suministrada y las instrucciones completas para la perforación de la puerta estan disponibles en kwikset.com/doorprep

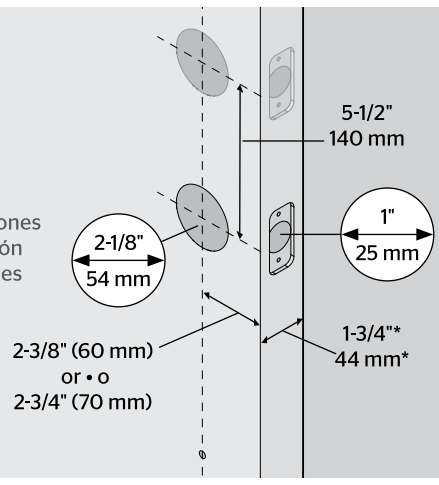

*Call Kwikset to order a thick door handleset and service kit for 2-1/4" (57 mm) thick doors.

*Llame a Kwikset para pedir un conjunto de manija para puertas gruesas y el kit de servicio para puertas gruesas con un espesor de entre 57 mm (2-1/4").

2 Confirm bottom hole location
Confirme la ubicación del orificio inferior

A **Fold supplied template along fold line and place on the exterior side of your door so that the holes in the template are aligned with the holes in your door.**

Doble la plantilla suministrada a lo largo de la línea de pliegue y coloquela sobre el borde exterior de su puerta de manera que los orificios en la plantilla queden alineados con los orificios de su puerta.

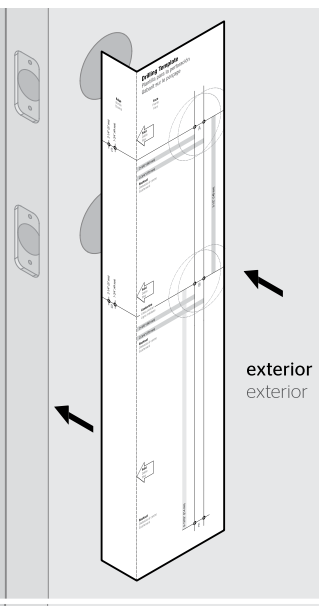

B **If you already have the bottom hole drilled in your door, confirm that it aligns with the hole in the template. If it does not align, drill a new hole in step 2C.**

If the bottom hole is not drilled, use the template to mark the location of the hole on your door. Select the backset that matches the other holes in your door. Drill a new hole in step 2C.

Si el orificio inferior está perforado de antemano en su puerta, confirmar que está alineado con el orificio inferior de la plantilla. Si no está alineado, perforar un nuevo orificio en el paso 2c.

Si el orificio inferior no se perfora, utilice la plantilla para marcar la ubicación del orificio nuevo en la puerta. Asegúrese de que el orificio está alineado con los otros orificios en la puerta. Perfora un nuevo orificio en el paso 2c.



C **Drill new hole if needed.**

Perfore un nuevo orificio inferior si es necesario.

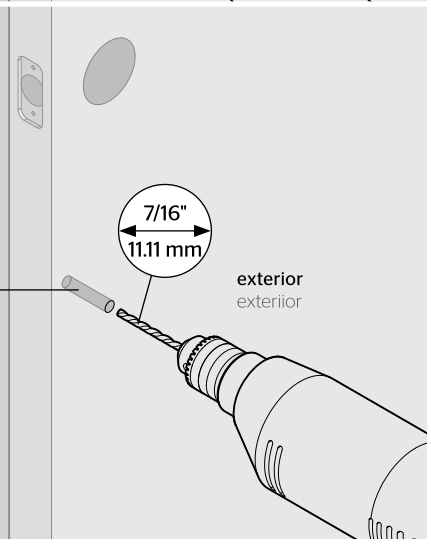

3 Adjust the backset of the bottom latch (if needed)
Ajuste la distancia al centro del pestillo inferior (si es necesario)

A **Hold the latch in front of the door hole, with the latch face flush against the door edge.**

Sostenga el pestillo en frente del orificio de la puerta, con la cara del pestillo al ras con el borde de la puerta.

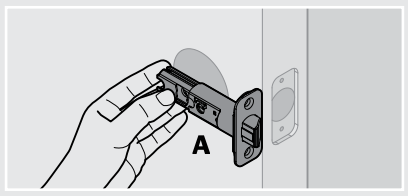

B **If the semicircular hole is centered in the door hole, no adjustment is required. Proceed to step 4.**

If the semicircular hole is NOT centered, adjust latch. See "Latch Adjustment" (step 3C).

Si el orificio de medio círculo está centrado con el orificio de la puerta, no se requiere ajustarlo. Vaya al paso 4.

Si el orificio de medio círculo NO está centrado, ajuste el pestillo. Consulte "Ajuste del pestillo" (el paso 3C).

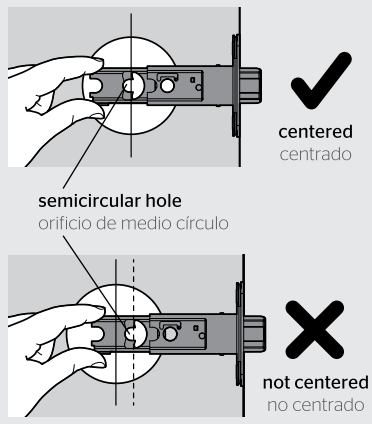

C **Latch Adjustment (only if needed)**
Ajuste del pestillo (si es necesario)

Grasp the pin on both sides of the latch and move it to the longer setting.

Mantenga el pasador en ambos lados del pestillo, y muevalo a la configuración más largo.

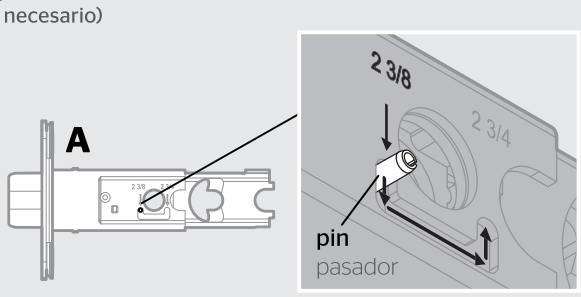

4 Install the bottom latch
Instale el pestillo inferior



The slant of bolt faces in direction that door closes.

La inclinación del perno del pestillo queda en la dirección que cierra la puerta.

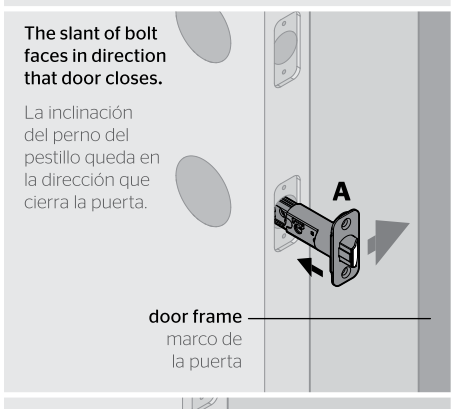

Remove plates.
Remueva las placas.

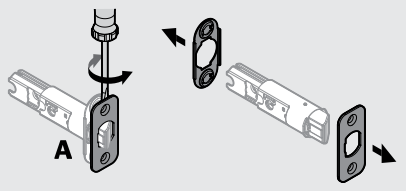

Install drive-in collar
Instale el aro de empuje.

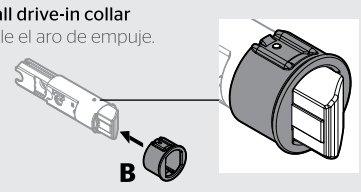

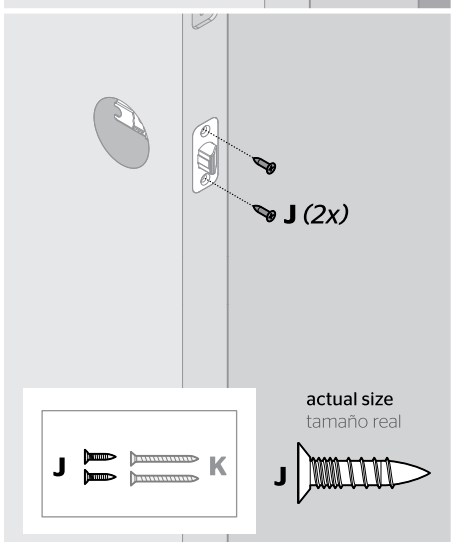

The slant of bolt faces in direction that door closes.

La inclinación del perno del pestillo queda en la dirección que cierra la puerta.

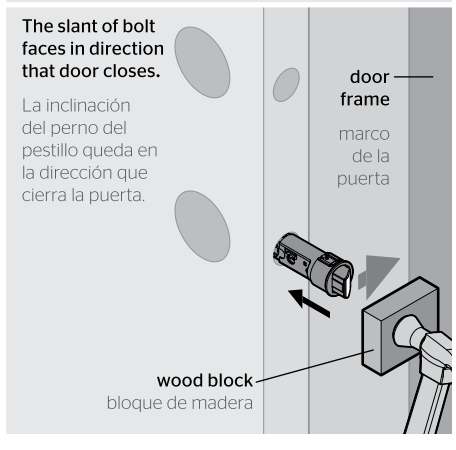

5 Remove lever
Retire la palanca

Option 1: Hidden Screws - Opción 1: tornillos ocultos

A Loosen the pre-installed set screw to remove lever. Do not remove set screw.

Afloje el tornillo de fijación preinstalado para remover la palanca. No retire el tornillo de fijación.



B Pull on paper insert to remove rose cover.

Tire del papel para retirar la cubierta.

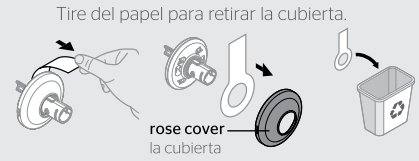

or / o

Option 2: Visible Screws - Opción 2: tornillos visibles

Loosen the pre-installed set screw to remove lever. Do not remove set screw.

Afloje el tornillo de fijación preinstalado para remover la palanca. No retire el tornillo de fijación.

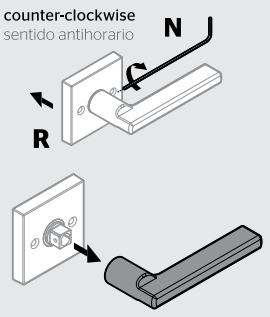

6 Install handleset and lever base
Instale el conjunto de manija y la base de la palanca

A

Hold the handleset on the exterior side of the door and make sure the round edge of the spindle faces the door edge.

Mantenga el conjunto de manija en el lado exterior de la puerta. Asegúrese que el borde redondo del husillo este hacia el borde la puerta.

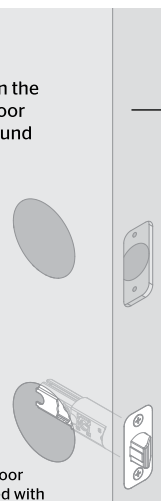

* A special order thick door handleset must be used with the thick door service kit.

* Un conjunto de manija para puertas gruesas de pedido especial debe ser utilizado con el kit de servicio de puertas gruesas.

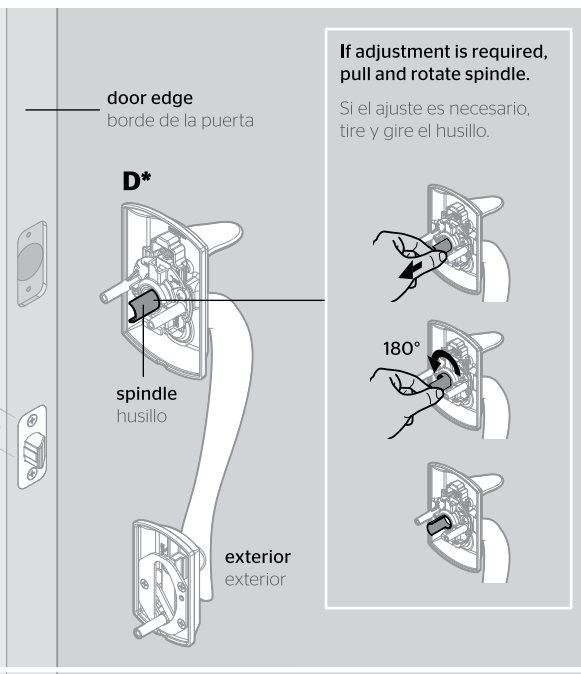

If adjustment is required, pull and rotate spindle.

Si el ajuste es necesario, tire y gire el husillo.

B

Insert the spindle into the semicircular hole in the bottom latch, and insert the bottom post through the bottom hole in the door.

Inserte el husillo en el orificio de medio circulo en el pestillo inferior, y inserte el poste inferior a través del orificio inferior en la puerta.

* If installing the thick door service kit, use the screw provided in the kit.

* Si va a instalar el kit de servicio de puertas gruesas, utilice el tornillo suministrado en el kit.



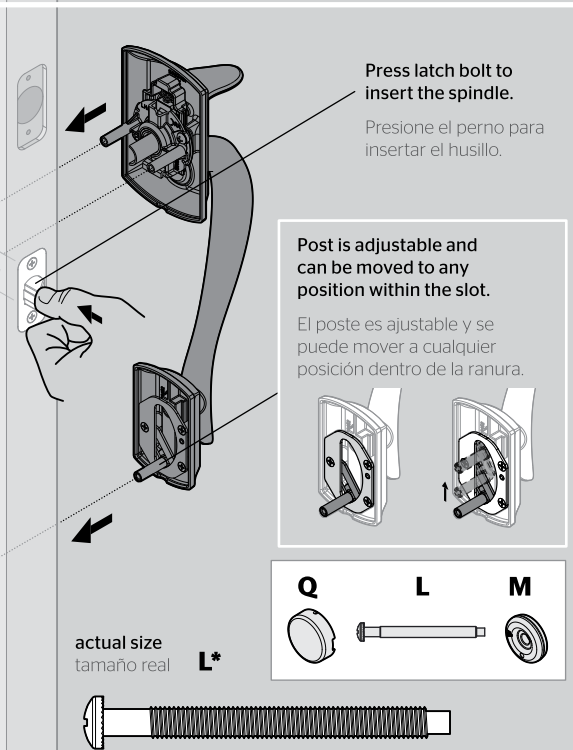

Press latch bolt to insert the spindle.

Presione el perno para insertar el husillo.

Post is adjustable and can be moved to any position within the slot.

El poste es ajustable y se puede mover a cualquier posición dentro de la ranura.

Option 1: Hidden Screws
Opción 1: tornillos ocultos

or / o

Option 2: Visible Screws
Opción 2: tornillos visibles

C Install lever base.
Instale la base de la palanca.

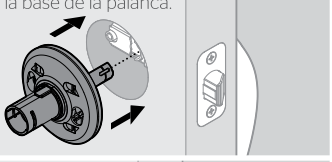

C Install lever base.
Instale la base de la palanca.

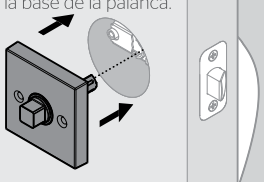

D Push up on lever base while tightening screws to keep latch horizontal and centered.

Empuje hacia arriba la base de la palanca mientras ajusta los tornillos para mantener el pestillo en forma horizontal y centrada.



D Push up on lever base while tightening screws to keep latch horizontal and centered.

Empuje hacia arriba la base de la palanca mientras ajusta los tornillos para mantener el pestillo en forma horizontal y centrada.

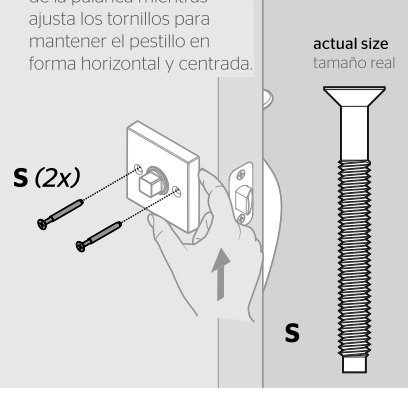

E Snap on rose cover.
Instale la cubierta.

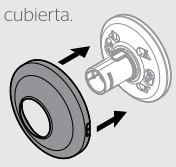

7 Install lever
Instale la palanca

Option 1: Hidden Screws
Opción 1: tornillos ocultos

or / o

Option 2: Visible Screws
Opción 2: tornillos visibles

A If your levers are curved, install the lever that curves downward.

Si sus palancas están curvadas, instale la palanca que se curva hacia abajo.

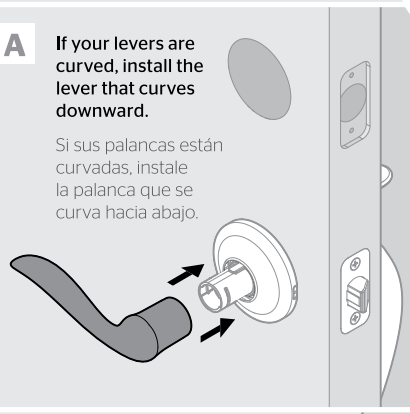

A Reinstall lever handle.

Reinstala la manija.

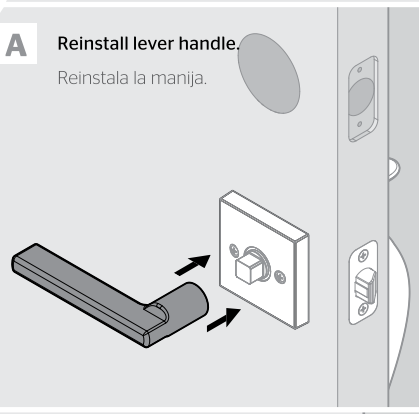

B Tighten the pre-installed set screw.

Ajuste el tornillo de fijación preinstalado.



B Tighten the pre-installed set screw.

Ajuste el tornillo de fijación preinstalado.

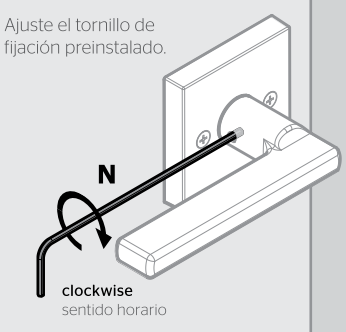

8 Install bottom strike on door frame
Instale la placa inferior en el marco de la puerta

A

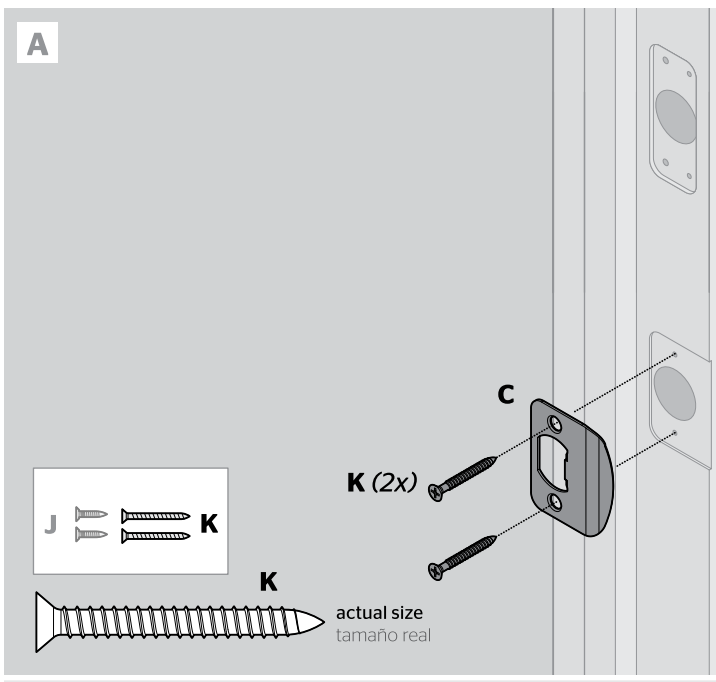

B Close door and test handleset operation. If latch is loose in the strike, adjust the strike tab so it grips the latch bolt better when the door is closed.

Cierre la puerta y pruebe el funcionamiento del conjunto de manija. Si el pestillo queda suelto en la placa, ajuste la lengueta de la placa para que sujete mejor el perno de retención cuando la puerta se encuentre cerrada.

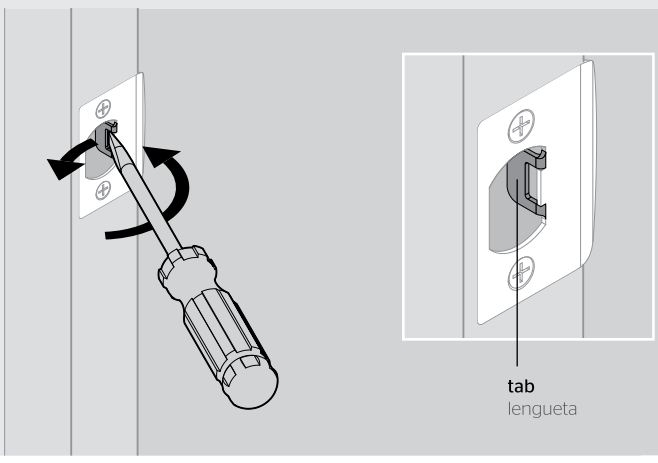

Note: The screws and plastic componenents used to secure the lock to the packaging are not needed for lock installation.

Nota: Los tornillos y los componentes plásticos utilizados para asegurar la cerradura en el embalaje no son necesarios para la instalación de la cerradura.

Register your product at www.kwikset.com/productregistration
Rate your product at www.kwikset.com/reviews

Registre su producto en www.kwikset.com/productregistration
Clasifique su producto en www.kwikset.com/reviews

⚠ **WARNING: This Manufacturer advises that no lock can provide complete security by itself. This lock may be defeated by forcible or technical means, or evaded by entry elsewhere on the property. No lock can substitute for caution, awareness of your environment, and common sense. Builder's hardware is available in multiple performance grades to suit the application. In order to enhance security and reduce risk, you should consult a qualified locksmith or other security professional.**

⚠ ADVERTENCIA: Este Fabricante hace saber que no hay cerrojos que puedan proporcionar completa seguridad por sí mismos. Puede hacerse que falle este cerrojo forzándolo o utilizando medios técnicos, o puede evadirse entrando por otra parte de la propiedad. No hay cerrojos que puedan hacer de sustitutos para la precaución, el estar al tanto del entorno, y el sentido común. Pueden obtenerse piezas de ferretería de constructor con diversos grados de rendimiento para ajustarse a la aplicación. Para realzar la seguridad y reducir los riesgos, debe consultar con un cerrajero capacitado u otro profesional de seguridad.

©2019 Spectrum Brands, Inc.