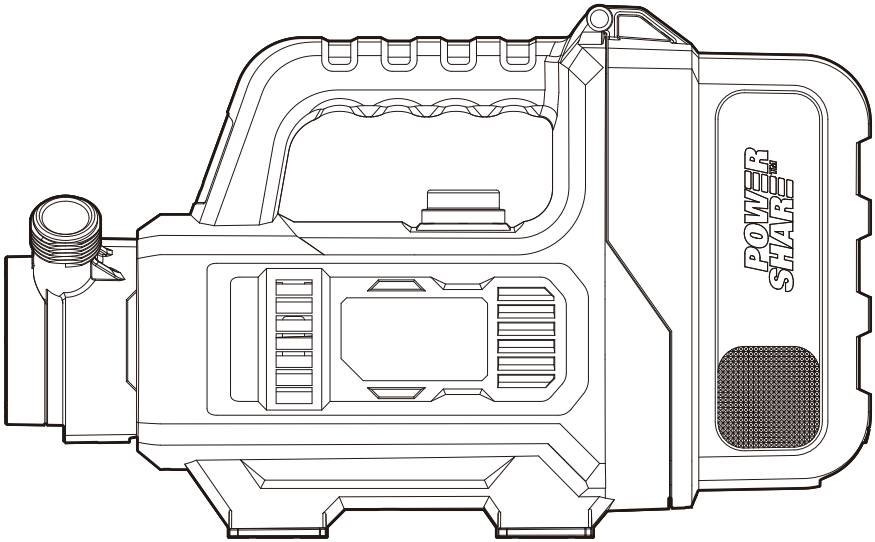

Cordless water transfer pump	**EN**	**P05**
Pompe de transfert sans fil	**F**	**P10**
Bomba de transferencia de agua inalámbrica	**ES**	**P15**

HELPLINE NUMBER
NUMÉRO DU SERVICE D'ASSISTANCE
NÚMERO DE LÍNEA DE AYUDA
1-866-354-WORX (9679)

WG830 WG830.X

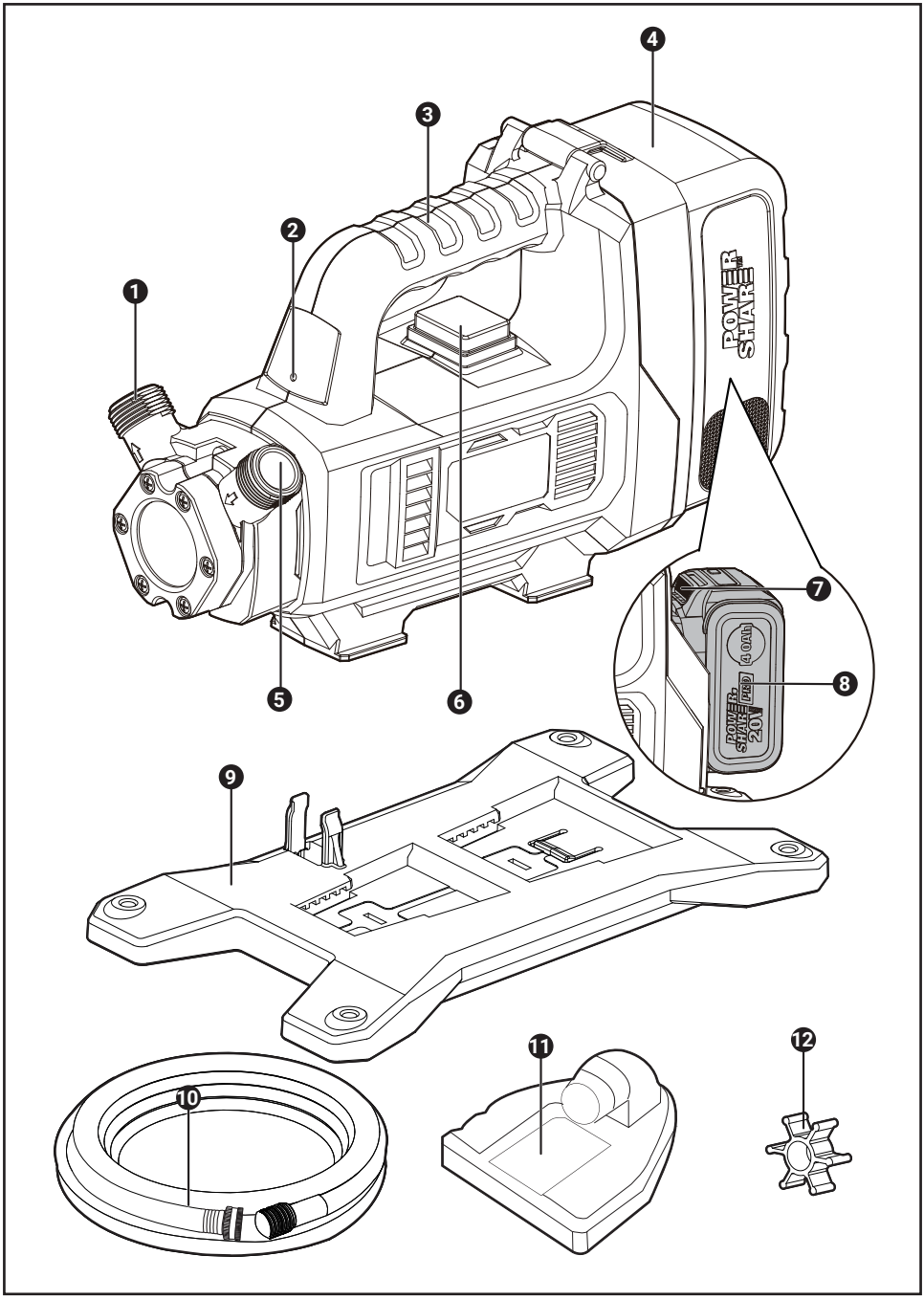
1
2
3
4
5
6
7
8
9
10
11
12
POWER SHARE
POWER SHARE PRO
4.0Ah
20V

A1

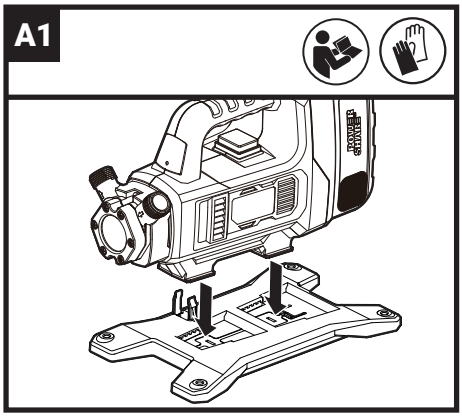

A2

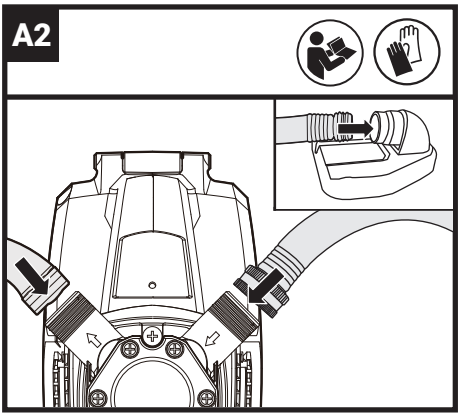

B1

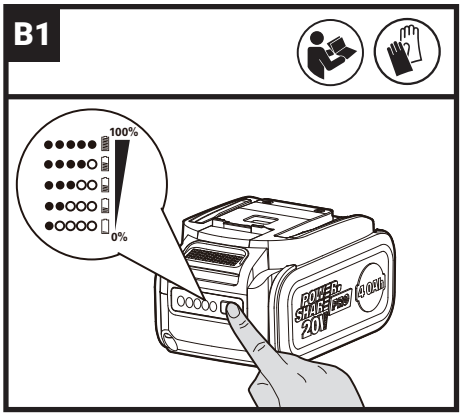
100%
0%
POWER SHARE PRO 20V
4.0Ah

B2

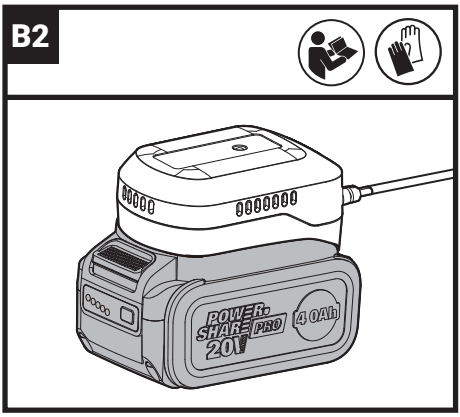
POWER SHARE PRO 20V
4.0Ah

C

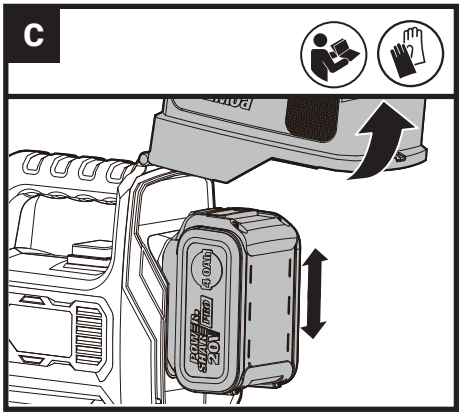
4.0Ah
POWER SHARE PRO 20V

D

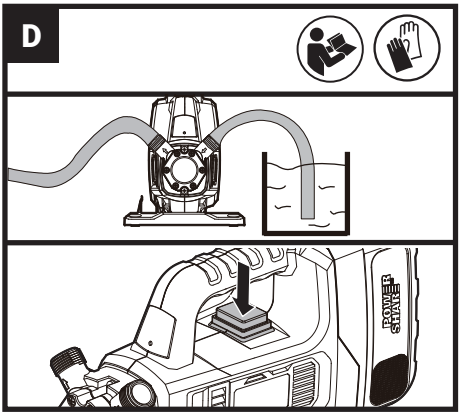
POWER SHARE

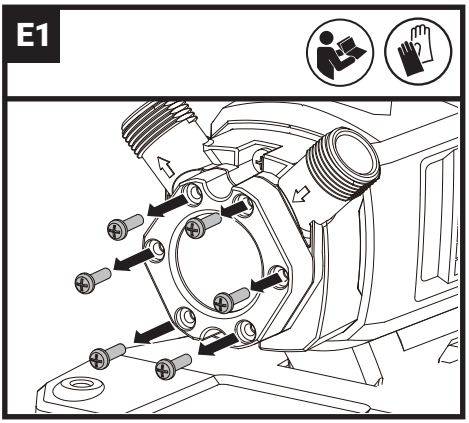
E1

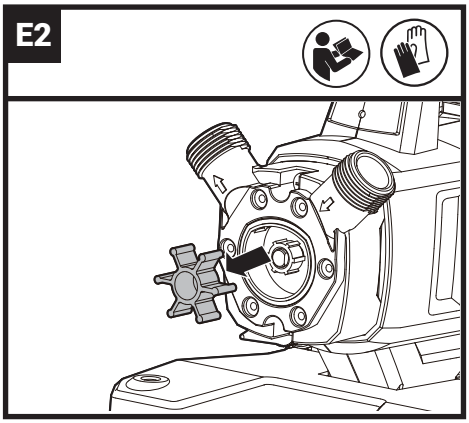
E2

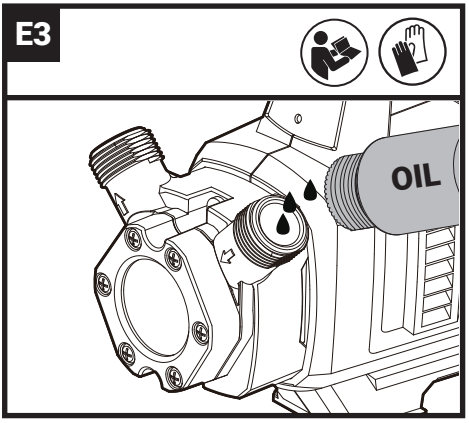
E3
OIL

TABLE OF CONTENTS

1. SAFETY INSTRUCTIONS
2. COMPONENT LIST
3. TECHNICAL DATA
4. INTENDED USE
5. OPERATION INSTRUCTIONS
6. MAINTENANCE
7. TROUBLESHOOTING TABLE

1. SAFETY INSTRUCTIONS PRODUCT SAFETY

⚠ WARNING: This product can expose you to chemicals including lead and Di(2-ethylhexyl) phthalate (DEHP) which are known to the State of California to cause cancer and birth defects or other reproductive harm. For more information go to www.P65Warnings.ca.gov.

GENERAL SAFETY WARNINGS

⚠ WARNING! Read all safety warnings and all instructions. *Failure to follow the warnings and instructions may result in electric shock, fire and/or serious injury.*

Save all warnings and instructions for future reference.

- Always disconnect the appliance from the battery pack before assembling, disassembling or cleaning.
- Appliances can be used by persons with reduced physical, sensory or mental capabilities or lack of experience and knowledge if they have been given supervision or instruction concerning use of the appliance in a safe way and if they understand the hazards involved.
- Children shall not play with the appliance.
- Pumps without indication that they are protected against the effect of freezing shall not be left outside during freezing weather conditions.

ADDITIONAL SAFETY WARNINGS

WARNING:

1. Acceptable For Indoor Use Only. ENCLOSURE TYPE 2.
2. CAUTION! This Pump Has Been Evaluated for Use With Water Only.
3. Risk Of Electric Shock – This Pump Has Not Been Investigated For Use In Swimming Pool Or Marine Areas.
4. always keep the battery pack and battery cartridge dry and cleaning.
5. The pump is NOT designed for drinking water.
6. THIS PUMP IS FOR WATER ONLY

a) DO NOT PUMP FLAMMABLE LIQUIDS

b) DO NOT PUMP CORROSIVE LIQUIDS

c) DO NOT PUMP GASOLINE/DIESEL/PETROL

7. Do not insert battery into the pump or insert the battery into the charger where flammable vapors are present. A small spark may occur and ignite any surrounding flammable liquid, possibly damaging the surrounding environment and presenting a health risk.
8. Remove or disconnect the battery pack after using and before carrying out user maintenance or cleaning on the appliance.
9. The appliance shall not be left unattended while it is connected to the battery pack.
10. The appliance is not to be used if it has been dropped, if there are visible signs of damage or if it is leaking.
11. Keep the appliance out of reach of children when it is energized or cooling down.

WARNING – TO REDUCE THE RISK OF BURNS, FIRE, ELECTRIC SHOCK, OR INJURY TO PERSONS:

1. Close supervision is necessary when this appliance is used by, on, or near children or invalids.
2. Use this appliance only for its intended use as described in this manual. Do not use attachments not recommended by the manufacturer.
3. Never operate this appliance if it has a damaged battery pack, if it is not working properly, if it has been dropped or damaged, or dropped into water. Return the appliance to a service center for examination and repair.
4. Never drop or insert any object into any opening.
5. Do not operate where aerosol (spray) products are being used or where oxygen is being administered.
6. Always turn all controls to “off” first, then remove the battery pack.

7. WARNING - During use, do not place or leave the appliance where it is expected to be damage by an animal.
8. WARNING – Use only the charger supplied by the manufacturer to recharge or listed in this instruction.
9. WARNING – Use only the battery or battery pack supplied by the manufacturer or listed in this instruction.

SAFETY WARNINGS FOR BATTERY PACK

a) Do not dismantle, open or shred cells or battery pack.

b) Do not expose battery pack to heat or fire. Avoid storage in direct sunlight.

c) Do not short-circuit a battery pack. Do not store battery packs haphazardly in a box or drawer where they may short-circuit each other or be short-circuited by conductive materials. When battery pack is not in use, keep it away from other metal objects, like paper clips, coins, keys, nails, screws or other small metal objects, that can make a connection from one terminal to another. Shorting the battery terminals together may cause burns or a fire.

d) Do not subject battery pack to mechanical shock.

e) In the event of battery leaking, do not allow the liquid to come into contact with the skin or eyes. If contact has been made, wash the affected area with copious amounts of water and seek medical advice.

f) Do not use any battery pack which is not designed for use with the equipment.

g) Keep battery pack out of the reach of children.

h) Always purchase the battery pack recommended by the device manufacturer for the equipment.

I) Keep battery pack clean and dry.

j) Wipe the battery pack terminals with a clean dry cloth if they become dirty.

k) Battery pack needs to be charged before use. Always use the correct charger and refer to the manufacturer's instructions or equipment manual for proper charging instructions.

l) Do not leave battery pack on prolonged charge when not in use.

m) After extended periods of storage, it may be necessary to charge and discharge the battery pack several times to obtain maximum performance.

n) Recharge only with the charger specified by Worx. Do not use any charger other than that specifically provided for use with the equipment.

o) Retain the original product literature for future reference.

p) Use only the battery pack in the application for which it was intended.

q) Remove the battery from the equipment when not in use.

r) Dispose of properly.

s) Do not mix cells of different manufacture, capacity, size or type within a device.

t) Keep the battery away from microwaves and high pressure.

SYMBOLS

	To reduce the risk of injury, user must read instruction manual
	Warning
	Wear protective gloves
	Do not burn
	Batteries may enter water cycle if disposed improperly, which can be hazardous for ecosystem. Do not dispose of waste batteries as unsorted municipal waste.
 Li-Ion	Li-Ion battery, battery must be recycled

call 2 recycle®

POSITEC Inc. has established a partnership with the RBRC Corporation to recycle any Positec batteries with the RBRC-call2recycle seal. For environmental protection, please do not discard batteries in the trash. After the batteries' life cycle is ended, then please call 1-800-822-8837 for a free service that will properly dispose of the battery.

2. COMPONENT LIST

1.	**OUTLET**
2.	**WORK LIGHT**
3.	**HANDLE**
4.	**BATTERY COMPARTMENT**
5.	**INLET**
6.	**ON/OFF BUTTON**
7.	**BATTERY PACK RELEASE BUTTON ***
8.	**BATTERY PACK ***
9.	**BASE PLATE**
10.	**INLET HOSE**
11.	**INTAKE FILTER**
12.	**SPARE IMPELLER**

*** Not all the accessories illustrated or described are included in standard delivery.**

3. TECHNICAL DATA

Type **WG830 WG830.X (830 - designation of machinery, representative of battery-operated water pump)**

	WG830 WG830.X* **
Voltage	20 V ⎓ Max.**
Max flow rate	5.75 GPM (1300 L/h)
Max suction height	5.9 ft (1.8 m)
Max lift head height	32.8 ft (10 m)
Discharge port	3/4" garden hose thread
Maximum water temperature	104 °F (40 °C)
Minimum water temperature	50 °F (10 °C)
Battery type	Lithium-ion
Machine weight (bare tool)	3.91 lbs (1.77 kg)

** Voltage measured without workload. Initial battery voltage reaches maximum of 20 volts. Nominal voltage is 18 volts.
*** X=1-999, A-Z, M1-M9 there are only used for different customers, there are no safe relevant changes between these models.

SUGGESTED BATTERIES AND CHARGERS

Category	Type	Capacity
20V Battery	WA3674	4.0 Ah
20V Charger	WA3801	2.0 A

We recommend that you purchase your accessories from the same store that sold you the tool. Refer to the accessory packaging for further details. Store personnel can assist you and offer advice.

4. INTENDED USE

This water pump is designed to empty water heaters, tanks, and similar containers.

5. OPERATION INSTRUCTIONS

NOTE: Read instruction handbook before operation this machine.

ASSEMBLY & OPERATION

ACTION	FIGURE
ASSEMBLY	
Secure to base plate	See Fig. A1

Connecting the inlet and outlet hose	See Fig. A2
Checking the battery charge condition. **NOTE:** Fig. B1 only applies for the battery pack with battery indicator light.	See Fig. B1
Charging the battery pack **NOTE:** The battery is shipped uncharged. The battery must be fully charged before the first use. More details can be found in charger's manual.	See Fig. B2
Fitting/removing the battery pack **NOTE:** Press the battery pack release buttton before removing the battery pack.	See Fig. C
OPERATION	See Fig. D

PUMPING TIPS

1. Ensure the water hoses are securely sealed to the machine during assembly. Use sealing tape if necessary to improve the seal.
2. Make sure the water hoes are properly secured to prevent it from moving or flailing when the pump is turned on.
3. Keep the pump inlet/outlet clean and free of debris. Check the inlet/outlet before each use.
4. Never allow the pump to run dry, as this may cause damage. If the pump begins to draw in air, turn it off immediately.
5. The pump is intended for use with clean water only.
6. After use, disconnect the inlet and outlet hoses, and drain any remaining water from the pump.

6. MAINTENANCE

WARNING: Remove the battery pack from the machine before carrying out any servicing, cleaning or maintenance.

Machine cleaning

Wipe clean with a dry cloth. Always store the machine in a secure, dry place out of the reach of children.
Do not place other objects on the machine. Employ only the same replacements for it may contribute to the damage of product when using other replacements.

Machine maintenance

- Inspect the impeller before each use. If the impeller is clogged or damaged, clean or replace the impeller. (See Fig. E1, E2)
- Regular lubrication is recommended to ensure optimal performance and extend the machine's service life. (See Fig. E3)
  Before first use or reuse after a long period of inactivity, add 2–3 sprays or drops of lubricant (recommended: WD-40 or silicone oil) into the water inlet. This helps ensure smooth operation and prolongs the life of the impeller.

For Battery tools

The ambient temperature range for the use and storage of tool and battery is 0 °C~45 °C (32 °F~113 °F).
The recommended ambient temperature range for the charging system during charging is 0 °C~40 °C (32 °F~104 °F).

Details regarding safe disposal of used batteries
At the end of the life of the appliance, remove the battery pack safely before disposing of the appliance. Do not throw batteries away or throw them in the normal trash can. Also do not dispose of the battery with the machine. Remove the used battery pack from the appliance and dispose of it at the nearest or convenient dedicated recycling facility. If in doubt, consult your local environmental protection department. Batteries may enter water cycle if disposed improperly, which can be hazardous for ecosystem. Do not dispose of waste batteries as unsorted municipal waste.

7. TROUBLESHOOTING

WARNING: SWITCH THE MACHINE OFF AND REMOVE THE BATTERY PRIOR TO ANY TROUBLESHOOTING.

Problem	Solution
The machine fails to pump.	A. The inlet/outlet hose is clogged or damaged. Clean or replace the inlet/outlet hose. B. The inlet connection is not sealed. Use sealing tape to improve the seal. C. The impeller is clogged or damaged, clean or replace the impeller. D. Other problems. Contact your service agent.

The machine can not be turned on.	A. The battery packs are out of power. Recharge the battery packs or replace new battery packs. B. Other problems. Contact your service agent.

Positec USA, Inc. Charlotte, NC 28208 USA

TABLE DES MATIÈRES

1. INSTRUCTIONS DE SÉCURITÉ
2. LISTE DES ÉLÉMENTS
3. DONNÉES TECHNIQUES
4. UTILISATION PRÉVUE
5. INSTRUCTIONS D'UTILISATION
6. ENTRETIEN
7. TABLEAU DE DÉPANNAGE

1. INSTRUCTIONS DE SÉCURITÉ
SÉCURITÉ DU PRODUIT

⚠ AVERTISSEMENT: Ce dispositif peut vous exposer aux produits chimiques notamment le plomb et le di-phtalate (de 2-éthylhexyle) (DEHP) qui sont reconnus dans l'État de Californie comme causant des cancers et des anomalies congénitales ou d'autres anomalies de la reproduction. Pour en savoir plus, veuillez consulter le site www.P65Warnings.ca.gov.

AVERTISSEMENTS GÉNÉRAUX EN MATIÈRE DE SÉCURITÉ

⚠ AVERTISSEMENT! Lisez et assimilez toutes les instructions. Le non-respect des instructions ci-après peut entraîner un risque de choc électrique, d'incendie et/ou de blessures graves.

Conserver tous les avertissements et instructions pour pouvoir les consulter ultérieurement.

- Toujours débrancher l'appareil de la batterie avant de l'assembler, de le démonter ou de le nettoyer.
- Les appareils peuvent être utilisés par des personnes ayant des capacités physiques, sensorielles ou mentales réduites ou manquant d'expérience et de connaissances, à condition qu'elles soient supervisées ou instruites quant à l'utilisation sécuritaire de l'appareil et qu'elles comprennent les dangers associés.
- Les enfants ne doivent pas jouer avec l'appareil.
- Les pompes ne disposant pas d'une indication de protection contre le gel ne doivent pas être laissées à l'extérieur par temps de gel.

AVERTISSEMENTS DE SÉCURITÉ SUPPLÉMENTAIRES

AVERTISSEMENT :

1. Convient uniquement pour une utilisation intérieure. Enceinte de type 2.
2. ATTENTION! Cette pompe a été évaluée uniquement pour une utilisation avec de l'eau.
3. Risque de choc électrique – Cette pompe n'a pas été testée pour une utilisation dans les piscines ou les zones marines.
4. Garder toujours le pack batterie et la cartouche de batterie au sec et propres.
5. La pompe n'est PAS conçue pour l'eau potable.
6. CETTE POMPE EST UNIQUEMENT POUR L'EAU

a) NE PAS POMPER DE LIQUIDES INFLAMMABLES

b) NE PAS POMPER DE LIQUIDES CORROSIFS

c) NE PAS POMPER D'ESSENCE / DIESEL / CARBURANT

7. Ne pas insérer la batterie dans la pompe ou dans le chargeur en présence de vapeurs inflammables. Une petite étincelle peut se produire et enflammer un liquide inflammable environnant, pouvant endommager l'environnement et présenter un risque pour la santé.
8. Retirer ou déconnectez le pack batterie après utilisation et avant toute opération de maintenance ou de nettoyage.
9. L'appareil ne doit pas être laissé sans surveillance lorsqu'il est connecté au pack batterie.
10. L'appareil ne doit pas être utilisé s'il est tombé, présente des signes visibles de dommages ou fuit.
11. Garder l'appareil hors de portée des enfants lorsqu'il est sous tension ou en phase de refroidissement.

AVERTISSEMENT – POUR RÉDUIRE LES RISQUES DE BRÛLURES, D'INCENDIE, DE CHOC ÉLECTRIQUE OU DE BLESSURES:

1. Une surveillance étroite est nécessaire lorsque cet appareil est utilisé par ou près d'enfants ou de personnes invalides.
2. Utiliser cet appareil uniquement à des fins prévues, telles que décrites dans ce manuel. N'utilisez pas d'accessoires non recommandés par le fabricant.

3. Ne jamais utiliser cet appareil si le pack batterie est endommagé, s'il ne fonctionne pas correctement, s'il est tombé ou a été endommagé, ou s'il est tombé dans l'eau. Retournez l'appareil à un centre de service pour examen et réparation.
4. Ne jamais laisser tomber et n'insérer aucun objet dans une quelconque ouverture.
5. Ne pas utiliser l'appareil à proximité de produits aérosols (sprays) ou lorsque de l'oxygène est administré.
6. Toujours couper tous les contrôles en position « arrêt » avant de retirer le pack batterie.
7. AVERTISSEMENT – Pendant l'utilisation, ne ne pas placer pas et ne pas laisser l'appareil dans un endroit où il pourrait être endommagé par un animal.
8. AVERTISSEMENT – Utiliser uniquement le chargeur fourni par le fabricant ou mentionné dans cette notice pour recharger.
9. AVERTISSEMENT – Utiliser uniquement la batterie ou le pack batterie fourni par le fabricant ou mentionné dans cette notice.

CONSIGNES GÉNÉRALES DE SÉCURITÉ CONCERNANT LA BATTERIE

a) Ne pas démonter, ouvrir ou déchiqueter le bloc batterie.
b) Ne pas exposer le bloc batterie à la chaleur ou au feu. Evitez de ranger la batterie dans un endroit exposé à la lumière directe du soleil.
c) Ne pas court-circuiter une batterie. Ne stockez pas les blocs batterie en vrac dans une boîte ou un tiroir où ils peuvent se court-circuiter ou être court-circuités par d'autres objets métalliques. Lorsque le bloc batterie n'est pas utilisé, conservez-le loin d'autres objets métalliques, tels que des trombones, des pièces de monnaie, des clés, des clous, des vis ou d'autres objets métalliques de petite taille, qui pourraient établir une connexion d'un terminal à l'autre. Le fait de créer un court-circuit entre les bornes de la batterie peut causer des brûlures ou des incendies.
d) Ne pas soumettre la batterie à des chocs mécaniques.
e) En cas de fuite de la batterie, ne pas laisser le liquide entrer en contact avec la peau ou les yeux. Si un contact a été effectué, laver la zone touchée avec beaucoup d'eau et consulter un médecin.
f) Ne pas utiliser de batterie qui n'a pas été conçue pour être utilisée avec cet appareil.
g) Maintenez la batterie hors de portée des enfants.
h) Achetez toujours une batterie recommandée par le fabricant de l'appareil.
i) Conservez le bloc batterie propre et sec.
j) Essuyez les bornes de la batterie avec un chiffon propre et sec si elles deviennent sales.
k) La batterie doit être chargée avant son utilisation. Utilisez toujours le chargeur adapté et reportez-vous aux instructions du fabricant ou au manuel de l'équipement pour suivre les instructions concernant la procédure de charge.
l) Ne laissez pas le bloc batterie en charge prolongée lorsqu'il n'est pas utilisé.
m) Après de longues périodes de stockage, il peut être nécessaire de charger et de décharger la batterie plusieurs fois pour obtenir des performances optimales.
n) Rechargez le bloc batterie uniquement avec le chargeur spécifié par Worx. N'utilisez pas un chargeur autre que celui spécifiquement conçu pour être utilisé avec l'équipement.
o) Conservez la documentation originale du produit pour référence ultérieure.
p) Utilisez uniquement la batterie dans l'application pour laquelle elle a été prévue.
q) Retirez la batterie de l'équipement lorsqu'il n'est pas utilisé.
r) Éliminez la batterie de façon adéquate.
s) Ne pas mélanger des cellules de fabricants, de capacités, de tailles ou de type différents dans un appareil.
t) N'exposez pas la batterie à des micro-ondes et de la haute pression.

SYMBOLES

	Afin de réduire les risques de blessure, l'utilisateur doit lire ce mode d'emploi

	Avertissement
	Toujours porter des gants de protection.
	Ne pas jeter au feu
	Les batteries peuvent s'introduire dans le cycle de l'eau si elles sont éliminées de manière inappropriée, ce qui peut être dangereux pour l'écosystème. Ne pas éliminer les batteries usagées avec les déchets municipaux non triés.
 Li-Ion	Batterie Li-ion. Les batteries doivent être recyclées en collecte sélective
	call2recycle® POSITEC Inc. a formé un partenariat avec RBRC Corporation pour le recyclage des batteries Positec portant le sceau RBRC-call2recycle. Pour la protection de l'environnement, veillez à ne pas jeter les batteries aux poubelles. À la fin du cycle de vie de la batterie, appelez 1-800-822-8837 pour un service gratuit qui mettra la batterie au rebut selon les règles de l'art.

2. LISTE DES ÉLÉMENTS

1.	**SORTIE**
2.	**LUMIÈRE DE FONCTIONNEMENT**
3.	**POIGNÉE**
4.	**COMPARTIMENT À BATTERIE**
5.	**ENTRÉE**
6.	**BOUTON MARCHE/ARRÊT**
7.	**BOUTON DE LIBÉRATION DE LA BATTERIE ***
8.	**BATTERIE ***
9.	**PLAQUE DE BASE**
10.	**TUYAU D'ENTRÉE**
11.	**FILTRE D'ADMISSION**
12.	**HÉLICE DE RECHANGE**

*** Tous les accessoires illustrés ou décrits ne sont pas inclus dans une livraison standard.**

3. DONNÉES TECHNIQUES

Type **WG830 WG830.X (830 - désignation de la machine, représentant une pompe à eau fonctionnant sur batterie)**

	WG830 WG830.X* **
Tension	20 V ⎓ Max.**
Débit maximal	1300 L/h (5.75 GPM)
Hauteur d'aspiration maximale	1.8 m (5.9 ft)
Hauteur de refoulement maximale	10 m (32.8 ft)
Orifice de refoulement	Filetage du tuyau d'arrosage 3/4"
Température maximale de l'eau	40 °C (104 °F)
Température minimale de l'eau	10 °C (50 °F)
Type de batterie	Lithium-Ion
Poids de l'outil (Outil nu)	1.77 kg (3.91 lbs)

**X peut être suivi d'un ou deux caractères. Tous les modèles sont identiques, sauf le numéro de modèle et la marque. Le suffixe dans les modèles peut être un nombre allant de « 1 » à « 999 » ou une lettre anglaise « A » à « Z » ou « M1 » à « M9 » qui signifie la différence entre les paquets ou les accessoires emballés dans l'emballage.
***Tension mesurée hors fonctionnement. La tension initiale de la batterie atteint le maximum de 20 volts. La tension nominale est de 18 V.

BATTERIES ET CHARGEURS RECOMMMANDÉS

Catégorie	Modèle	Capacité
20V Batterie	WA3674	4.0 Ah
20V Chargeur	WA3801	2.0 A

Nous vous recommandons d'acheter vos accessoires dans le magasin qui vous a vendu l'outil. Pour de plus amples renseignements, consultez l'emballage de l'accessoire. Le personnel du magasin peut également vous conseiller.

4. UTILISATION PRÉVUE

Cette pompe à eau est conçue pour vider les Chauffe-eaux, réservoirs et autres contenants similaires.

5. INSTRUCTIONS D'UTILISATION

Remarque : Avant d'utiliser la machine, bien lire le mode d'emploi.

ASSEMBLAGE & FONCTIONNEMENT

ACTION	SCHÉMA
ASSEMBLAGE	
Fixer à la plaque de base	Voir Fig. A1
Connexion du tuyau d'entrée et de sortie	Voir Fig. A2
Vérification de l'état de charge de batterie **REMARQUE :** La Fig. B1 ne s'applique qu'aux batteries disposant d'un témoin lumineux de batterie.	Voir Fig. B1
Recharge de la batterie **REMARQUE :** La batterie est livrée non chargée. La batterie doit être complètement chargée avant la première utilisation. Des informations supplémentaires sont disponibles dans le manuel du chargeur.	Voir Fig. B2
Installation et retrait du bloc de batteries **REMARQUE :** Appuyez d'abord sur le bouton de libération de la pile avant de retirer le bloc-piles.	Voir Fig. C
FONCTIONNEMENT	Voir Fig. D

CONSEILS DE POMPAGE

1. Vous assurer que que les tuyaux d'eau sont bien scellés à la machine pendant l'assemblage. Utiliser du ruban d'étanchéité au besoin pour améliorer le joint.
2. Vous assurer que que les tuyaux sont bien fixés pour éviter qu'ils ne bougent ou ne fouettent lorsque la pompe est en marche.
3. Garder les entrées/sorties de la pompe propres et exemptes de débris. Vérifiez-les avant chaque utilisation.
4. Ne jamais laisser la pompe fonctionner à sec, car cela pourrait l'endommager. Si elle commence à aspirer de l'air, l'éteindre immédiatement.
5. La pompe est conçue pour être utilisée uniquement avec de l'eau propre.
6. Après usage, déconnecter les tuyaux d'entrée et de sortie, puis videz l'eau restante de la pompe.

6. ENTRETIEN

AVERTISSEMENT: Retirer le bloc-piles de l'outil avant d'effectuer tout ajustement, entretien ou maintenance.

Nettoyage de la machine

L'essuyer avec un chiffon sec. Toujours entreposer la machine dans un endroit sec, sécuritaire et hors de la portée des enfants.
Ne pas placer d'autres objets sur la machine.
Utiliser uniquement des pièces de rechange identiques — d'autres pièces pourraient endommager l'équipement.

Entretien de la machine

- Inspecter l'hélice avant chaque utilisation. Si elle est bloquée ou endommagée, la nettoyer ou la remplacer. (Voir Fig. E1, E2)
- Une lubrification régulière est recommandée pour assurer des performances optimales et prolonger la durée de vie de l'appareil. (Voir Fig. E3)
  Avant la première utilisation ou en cas de réutilisation après une longue période d'inactivité, ajoutez 2 ou 3 pulvérisations ou gouttes de lubrifiant (recommandé : WD-40

ou huile de silicone) dans l'entrée d'eau. Cela permet d'assurer un fonctionnement fluide et de prolonger la durée de vie de la turbine.

Pour les outils de la batterie

La plage de température ambiante pour l'utilisation et le stockage de l'outil et de la batterie est 0 °C à 45 °C (32 °F-113 °F).
La plage de température ambiante recommandée pour le système de charge pendant la charge est de 0 °C à 40 °C (32 °F-104 °F).

Détails concernant l'élimination sécuritaire des piles usagées
À la fin de la vie utile de l'appareil, retirer le bloc-piles en toute sécurité avant de vous débarrasser de l'appareil. Ne pas jeter les piles à la poubelle ni dans les ordures normales. Ne pas jeter non plus la pile avec l'appareil. Retirer le bloc-piles usagé de l'appareil et déposez-le dans l'installation de recyclage spécialisée la plus proche ou la plus pratique. En cas de doute, consulter votre service local de protection de l'environnement. Les piles peuvent entrer dans le cycle de l'eau si elles sont mal éliminées, ce qui peut être dangereux pour l'écosystème. Ne pas incorporer les piles usagées dans les déchets municipaux non triés.

7. TABLEAU DE DÉPANNAGE

⚠ AVERTISSEMENT: ÉTEIETEINDRE ET RETIRER LA BATTERIE AVANT DE CHERCHER À RÉSOUDRE LA PANNE.

PROBLÈME	SOLUTION
La machine ne pompe pas	A. Le tuyau d'entrée ou de sortie est obstrué ou endommagé. Le nettoyer ou le remplacer. B. Le raccord d'entrée n'est pas bien scellé. Utilisez du ruban d'étanchéité pour améliorer le joint. C. L'hélice est bloquée ou endommagée. La nettoyer ou la remplacer. D. Autres problèmes. Contacter votre service après-vente.
La machine ne s'allume pas	A. Les batteries sont déchargées. Les recharger ou les remplacer. B. Autres problèmes. Contacter votre service après-vente.

ÍNDICE

1. INSTRUCCIONES DE SEGURIDAD
2. LISTA DE PARTES
3. DATOS TÉCNICOS
4. USO PREVISTO
5. INSTRUCCIONES DE USO
6. MANTENIMIENTO
7. TABLA DE RESOLUCIÓN DE PROBLEMAS

1. INSTRUCCIONES DE SEGURIDAD SEGURIDAD DEL PRODUCTO

⚠ ADVERTENCIA: Este producto puede exponerlo a sustancias químicas, como plomo y di (2-etilhexilo) ftalato (DEHP), que el estado de California reconoce como causantes de cáncer y defectos de nacimiento u otros daños reproductivos. Para más información visite www.P65Warnings.ca.gov.

ADVERTENCIAS GENERALES DE SEGURIDAD

⚠ ¡ADVERTENCIA! Lea y comprenda todas las instrucciones. *El no seguir todas las instrucciones a continuación puede ocasionar descargas eléctricas, incendios y/o heridas graves.*

Conserve todas las advertencias e instrucciones para consulta futura.

- Siempre desconecte el aparato del paquete de baterías antes de ensamblar, desarmar o limpiar.
- Los aparatos pueden ser utilizados por personas con capacidades físicas, sensoriales o mentales reducidas o con falta de experiencia y conocimiento, siempre que hayan recibido supervisión o instrucciones sobre el uso seguro del aparato y comprendan los riesgos involucrados.
- Los niños no deben jugar con el aparato.
- Las bombas que no indiquen que están protegidas contra el efecto de la congelación no deben dejarse afuera durante condiciones climáticas de congelación.

ADVERTENCIAS ADICIONALES DE SEGURIDAD

ADVERTENCIA:

1. Aceptable solo para uso en interiores. Tipo de carcasa 2.
2. ¡PRECAUCIÓN! Esta bomba ha sido evaluada únicamente para uso con agua.
3. Riesgo de descarga eléctrica: esta bomba no ha sido investigada para su uso en piscinas o áreas marinas.
4. Mantenga siempre el paquete de baterías y el cartucho de baterías secos y limpios.
5. La bomba NO está diseñada para agua potable.
6. ESTA BOMBA ES SOLO PARA AGUA

a) NO BOMBEAR LÍQUIDOS INFLAMABLES

b) NO BOMBEAR LÍQUIDOS CORROSIVOS

c) NO BOMBEAR GASOLINA/DIÉSEL/COMBUSTIBLE

7. No inserte la batería en la bomba ni en el cargador donde haya vapores inflamables presentes. Puede generarse una pequeña chispa que encienda cualquier líquido inflamable cercano, lo que podría dañar el ambiente y representar un riesgo para la salud.
8. Retire o desconecte el paquete de baterías después de usarlo y antes de realizar mantenimiento o limpieza del aparato.
9. El aparato no debe dejarse desatendido mientras esté conectado al paquete de baterías.
10. No use el aparato si ha caído, si presenta signos visibles de daño o si tiene fugas.
11. Mantenga el aparato fuera del alcance de los niños cuando esté energizado o enfriándose.

ADVERTENCIA – PARA REDUCIR EL RIESGO DE QUEMADURAS, INCENDIOS, DESCARGAS ELÉCTRICAS O LESIONES A PERSONAS:

1. Se requiere supervisión cercana cuando este aparato sea utilizado por, sobre o cerca de niños o personas inválidas.
2. Use este aparato solo para el propósito para el que fue diseñado según se describe en este manual. No use accesorios no recomendados por el fabricante.
3. Nunca opere este aparato si tiene el paquete de

baterías dañado, si no funciona correctamente, si ha caído o sido dañado, o si ha caído al agua. Devuelva el aparato a un centro de servicio para su revisión y reparación.

4. Nunca deje caer ni inserte ningún objeto en ninguna abertura.
5. No opere donde se estén usando productos en aerosol (spray) o donde se administre oxígeno.
6. Siempre ponga todos los controles en "apagado" primero, luego retire el paquete de baterías.
7. ADVERTENCIA – Durante el uso, no coloque ni deje el aparato en lugares donde pueda ser dañado por un animal.
8. ADVERTENCIA – Use únicamente el cargador suministrado por el fabricante o listado en estas instrucciones para recargar.
9. ADVERTENCIA – Use únicamente la batería o paquete de baterías suministrado por el fabricante o listado en estas instrucciones.

ADVERTENCIAS DE SEGURIDAD GENERAL PARA EL PAQUETE DE BATERÍA

a) No desensamble, abra o triture el paquete de batería.

b) No exponga el paquete de batería a calor o fuego. Evite guardar a la luz directa del sol.

c) No ponga en cortocircuito el paquete de batería. No guarde el paquete de batería de forma aleatoria en una caja o cajón donde puedan ponerse en cortocircuito entre sí o ponerse en cortocircuito por otros objetos metálicos. Cuando el paquete de batería no esté en uso, manténgalo alejado de otros objetos metálicos, como sujetadores de papel, monedas, llaves, clavos, tornillos u otros objetos metálicos pequeños que puedan establecer una conexión de una terminal a otra. El cortocircuito de las terminales de la batería puede causar quemaduras o incendios.

d) No someta el paquete de batería a impacto mecánico.

e) En el caso de fuga de la batería, no permita que el líquido entre en contacto con la piel o los ojos. Si hay contacto, lave el área afectada con bastante agua y busque atención médica.

f) No use ningún paquete de batería que no esté diseñado para uso con el equipo.

g) Mantenga el paquete de batería fuera del alcance de los niños.

h) Siempre adquiera el paquete de batería recomendado por el fabricante del dispositivo para el equipo.

i) Mantenga el paquete de batería limpio y seco.

j) Limpie las terminales del paquete de batería con una tela seca limpia si se ensucian.

k) El paquete de batería se necesita cargar antes del uso. Siempre use el cargador correcto y consulte las instrucciones del fabricante o el manual del equipo para saber las instrucciones correctas de carga.

l) No deje el paquete de batería en carga prolongada cuando no esté en uso.

m) Después de periodos prolongados de almacenamiento, puede ser necesario cargar y descargar el paquete de batería varias veces para obtener el desempeño máximo.

n) Recargue únicamente con el cargador especificado por Worx. No use cargadores que no sean los específicamente suministrados para uso con el equipo.

o) Conserve la documentación del producto original para referencia futura.

p) Solo use el paquete de batería en la aplicación para la que está diseñado.

q) Retire el paquete de batería del equipo cuando no esté en uso.

r) Deséchelo adecuadamente.

s) No mezcle celdas de diferente fabricación, capacidad, tamaño o tipo dentro del dispositivo.

t) Mantenga la batería lejos de microondas y no la someta a altas presiones.

SÍMBOLOS

	Para reducir el riesgo de lesiones, el usuario deberá leer el manual de instrucciones

	Advertencia
	Use siempre unos guantes de protección.
	No arrojar al fuego
	Las baterías pueden ingresar al ciclo del agua si se eliminan de manera inadecuada, lo que puede ser peligroso para el ecosistema. No deseche las baterías usadas como residuos municipales sin clasificar.
 Li-Ion	Batería de iones de litio. Recolección por separado. La batería deberá reciclarse.
	call2recycle® POSITEC Inc. ha establecido una asociación con la empresa RBRC para el reciclaje de todas las baterías Positec que posean el sello RBRC-call2recycle. Para contribuir con la protección del medio ambiente, no deseche las baterías como residuos normales. Después de que haya finalizado el ciclo de vida útil de la batería, comuníquese al 1-800-822-8837 para acceder al servicio gratuito.

2. LISTA DE PARTES

1.	SALIDA
2.	LUZ DE TRABAJO
3.	ASA / MANGO
4.	COMPARTIMIENTO DE BATERÍA
5.	ENTRADA
6.	BOTÓN DE ENCENDIDO/APAGADO
7.	BOTÓN DE LIBERACIÓN DE LA BATERÍA *
8.	PAQUETE DE BATERÍA *
9.	PLACA BASE
10.	MANGUERA DE ENTRADA
11.	FILTRO DE ADMISION
12.	IMPULSOR DE REPUESTO

*** Tenga en cuenta que todos los accesorios ilustrados o descritos se encuentran incluidos en una entrega estándar.**

3. DATOS TÉCNICOS

Tipo **WG830 WG830.X (830 - designación de maquinaria, representativa de una bomba de agua accionada por batería)**

	WG830 WG830.X***
Voltios	20 V ⎓ Max.**
Caudal máximo	5.75 GPM (1300 L/h)
Altura máxima de succión	5.9 ft (1.8 m)
Altura máxima de elevación	32.8 ft (10 m)
Puerto de descarga	Rosca para manguera de jardín de 3/4"
Temperatura máxima del agua	104 °F (40 °C)
Temperatura mínima del agua	50 °F (10 °C)
Tipo de batería	Lithium-Ion
Peso (Herramienta descubierta)	3.91 lbs (1.77 kg)

**X puede ser seguido por uno o dos caracteres. Todos los modelos son iguales, excepto el número de modelo y la marca registrada. El sufijo en los modelos puede ser un número del “1” al “999” o la letra inglesa “A” a “Z” o “M1” a “M9” que significa un paquete diferente o el Varios accesorios embalados en el paquete.

***Voltaje medido sin carga de trabajo. El voltaje inicial de la batería alcanza un máximo de 20V. El voltaje nominal es 18V.

BATERÍAS Y CARGADORES SUGERIDOS

Categoría	Modelo	Capacidad
20V Batería	WA3674	4.0 Ah

20V Cargador	WA3801	2.0 A

Le recomendamos que compre sus accesorios en la misma tienda que le vendió la herramienta. Consulte el empaque de los accesorios para obtener más detalles. El personal de la tienda también puede ayudarle y aconsejarle.

4. USO PREVISTO

Esta bomba de agua está diseñada para vaciar calentadores de agua, tanques y recipientes similares.

5. INSTRUCCIONES DE USO

NOTA: Lea detenidamente el manual de instrucciones antes de usar la máquina.

MONTAJE Y FUNCIONAMIENTO

ACCIÓN	FIGURA
MONTAJE	
Asegurar a la placa base	Ver Fig. A1
Conexión de la manguera de entrada y salida	Ver Fig. A2
Revisar el estado de la batería **NOTA:** La Fig B1 sólo aplica para el paquete de batería con luz indicadora de la batería.	Ver Fig. B1
Carga de la batería **NOTA:** El paquete de batería se envía descargado. La batería debe estar completamente cargada antes del primer uso. Se pueden encontrar más detalles en el manual del cargador.	Ver Fig. B2
Instalar/retirar el paquete de baterías **NOTA:** Primero presione el botón de liberación de la batería antes de retirar el paquete de baterías.	Ver Fig. C
FUNCIONAMIENTO	Ver Fig. D

CONSEJOS PARA EL BOMBEO

1. Asegúrese de que las mangueras estén bien selladas a la máquina durante el ensamblaje. Use cinta selladora si es necesario para mejorar el sellado.
2. Asegúrese de que las mangueras estén bien sujetas para evitar que se muevan o se sacudan cuando la bomba esté encendida.
3. Mantenga las entradas y salidas de la bomba limpias y libres de residuos. Revise antes de cada uso.
4. Nunca permita que la bomba funcione en seco, ya que podría dañarse. Si comienza a succionar aire, apáguela de inmediato.
5. Esta bomba está diseñada solo para agua limpia.
6. Después del uso, desconecte las mangueras de entrada y salida, y drene el agua restante de la bomba.

6. MANTENIMIENTO

ADVERTENCIA: Retire el paquete de la batería de la herramienta antes de realizar cualquier ajuste, servicio o mantenimiento.

Limpieza de la máquina

Use simplemente un paño seco. Guarde siempre la máquina en un lugar seco y seguro, fuera del alcance de los niños.
No coloque objetos sobre la máquina. Use solamente repuestos originales, ya que otros pueden dañar el equipo.

Mantenimiento de la máquina

- Inspeccione el impulsor antes de cada uso. Si está obstruido o dañado, límpielo o reemplácelo. (Ver Fig. E1, E2)
- Se recomienda la lubricación regular para asegurar un rendimiento óptimo y prolongar la vida útil del equipo. (Ver Fig. E3)
  Antes del primer uso o si el equipo no se ha utilizado durante un período prolongado, agregue de 2 a 3 pulverizaciones o gotas de lubricante (se recomienda WD-40 o aceite de silicona) en la entrada de agua. Esto ayuda a garantizar un funcionamiento suave y prolonga la vida útil del impulsor.

Para herramientas de batería

El rango de temperatura ambiente para uso y almacenamiento de la herramienta y la batería es de 32 °F-113 °F (0 °C-45 °C).
El rango de temperatura ambiente recomendado para el sistema de carga durante la carga es de 32 °F-104 °F (0 °C-40 °C).

Detalles sobre la eliminación segura de las baterías usadas
Al final de la vida útil del aparato, retire el paquete

de baterías de manera segura antes de desechar el aparato. No arroje las baterías ni las coloque junto con la basura doméstica. Tampoco deseche la batería junto con la máquina. Retire el paquete de baterías usado del aparato y deséchelo en el centro de reciclaje especializado más cercano o conveniente. Si tiene dudas, consulte con el departamento local de protección del medio ambiente. Las baterías pueden entrar en el ciclo del agua si se desechan de manera inapropiada, lo cual puede ser peligroso para el ecosistema. No deseche las baterías usadas como basura municipal no clasificada.

7. TABLA DE RESOLUCIÓN DE PROBLEMAS

⚠ ¡ADVERTENCIA! APAGUE Y RETIRE EL PAQUETE DE BATERÍA ANTES DE INVESTIGAR LA FALLA.

Problema	Solución
La máquina no bombea	A. La manguera de entrada o salida está obstruida o dañada. Límpiela o reemplácela. B. La conexión de entrada no está sellada correctamente. Use cinta selladora. C. El impulsor está obstruido o dañado. Límpielo o reemplácelo. D. Otros problemas. Comuníquese con el servicio técnico.
La máquina no enciende	A. Las baterías están descargadas. Cárguelas o reemplácelas. B. Otros problemas. Comuníquese con el servicio técnico.

Positec USA, Inc. Charlotte, NC 28208 USA

www.worx.com

Copyright © 2025, Positec. All Rights Reserved.
Copyright © 2025, Positec. Tous droits réservés.
© Derechos reservados 2025, Positec. Todos los derechos reservados.
V1-NA-WG830 WG830.X-M-20250804