POWERED BY Wenoker

USER MANUAL

Wenoker Rowing Machine

Model: H310

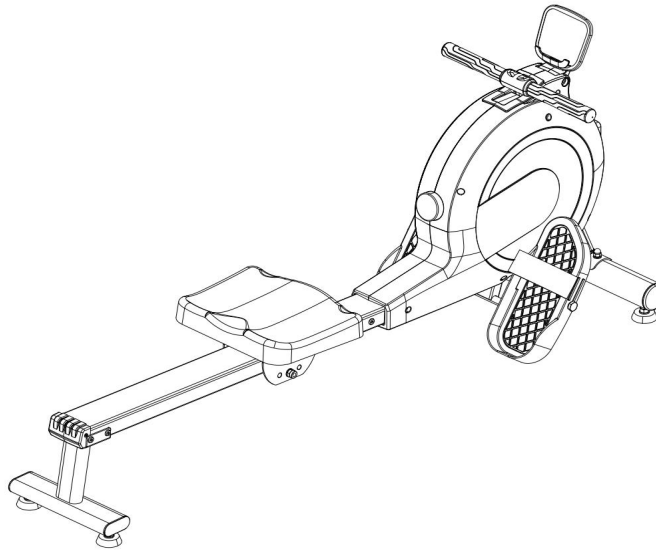

Questions or Concerns?

IMPORTANT!

Please read all details before use, and keep this user manual for future reference.

PLEASE CONTACT US BEFORE THE RETURN: Mon-Fri,9:00 am-5:00 pm PST/PDT

wenokerdirect@outlook.com

English ---------- 001-024

Deutsch ---------- 025-050

Français ---------- 051-074

Contents

IMPORTANT SAFETY PRECAUTIONS---------- 002

EXPLODED DIAGRAM ----------006

PART LIST ----------007

ASSEMBLY INSTRUCTION----------009

EXERCISE INSTRUCTIONS----------014

CONSOLE INSTRUCTIONS ----------016

SPECIFICATION ----------020

APP CONNECTION----------021

WARRANTY INFORMATION----------022

FCC DECLARATION----------024

English

Hey!

Please register your warranty to keep yourself protected!



Email your item model to
wenokerdirect@outlook.com

WARNING DECAL PLACEMENT

This figure shows the location of the warning decals.
Note: The decal(s) may not be shown in its actual size.

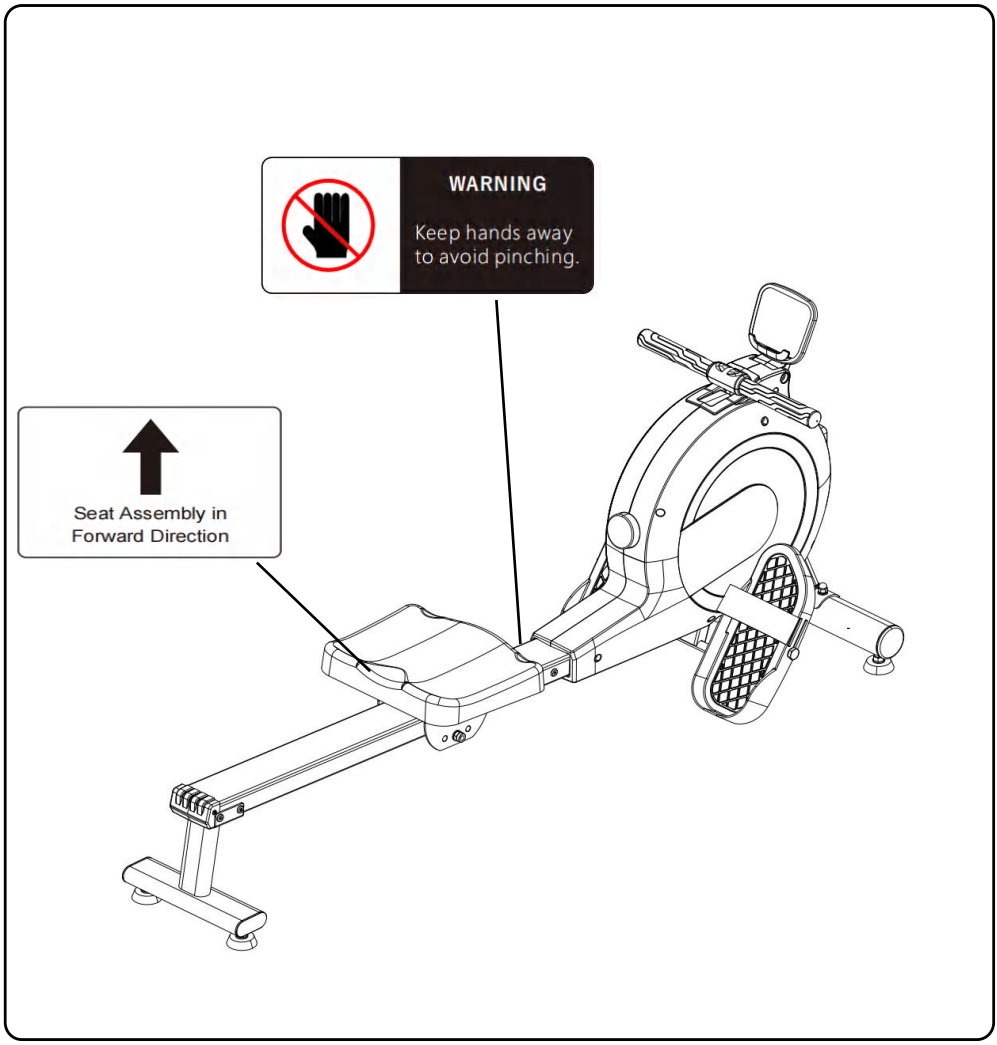

IMPORTANT SAFETY PRECAUTIONS

This rowing machine has been designed and manufactured with safety in mind. However, users must take necessary precautions when using this fit ness equipment. Please pay special attention to the following warnings during assembly and use, and be sure to read this manual before assembly and use:

1. Please do not let children and pets approach the rowing machine alone to avoid danger
2. Please use this machine on a flat and solid floor, adjust the base of the rowing machine to a balanced position, and put a carpet under the bike.
3. Please keep the surrounding 1M range clear during installation and use.
4. Before each use, make sure that the exercise bike is not damaged or loose, and lock the adjustment parts.
5. If you feel dizzy or chest pain during exercise, please stop exercising immediately and go to the hospital for examination.
6. Do not put your hands into the moving parts to avoid danger.
7. Please wear appropriate clothes during exercise. Please do not wear loose clothes to avoid being pulled into the exercise bike, and please wear sports shoes.
8. Do not modify the bike without authorization or use non-original accessories.
9. People with limited mobility should not use this equipment alone. They must be accompanied by professionals before use.
10. Please warm up before exercise to avoid strain.
11. If the rowing machine fails, please stop using it immediately.
12. This rowing machine is not a medical rehabilitation vehicle and is not suitable for treatment purposes.
14. If repairs are required, please contact the customer service hotline.
15. This vehicle can only be used by one person at a time. Do not use it by two people at the same time.
16. Before each use, check that all parts are not loose or abnormal.
17. Before doing any exercise, you need to consult a doctor, especially if you have health problems or are over 45 years old.
18. The maximum weight limit of this exercise bike is 120 kg (product grade: H grade)
19. This product implements the standard: GB17498.10-2008 GB17498.1-2008
20. The product covers an area of 150*50cm; Net weight: 19.4kg, Gross weight: 21.8kg.

Note: Please consult your doctor before using this equipment or doing other exercises. Please read the instructions before using any fitness equipment. Please be sure to save these instructions for subsequent use.

IMPORTANT SAFETY PRECAUTIONS

CE	This symbol stands for " Conformité Européene ", which means " Conformity with EU directives". With the CE-marking the manufacturer confirms that this product complies with applicable European directives and regulations.
UK CA	This symbol stands for "UK Conformity Assessed", which means "Conformity with British Standards11. With the UKCA-marking the manufacturer con firms that this produ ct complies with applicable British Standards.

SIMPLIFIED EU DECLARATION OF CONFORMITY

- Hereby, Jinhua Jinchen sports equipment Co.,Ltd declares that the fitness equipment H 3 1 0 is in compliance with Directive EN IEC 55014-1:2021and EN IEC 55014-2:2021.

- The full text of the EU declaration of conformity is available at the following email address:
  Wenokerdirector@outlook.com

NOTES ON DISPOSAL



Packaging materials are raw materials and can be recycled. Separate the packaging materials correctly and dispose of them properly in the interest of the environment.

Your local administration can provide additional information.



Used devices do not belong in household waste!

Dispose of used devices properly! Doing so helps fulfill our responsibility to protect the environment.Your local administration can provide information on collection points and opening hours.



Batteries do not belong in household waste!

As the end user, you are legally required to return discharged batteries to a collection point. You can take your old batteries to the public collection points in your community, or you can take them to any place where batteries of that type are being sold.

BEFORE YOU BEGIN

Thank you very much for purchasing a rowing machine from WENOKER. Rowing is an effective form of exercise that can enhance cardiovascular health, endurance, and a tight body. The rowing machine offers a variety of features designed to make training at home more effective and enjoyable. Please read these instructions carefully before using the rowing machine. If you have any questions after reading, please contact the email address on the cover of this manual. The model and serial number of the product are also printed on the cover. Before reading further, please familiarize yourself with the parts labeled in the following figure.

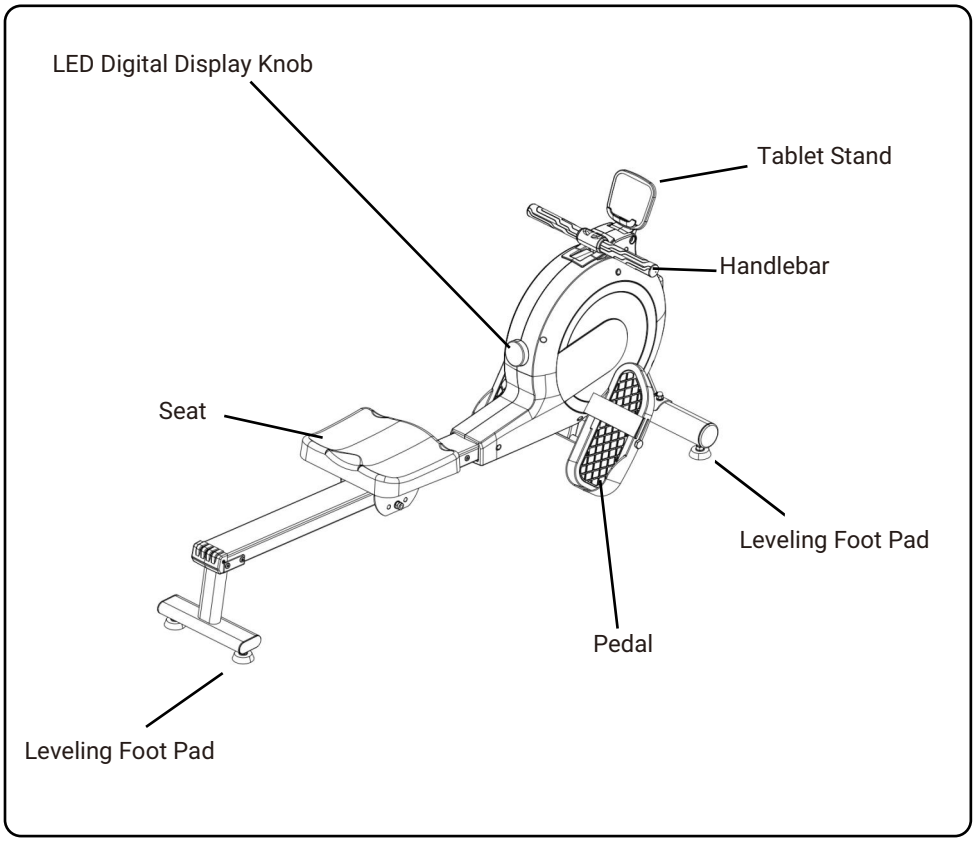

EXPLODED DIAGRAM

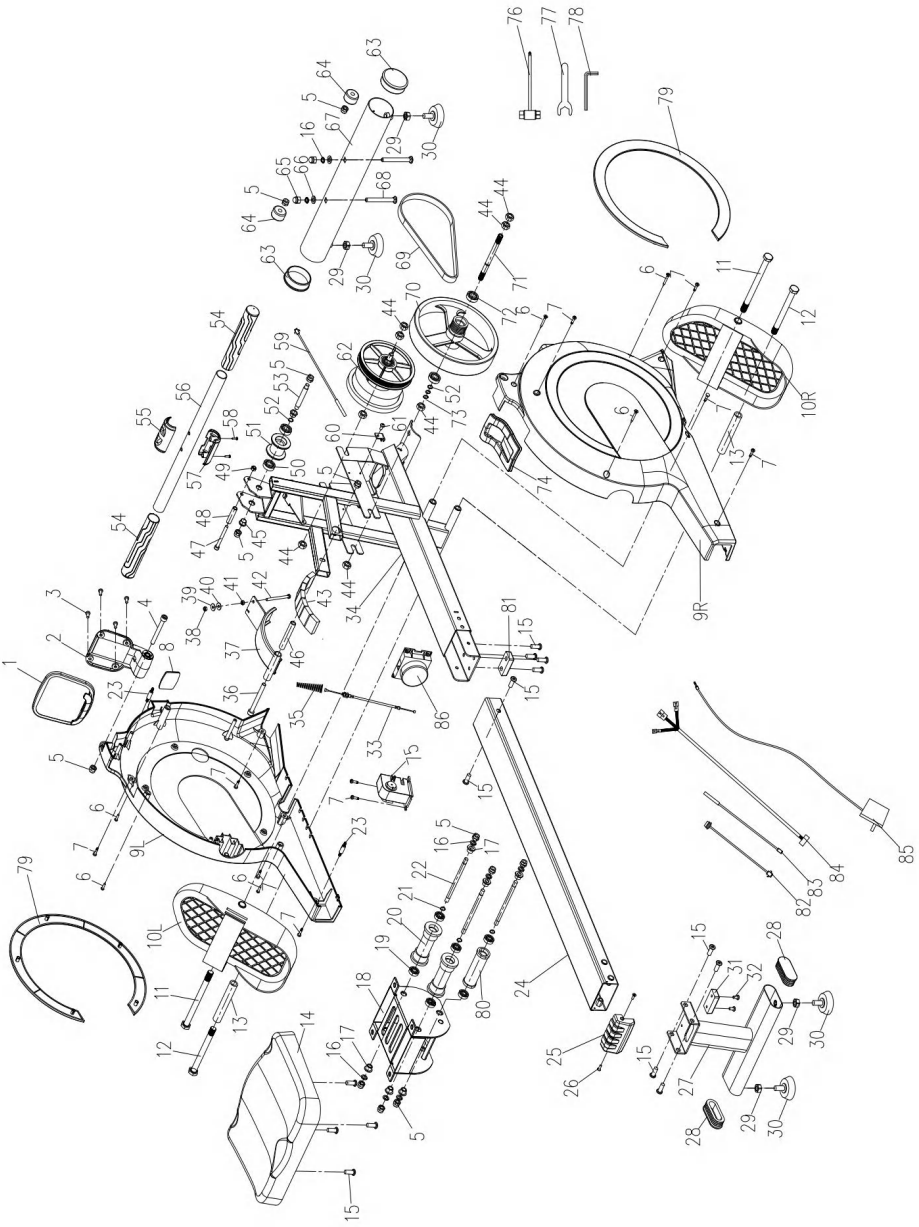

PART LIST

No.	Name	Quantity	No.	Name	Quantity
1	IPAIDL frame	1	22	Slide Wheel spindle Φ8	3
2	Electronic watch fixing frame	1	23	Connecting rod	2
3	Large flat cross cutting screw M5*8L	4	24	Slide rail	1
4	Umbrella head hexagon socket M8*75	1	25	Slide rail rear cover	1
5	Nylon cap M8	12	26	Countersunk screw M4*10	2
6	Large flat head tapping screw M4*20	6	27	Rear foot pipe welding	1
7	Drilling screw M4.2*19mm	12	28	Flat oval pipe plug 30*70	2
8	Upright shell stopper	1	29	Hexagonal nut M10	4
9L	Shell left	1	30	Foot pad M10	4
9R	Shell right	1	31	Block block	1
10L	Pedal left	1	32	Umbrella head cross screw M5*10	2
10R	Pedal right	1	33	Motor cable	1
11	Hexagon screw M12*150L	2	34	Frame	1
12	Hexagon screw M12*120L	2	35	Cone spring	1
13	Casing 16*1.5T*100L	2	36	Umbrella head hexagonal screw M8*90L	1
14	Seat cushion	1	37	Magnetic control group welding	1
15	Flat head hexagon socket M8*20L	14	38	Nylon cap M5	1
16	Spring washer Φ8	8	39	Flat washer Φ5*18*1T	1
17	Powdered iron sleeve	6	40	Silicone washer Φ4*16*2T	1
18	Slide seat welding	1	41	Hexagonal nut M5	1
19	Bearing 608	6	42	Hexagonal screw M5*65L	1
20	Long pulley	2	43	Magnet 35.2*23.2*10T	7
21	Wave washer Φ8	3	44	Hexagonal screw M10*1.0	6

PART LIST

No.	Name	Quantity	No.	Name	Quantity
45	Powdered iron sleeve Φ 10	2	68	Carriage screw M8*75L	2
46	Magnetic control group sleeve	1	69	Belt 240J5	1
47	Hexagonal screw M6*55L	1	70	Flywheel	1
48	Sleeve Φ6	1	71	Flywheel spindle	1
49	Nylon cap M6	1	72	Bearing 6200	2
50	Bearing 6000	2	73	Circlip Φ10	1
51	Webbing wheel	1	74	Handle block	1
52	Washer Φ10	2	75	Motor	1
53	Elliptical wheel spindle	1	76	Socket wrench 13 opposite sides	1
54	Handle cover	2	77	Open-end wrench 19 opposite sides	1
55	Handle decoration cover upper	1	78	Hexagon wrench 5 opposite sides	1
56	Pull rod	1	79	Housing decorative cover	2
57	Handle decoration cover lower	1	80	Long pulley 2	1
58	Umbrella head tail screw M3*10	1	81	Block 2	1
59	Lower control board	1	82	DC line	1
60	Induction line fixing seat	1	83	Sensor line	2
61	Umbrella head cross screw M5*8L	1	84	Wire between electronic meter and control panel	1
62	Spring box	1	85	Power supply	1
63	Pipe plug Φ60	2	86	Shuttle	1
64	Φ30 wheel	2	87	Wire between motor and control panel	1
65	With cap M8	2	88	Lower control panel fixing plate	1
66	Curved washer Φ8*20*2T	2	89	M3*6 umbrella head cross screw	4
67	Front foot pipe	1			

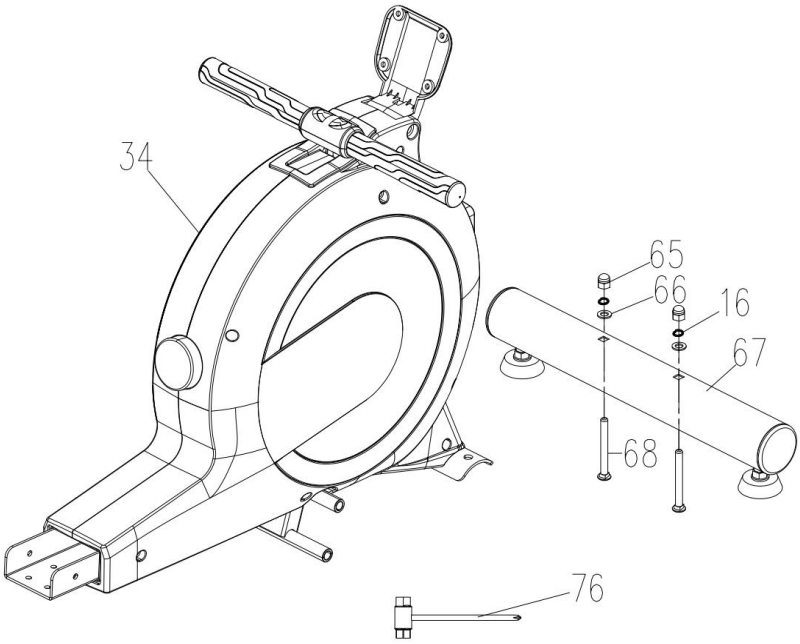

Step1:

Use Socket Wrench (76) with Carriage Bolts (68), Cap Nut (65), Spring Washer (16), and Curved Washer (66) to install the Front Foot Tube (67) onto the Machine Frame (34).

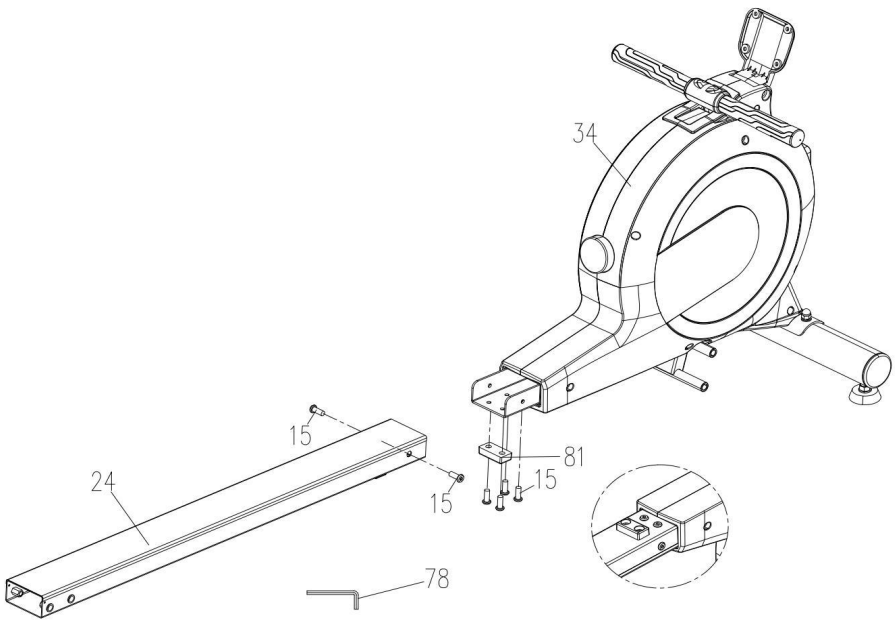

Step2:

Use tool (78) to assemble the slide rail (24) and stopper (81) to the frame (34) using screws (15).

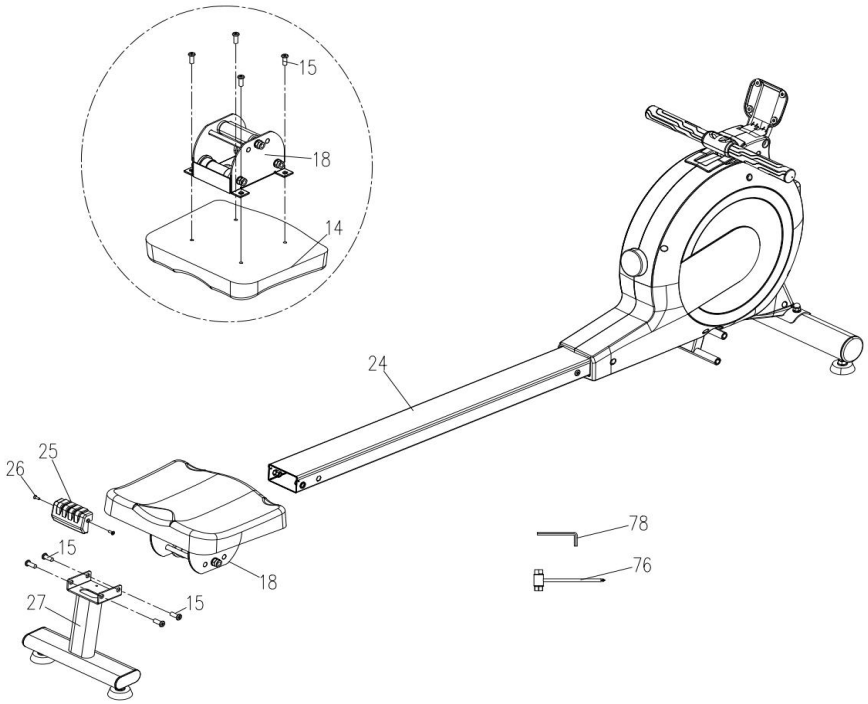

Step3:

As shown in the figure, first use tool (78) and screws (15) to lock the seat cushion (14) and the slide (18) together. Then put the slide seat on the slide rail as shown in the figure. Then use tool (78) and screws (15) to lock the rear leg tube (27) on the slide rail (24). Finally, use tool (76) to lock the rear cover (25) and countersunk screws (26) on the slide rail (24).

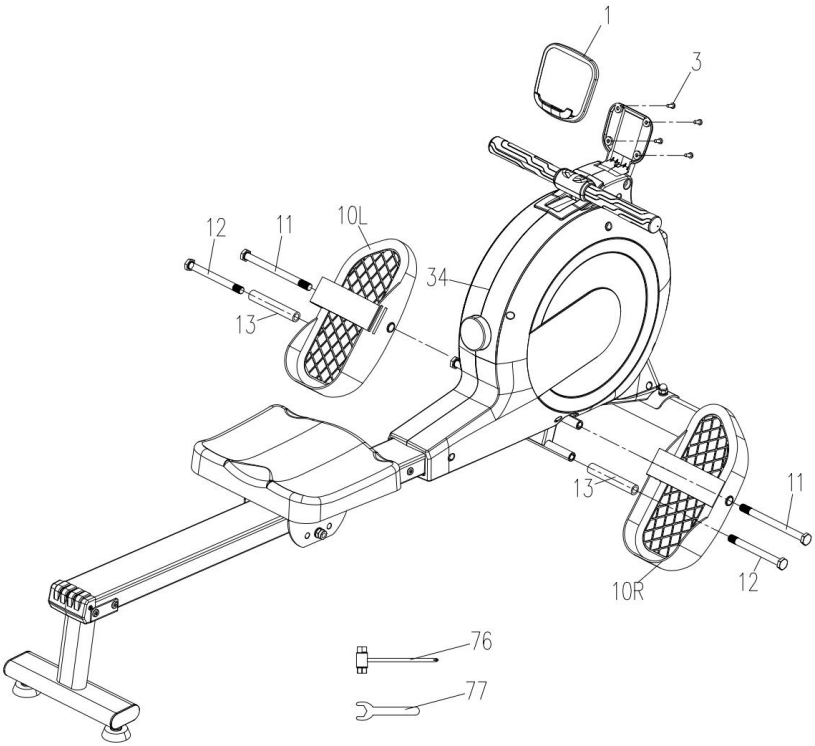

Step4:

As shown in the small figure, first use tool (76) to fix the tablet bracket (1) to the frame (34) with screws (3). Then use tool (77) to fix the left pedal (10L) and the right pedal (10R) to the frame (34) with hexagonal screws (11), hexagonal screws (12), and sleeves (13).

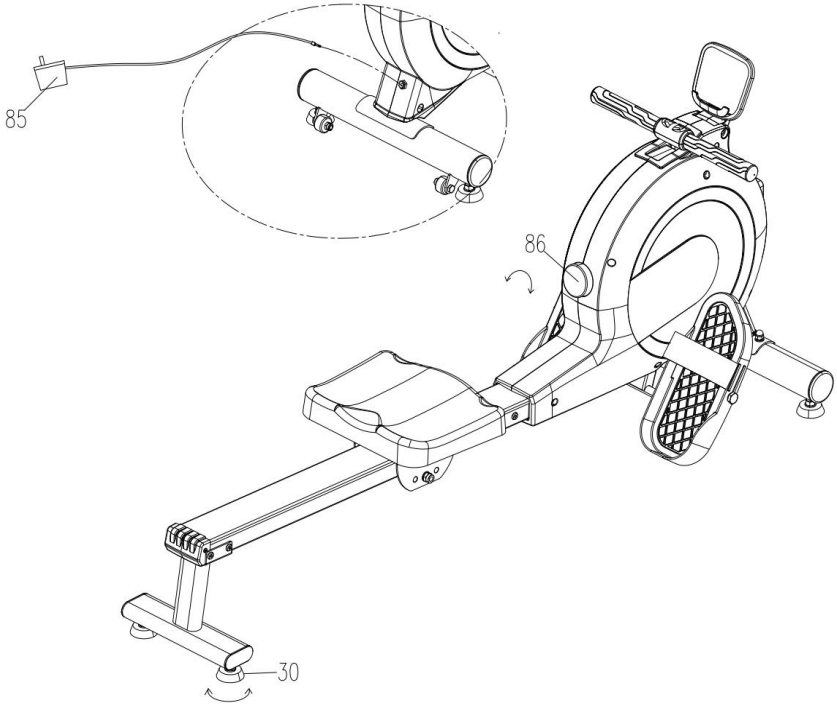

Step5:

After assembly:

1. Connect the power supply (85) to the machine.
2. Adjust the resistance by rotating the consle (86).
3. Adjust the level of the frame by rotating the 4 foot pads (30).

EXERCISE INSTRUCTIONS

Using an rowing machine offers several benefits. Lack of physical strength, muscle tone is improved and you can diet in combination with a caloric controlled diet.

1.Warming-up phase：

At this stage, the blood flow accelerates, and the muscles function properly. The risk of spasms and muscle damage can also be reduced. We recommend doing some stretch exercises, as shown below. Each stretch should be held for about 30 seconds.
Do not stretch or stretch your muscles. If you experience pain, discontinue immediately.

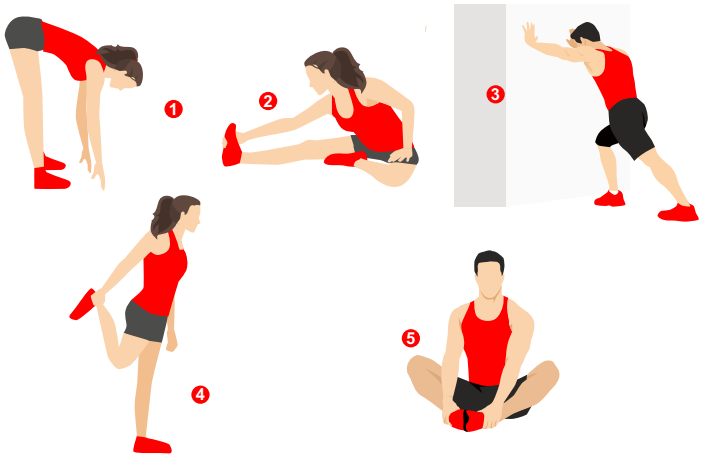

1.FORWARD BENDS
2.SEATED HAMSTRING STRETCH
3.CALF/ACHILLES
4.OUTER THIGH
5.INNER THIGH

2.Use：

tighten the adjustment knob. The load adjustment knob allows you to change the load adjustment of the pedal. A high load makes it difficult to pedal, and a low load makes it easier to pedal. For better results, increase the load when using a rowing machine.

This is the phase where you exert the most effort. With regular practice, the muscles in your legs will become stronger. It's important to maintain a steady pace throughout your workout. Your work rate should be sufficient to bring your heart rate into the target zone , shown in the graph below.

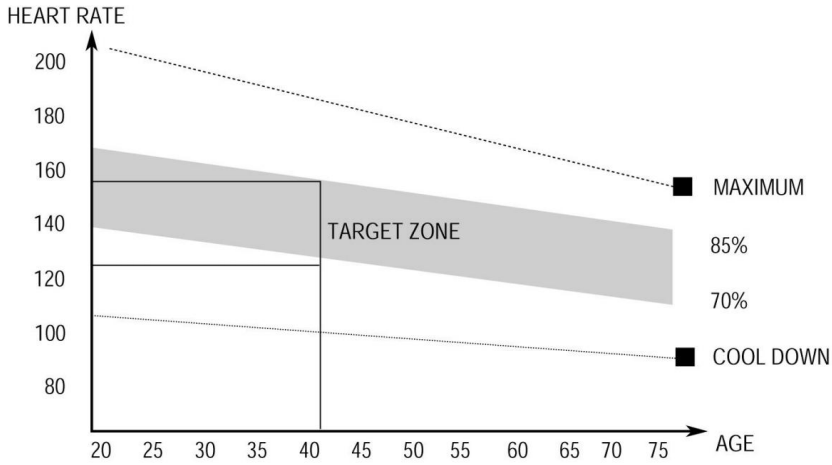

For most people, this phase should last at least 12 minutes.

The Cool-Down Phase

During this phase, your cardiovascular system and muscles relax. This is a repetition of the warm-up exercise, meaning you slow down and continue for about 5 minutes. The stretching exercises should be repeated, remembering not to force or jerk your muscles too much. As you get fitter, you may want to train longer and harder. It is advisable to train at least three times a week and space your workouts out as evenly as possible throughout the week.

Building Muscle

To strengthen muscles on your exercise bike, you will need to set the resistance fairly high . This will place greater strain on your leg muscles, and you may not be able to train for as long as you would like. Furthermore, if you want to improve your fitness, you will need to modify your training program. During the warm-up and cool-down phases, you should train as usual, but towards the end of the training phase, you should increase the resistance so that your legs work harder than usual. You may need to slow down to keep your heart rate in your target zone.

Calorie Burn

The important factor here is the amount of effort you exert. The harder and longer you train , the more calories you burn. Essentially, this is the same as training to improve your fitness. The difference lies in the goal.

CONSOLE INSTRUCTIONS

Display Function Table

NO.	Item	Display	Description
1	Display Overview		1 . Display "TEMPO", Unit "spm"(strokes per minute). 2. Display resistance level, Level 1~32". 3. Display workout data such as "Stroke Count, " 500m Pace," "Speed," "Time," Distance," and " Calories". 4. Display blue-tooth status.
2	Carousel Mode		1. Carousel for each data,3s display time for each data. 2. Small window display for Tempo and the level of resistance. 3. Main display Stroke Count," "500m Pace," " Speed," "Time," "Distance," and "Calorie. 4. The Bluetooth indicator shows the status of the Bluetooth.
3	Lock Mode		1. Press the knob to switch display mode and lock the data you need. 2. Main display Stroke Count," "500m Pace," " Speed," "Time," "Distance," and "Calorie. 3. Small window displays Tempo and resistance level.
4	E01 Code		Purpose: To prevent assembly errors and damage to the entire electronic component set caused by extremely rare abnormal parts, an E01 detection mechanism for the cable motor is added. How it worked: The shuttle cannot recognize the motor's rotation state properly. Possible reasons: 1. Check whether the motor wire rope is stuck, and whether the motor is reset normally after power on; 2. Check whether the wire is loose or the wire plug is skewed; 3. The motor pulling force is not enough at the extreme position, which leads to the failure to reset to 1st gear normally. The verification method is to immediately adjust to the middle gear after power-on to see if an error will occur again;) 4. Shuttle components are damaged, with a very low probability; 5. The cable motor is damaged from the factory, with a very low probability.)

CONSOLE INSTRUCTIONS

Instructions

NO.	Item	Display	Description
1	Awaken Device		1. In sleep mode, the display is off. 2. The knob will be waked up if it is pressed or any motion is detected.
2	Press Knob		1. The knob display turns into sleep mode after 3mins without any action. 2. Press the knob to awaken the device in sleep mode. 3. Press the knob to get started in wake-up mode. 4. Press the knob to switch display mode during exercise. 5. Long press the knob for 2s to reset data and change to wake-up mode. 6. There is a buzzing sound when the knob is pressed."
3	Rotate Knob		1. Rotate the knob clockwise to increase resistance. 2. Rotate the knob anticlockwise to decrease resistance. 3 . There is a buzzing sound when the knob is rotated.

Detailed operating instructions

1. When the knob is turned on, the buzzer emits a long beep. The knob display lights up and enters the READY state (Figure 1). After powering on, the resistance automatically resets to the "1" position. If there is no operation for 3 minutes, the display will turn off completely and enter standby mode (Figure 2).



1

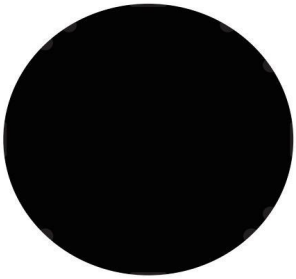

2

2. In the READY state, a short press of the knob or rowing motion can directly enter the exercise mode. The small window displays the rotating numbers for "TEMPO" and " LEVEL" of the oar resistance, switching display every 3 seconds (Figure 3, Figure 4).



3



4

3.The main window displays default rotating numbers, with the "SCAN" icon illuminated. The following metrics are displayed and switched every 3 seconds: " Speed," Time," Distance," Calories," StrokeCount," and "500m Pace" (Figure5, Figure6, Figure7, Figure8, Figure9, Figure10).



5



6



7



8



9



10

4. By pressing the knob briefly, you can adjust the display mode to "Lock." In this mode, the "SCAN" icon is not displayed, and the display shows a fixed data type: either "Speed," "Time," "Distance," "Calories," "Stroke Count," or "500m Pace" (Figure 11, Figure 12, Figure 13, Figure 14, Figure 15, Figure 16).



11



12



13



14



15



16

SPECIFICATION

Instructions

NO.	Item	Display	Description
1	TEMPO		0~999 Display real-time stroke rate
2	Resistance Level		1~32 The higher the level, the greater the resistance
3	SPLIT		0~999 Display real-time rowing stroke count
4	500M		00:0 ~ 99:9
5	SCAN		Display: indicates that the data is in carousel mode. Not displayed: indicates that the data is in lock mode.
6	SPEED		0.0 ~ 99.9 km/h
7	TIME		00:0 ~ 99:5 In the wake-up state, a short press of the knob or detection of movement starts the timer. The timer stops after 4 seconds of inactivity following the cessation of movement.
8	DISTANCE		0~999KM Depending on the intensity of rowing, it can be measured in meters per stroke, ranging from 1 to 6 meters per stroke.
9	CALORIES		0.0~999 It has a direct proportional relationship with the resistance level. Resistance 1 corresponds to 32 kcal/kilometer, while resistance 32 corresponds to 73 kcal/ kilometer.
10	Bluetooth Icon		Display: Bluetooth-connected. Not displayed: Bluetooth not connected.

APP CONNECTION

Download and Use of KINOMAP

App Store

Google Play

Search, download & install Kinomap over Apple Store or Google Play depending on your smartphone system.

【1】Open the APP and enter this interface to select the ‘ ROWING ’ and click the next one.

【2】Select the brand ‘ FTMS ’, and click next.

【3】Tap the matching devices like 'SPAX-RW-XXXX' (X means random digit) to pair.

【4】Fill in the brand and model, click OK, and connect successfully.(Brand: Wenoker, model: H310)

【5】After connecting successfully, enter this interface, at this time you can connect the speed signal.



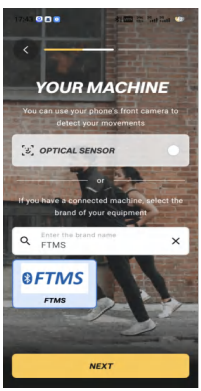

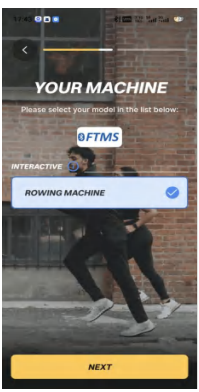

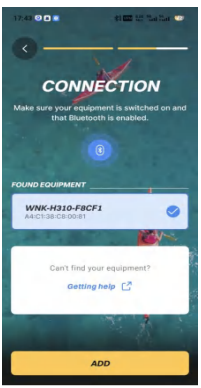

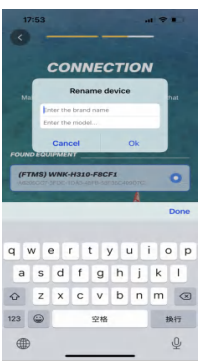

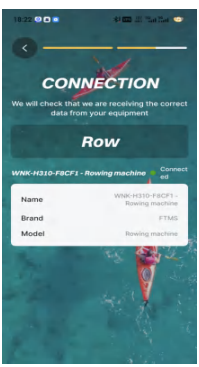

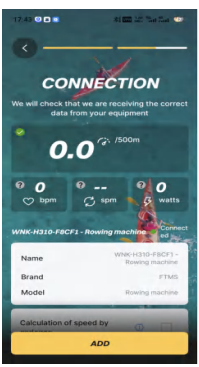

WARRANT INFORMATION

Product Name	Wenoker Rowing Machine
Model	H310
Default Warranty Period	12 Months
For your own reference, we strongly recommend that you record your order number and date of purchase.	
Date of Purchase	
Serial Number	

Terms & Policy

The Wenoker products are premium in material, craftsmanship, and service. Wenoker 1-year limited warranty is effective from the date of purchase.

Wenoker will replace defective products based on eligibility. Refunds are available to the original purchasers of our products within the first 30 days of purchase. This warranty extends only to personal use, doesn't apply to the commercial, rental, or any other uses for which the product is not intended for. There are no warranties other than the warranties expressly set forth with each product.

This warranty is non-transferable. Wenoker is not responsible for any damages, losses or inconveniences caused by equipment's failure, user's negligence, user's abuse, or improper operation that does not follow the included user manual.

This warranty does not apply to the following situations:

- Damage due to abuse, accident, alteration or vandalism.
- Improper or inadequate maintenance.
- Damage in return transit.
- Unsupervised use by children under 18 years old.

Wenoker and its subsidiaries are only responsible for damages caused by the intended use or as instructed in the user manual. Some states do not allow this exclusion or limitation of incidental or consequential losses, so the above disclaimer may not apply to you. This warranty gives you specific legal rights and you may also have other rights, which may vary from state to state.

All expressed and implied warranties, including the warranty of merchantability, are limited to the period of the limited warranty.

WARRANT INFORMATION

Additional 12-month Warranty:

You can enjoy an additional 12-month warranty. Just active your warranty by sending the product's model name your order number via ***Wenokerdirect@outlook.com***, to register your new product for the extended warranty.

Defective Products & Returns:

Should your product prove defective within the specified warranty period, please contact the Customer Support via ***Wenokerdirect@outlook.com*** with your invoice and order number. ***DO NOT*** dispose of your product before contacting us. Once our Customer Support team has approved your request, please return the product with a copy of your invoice and order number.

Customer Support

Your satisfaction is our goal! Should you encounter any issues or have any questions about your new product, feel free to contact our Customer Support Team via ***Wenokerdirect@outlook.com***

*** Please have your Order ID and serial number (usually on the rear foot pipe) ready before contacting Customer Support.**

EC REP

Name：ONE VAT
Address：229 RUE SAINT-HONORE , 75001 PARIS France
Contact Person：Younian YU
Tel：0768391933
E-mail：onevat12332@outlook.com

UK REP

Company:
KOVA ASSOCIATES LTD
Address:
72a Kingston Road.Portsmouth, Hampshire,PO2 7PA, United Kingdom

Manufacturer: Jinhua jinchen sports equipment co.,Ltd

Address: Floor 1, Plant 3, NO.998, Jinsha Street, Linjiang Industrial Zone, Bailongqiao Town, Wucheng District 321000 Jinhua City, Zhejiang Province

FCC DECLARATION

FCC Declaration

1,This device complies with Part 15 of the FCC Rules. Operation is subject to the following two conditions:

(1)This device may not cause harmful interference.

(2)This device must accept any interference received, including interference that may cause undesired operation.

2,Unauthorized changes or modifications may void the user's authority to operate the equipment.

This device has been tested and complies with the limits for a Class B digital device, pursuant to Part 15 of the FCC Rules. These limits are designed to provide reasonable protection against harmful interference in residential installations.

This device generates, uses, and can radiate radio frequency energy and, if not installed and used in accordance with the instructions, may cause interference to radio communications. However, there is no guarantee that interference will not occur in a particular installation.

If this device does cause interference to radio or television reception, which can be determined by turning the equipment off and on, the user is encouraged to try to correct the interference by one or more of the following measures:

-Reorient or relocate the receiving antenna.

-Increase the separation between the equipment and receiver.

-Connect the equipment into an outlet on a circuit different from that to which the receiver is connected.

-Consult the dealer or an experienced radio/TV technician for help.

FCC Radiation Exposure Statement:

This device complies with FCC radiation exposure limits set forth for an uncontrolled environment. To avoid the possibility of exceeding FCC radio frequency exposure limits, human proximity to the antenna should not be less than 20cm (8 inches) during normal operation

POWERED BY Wenoker

BENUTZERHANDBUCH

Wenoker Rudergerät

Model: H310

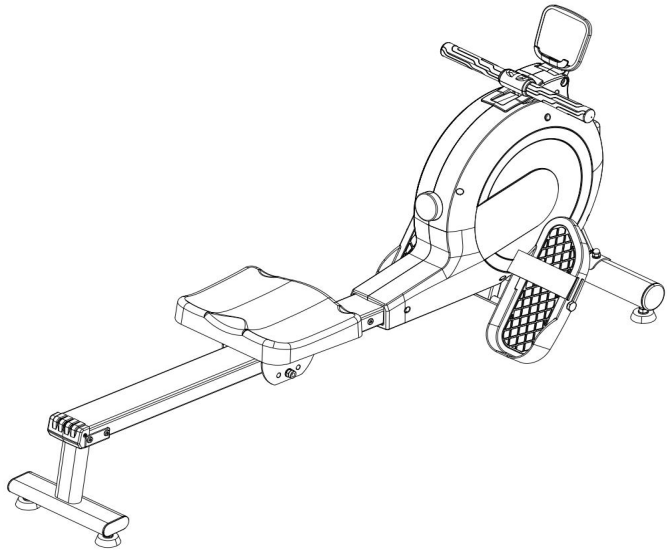

Fragen oder Bedenken?

WICHTIG!

Bitte lesen Sie alle Details vor der Verwendung und bewahren Sie dieses Benutzerhandbuch zum späteren Nachschlagen auf. BITTE KONTAKTIEREN SIE UNS VOR DER RÜCKSENDUNG: Mo-Fr, 9:00-17:00 Uhr PST/PDT

wenokerdirect@outlook.com

English ---------- 001-024

Deutsch ---------- 025-050

Français ---------- 051-051

Inhalt

WICHTIGE SICHERHEITSVORKEHRUNGEN ------028

EXPLOSIONSZEICHNUNG ----------032

TEILELISTE---------- -------033

MONTAGEANLEITUNG----------035

ÜBUNGSANLEITUNG----------040

KONSOLENANLEITUNG ----------041

SPEZIFIKATION ----------046

APP-VERBINDUNG----------047

GARANTIEINFORMATIONEN----------048

FCC-ERKLÄRUNG----------050

Deutsch

Hey!

**Bitte registrieren Sie Ihre Garantie,
um Ihren Schutz zu gewährleisten!**

Senden Sie uns Ihr Artikelmodell per E-Mail

wenokerdirect@outlook.com

Platzierung der Warnaufkleber

Diese Abbildung zeigt die Position der Warnaufkleber.
Hinweis: Die Aufkleber werden möglicherweise nicht in ihrer tatsächlichen Größe angezeigt.

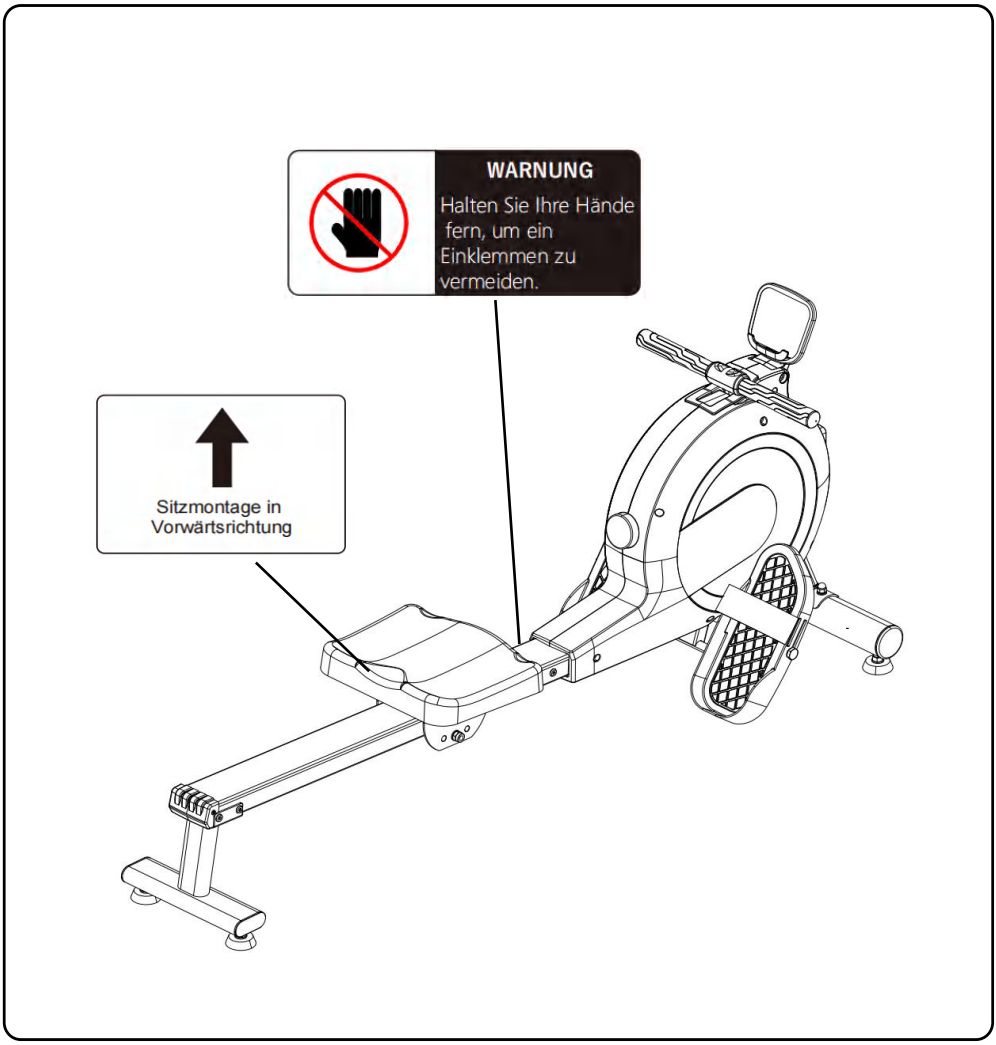

WICHTIGE SICHERHEITSVORKEHRUNGEN

Dieses Rudergerät wurde unter Berücksichtigung der Sicherheit entwickelt und hergestellt.

Sie müssen jedoch bei der Verwendung dieses Fitnessgeräts die erforderlichen Vorsichtsmaßnahmen treffen. Bitte beachten Sie bei der Montage und Verwendung besonders die folgenden Warnhinweise und lesen Sie diese Anleitung vor der Montage und Verwendung:
1. Lassen Sie Kinder und Haustiere nicht unbeaufsichtigt an das Rudergerät heran, um Gefahren zu vermeiden.
2. Stellen Sie das Gerät auf einen ebenen und festen Boden, stellen Sie den Standfuß des Rudergeräts auf eine ausgewogene Position ein und legen Sie einen Teppich unter das Gerät.
3. Halten Sie während der Installation und Verwendung einen Umkreis von 1 m frei.
4. Stellen Sie vor jedem Gebrauch sicher, dass das Heimtrainer-Gerät nicht beschädigt oder locker ist, und verriegeln Sie die Einstellteile.
5. Sollten Sie während des Trainings Schwindelgefühle oder Brustschmerzen verspüren, brechen Sie das Training sofort ab und suchen Sie ein Krankenhaus auf.
6. Greifen Sie nicht in bewegliche Teile, um Gefahren zu vermeiden.
7. Tragen Sie während des Trainings geeignete Kleidung. Tragen Sie keine weite Kleidung, um nicht in das Heimtrainer-Gerät hineingezogen zu werden, und tragen Sie Sportschuhe.
8. Nehmen Sie keine eigenmächtigen Änderungen am Rudergerät vor und verwenden Sie kein nicht originales Zubehör.
9. Personen mit eingeschränkter Mobilität sollten dieses Gerät nicht alleine benutzen. Sie müssen vor der Benutzung von Fachpersonal begleitet werden.
10. Bitte wärmen Sie sich vor dem Training auf, um Überlastungen zu vermeiden.
11. Bei einem Ausfall des Rudergeräts beenden Sie bitte die Nutzung sofort.
12. Dieses Rudergerät ist kein medizinisches Rehabilitationsgerät und nicht für Behandlungszwecke geeignet.
14. Im Reparaturfall wenden Sie sich bitte an die Kundenservice-Hotline.
15. Dieses Gerät darf jeweils nur von einer Person benutzt werden. Benutzen Sie es nicht gleichzeitig mit zwei Personen.
16. Überprüfen Sie vor jedem Gebrauch, ob alle Teile locker oder beschädigt sind
17. Konsultieren Sie vor jedem Training einen Arzt, insbesondere wenn Sie gesundheitliche Probleme haben oder über 45 Jahre alt sind.
18. Die maximale Gewichtsgrenze dieses Heimtrainers beträgt 120 kg (Produktklasse: H).
19. Dieses Produkt entspricht der Norm: GB17498.10-2008 GB17498.1-2008
20. Die Produktfläche beträgt 150 x 50 cm; Nettogewicht: 19,4 kg, Bruttogewicht: 21,8 kg.

Hinweis: Bitte konsultieren Sie Ihren Arzt, bevor Sie dieses Gerät benutzen oder andere Übungen durchführen. Lesen Sie die Gebrauchsanweisung vor der Benutzung von Fitnessgeräten sorgfältig durch. Bewahren Sie diese Gebrauchsanweisung für spätere Verwendung auf.

CE	Dieses Symbol steht für „ Conformité Européene“, also Konformität mit EU-Richtlinien. Mit der CE-Kennzeichnung bestätigt der Hersteller, dass dieses Produkt den geltenden europäischen Richtlinien und Verordnungen entspricht.
UK CA	Dieses Symbol steht für „ UK Conformity Assessed“, was so viel bedeutet wie „ Konformität mit britischen Normen11“. Mit der UKCA -Kennzeichnung bestätigt der Hersteller, dass dieses Produkt den geltenden britischen Normen entspricht.

VEREINFACHTE EU-KONFORMITÄTSERKLÄRUNG

- Hiermit, Jinhua Jinchen Sportausrüstung Co., Ltd. Rudergerätät H310 der Richtlinie EN IEC 55014-1:2021 und EN IEC 55014-2:2021 entspricht.
- Der vollständige Text der EU-Konformitätserklärung ist unter folgender E-Mail-Adresse verfügbar:

wenokerdirect@outlook.com

HINWEISE ZUR ENTSORGUNG



Verpackungsmaterialien sind Rohstoffe und können wiederverwertet werden. Trennen Sie die Verpackungsmaterialien sachgerecht und entsorgen Sie diese umweltgerecht.
Weitere Informationen erhalten Sie bei Ihrer Gemeindeverwaltung.



Altgeräte gehören nicht in den Hausmüll! Entsorgen Sie Altgeräte fachgerecht! Damit tragen Sie unserer Verantwortung zum Schutz der Umwelt nach. Informationen zu Sammelstellen und Öffnungszeiten erhalten Sie bei Ihrer Gemeindeverwaltung.



Batterien gehören nicht in den Hausmüll! Als Endverbraucher sind Sie gesetzlich verpflichtet, verbrauchte Batterien bei einer Rücknahmestelle zurückzugeben. Sie können Ihre alten Batterien bei den öffentlichen Sammelstellen Ihrer Gemeinde abgeben oder überall dort abgeben, wo Batterien entsprechender Art verkauft werden.

BEVOR SIE BEGINNEN

Vielen Dank für den Kauf eines Rudergeräts von WENOKER. Rudern ist eine effektive Trainingsform, die Herz-Kreislauf-Gesundheit, Ausdauer und einen straffen Körper fördert. Das Rudergerät bietet zahlreiche Funktionen, die das Training zu Hause effektiver und angenehmer machen. Bitte lesen Sie diese Anleitung sorgfältig durch, bevor Sie das Rudergerät benutzen. Bei Fragen wenden Sie sich bitte an die E-Mail-Adresse auf dem Umschlag. Modell- und Seriennummer des Produkts sind ebenfalls auf dem Umschlag abgedruckt. Machen Sie sich vor dem Weiterlesen bitte mit den in der folgenden Abbildung gekennzeichneten Teilen vertraut.

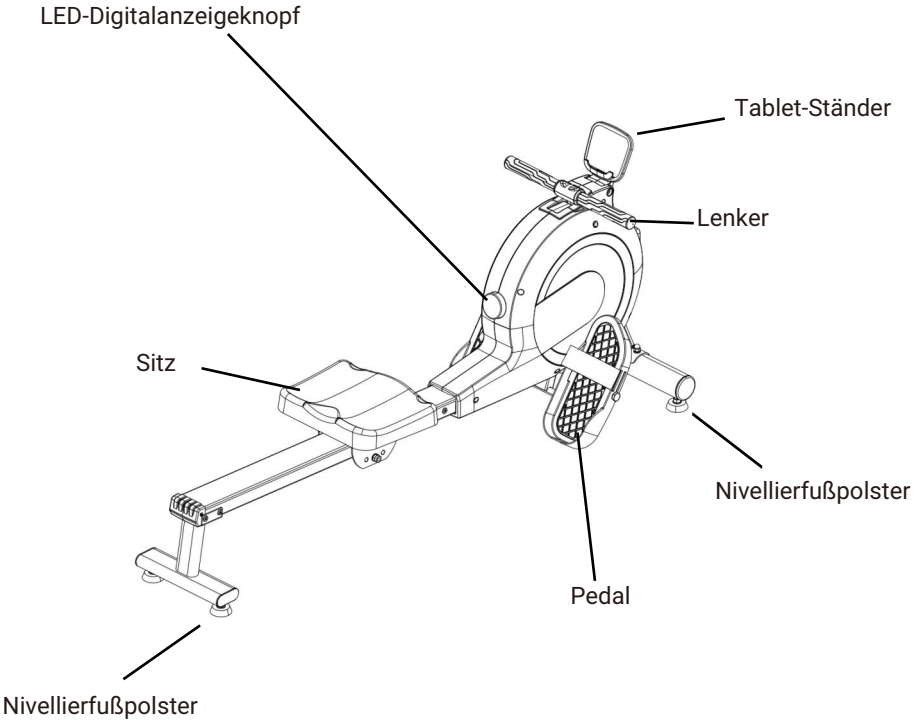

EXPLOSIONSZEICHNUNG

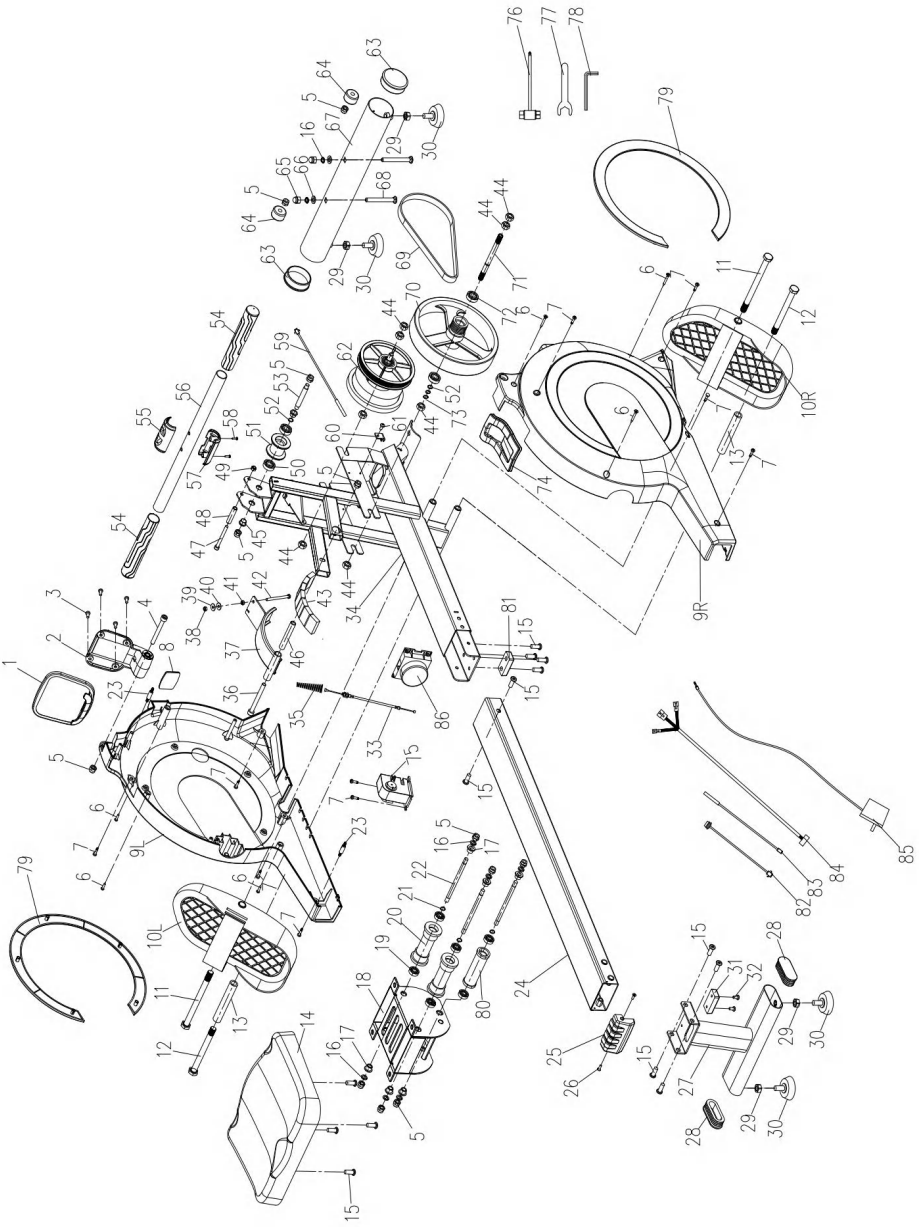

TEILELISTE

Nr.	Bezeichnung	Menge	Nr.	Bezeichnung	Menge
1	IPAIDL-Halterung	1	22	Riemenscheibenspindel Φ8	3
2	Halter für elektronische Uhren	1	23	Pleuelstange	2
3	Große flache Kreuzschlitzschraube M5*8L	4	24	Gleitschienen	1
4	Innensechskantkopf M8*75	1	25	Hintere Abdeckung der Gleitschiene	1
5	Nylonkappe M8	12	26	Senkschraube M4*10	2
6	Große selbstschneidende Schraube mit flachem Kopf M4*20	6	27	Schweißen der Hinterbeine	1
7	Selbstbohrende Schraube M4,2*19mm	12	28	Flacher ovaler Rohrstopfen 30*70	2
8	Den Gehäuseanschlag anheben	1	29	Sechskantmutter M10	4
9L	Schale links	1	30	Fußpolster M10	4
9R	Wohnrecht	1	31	Block	1
10L	Pedal links	1	32	Schirmkopf-Kreuzschraube M5*10	2
10R	Pedal rechts	1	33	Motorkabel	1
11	Sechskantschraube M12*150L	2	34	Rahmen	1
12	Sechskantschraube M12*120L	2	35	Konische Feder	1
13	Gehäuse 16*1,5T*100L	2	36	Schirmkopf-Sechskantschraube M8*90L	1
14	Sitzkissen	1	37	Magnetronschweißen	1
15	Flachkopf-Innensechskant-Steckschlüssel M8*20L	14	38	Nylonkappe M5	1
16	Federscheibe Φ8	8	39	Flache Unterlegscheibe Φ5*18*1T	1
17	Hülse aus Eisenpulver	6	40	Silikonscheibe Φ4*16*2T	1
18	Schiebesitzschweißen	1	41	Sechskantmutter M5	1
19	Lager 608	6	42	Sechskantschraube M5*65L	1
20	Lange Riemenscheibe	2	43	Magnet 35,2*23,2*10T	7
21	Wellenpolster Φ8	3	44	Sechskantschraube M10*1,0	6

TEILELISTE

Nr.	Bezeichnung	Menge	Nr.	Bezeichnung	Menge
45	Hülse aus Pulvereisen Φ10	2	68	Schlossschraube M8* 75L	2
46	Magnetronhülse	1	69	Riemen 240J5	1
47	Sechskantschraube M6* 55L	1	70	Schwungrad	1
48	Gehäuse Φ6	1	71	Schwungradspindel	1
49	Nylonkappe M6	1	72	Lager 6200	2
50	Lager 6000	2	73	Sicherungsring Φ10	1
51	Gurtrad	1	74	Griffblock	1
52	Wellscheibe Φ10	2	75	Motor	1
53	Elliptische Radspindel	1	76	Steckschlüssel 13 gegenüberliegende Seiten	1
54	Griffhandschuhe	2	77	Maulschlüssel 19 gegenüberliegende Seiten	1
55	Bedecken Sie den Griff	1	78	Sechskantschlüssel 5 Seitenpaare	1
56	Spurstange	1	79	Muscheldekorabdeckung	2
57	Griffabdeckung unter	1	80	Lange Riemenscheibe 2	1
58	Schirmkopf-Schneidschraube M3*10	1	81	Block 2	1
59	Unteres Bedienfeld	1	82	DC-Leitung	1
60	Befestigungssitz für die Induktionsleitung	1	83	Induktionsleitung	2
61	Kreuzschlitzschraube mit Schirmkopf M5*8L	1	84	Verkabelung zwischen elektronischem Zähler und Bedienfeld	1
62	Federbox	1	85	Stromversorgung	1
63	Rohrstopfen Φ60	2	86	Pendeln	1
64	Φ30 Transportrad	2	87	Die Verkabelung zwischen Motor und Steuerplatine	1
65	M8 mit Haube	2	88	Unteres Befestigungsstück für das Bedienfeld	1
66	Gebogene Unterlegscheibe Φ8*20*2T	2	89	M3*6 Schirmkopf-Kreuzschraube	4
67	Vorderes Fußrohr	1			

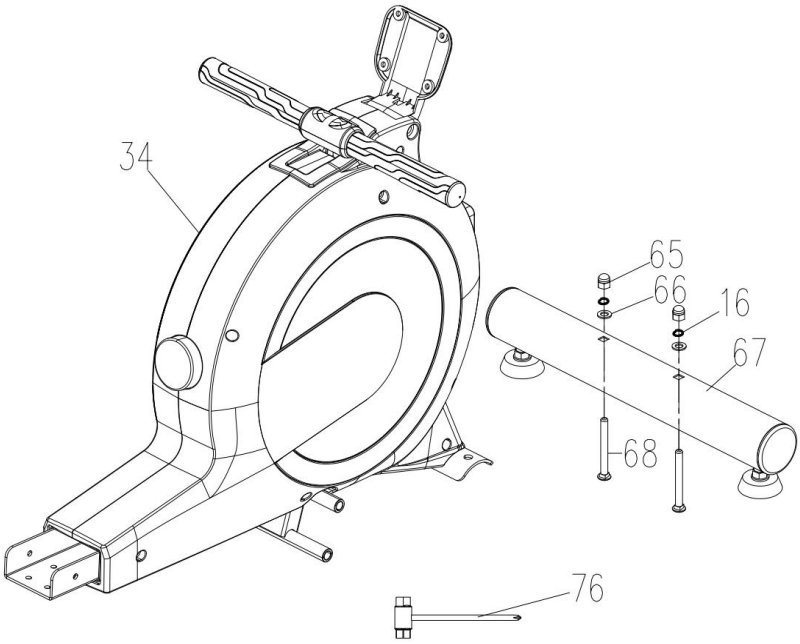

Schritt 1:
Verwenden Sie einen Steckschlüssel (76), Schlossschrauben (68), eine Hutmutter (65), eine Federscheibe (16) und eine gebogene Unterlegscheibe (66), um das vordere Fußrohr (67) am Maschinenrahmen (34) zu montieren.

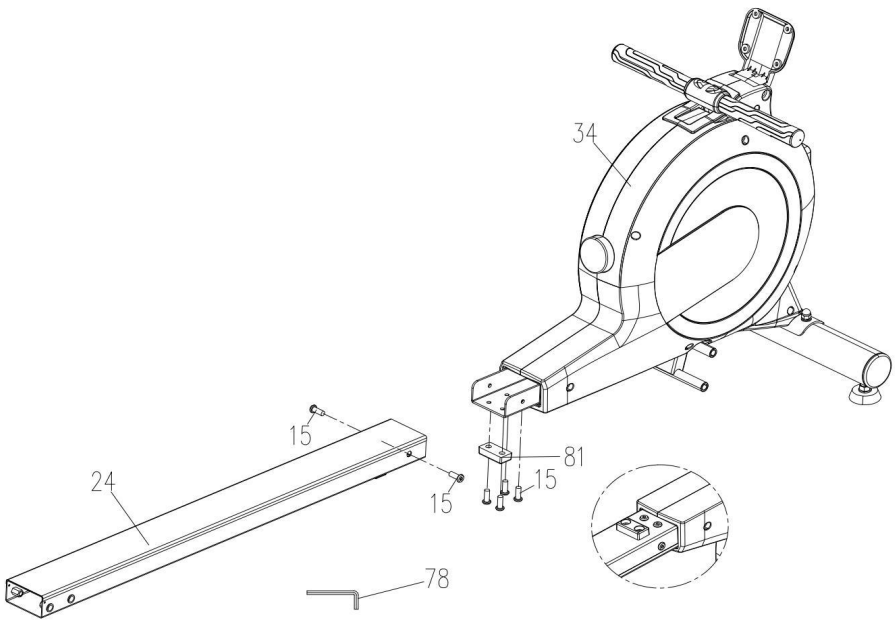

Schritt 2:
Verwenden Sie das Werkzeug (78), um die Gleitschiene (24) und den Stopper (81) mit den Schrauben (15) am Rahmen (34) zu befestigen.

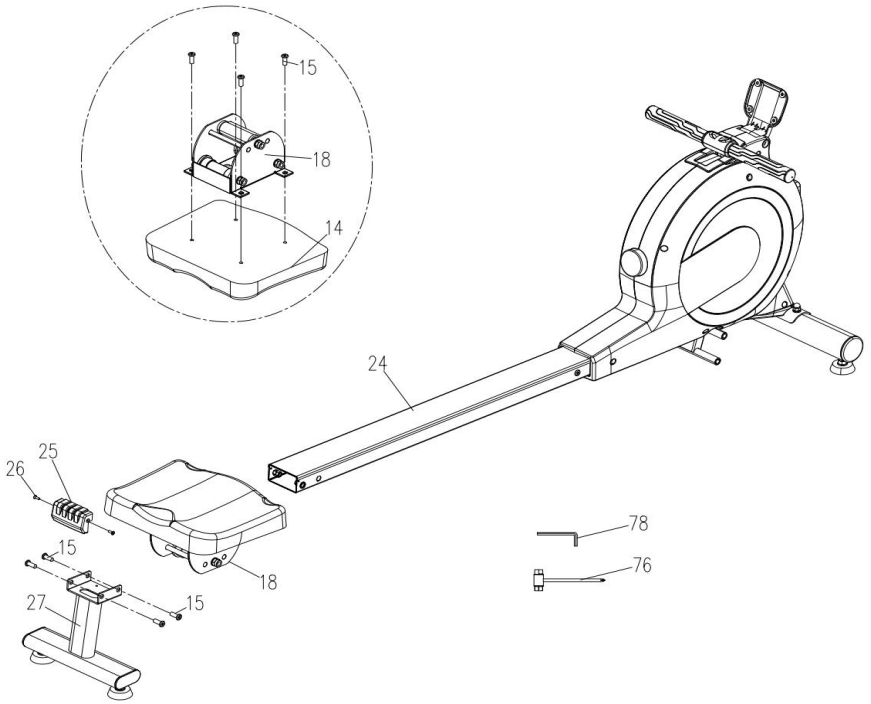

Schritt 3:

Wie in der Abbildung gezeigt, werden zunächst das Sitzpolster (14) und der Schlitten (18) mit dem Werkzeug (78) und den Schrauben (15) miteinander verschraubt. Setzen Sie anschließend den Gleitsitz wie in der Abbildung gezeigt auf die Gleitschiene. Anschließend das hintere Beinrohr (27) mit dem Werkzeug (78) und den Schrauben (15) an der Gleitschiene (24) fixieren. Zum Schluss wird die hintere Abdeckung (25) mit der Senkschraube (26) mittels Werkzeug (76) auf der Gleitschiene (24) verrastet.

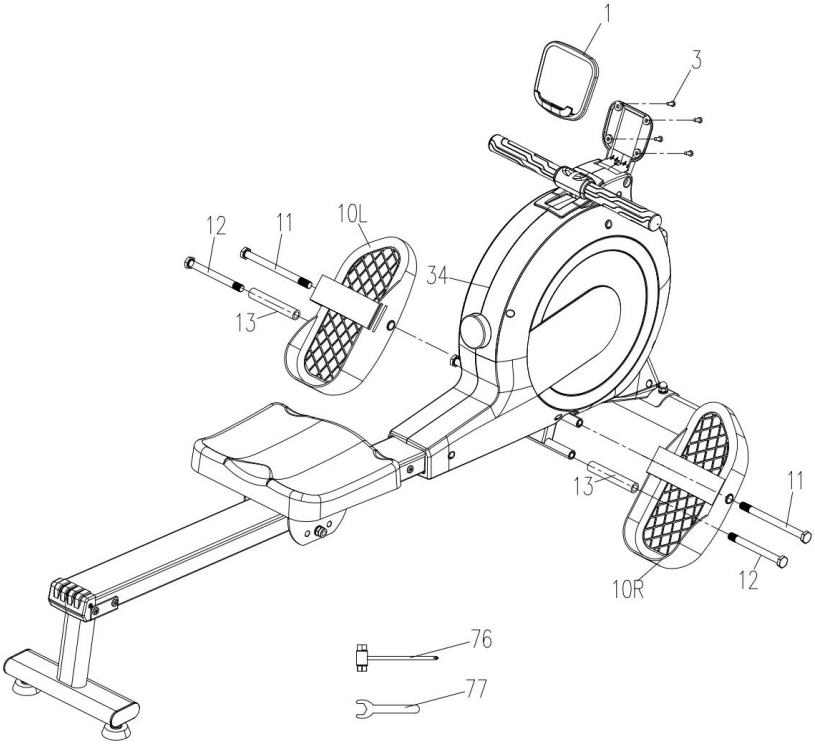

Schritt 4:

Wie in der kleinen Abbildung gezeigt, befestigen Sie zunächst die Tablet-Halterung (1) mit Werkzeug (76) und Schrauben (3) am Rahmen (34). Befestigen Sie anschließend mit Werkzeug (77) das linke Pedal (10L) und das rechte Pedal (10R) mit Sechskantschrauben (11), Sechskantschrauben (12) und Hülsen (13) am Rahmen (34)

.

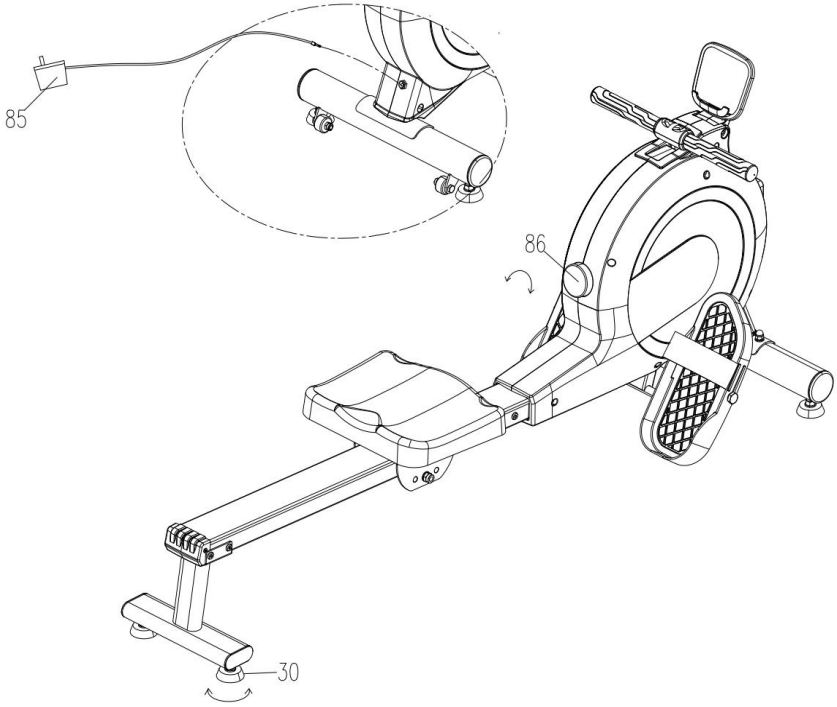

Schritt 5:

Schritt 5:

Nach der Montage:

1. Schließen Sie das Netzteil (85) an das Gerät an.
2. Stellen Sie den Widerstand durch Drehen der Konsole (86) ein.
3. Stellen Sie die Höhe des Rahmens durch Drehen der vier Fußpolster (30) ein.

Die Nutzung des Rudergeräts bietet mehrere Vorteile. Mangelnde körperliche Kraft und Muskelspannung werden verbessert und Sie können in Kombination mit einer kalorienkontrollierten Ernährung eine Diät einhalten.

1. Aufwärmphase:

In dieser Phase beschleunigt sich der Blutfluss und die Muskeln funktionieren wieder richtig. Das Risiko von Krämpfen und Muskelschäden kann ebenfalls reduziert werden. Wir empfehlen Dehnübungen, wie unten gezeigt. Jede Dehnung sollte etwa 30 Sekunden lang gehalten werden. Dehnen oder strecken Sie Ihre Muskeln nicht. Bei Schmerzen sofort abbrechen.

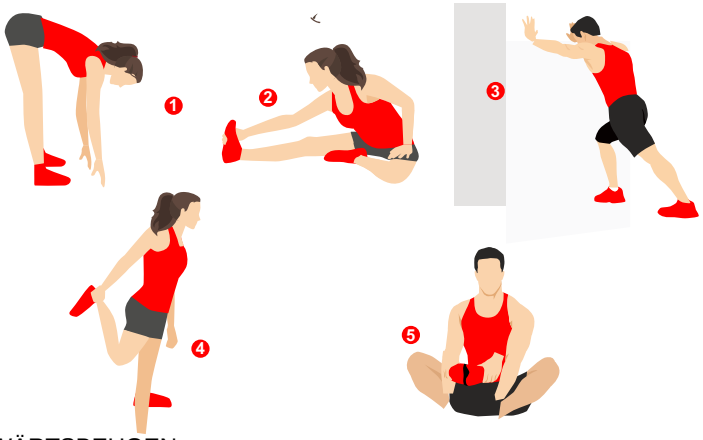

1.VORWÄRTSBEUGEN
2.DEHNUNG DER OBERSCHENKELSEHNE IM SITZ
3.Wade/Achillessehne
4.ÄUSSERE OBERSCHENKEL
5.Innenseite des Oberschenkels

2.Anwendung:

Ziehen Sie den Einstellknopf fest. Mit dem Krafteinstellknopf können Sie die Pedalkraft anpassen. Eine hohe Kraft erschwert das Treten, eine niedrige Kraft erleichtert das Treten. Für bessere Ergebnisse erhöhen Sie die Kraft beim Rudern.

Dies ist die Phase, in der Sie die größte Anstrengung unternehmen. Nach regelmäßiger Anwendung werden die Muskeln in Ihren Beinen stärker. Es ist wichtig, während des gesamten Trainings ein gleichmäßiges Tempo beizubehalten. Die Arbeitsgeschwindigkeit sollte ausreichen, um Ihren Herzschlag in den Zielbereich zu bringen, der in der Grafik unten angezeigt wird.

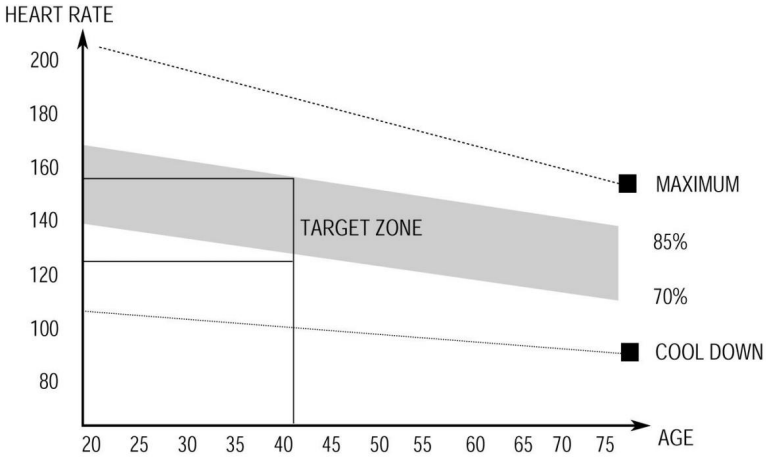

Diese Phase sollte bei den meisten Menschen mindestens 12 Minuten dauern.

Die Cool-Down-Phase

In dieser Phase entspannen sich Ihr Herz-Kreislauf-System und Ihre Muskeln. Dies ist eine Wiederholung der Aufwärmübung, d. h. Sie reduzieren Ihr Tempo und machen etwa 5 Minuten lang weiter. Die Dehnübungen sollten wiederholt werden, wobei Sie daran denken sollten, Ihre Muskeln nicht zu sehr zu zwingen oder zu rucken. Wenn Sie fitter werden, möchten Sie vielleicht länger und härter trainieren. Es ist ratsam, mindestens dreimal pro Woche zu trainieren und die Trainingseinheiten möglichst gleichmäßig über die Woche zu verteilen.

Muskelaufbau

Um die Muskeln auf Ihrem Heimtrainer zu stärken, müssen Sie den Widerstand ziemlich hoch einstellen. Dadurch werden Ihre Beinmuskeln stärker beansprucht und Sie können möglicherweise nicht so lange trainieren, wie Sie möchten. Wenn Sie außerdem Ihre Fitness verbessern möchten, müssen Sie Ihr Trainingsprogramm ändern. Während der Aufwärm- und Abkühlphase sollten Sie wie gewohnt trainieren, gegen Ende der Trainingsphase sollten Sie jedoch den Widerstand erhöhen, sodass Ihre Beine härter arbeiten als normal. Möglicherweise müssen Sie Ihre Geschwindigkeit reduzieren, um Ihre Herzfrequenz im Zielbereich zu halten.

Kalorienverbrennung

Der wichtige Faktor hierbei ist die Menge an Anstrengung, die Sie aufwenden. Je härter und länger Sie trainieren, desto mehr Kalorien verbrennen Sie. Im Grunde ist dies dasselbe, als würden Sie trainieren, um Ihre Fitness zu verbessern. Der Unterschied liegt im Ziel.

Anzeigefunktionstabelle

NEIN.	Artikel	Anzeige	Beschreibung
1	Displayübersicht		1. Anzeige von „ TEMPO“, Einheit „ spm“ (Schläge pro Minute). 2. Anzeige des Widerstandsniveaus (Stufe 1 – 32). 3. Anzeige von Trainingsdaten wie „ Schlägezahl“, „ 500-m-Tempo“, „ Geschwindigkeit“, „ Zeit“, „ Distanz“ und „ Kalorien“. 4. Anzeige des Bluetooth-Status.
2	Karussell-modus		1. Karussell für alle Daten, 3 Sekunden Anzeigezeit für jeden Datenwert. 2. Kleines Fenster mit Anzeige von Tempo und Widerstandsstufe. 3. Hauptanzeige: Schlagzahl, 500-m-Tempo, Geschwindigkeit, Zeit, Distanz und Kalorien. 4. Die Bluetooth-Anzeige zeigt den Bluetooth-Status an.
3	Sperrmodus		1. Drücken Sie den Knopf, um den Anzeigemodus zu wechseln und die benötigten Daten zu sperren. 2. Hauptanzeige: „ Schlagzahl“, „ 500-m-Tempo“, „ Geschwindigkeit“, „ Zeit“, „ Distanz“ und „ Kalorien“. 3. Kleines Fenster zeigt Tempo und Widerstandsstufe an.
4	Code E01		Zweck: Um Montagefehler und Schäden an der gesamten Elektronik durch selten auftretende Fehler zu vermeiden, wurde ein E01-Erkennungsmechanismus für den Seilmotor integriert. Funktionsweise: Der Shuttle kann den Drehzustand des Motors nicht korrekt erkennen. Mögliche Ursachen: 1. Prüfen Sie, ob das Motorseil feststeckt und ob der Motor nach dem Einschalten normal zurückgesetzt wird. 2. Prüfen Sie, ob das Seil locker oder der Kabelstecker verzogen ist. 3. Die Zugkraft des Motors reicht in der Endposition nicht aus, wodurch der Motor nicht normal in den 1. Gang zurückgesetzt werden kann. Zur Überprüfung wird nach dem Einschalten sofort der mittlere Gang gewählt, um zu prüfen, ob der Fehler erneut auftritt. 4. Shuttle-Komponenten sind beschädigt (sehr geringe Wahrscheinlichkeit). 5. Der Seilmotor ist werkseitig beschädigt (sehr geringe Wahrscheinlichkeit).

Anweisungen

NEIN.	Artikel	Anzeige	Beschreibung
1	Gerät aktivieren		1. Im Ruhemodus ist das Display ausgeschaltet. 2. Der Knopf wird aktiviert, wenn er gedrückt wird oder eine Bewegung erkannt wird.
2	Knopf drücken		1. Die Anzeige des Drehknopfs wechselt nach 3 Minuten ohne Aktion in den Ruhemodus. 2. Drücken Sie den Drehknopf, um das Gerät aus dem Ruhemodus zu wecken. 3. Drücken Sie den Drehknopf, um den Weckmodus zu starten. 4. Drücken Sie den Drehknopf, um während des Trainings den Anzeigemodus zu wechseln. 5. Halten Sie den Drehknopf 2 Sekunden lang gedrückt, um die Daten zurückzusetzen und in den Weckmodus zu wechseln. 6. Beim Drücken des Drehknopfs ertönt ein Summton.
3	Drehknopf		1. Drehen Sie den Knopf im Uhrzeigersinn, um den Widerstand zu erhöhen. 2. Drehen Sie den Knopf gegen den Uhrzeigersinn, um den Widerstand zu verringern. 3. Beim Drehen des Knopfes ertönt ein summendes Geräusch.

Ausführliche Bedienungsanleitung

1. Beim Einschalten des Drehknopfs ertönt ein langer Piepton. Die Drehknopfanzeige leuchtet auf und wechselt in den Zustand „ BEREIT“ (Abbildung 1). Nach dem Einschalten wird der Widerstand automatisch auf die Position „ 1“ zurückgesetzt. Nach 3 Minuten ohne Bedienung schaltet sich die Anzeige vollständig aus und wechselt in den Standby-Modus (Abbildung 2).



1

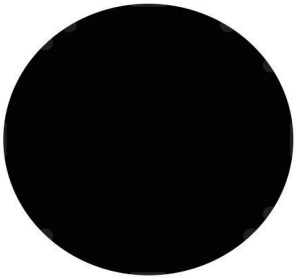

2

2. Im BEREIT-Zustand gelangen Sie durch kurzes Drücken des Knopfes oder durch Rudern direkt in den Trainingsmodus. Im kleinen Fenster werden die rotierenden Zahlen für „ TEMPO“ und „ LEVEL“ des Ruderwiderstands angezeigt. Die Anzeige wechselt alle 3 Sekunden (Abbildung 3, Abbildung 4).



3



4

3. Das Hauptfenster zeigt standardmäßig rotierende Zahlen an, wobei das „ SCAN“-Symbol leuchtet. Die folgenden Messwerte werden alle 3 Sekunden angezeigt und wechseln: „ Geschwindigkeit“, „ Zeit“, „ Distanz“, „ Kalorien“, „ Schlagzahl“ und „ 500-m-Tempo“ (Abbildung 5, Abbildung 6, Abbildung 7, Abbildung 8, Abbildung 9, Abbildung 10).



5



6



7



8



9



10

4. Durch kurzes Drücken des Knopfes können Sie den Anzeigemodus auf „ Sperren “ einstellen. In diesem Modus wird das „ SCAN“-Symbol nicht angezeigt und das Display zeigt einen festen Datentyp an: entweder „ Geschwindigkeit“, „ Zeit“, „ Distanz“, „ Kalorien“, „ Schlagzahl“ oder „ 500-m-Tempo“ (Abbildung 11, Abbildung 12, Abbildung 13, Abbildung 14, Abbildung 15, Abbildung 16).



11



12



13



14



15



16

SPEZIFIKATION

Anweisungen

NEIN.	Artikel	Anzeige	Beschreibung
1	TEMPO		0 – 999 Schlagfrequenz in Echtzeit anzeigen
2	Widerstan-dsstufe		1 – 32 Je höher das Level, desto größer der Widerstand
3	SPLIT		0 – 999 Anzeige der Ruderschläge in Echtzeit
4	500M		00:0 ~ 99:9
5	SCAN		Anzeige: Zeigt an, dass sich die Daten im Karussellmodus befinden. Nicht angezeigt: Zeigt an, dass sich die Daten im Sperrmodus befinden.
6	GESCHWIN-DIGKEIT		0.0 ~ 99.9 km/h
7	ZEIT		00:0~99:5，Im Wachzustand startet ein kurzer Druck auf den Knopf oder eine Bewegungserkennung den Timer. Nach Beendigung der Bewegung stoppt der Timer nach 4 Sekunden Inaktivität.
8	DISTANZ		0 – 999 km Je nach Ruderintensität kann die Distanz in Metern pro Schlag gemessen werden (Bereich: 1 – 6 Meter pro Schlag).
9	KALORIEN		0.0~999 It has a direct proportional relationship with the resistance level. Resistance 1 corresponds to 32 kcal/kilometer , while resistance 32 corresponds to 73 kcal/ kilometer.
10	Bluetooth -Symbol		Anzeige: Bluetooth verbunden. Nicht angezeigt: Bluetooth nicht verbunden.

Download und Nutzung von KINOMAP

App Store

Google Play

Suchen, laden und installieren Sie Kinomap im Apple Store oder bei Google Play, abhängig von Ihrem Smartphone-System.
[1] Öffnen Sie die App, wählen Sie „ RUDERN“ und klicken Sie auf „ Weiter“.
[2] Wählen Sie die Marke „ FTMS“ und klicken Sie auf „ Weiter“.
[3] Tippen Sie zum Koppeln auf passende Geräte wie „ SPAX-RW-XXXX“ (X steht für eine zufällige Ziffer).
[4] Geben Sie Marke und Modell ein, klicken Sie auf „ OK“, und die Verbindung wird hergestellt. (Marke: Wenoker, Modell: H310)
[5] Rufen Sie nach erfolgreicher Verbindung diese Schnittstelle auf. Jetzt können Sie das Geschwindigkeitssignal verbinden.



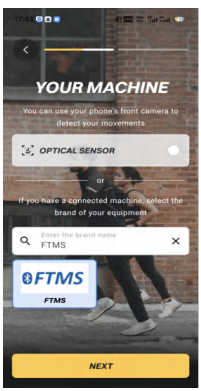

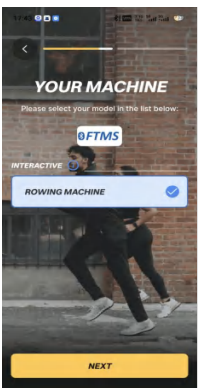

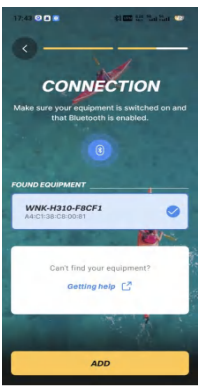

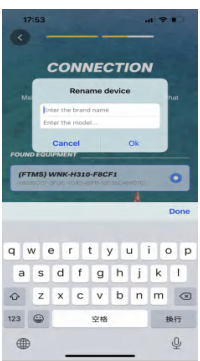

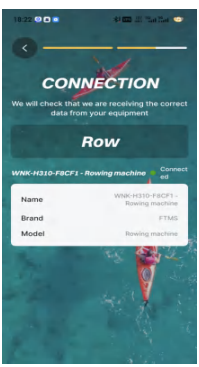

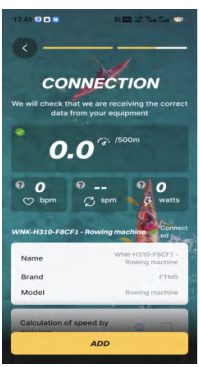

GARANTIEINFORMATIONEN

Produktname	Wenoker Rudergerät
Modell	H310
Standardgarantiezeitraum	12 Monate
Zu Ihrer Information empfehlen wir Ihnen dringend, Ihre Bestellnummer und das Kaufdatum zu notieren.	
Kaufdatum	
Seriennummer	

Bedingungen und Richtlinien

Die Produkte von Wenoker zeichnen sich durch erstklassiges Material, Verarbeitung und Service aus. Die einjährige beschränkte Garantie von Wenoker gilt ab Kaufdatum.
Wenoker ersetzt defekte Produkte, sofern dies möglich ist. Rückerstattungen sind für Erstkäufer unserer Produkte innerhalb der ersten 30 Tage nach dem Kauf möglich. Diese Garantie gilt nur für den persönlichen Gebrauch und nicht für gewerbliche, Miet- oder sonstige Verwendungszwecke, für die das Produkt nicht bestimmt ist. Es gibt keine anderen Garantien als die, die bei jedem Produkt ausdrücklich aufgeführt sind.

Diese Garantie ist nicht übertragbar. Wenoker ist nicht verantwortlich für Schäden, Verluste oder Unannehmlichkeiten, die durch Gerätefehler, Fahrlässigkeit oder Missbrauch des Benutzers oder unsachgemäße Bedienung, die nicht der beiliegenden Bedienungsanleitung entspricht, verursacht werden.

Diese Garantie gilt nicht in den folgenden Situationen:

- Schäden durch Missbrauch, Unfall, Veränderung oder Vandalismus.
- Unsachgemäße oder unzureichende Wartung.
- Schäden beim Rücktransport.
- Unbeaufsichtigte Benutzung durch Kinder unter 18 Jahren.

Wenoker und seine Tochtergesellschaften haften nur für Schäden, die durch den bestimmungsgemäßen Gebrauch oder gemäß den Anweisungen im Benutzerhandbuch verursacht wurden. In einigen Staaten ist dieser Ausschluss oder diese Einschränkung von Neben- oder Folgeschäden nicht zulässig. Daher gilt der obige Haftungsausschluss möglicherweise nicht für Sie. Diese Garantie verleiht Ihnen bestimmte gesetzliche Rechte. Möglicherweise stehen Ihnen auch noch weitere Rechte zu, die von Staat zu Staat unterschiedlich sein können.

Alle ausdrücklichen und stillschweigenden Garantien, einschließlich der Garantie der Marktgängigkeit, sind auf die Dauer der beschränkten Garantie beschränkt.

GARANTIEINFORMATIONEN

Zusätzliche 12-monatige Garantie:

Sie können sich über eine zusätzliche 12-monatige Garantie freuen. Aktivieren Sie Ihre Garantie einfach, indem Sie den Modellnamen des Produkts und Ihre Bestellnummer an **Wenokerdirect@outlook.com** senden, um Ihr neues Produkt für die erweiterte Garantie zu registrieren.

Defekte Produkte und Rücksendungen:

Sollte sich Ihr Produkt innerhalb der jeweiligen Garantiezeit als defekt erweisen, kontaktieren Sie bitte den Kundendienst unter **Wenokerdirect@outlook.com** mit Ihrer Rechnung und Bestellnummer. Entsorgen Sie Ihr Produkt NICHT, bevor Sie uns kontaktiert haben. Sobald unser Kundendienstteam Ihre Anfrage genehmigt hat, senden Sie das Produkt bitte mit einer Kopie Ihrer Rechnung und Bestellnummer zurück.

Kundenservice

Ihre Zufriedenheit ist unser Ziel! Sollten Sie auf Probleme stoßen oder Fragen zu Ihrem neuen Produkt haben, können Sie sich gerne per E-Mail an unser Kundensupport-Team wenden
Wenokerdirect@outlook.com

*** Bitte halten Sie Ihre Bestellnummer und Seriennummer (normalerweise auf dem hinteren Fußrohr) bereit, bevor Sie den Kundendienst kontaktieren.**

EC REP

Name：ONE VAT
Address：229 RUE SAINT-HONORE , 75001 PARIS France
Contact Person：Younian YU
Tel：0768391933
E-mail：onevat12332@outlook.com

UK REP

Company:
KOVA ASSOCIATES LTD
Address:
72a Kingston Road.Portsmouth, Hampshire,PO2 7PA, United Kingdom

Manufacturer: Jinhua jinchen sports equipment co.,Ltd

Address: Floor 1, Plant 3, NO.998, Jinsha Street, Linjiang Industrial Zone, Bailongqiao Town, Wucheng District 321000 Jinhua City, Zhejiang Province

FCC-Erklärung

FCC-Erklärung
1. Dieses Gerät entspricht Teil 15 der FCC-Vorschriften. Der Betrieb unterliegt den folgenden zwei Bedingungen:
(1) Dieses Gerät darf keine schädlichen Störungen verursachen.
(2) Dieses Gerät muss alle empfangenen Störungen tolerieren, auch Störungen, die zu unerwünschtem Betrieb führen können.
2. Unbefugte Änderungen oder Modifikationen können zum Erlöschen der Betriebserlaubnis führen. Dieses Gerät wurde geprüft und entspricht den Grenzwerten für digitale Geräte der Klasse B gemäß Teil 15 der FCC-Vorschriften. Diese Grenzwerte sollen einen angemessenen Schutz vor schädlichen Störungen in Wohngebäuden gewährleisten.

Dieses Gerät erzeugt, verwendet und strahlt Hochfrequenzenergie ab. Bei unsachgemäßer Installation und Verwendung kann es zu Störungen des Funkverkehrs kommen. Es besteht jedoch keine Garantie dafür, dass bei einer bestimmten Installation keine Störungen auftreten.
Sollte dieses Gerät Störungen des Radio- oder Fernsehempfangs verursachen (dies lässt sich durch Aus- und Einschalten des Geräts feststellen), wird dem Benutzer empfohlen, die Störungen durch eine oder mehrere der folgenden Maßnahmen zu beheben:

- Neuausrichtung oder Standort der Empfangsantenne.
- Vergrößern Sie den Abstand zwischen Gerät und Empfänger.
- Schließen Sie das Gerät an eine Steckdose an, die mit einem anderen Stromkreis verbunden ist als der Empfänger.
- Wenden Sie sich an Ihren Händler oder einen erfahrenen Radio-/ Fernsehtechniker.

FCC-Erklärung zur Strahlenbelastung:
Dieses Gerät entspricht den FCC-Grenzwerten für Strahlenbelastung in unkontrollierten Umgebungen. Um eine mögliche Überschreitung der FCC-Grenzwerte für Hochfrequenzbelastung zu vermeiden, sollte der Abstand zwischen Personen und der Antenne im Normalbetrieb mindestens 20 cm (8 Zoll) betragen.

PROPULSÉ PAR Wenoker

MANUEL D'UTILISATION

Rameur Wenoker

Modèle : H310

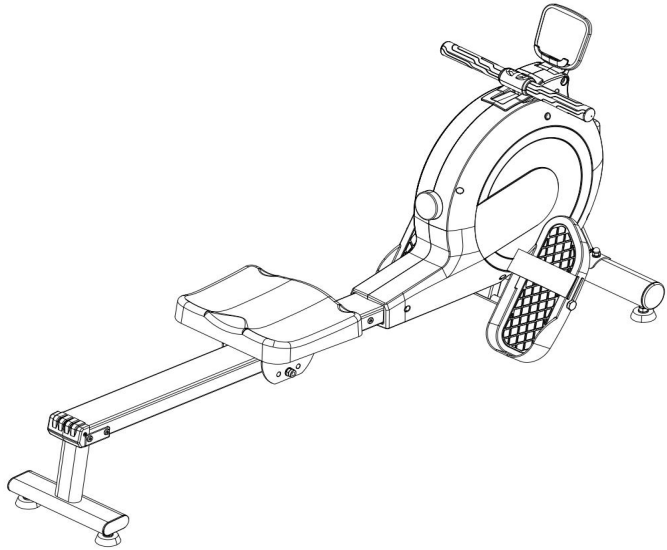

Des questions ou des préoccupations?

IMPORTANT!

Veuillez lire tous les détails avant utilisation et conservez ce manuel d'utilisation pour référence ultérieure. Veuillez nous contacter AVANT LE RETOUR : du lundi au vendredi, de 9h00 à 17h00 PST/PDT

wenokerdirect@outlook.com

Contenu

PRÉCAUTIONS DE SÉCURITÉ IMPORTANTES-----054

SCHÉMA ÉCLATÉ ----------058

LISTE DES PIÈCES ----------059

INSTRUCTION DE MONTAGE----------061

EXERCICE INSTRUCTION INFORMATIQUE ------066

SINSTRUCTIONS DE LA CONSOLE ----------068

SPÉCIFICATION ----------072

Connexion app----------073

INFORMATIONS SUR LA GARANTIE----------074

DÉCLARATION DE LA FCC----------076

Français

Hey!

Veuillez enregistrer votre garantie
pour assurer votre protection!

Envoyez-nous votre modèle d'article par

Wenokerdirect@outlook.com

EMPLACEMENT DES AUTOCOLLANTS D'AVERTISSEMENT

Cette image montre l'emplacement des autocollants d'avertissement.
Remarque: les autocollants peuvent ne pas être représentés à leur taille réelle.

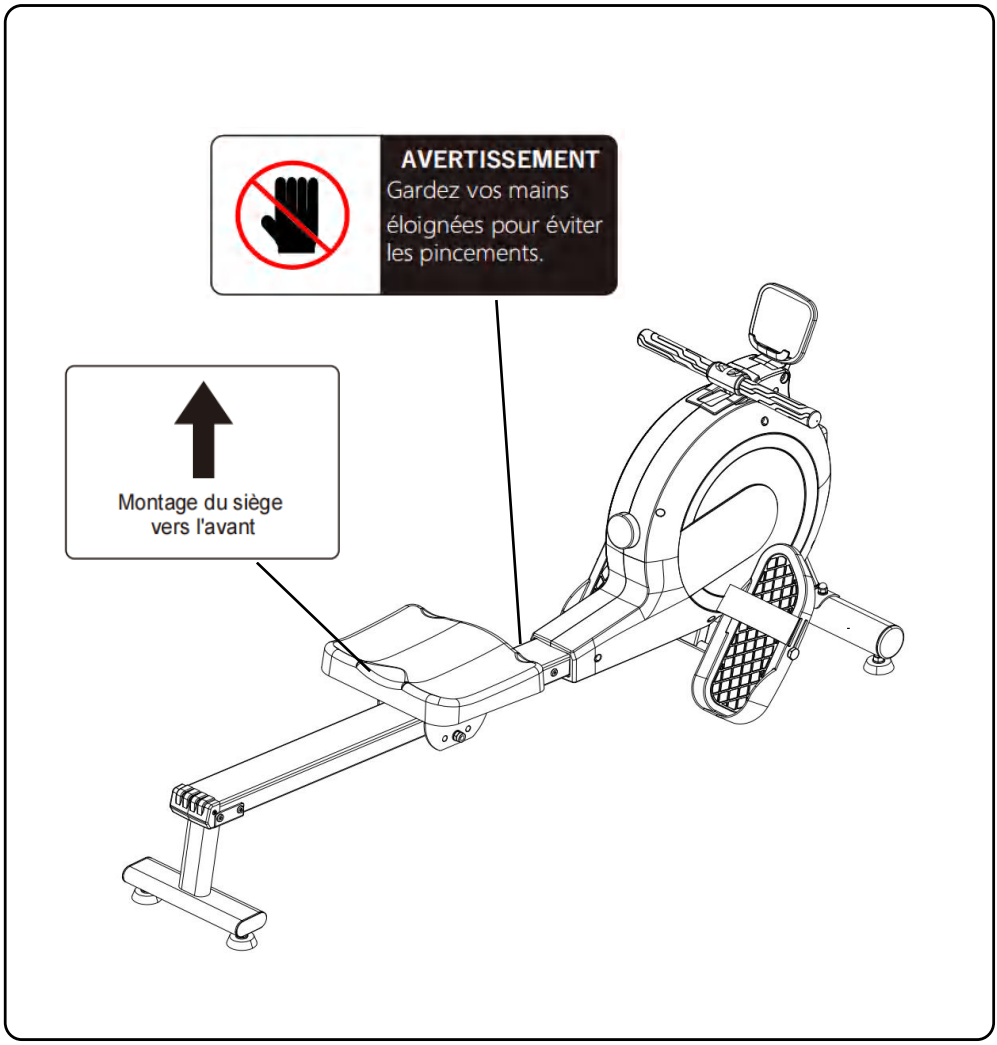

PRÉCAUTIONS DE SÉCURITÉ IMPORTANTES

Ce rameur a été conçu et fabriqué dans un souci de sécurité. Cependant, les utilisateurs doivent prendre les précautions nécessaires lors de son utilisation. Veuillez prêter une attention particulière aux avertissements suivants lors du montage et de l'utilisation, et assurez-vous de lire ce manuel avant le montage et l 'utilisation:

1. Ne laissez pas les enfants et les animaux domestiques s'approcher seuls du rameur pour éviter tout danger.
2. Utilisez cet appareil sur un sol plat et stable, réglez la base du rameur en position équilibrée et placez un tapis sous l'appareil.
3. Maintenez un rayon de 1mètre autour de l'appareil pendant l'installation et l' utilisation.
4. Avant chaque utilisation, assurez-vous que le vélo d'appartement n'est pas endommagé ou desserré, et verrouillez les pièces de réglage.
5. Si vous ressentez des vertiges ou des douleurs thoraciques pendant l'exercice, arrêtez immédiatement l'exercice et consultez un hôpital pour un examen.
6. Ne mettez pas vos mains dans les pièces mobiles pour éviter tout danger.
7. Portez des vêtements appropriés pendant l'exercice. Évitez les vêtements amples pour éviter d'être entraîné dans le vélo d'appartement et portez des chaussures de sport.
8. Ne modifiez pas le vélo sans autorisation et n'utilisez pas d'accessoires non d' origine.
9. Les personnes à mobilité réduite ne doivent pas utiliser cet appareil seules. Elles doivent être accompagnées par un professionnel avant utilisation.
10. Veuillez vous échauffer avant l'exercice pour éviter les tensions.
11. En cas de panne du rameur, cessez immédiatement de l'utiliser.
12. Ce rameur n'est pas un appareil de rééducation médicale et ne convient pas à des fins thérapeutiques.
14. Si des réparations sont nécessaires, veuillez contacter le service client.
15. Ce rameur ne peut être utilisé que par une seule personne à la fois. Ne l' utilisez pas par deux personnes simultanément.
16. Avant chaque utilisation, vérifiez que toutes les pièces sont en bon état.
17. Avant toute activité physique, consultez un médecin, surtout si vous avez des problèmes de santé ou si vous avez plus de 45 ans.
18. Le poids maximal de ce vélo d'appartement est de 120 kg (catégorie H).
19. Ce produit est conforme aux normes GB17498.10-2008 et GB17498.1-2008.
20. Le produit couvre une surface de 150 x 50 cm. Poids net: 19,4 kg, poids brut: 21,8 kg.

Remarque: Veuillez consulter votre médecin avant d'utiliser cet appareil ou de pratiquer d'autres exercices. Veuillez lire attentivement les instructions avant d'utiliser tout appareil de fitness. Conservez ces instructions pour une utilisation ultérieure.

PRÉCAUTIONS DE SÉCURITÉ IMPORTANTES

CE	Ce symbole signifie «Conformité Européenne», c'est-à-dire la conformité aux directives de l'UE. Avec le marquage CE, le fabricant confirme que ce produit est conforme aux directives et réglementations européennes applicables.
UK CA	Ce symbole signifie « UK Conformity Assessed », ce qui signifie quelque chose comme ça signifie « Conformité aux normes britanniques11 ». Avec le marquage UKCA, le fabricant confirme que ce produit est conforme aux Conforme aux normes britanniques applicables.

DÉCLARATION UE SIMPLIFIÉE DE CONFORMITÉ

- Par la présente, Jinhua Jinchen Sports Equipment Co., Ltd. explique que Équipement de remise en forme H310 est conforme à la directive EN IEC 55014-1:2021, EN IEC 55014-2:2021.
- Le texte intégral de la déclaration UE de conformité est disponible à l ' adresse e-mail suivante :Wenokerdirect@outlook.com

INSTRUCTIONS D'ÉLIMINATION



Les matériaux d'emballage sont des matières premières et peuvent être recyclés. Séparez correctement les matériaux d'emballage et éliminez-les de manière écologique. De plus amples informations peuvent être obtenues auprès de votre autorité locale.



Les vieux appareils ne doivent pas être jetés avec les ordures ménagères ! Jetez les vieux appareils professionnellement! Ce faisant, vous assumez notre responsabilité de protéger l environnement. Informations sur les points de collecte et les horaires d'ouverture Vous pouvez l'obtenir auprès de votre commune.



Les piles ne doivent pas être jetées avec les ordures ménagères ! En tant qu'utilisateur final, vous êtes légalement tenu de rapporter les piles usagées à un point de collecte. Vous pouvez déposer vos vieilles piles dans les points de collecte publics de votre commune ou partout où des piles de ce type sont vendues.

AVANT DE COMMENCER

Merci d'avoir acheté un rameur WENOKER. L'aviron est un exercice efficace qui améliore la santé cardiovasculaire, l'endurance et la tonicité du corps. Ce rameur offre de nombreuses fonctionnalités conçues pour rendre l'entraînement à domicile plus efficace et plus agréable. Veuillez lire attentivement ces instructions avant d'utiliser le rameur. Pour toute question après lecture, veuillez nous contacter à l'adresse e-mail indiquée sur la couverture de ce manuel. Le modèle et le numéro de série du produit y sont également indiqués. Avant de poursuivre votre lecture, veuillez vous familiariser avec les pièces indiquées sur l'image suivante.

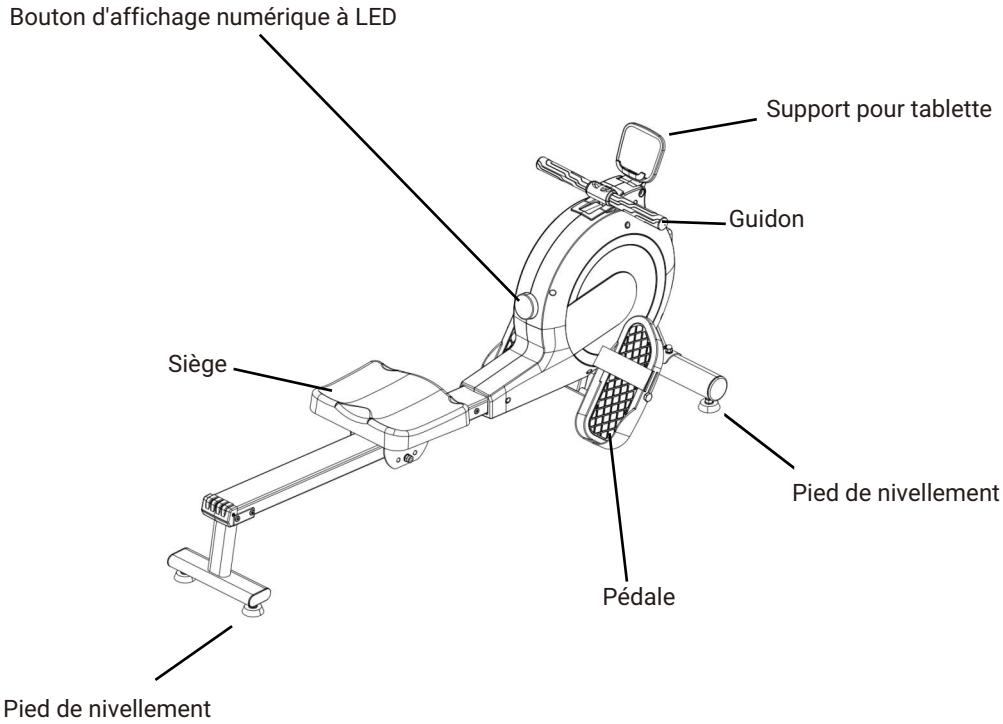

SCHÉMA ÉCLATÉ

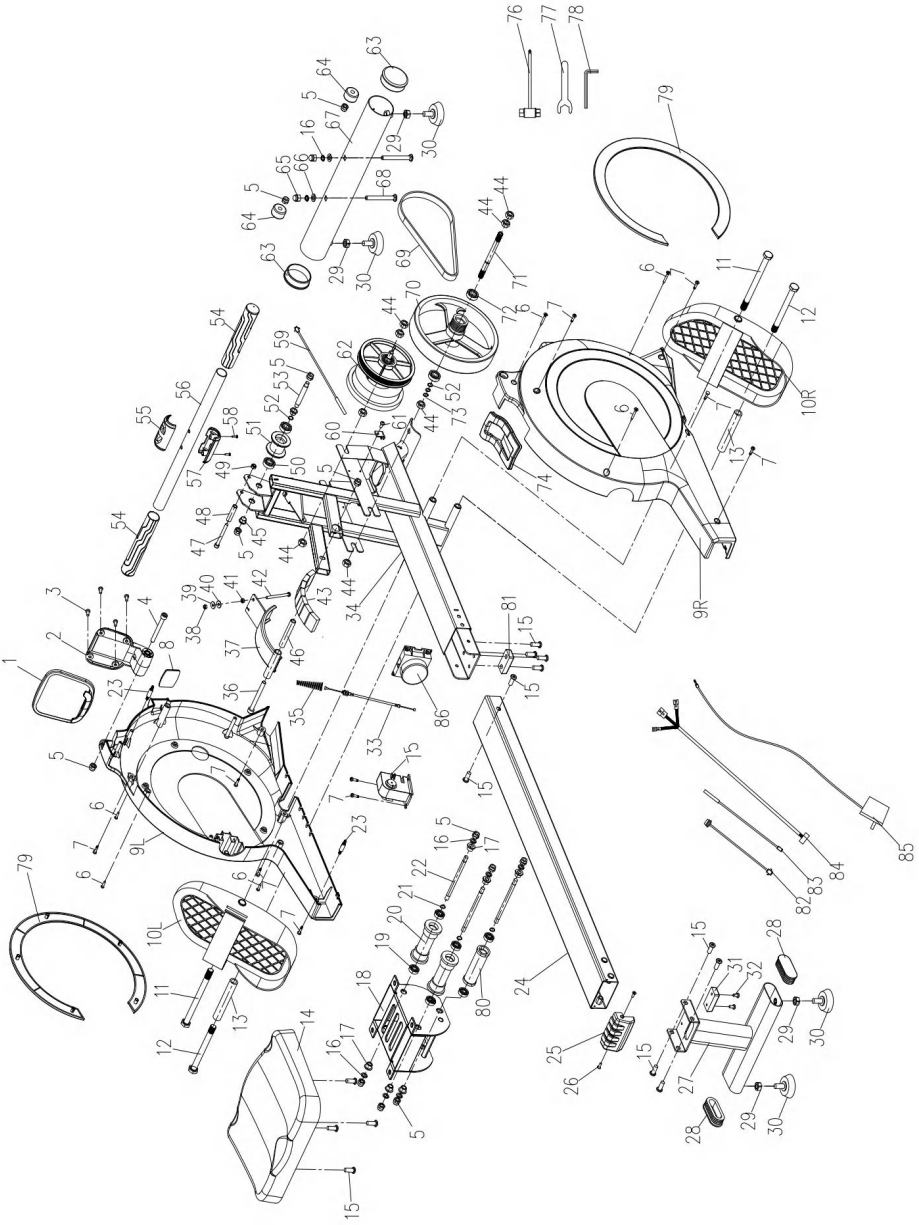

LISTE DES PIÈCES

Non.	Nom	Quantité	Non.	Nom	Quantité
1	Support IPAIDL	1	22	Axe de poulie Φ8	3
2	Support de montre électronique	1	23	Bielle	2
3	Grande vis cruciforme plate M5 *8L	4	24	Glissières	1
4	Tête hexagonale creuse M8*75	1	25	Couvercle arrière de la glissière	1
5	Capuchon en nylon M8	12	26	Vis à tête fraisée M4*10	2
6	Grande vis autotaraudeuse à tête plate M4*20	6	27	Soudure des pattes arrières	1
7	Vis autoperceuse M4.2*19mm	12	28	Bouchon de tuyau ovale plat 30*70	2
8	Lever l'arrêt du logement	1	29	Écrou hexagonal M10	4
9L	Coquille à gauche	1	30	Coussinet de pied M10	4
9R	Droit au logement	1	31	Bloc	1
10L	Pédale à gauche	1	32	Vis cruciforme à tête parapluie M5*10	2
10R	Pédale à droite	1	33	Câble moteur	1
11	Vis hexagonale M12*150L	2	34	Cadre	1
12	Vis hexagonale M12*120L	2	35	Ressort conique	1
13	Boîtier 16*1.5T*100L	2	36	Vis à tête hexagonale à tête parapluie M8*90L	1
14	Coussin de siège	1	37	Soudage magnétron	1
15	Douille hexagonale à tête plate M8*20L	14	38	Capuchon en nylon M5	1
16	Rondelle élastique Φ8	8	39	Rondelle plate Φ5*18*1T	1
17	Manchon en fer poudré	6	40	Rondelle en silicone Φ4*16*2T	1
18	Soudure de sièges coulissants	1	41	Écrou hexagonal M5	1
19	Roulement 608	6	42	Vis hexagonale M5*65L	1
20	Poulie longue	2	43	Aimant 35,2*23,2*10T	7
21	Pad d'onde Φ8	3	44	Vis hexagonale M10*1.0	6

LISTE DES PIÈCES

Non.	Nom	Quantité	Non.	Nom	Quantité
45	Manchon en fer pulvérisé Φ10	2	68	Vis de carrosserie M8*75L	2
46	Manchon de magnétron	1	69	Courroie 240J5	1
47	Vis hexagonale M6*55L	1	70	volant	1
48	Boîtier Φ6	1	71	Axe de volant d'inertie	1
49	Capuchon en nylon M6	1	72	Roulement 6200	2
50	Roulement 6000	2	73	Circlip Φ10	1
51	Roue à sangle	1	74	Bloc de poignée	1
52	Rondelle ondulée Φ10	2	75	moteur	1
53	Broche de roue elliptique	1	76	Clé à douille 13 côtés opposés	1
54	Gants de poignée	2	77	Clé plate 19 côtés opposés	1
55	Couvrir la poignée	1	78	Clé hexagonale 5 paires de pans	1
56	Biellette de direction	1	79	Couverture décorative en coquillage	2
57	Couvercle de poignée sous	1	80	Poulie longue 2	1
58	Vis à tête fraisée parapluie M3* 10	1	81	Bloc 2	1
59	Panneau de commande inférieur	1	82	Ligne CC	1
60	Siège de fixation de la ligne d' induction	1	83	Ligne d'induction	2
61	Vis cruciforme à tête parapluie M5*8L	1	84	Câblage entre le compteur électronique et le panneau de commande	1
62	Boîte à ressorts	1	85	alimentation électrique	1
63	Bouchon de tuyau Φ60	2	86	Navette	1
64	Roue de transport Φ30	2	87	Le câblage entre le moteur et la carte de commande	1
65	M8 avec capot	2	88	Pièce de fixation du panneau de commande inférieur	1
66	Rondelle courbée Φ8*20*2T	2	89	Vis cruciforme à tête parapluie M3*6	4
67	Tube de pied avant	1			

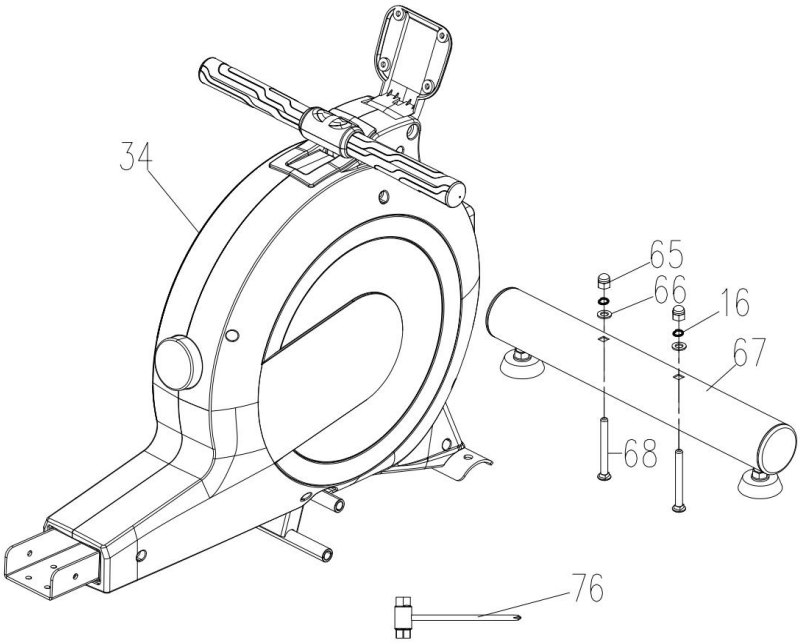

Étape 1:
Utilisez la clé à douille (76) avec les boulons de carrosserie (68), l'écrou borgne (65), la rondelle élastique (16) et la rondelle courbée (66) pour installer le tube de pied avant (67) sur le cadre de la machine (34).

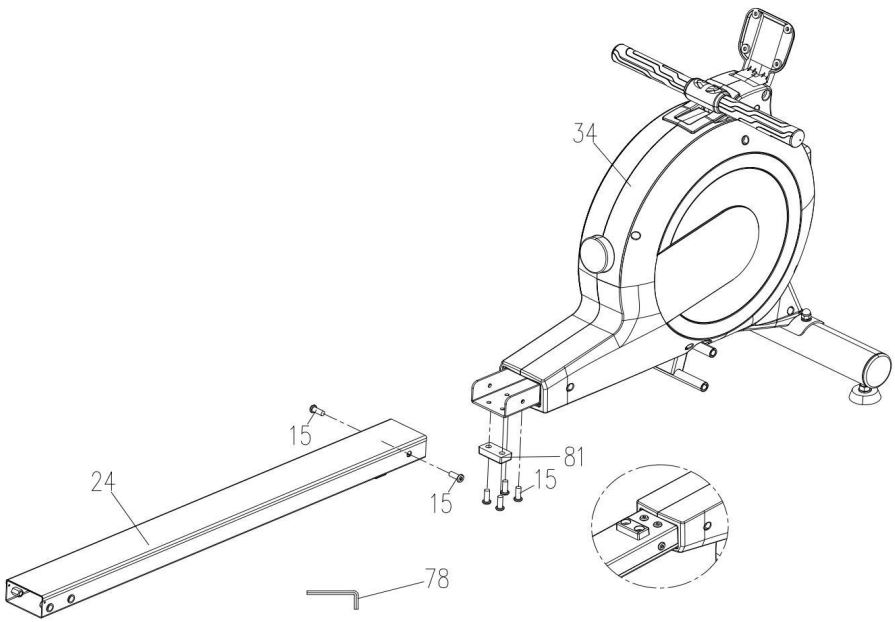

Étape 2:

Utilisez l ' outil (78) pour assembler la glissière (24) et la butée (81) au cadre (34) à l ' aide des vis (15).

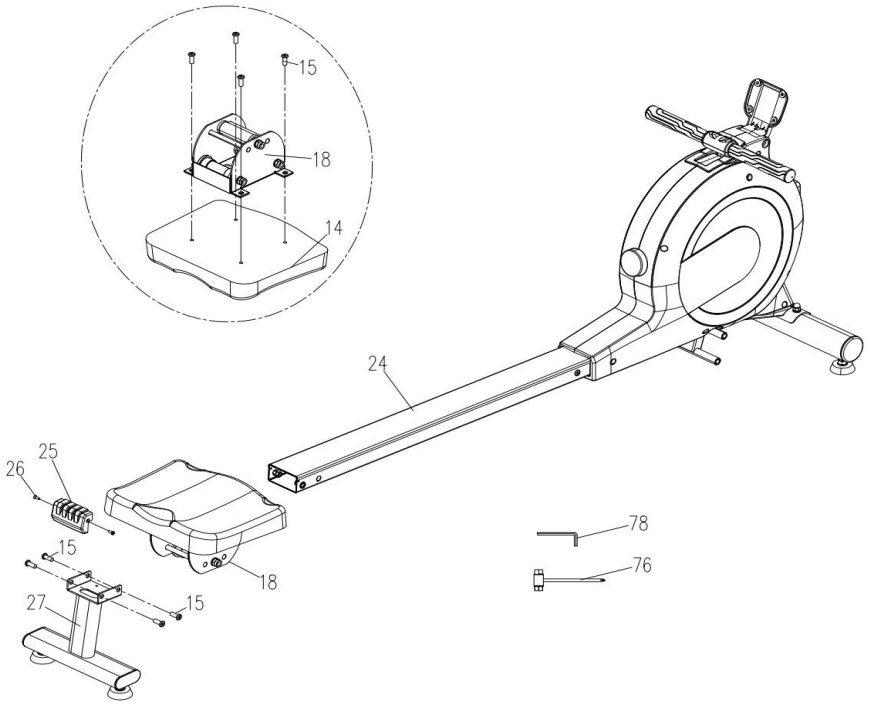

Étape 3:

Comme indiqué sur la figure, utilisez d'abord l'outil (78) et les vis (15) pour verrouiller le coussin de siège (14) et la glissière (18) ensemble. Placez ensuite le siège coulissant sur le rail coulissant comme indiqué sur la figure. Utilisez ensuite l'outil (78) pour verrouiller le tube de jambe arrière (27) sur le rail coulissant (24) avec les vis (15). Enfin, utilisez l'outil (76) pour verrouiller le couvercle arrière (25) et la vis à tête fraisée (26) sur le rail coulissant (24).

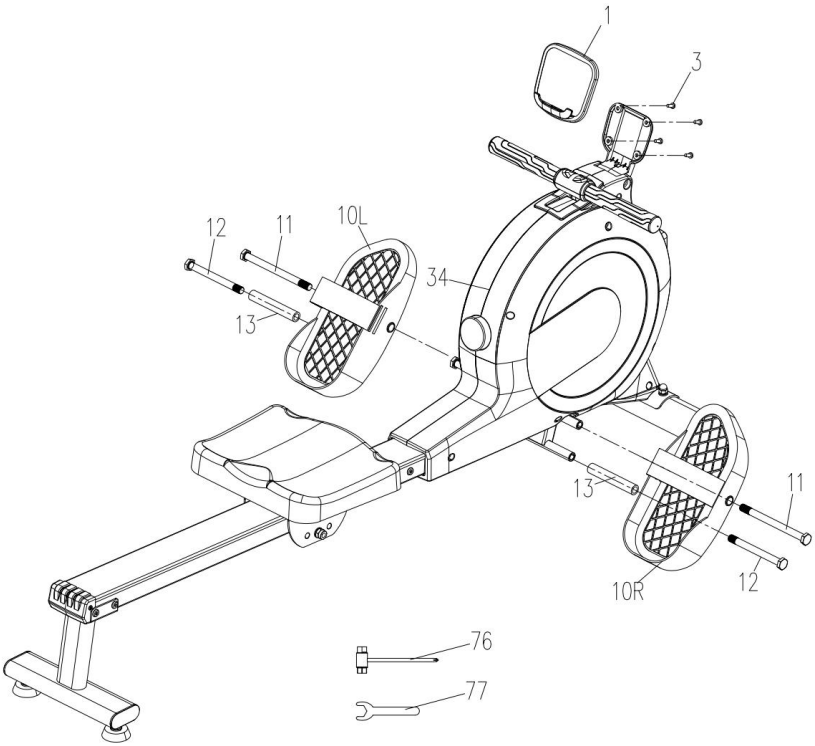

Étape 4:

Comme indiqué sur la petite figure, utilisez d'abord l'outil (76) pour fixer le support de tablette (1) au cadre (34) à l'aide des vis (3). Utilisez ensuite l'outil (77) pour fixer les pédales gauche (10L) et droite (10R) au cadre (34) à l'aide des vis hexagonales (11), des vis hexagonales (12) et des manchons (13).

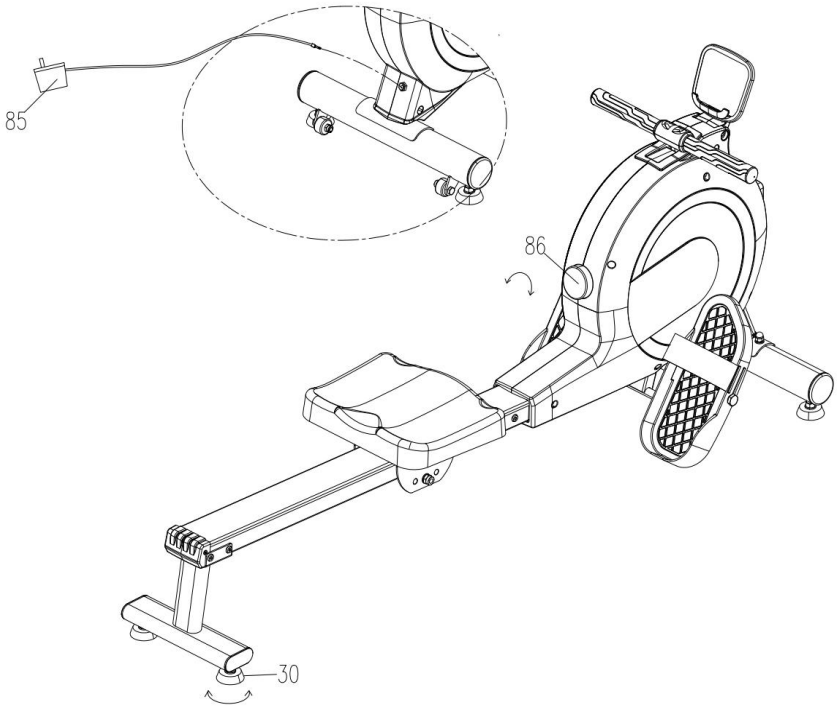

Étape 5:

Après l'assemblage:

1. Branchez le bloc d'alimentation (85) à la machine.
2. Réglez la résistance en tournant la console (86).
3. Ajustez le niveau du cadre en tournant les patins (30).

INSTRUCTIONS D'EXERCICE

L'utilisation d'un vélo d'exercice offre de nombreux avantages. Elle améliore la force physique et le tonus musculaire, et permet de suivre un régime en complément d'un régime hypocalorique.

1.Phase d'échauffement :

À ce stade, la circulation sanguine s'accélère et les muscles fonctionnent correctement . Le risque de spasmes et de lésions musculaires peut également être réduit. Nous recommandons quelques exercices d'étirement, comme indiqué ci-dessous. Chaque étirement doit être maintenu pendant environ 30 secondes. N'étirez pas vos muscles. En cas de douleur, arrêtez immédiatement.

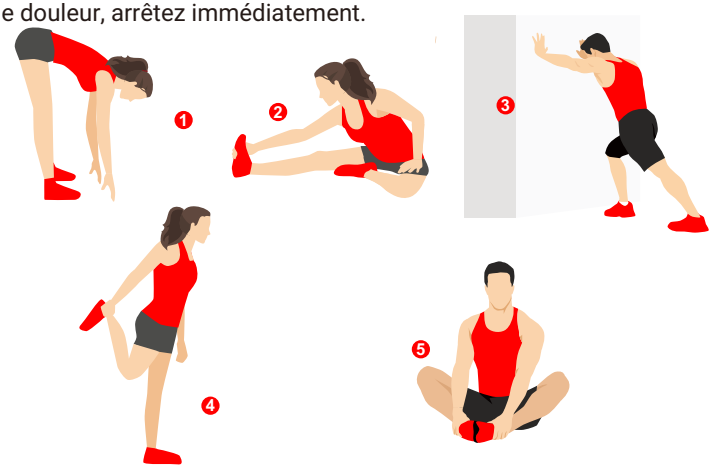

1.Flexions vers l'avant
2.ÉTIREMENT DES ISCHIO-JAMBIERS ASSIS
3.MOLLET/ACHILLE
4.EXTÉRIEUR DE LA CUISSE
5.INTÉRIEUR DE LA CUISSE

2.Utilisation :

Serrez le bouton de réglage. Ce bouton permet de modifier la charge de la pédale. Une charge élevée rend le pédalage difficile, tandis qu'une charge faible facilite le pédalage.

Pour de meilleurs résultats, augmentez la charge lorsque vous utilisez le rameur.

C'est à ce stade que vous devez fournir les efforts nécessaires. Après une utilisation régulière, les muscles de vos jambes deviendront plus forts. Il est important de maintenir un rythme régulier tout au long de l'exercice. Le rythme de travail doit être suffisant pour augmenter votre rythme cardiaque dans la zone cible indiquée sur le graphique ci-dessous.

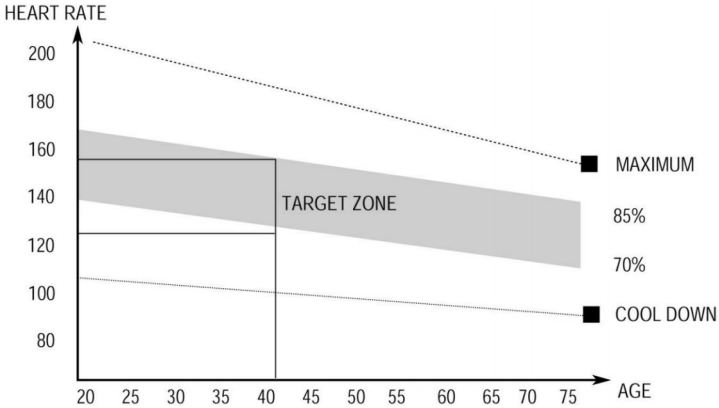

Cette étape devrait durer au moins 12 minutes pour la plupart des gens.

La phase de récupération

Cette étape consiste à laisser votre système cardiovasculaire et vos muscles se détendre. Il s'agit de répéter l'exercice d'échauffement, c'est-à-dire de réduire votre rythme et de continuer pendant environ 5 minutes. Les exercices d'étirement doivent être répétés en veillant à ne pas forcer ou brusquer vos muscles dans l'étirement. Au fur et à mesure que vous vous remettrez en forme, vous souhaiterez peut-être vous entraîner plus longtemps et plus intensément. Il est conseillé de s'entraîner au moins trois fois par semaine et, si possible, d'espacer vos séances d'entraînement de manière uniforme tout au long de la semaine.

Tonification musculaire

Pour tonifier vos muscles sur votre vélo d'appartement, vous devrez régler la résistance assez haut. Cela exercera davantage de pression sur les muscles de vos jambes et vous ne pourrez peut-être pas vous entraîner aussi longtemps que vous le souhaiteriez. Si vous essayez également d'améliorer votre condition physique, vous devez modifier votre programme d'entraînement. Vous devez vous entraîner normalement pendant les phases d'échauffement et de récupération, mais vers la fin de la phase d'exercice, vous devez augmenter la résistance, ce qui obligera vos jambes à travailler plus fort que d' habitude. Vous devrez peut-être réduire votre vitesse pour maintenir votre fréquence cardiaque dans la zone cible.

Brûler des calories

Le facteur important ici est la quantité d'effort que vous fournissez. Plus vous travaillez dur et longtemps, plus vous brûlez de calories. En fait, c'est la même chose que si vous vous entraîniez pour améliorer votre condition physique, la différence réside dans l'objectif.

INSTRUCTIONS DE LA CONSOLE

Tableau des fonctions d'affichage

NON.	Article	Afficher	Description
1	Présentation de l'affichage		1. Affichage du TEMPO et de l'unité de mesure (coups par minute). 2. Affichage du niveau de résistance (niveau 1 à 32 pouces). 3. Affichage des données d'entraînement telles que le nombre de coups, l'allure sur 500 m, la vitesse, le temps, la distance et les calories. 4. Affichage de l'état du Bluetooth.
2	Mode carrousel		1. Carrousel pour chaque donnée, affichage de 3 secondes pour chaque donnée. 2. Petite fenêtre d'affichage pour le tempo et le niveau de résistance. 3. Affichage principal: nombre de coups, allure sur 500m, vitesse, temps, distance et calories. 4. L'indicateur Bluetooth indique l'état du Bluetooth.
3	Mode de verrouillage		1. Appuyez sur le bouton pour changer de mode d' affichage et verrouiller les données souhaitées. 2. Affichage principal: Nombre de coups, Allure sur 500m, Vitesse, Temps, Distance et Calories. 3. Une petite fenêtre affiche le rythme et le niveau de résistance.
4	Code E01		Objectif: Afin d'éviter les erreurs d'assemblage et les dommages à l'ensemble des composants électroniques causés par des pièces anormales extrêmement rares, un mécanisme de détection E01 a été ajouté au moteur à câble. Fonctionnement: La navette ne peut pas reconnaître correctement l'état de rotation du moteur. Raisons possibles: 1. Vérifier si le câble du moteur est coincé et si le moteur se réinitialise normalement après la mise sous tension; 2. Vérifier si le câble est desserré ou si la fiche est déformée; 3. La force de traction du moteur est insuffisante en position extrême, ce qui empêche le retour normal à la première vitesse. La méthode de vérification consiste à passer immédiatement à la vitesse intermédiaire après la mise sous tension pour vérifier si une erreur se reproduit. 4. Les composants de la navette sont endommagés, avec une très faible probabilité; 5. Le moteur à câble est endommagé en usine, avec une très faible probabilité.

INSTRUCTIONS DE LA CONSOLE

SPÉCIFICATION

NON.	Article	Afficher	Description
1	Appareil de réveil		1. En mode veille, l'écran est éteint. 2. Le bouton se réveille si vous appuyez dessus ou si un mouvement est détecté.
2	Appuyez sur le bouton		1. L'écran tactile passe en mode veille après 3 minutes d'inactivité. 2. Appuyez sur le bouton pour réactiver l' appareil. 3. Appuyez sur le bouton pour activer le mode réveil. 4. Appuyez sur le bouton pour changer de mode d'affichage pendant l'exercice. 5. Appuyez longuement sur le bouton pendant 2 secondes pour réinitialiser les données et passer en mode réveil. 6. Un bourdonnement retentit lorsque vous appuyez sur le bouton.
3	Tourner le bouton		1. Tournez le bouton dans le sens des aiguilles d'une montre pour augmenter la résistance. 2. Tournez le bouton dans le sens inverse des aiguilles d'une montre pour diminuer la résistance. 3. Un bourdonnement se fait entendre lorsque le bouton est tourné.

Instructions d'utilisation détaillées

1. Lorsque le bouton est activé, le buzzer émet un long bip. L'écran du bouton s'allume et passe en mode PRÊT (Figure 1). Après la mise sous tension, la résistance revient automatiquement à la position «1». Après 3minutes d'inactivité, l'écran s'éteint complètement et passe en mode veille (Figure 2).



1

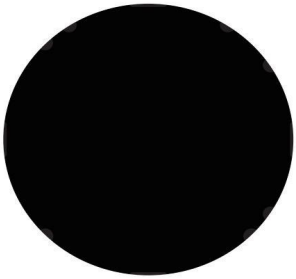

2

2. En mode PRÊT, une brève pression sur le bouton ou un mouvement de rame permet d'accéder directement au mode exercice. La petite fenêtre affiche les valeurs de résistance de la rame, «TEMPO» et «NIVEAU», changeant d'affichage toutes les 3 secondes (Figure 3, Figure 4).



3



4

3. La fenêtre principale affiche des chiffres par défaut, avec l'icône «SCAN» allumée. Les indicateurs suivants sont affichés et commutés toutes les 3 secondes: «Vitesse» , «Temps», «Distance», «Calories», «Nombre de coups» et «Allure sur 500m» (Figures5, Figures6, Figures7, Figures8, Figures9, Figures10).



5



6



7



8



9



10

4. En appuyant brièvement sur le bouton, vous pouvez régler le mode d'affichage sur «Verrouillé». Dans ce mode, l'icône «SCAN» n'est pas affichée et l'écran affiche un type de données fixe: «Vitesse», «Temps», «Distance», «Calories», «Nombre de coups» ou «Allure sur 500m» (Figure11, Figure12, Figure13, Figure14, Figure15, Figure16).



11



12



13



14



15



16

SPÉCIFICATION

NON.	Article	Afficher	Description
1	TEMPO		0~999 Affichage de la fréquence cardiaque en temps réel
2	Niveau de résistance		1~32 Plus le niveau est élevé, plus la résistance est grande
3	SPLIT		0~999 Affichage du nombre de coups d'aviron en temps réel
4	500M		00:0 ~ 99:9
5	SCAN		Affichage: indique que les données sont en mode carrousel. Non affiché: indique que les données sont en mode verrouillé.
6	VITESSE		0.0 ~ 99.9 km/h
7	TEMPS		00:0~99:5，En mode veille, une brève pression sur le bouton ou la détection d'un mouvement déclenche le minuteur. Le minuteur s'arrête après 4 secondes d'inactivité après l'arrêt du mouvement.
8	DISTANCE		0 ~ 999 km Selon l'intensité de l'aviron, la distance peut être mesurée en mètres par coup, de 1 à 6 mètres par coup.
9	CALORIES		0,0~999 La relation est directement proportionnelle au niveau de résistance. La résistance 1 correspond à 32 kcal/kilomètre, tandis que la résistance 32 correspond à 73 kcal/ kilomètre.
10	Icône Bluetooth		Affichage: Connecté par Bluetooth. Non affiché: Bluetooth non connecté.

CONNEXION À L'APPLICATION

Téléchargement et utilisation de KINOMAP

App Store

Google Play

Recherchez, téléchargez et installez Kinomap sur l'Apple Store ou Google Play, selon votre smartphone.

【1】Ouvrez l'application et accédez à l'interface, sélectionnez «AVIRON» et cliquez sur Suivant.

【2】Sélectionnez la marque «FTMS» et cliquez sur Suivant.

【3】Appuyez sur les appareils correspondants, par exemple «SPAX-RW-XXXX» (X signifie chiffre aléatoire), pour les associer.

【4】Renseignez la marque et le modèle, cliquez sur OK et connectez-vous.
(Marque: Wenoker, modèle: H310)

【5】Une fois la connexion établie, accédez à l'interface pour connecter le signal de vitesse.



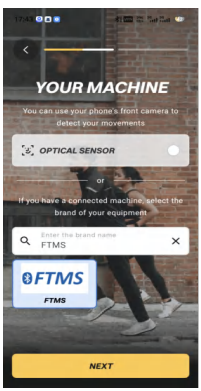

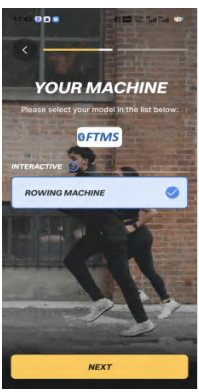

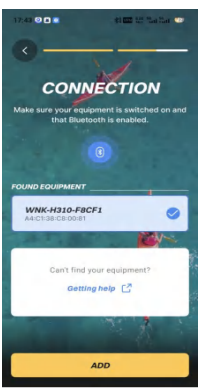

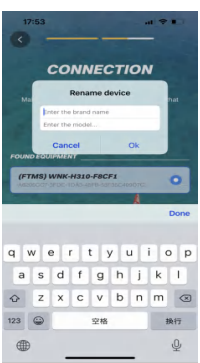

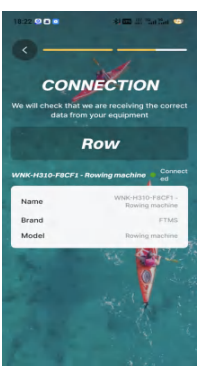

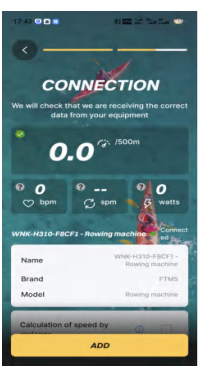

Informations sur la garantie

Nom du produit	Rameur Wenoker
Modèle	H310
Période de garantie par défaut	12 mois
Pour votre propre référence, nous vous recommandons fortement d' enregistrer votre numéro de commande et la date d'achat.	
Date d'achat	
Numéro de série	

Conditions générales et politique

Les produits Wenoker sont de qualité supérieure en termes de matériaux, de savoir-faire et de service. La garantie limitée d'un an de Wenoker est effective à compter de la date d'achat. Wenoker remplacera les produits défectueux en fonction de leur éligibilité. Les remboursements sont disponibles pour les acheteurs originaux de nos produits dans les 30 premiers jours suivant l'achat. Cette garantie s'étend uniquement à l'utilisation personnelle et ne s'applique pas aux utilisations commerciales, locatives ou autres pour lesquelles le produit n'est pas destiné. Il n'existe aucune garantie autre que celles expressément énoncées pour chaque produit.

Cette garantie n'est pas transférable. Wenoker n'est pas responsable des dommages, pertes ou inconvénients causés par une défaillance de l'équipement, une négligence de l'utilisateur, un abus de l'utilisateur ou une utilisation incorrecte qui ne respecte pas le manuel d'utilisation inclus.

Cette garantie ne s'applique pas aux situations suivantes :

- Dommages dus à un abus, un accident, une altération ou un acte de vandalisme.
- Entretien inadéquat ou inapproprié.
- Dommage lors du transport de retour.
- Utilisation non surveillée par des enfants de moins de 18 ans.

Wenoker et ses filiales ne sont responsables que des dommages causés par l'utilisation prévue ou conformément aux instructions du manuel d'utilisation. Certains États n'autorisent pas cette exclusion ou limitation des pertes accessoires ou indirectes, de sorte que la clause de non-responsabilité ci-dessus peut ne pas s'appliquer à vous. Cette garantie vous confère des droits légaux spécifiques et vous pouvez également bénéficier d'autres droits, qui peuvent varier d'un État à l'autre.

Toutes les garanties expresses et implicites, y compris la garantie de qualité marchande, sont limitées à la période de la garantie limitée.

Informations sur la garantie

Garantie supplémentaire de 12 mois :

Vous pouvez bénéficier d'une garantie supplémentaire de 12 mois. Activez simplement votre garantie en envoyant le nom du modèle du produit et votre numéro de commande via **Wenokerdirect@outlook.com**, pour enregistrer votre nouveau produit pour la garantie prolongée.

Produits défectueux et retours :

Si votre produit s'avère défectueux au cours de la période de garantie spécifique, veuillez contacter le service client via **Wenokerdirect@outlook.com** avec votre facture et votre numéro de commande. NE jetez PAS votre produit avant de nous avoir contactés. Une fois que notre équipe de support client a approuvé votre demande, veuillez retourner le produit avec une copie de votre facture et de votre numéro de commande.

Assistance clientèle

Votre satisfaction est notre objectif ! Si vous rencontrez des problèmes ou avez des questions concernant votre nouveau produit, n'hésitez pas à contacter notre équipe de support client via

Wenokerdirect@outlook.com

*** Veuillez avoir votre numéro de commande et votre numéro de série (généralement sur le pied arrière) à portée de main avant de contacter le service client.**

EC REP

Name：ONE VAT
Address：229 RUE SAINT-HONORE , 75001 PARIS France
Contact Person：Younian YU
Tel：0768391933
E-mail：onevat12332@outlook.com

EC REP

Company:
KOVA ASSOCIATES LTD
Address:
72a Kingston Road.Portsmouth, Hampshire,PO2 7PA, United Kingdom

Fabricant: Jinhua jinchen sports equipment co.,Ltd
Adresse: Floor 1, Plant 3, NO.998, Jinsha Street, Linjiang Industrial Zone, Bailongqiao Town, Wucheng District 321000 Jinhua City, Zhejiang Province

Déclaration de la FCC

1. Cet appareil est conforme à la partie 15 des règles de la FCC. Son fonctionnement est soumis aux deux conditions suivantes:
(1)Cet appareil ne doit pas provoquer d'interférences nuisibles.
(2)Cet appareil doit accepter toute interférence reçue, y compris les interférences pouvant entraîner un fonctionnement indésirable.
2.Les changements ou modifications non autorisés peuvent annuler l' autorisation de l'utilisateur à utiliser l'équipement.
Cet appareil a été testé et est conforme aux limites d'un appareil numérique de classe B, conformément à la partie 15 des règles de la FCC. Ces limites sont conçues pour fournir une protection raisonnable contre les interférences nuisibles dans les installations résidentielles.
Cet appareil génère, utilise et peut émettre de l'énergie radiofréquence et, s'il n'est pas installé et utilisé conformément aux instructions, peut provoquer des interférences avec les communications radio. Cependant, il n'y a aucune garantie que des interférences ne se produiront pas dans une installation particulière.
Si cet appareil provoque des interférences avec la réception radio ou télévision, ce qui peut être déterminé en éteignant et en rallumant l' équipement, l'utilisateur est encouragé à essayer de corriger les interférences par une ou plusieurs des mesures suivantes:
-Réorienter ou déplacer l'antenne de réception.
- Augmentez la distance entre l'équipement et le récepteur.
- Branchez l'équipement sur une prise d'un circuit différent de celui auquel le récepteur est connecté.
- Consultez le revendeur ou un technicien radio/TV expérimenté pour obtenir de l'aide.
Déclaration d'exposition aux radiations de la FCC:
Cet appareil est conforme aux limites d'exposition aux radiations de la FCC définies pour un environnement non contrôlé. Pour éviter tout risque de dépassement des limites d'exposition aux radiofréquences de la FCC, la proximité humaine par rapport à l'antenne ne doit pas être inférieure à 20cm (8pouces) pendant le fonctionnement normal.



Made in China