TCL

S60K

3.1 Channel Dolby Atmos Soundbar with Wireless Subwoofer

Quick Start Guide



English | Albanian | Bulgarian | Croatian | Czech | Danish | Dutch | Estonian | Finnish | French | German | Greek | Hungarian | Italian | Latvian | Lithuanian | Macedonian | Norwegian | Polish | Portuguese | Romanian | Russian | Serbian | Slovak | Slovene | Spanish | Swedish | Turkish | Ukranian

Important safety instructions

Make sure you read all the safety information before you use this product. TCL Overseas Marketing Limited bears no responsibility for accidents or damages caused by unauthorized changes, modifications or improper use of the product.
User Manual can be found at www.tcl.com on the specific product page in the "Download" section.

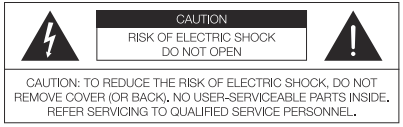



The lightning flash with arrowhead symbol, within an equilateral triangle is intended to alert the user to the presence of uninsulated dangerous voltage within the product's enclosure that may be of sufficient magnitude to constitute a risk of electric shock.



The exclamation point within an equilateral triangle is intended to alert the user to the presence of important operating and maintenance (servicing) instructions in the literature accompanying the product.



This symbol indicates that this product incorporates double insulation between hazardous main voltage and user accessible parts. When servicing, use only identical replacement parts.



This symbol indicates that the fuse may be in the neutral, and that the mains shall be disconnected to deenergize the phase conductors.

Warnings

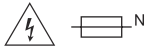

DOUBLE POLE/NEUTRAL FUSING !

- Touching dangerous live parts on the power board may result in electric shock.
- During maintenance, it is necessary to disconnect from mains (such as unplugging the power plug) and confirm that there is no dangerous voltage on the power supply board.
- To reduce the risk of fire or electric shock, do not expose this product to rain or moisture. This product should not be exposed to dripping or splashing. No objects filled with liquids, such as vases, should be placed on or near the product.
- The product is unstable if it is not properly placed or mounted to the wall. Be sure to follow the wall mounting instructions provided in the user manual to ensure your safety.
- Do not expose batteries to excessive heat such as sunshine, fire, and so forth.
- To avoid the danger of suffocation, keep plastic packaging away from pets, babies, and children. Do not use packaging bags in cribs, beds, carriages, or playpens.
- Shielded cables must be used with this unit to ensure compliance with the Class B FCC limits.

Safety

- **Read these instructions -** Read all the safety and operating instructions before operating the product.
- **Retain these instructions -** Retain the safety and operating instructions for future reference.
- **Heed all warnings -** Adhere to all warnings on the product and in the operating instructions.
- **Follow all instructions -** Follow all operating and use instructions.
- **Do not use this apparatus near water -** The appliance should not be used near water or moisture – for example, in a wet basement or near a swimming pool and the like
- **Clean only with a dry cloth.**
- **Do not block any ventilation openings.** Install in accordance with the manufacturer's instructions.
- **Do not install near any heat sources** such as radiators, heat registers, stoves, or other apparatus (including amplifiers) that produce heat.
- **Do not defeat the safety purpose** of the polarized or grounding-type plug. A polarized plug has two blades with one wider than the other. A grounding type plug has two blades and a third grounding prong. The wide blade or the third prong are provided for your safety. If the provided plug does not fit into your outlet, consult an electrician for replacement of the obsolete outlet.
- **Protect the power cord** from being walked on or pinched particularly at plugs, convenience receptacles, and the point where it exits from the product.
- **Use only attachments/accessories** specified by the manufacturer.



- **Use only with the cart,** stand, tripod, bracket, or table specified by the manufacturer, or sold with the apparatus. When a cart is used, use caution when moving the cart/apparatus combination to avoid injury from tip-over.
- **Unplug this apparatus** during lightning storms or when unused for long periods of time.
- **Refer all servicing** to qualified service personnel. Servicing is required when the apparatus has been damaged in any way, such as power-supply cord or plug damaged, liquid has been spilled or objects have fallen into the apparatus, the apparatus has been exposed to rain or moisture, does not operate normally, or has been dropped.

Cautions

- To prevent electric shock, match wide blade of plug to wide slot, fully insert.
- Do not place any sources of danger on the product (for example: liquid filled objects, lighted candles).
- Disconnect the power cord to shut off when find trouble or not in use. The power cord shall be readily operable.
- Use of controls or adjustments or performance of procedures other than those described herein, may result in hazardous radiation exposure or other unsafe operation.
- The power cord/appliance coupler is used as the disconnect device, the disconnect device must remain readily operable.
- The rating label is located at the bottom or back of the product.
- The use of apparatus in tropical and moderate climates.

Battery CAUTION and Disposal Information

- Only use the battery types specified.
- Risk of fire or explosion if the battery is replaced by an incorrect type.
- Make sure you use the correct polarity.
- Do not mix new and used batteries.
- Do not use rechargeable batteries.
- Disposal of a battery into fire or a hot oven, or mechanically crushing or cutting of a battery, may result in an explosion.
- Leaving a battery in an extremely high temperature surrounding environment, such as sunshine, fire, or hot surface may result in an explosion or the leakage of flammable liquid or gas.
- A battery subjected to extremely low air pressure can result in an explosion or the leakage of flammable liquid or gas.
- Remove the batteries from the remote control if you are not using it for a long period of time.
- Attention should be drawn to the environmental aspects of battery disposal.

Disposal of Your Old Product

Your product is designed and manufactured with high quality materials and components, which can be recycled and reused.

This product may contain lead and mercury. Disposal of these materials may be regulated due to environmental considerations. For disposal or recycling information, please contact your local authorities.

Safety public contact: safetyEU@tcl.com



Disposal of old electrical and electronic equipment
The crossed-out wheeled bin symbol indicates that this product must not be disposed of with unsorted household waste. Electrical and electronic equipment must be collected separately and returned through the collection and recycling systems available in your country. Correct disposal helps prevent possible negative effects on the environment and human health and supports reuse, recycling and recovery of materials.



Battery disposal
Batteries must be collected separately and must not be disposed of with household waste. Remove batteries from the remote control before disposal where possible and return them to an appropriate battery collection point. Follow local rules for battery collection and recycling.



EN
• Figures and illustrations in this QSG are provided for reference only and may differ from actual product appearance.
• Operating temperature: 0~45 °C

SQ
• Shifrat dhe ilustrimet në këtë QSG janë dhënë vetëm për referencë dhe mund të ndryshojnë nga pamja aktuale e produktit.
• Temperatura e funksionimit: 0~45 °C

BG
• Графиките и илюстрациите в това Ръководство за бърз старт са само за справка и може да се различават от действителния вид на продукта.
• Работна температура: 0~45 °C

HR
• Slike i ilustracije u ovom Brzom vodiču (QSG) služe samo kao referenca i mogu se razlikovati od stvarnog izgleda proizvoda.
• Radna temperatura: 0~45 °C

CZ
• Obrázky a ilustrace v této příručce QSG slouží pouze pro informaci a mohou se lišit od skutečného vzhledu produktu.
• Provozní teplota: 0~45 °C

DA
• Figurer og illustrationer i denne kvikstartvejledning er kun vejledende og kan afvige fra det faktiske produktudseende.
• Driftstemperatur: 0~45 °C

NL
• De afbeeldingen en illustraties in deze snelstartgids worden uitsluitend ter referentie verstrekt en kunnen afwijken van het daadwerkelijke uiterlijk van het product.
• Bedrijfstemperatuur: 0~45 °C

ET
• Selle kiirjuhendi joonised ja illustratsioonid on esitatud ainult viitamiseks ning võivad erineda toote tegelikust välimusest.
• Töötemperatuur: 0~45 °C

FI
• Tämän QSG kuvat ja kuvitukset ovat vain viitteellisiä, ja ne saattavat poiketa tuotteen todellisesta ulkoasusta.
• Käyttölämpötila: 0~45 °C

FR
• Les figures et illustrations de ce QSG sont fournies à titre de référence uniquement et peuvent différer de l'apparence réelle du produit.
• Température de service : 0~45 °C

DE
• Die Abbildungen und Illustrationen in dieser Kurzanleitung dienen lediglich als Referenz und können vom tatsächlichen Aussehen des Produkts abweichen.
• Betriebstemperatur: 0~45 °C

EL
• Τα σχήματα και οι απεικονίσεις στο παρόν QSG είναι μόνο για αναφορά και ενδέχεται να διαφέρουν από την πραγματική εμφάνιση του προϊόντος.
• Θερμοκρασία λειτουργίας: 0~45 °C

HU
• A jelen QSG-ben található ábrák és illusztrációk csak referenciaként szolgálnak, és eltérhetnek a termék tényleges megjelenésétől.
• Üzemi hőmérséklet: 0~45 °C

IT
• Le figure e le illustrazioni in questa guida sono fornite solo a titolo di riferimento e potrebbero differire dall'aspetto effettivo del prodotto.
• Temperatura operativa: 0~45 °C

LV
• Šajā QSG sniegtie attēli un ilustrācijas ir paredzēti tikai atsaucei un var atšķirties no faktiskā produkta izskata.
• Darba temperatūra: 0~45 °C

1

EN Make sure you read all the safety information before you use this product.

SQ Sigurohuni që të lexoni të gjithë informacionin e sigurisë përpara se të përdorni produktin.

BG Преди да използвате продукта, задължително прочетете всички инструкции за безопасност.

HR Obavezno pročitajte sve sigurnosne informacije prije korištenja ovog proizvoda.

CZ Před použitím tohoto výrobku si přečtěte všechny bezpečnostní informace.

DA Læs alle sikkerhedsoplysninger, før du bruger produktet.

NL Zorg ervoor dat u alle veiligheidsinformatie leest voordat u dit apparaat gebruikt.

ET Enne seadme kasutamist lugege kindlasti kõiki ohutuseeskirju.

FI Lue kaikki turvallisuusohjeet ennen tuotteen käyttöä.

FR Assurez-vous d'avoir lu toutes les informations relatives à la sécurité avant d'utiliser cet appareil.

DE Vergewissern Sie sich, dass Sie sämtliche Sicherheitshinweise gelesen haben, bevor Sie dieses Produkt verwenden.

EL Βεβαιωθείτε ότι έχετε διαβάσει όλες τις πληροφορίες ασφαλείας πριν χρησιμοποιήσετε αυτό το προϊόν.

HU A készülék használatba vétele előtt olvassa el az összes biztonsági előírást.

IT Assicurarsi di aver letto tutte le informazioni sulla sicurezza prima di utilizzare questo prodotto.

LV Pirms produkta lietošanas noteikti izlasiet visu drošības informāciju.

LT Prieš pradėdami naudoti šį gaminį, būtinai perskaitykite visus saugos nurodymus.

MK Погрижете се да ги прочитате сите безбедносни информации пред да го користите овој производ.

NO Sørg for å lese alle sikkerhetsinstruksjonene før du bruker produktet.

PL Przed użyciem produktu należy dokładnie przeczytać wszystkie wskazówki dotyczące bezpieczeństwa.

PT Certifique-se de ler todas as informações de segurança antes de usar este produto.

RO Asigurați-vă că ați citit toate informațiile de siguranță înainte de a utiliza acest produs.

RU Прежде чем приступать к эксплуатации устройства, прочите все инструкции по безопасности.

SR Obavezno pročitajte sve informacije o bezbednosti pre nego što koristite ovaj proizvod.

SK Pred použitím tohto produktu si prečítajte všetky bezpečnostné informácie.

SL Zagotovite, da ste pred uporabo tega izdelka prebrali vse varnostne informacije.

ES Asegúrese de leer toda la información de seguridad antes de utilizar este producto.

SV Se till att du läser all säkerhetsinformation innan du använder produkten.

TR Bu ürünü kullanmadan önce tüm güvenlik bilgilerini okuduğunuzdan emin olun.

UA Уважно ознайомтеся із усією інформацією стосовно техніки безпеки перед використанням пристрою.

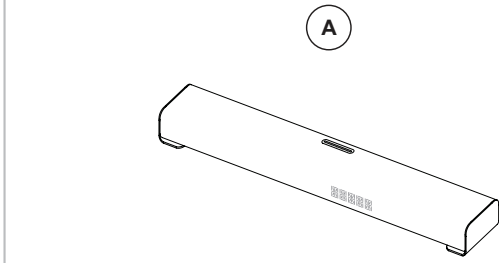

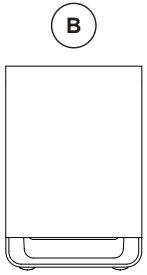

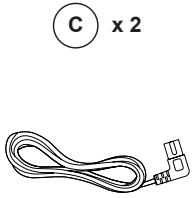





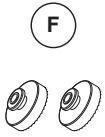

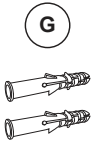

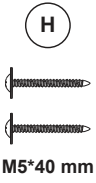

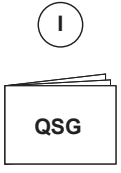





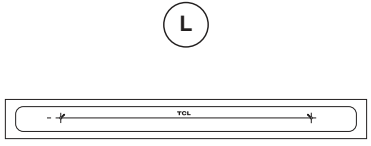

2a

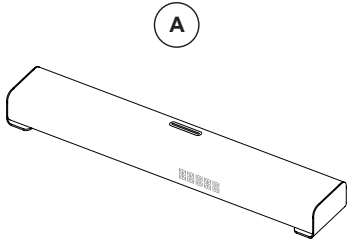

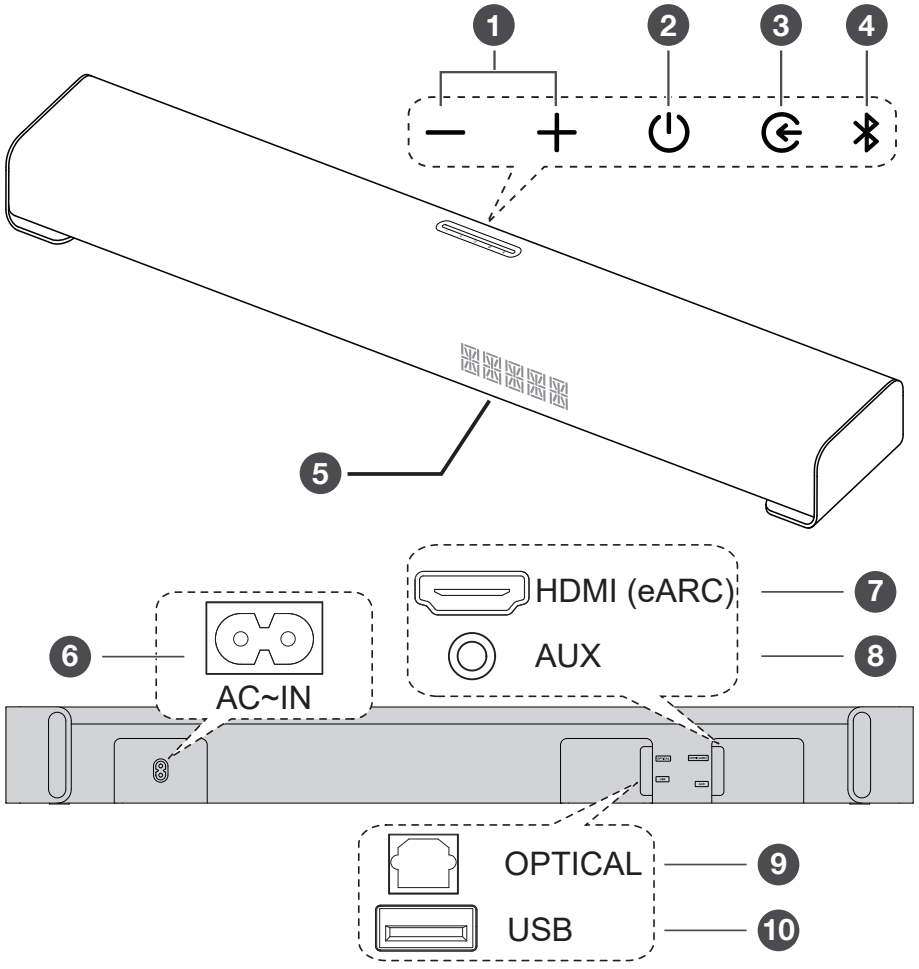

2b

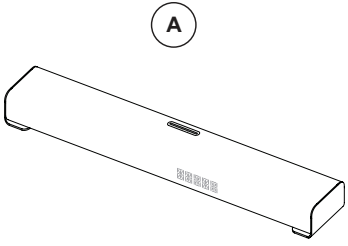

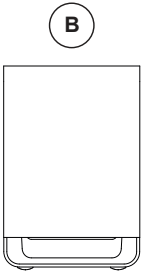

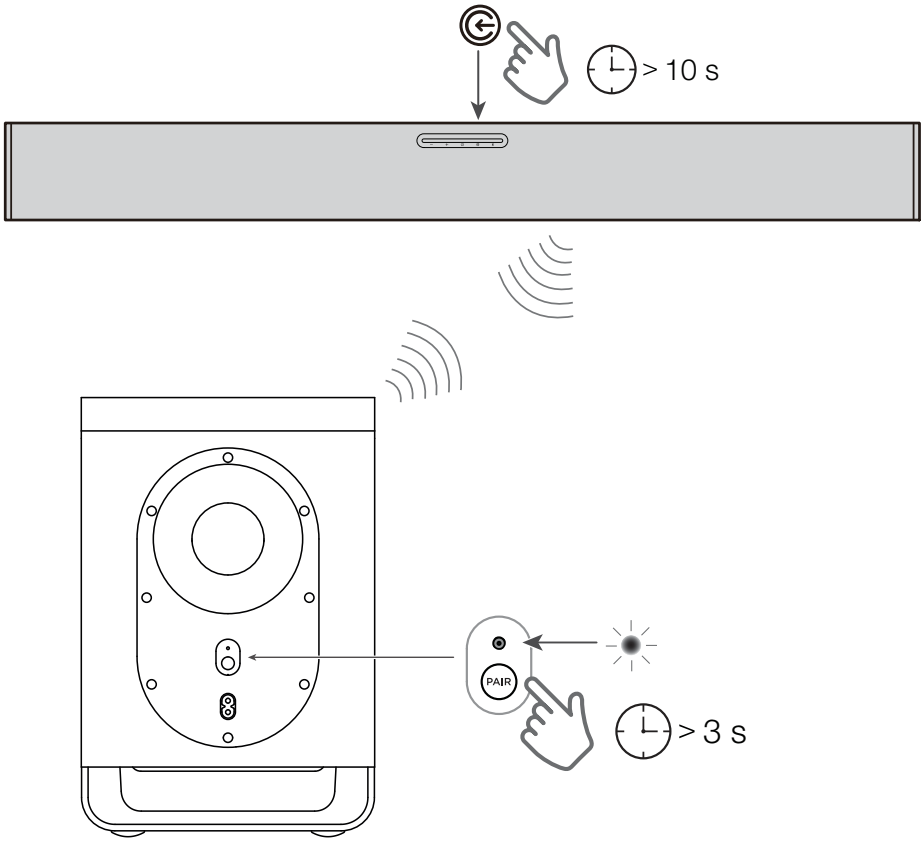

3

The Soundbar LED display indicates various Soundbar functions.

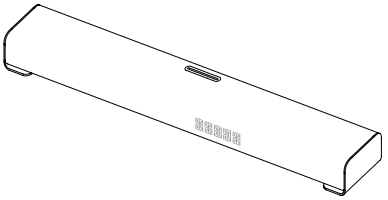

	Soundbar Status	LED Display Status
Power	Power on	HELLO
	Power off	STDBY / SLEEP
Source	HDMI eARC (TV Disconnected)	HDMI EARC
	HDMI eARC (TV Connected)	HDMI EARC / HDMI ARC
	USB	USB
	Bluetooth	BT
	AUX	AUX
	OPT	OPT
Bluetooth	Bluetooth mode	BT
	Pairing mode	PAIRING
Volume control	Volume level	V30
	Mute	MUTE
Audio setting	Bass (+/-)	BAS-6~+6
	Treble (+/-)	TRE-6~+6
	AI SONIC	POSITION 1 / POSITION 2 / POSITION 3 / OFF
	Surround Enhance	SURR OFF / SURR ON
	Voice Enhance	VOICE OFF / VOICE ON
Sound modes	Standard/Movie/Music/ Voice/Game/Sport/Custom	STANDARD / MOVIE / MUSIC / VOICE / GAME / SPORT / CUSTOM

Note:

• **Factory reset:** Press and hold ⏻, +, and − on the soundbar panel simultaneously for 10 seconds until the LED display shows "FACTORY RESET", then the device will automatically restart.

• **View version:** While the device is powered on or in standby mode, press and hold + and − on the soundbar panel for 10 seconds, or press ⏭, ⏮, and + on the remote control (please follow the sequence and keep the interval within 2 seconds).

• **Automatic standby switch:** In the powered-on state, press and hold the ⏻ and 🔇 on the remote control simultaneously for 10 seconds. If this function is enabled, the soundbar will enter an automatic standby state after 20 minutes without signal input.

• **DTS® Virtual:X™:** Press SURR and ⏻ on the remote control simultaneously to turn this feature on or off.

4

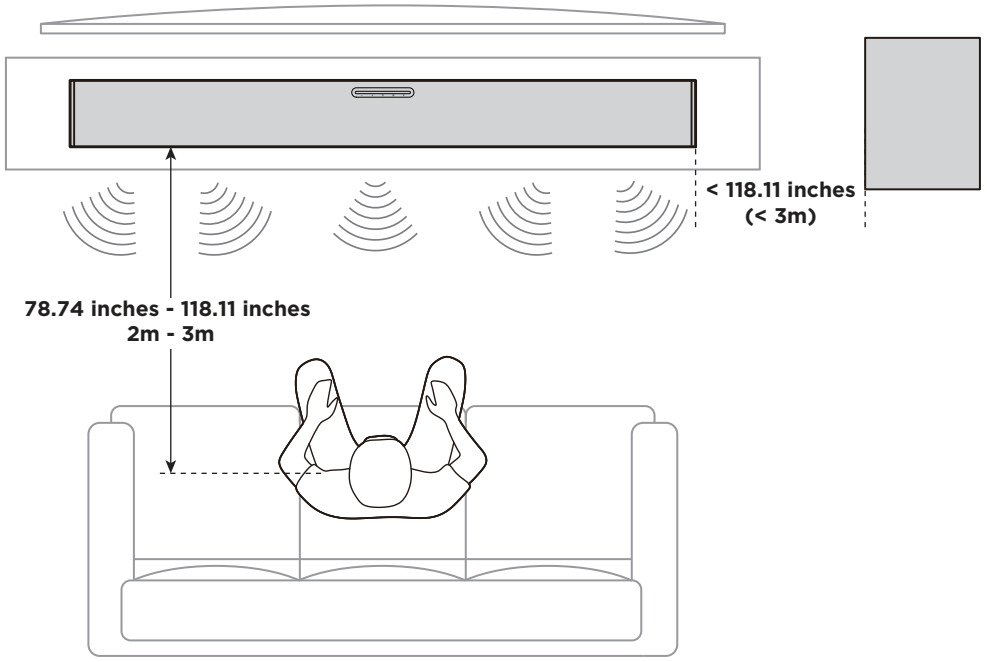

5a





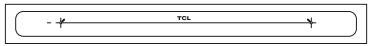

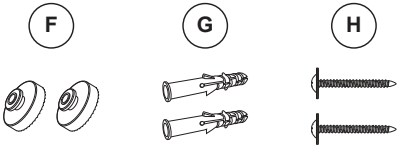

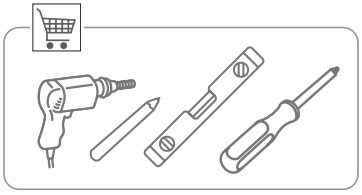

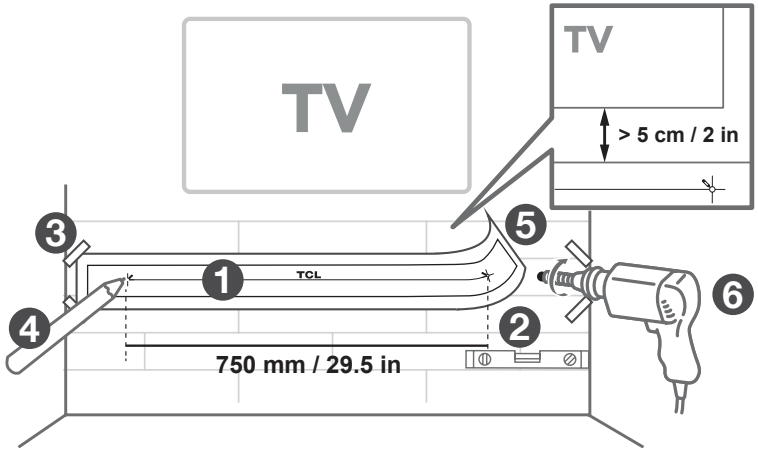

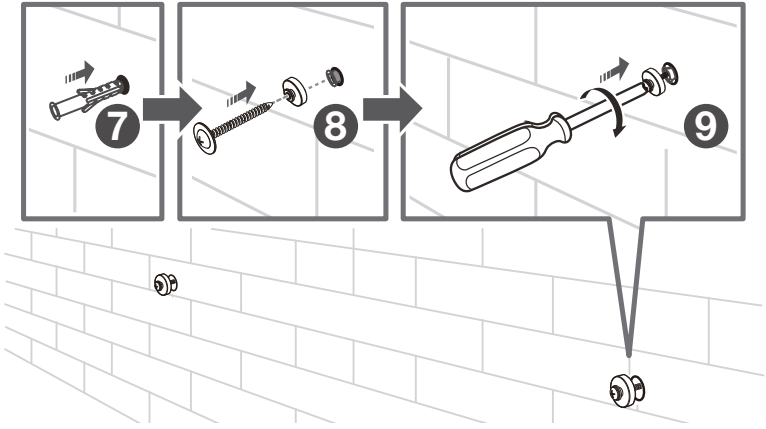

5b

10

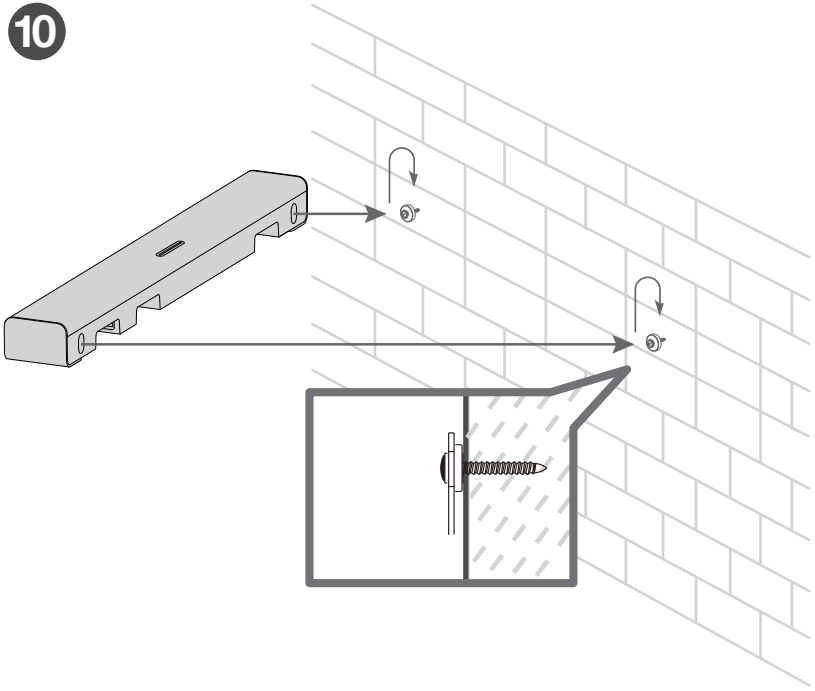

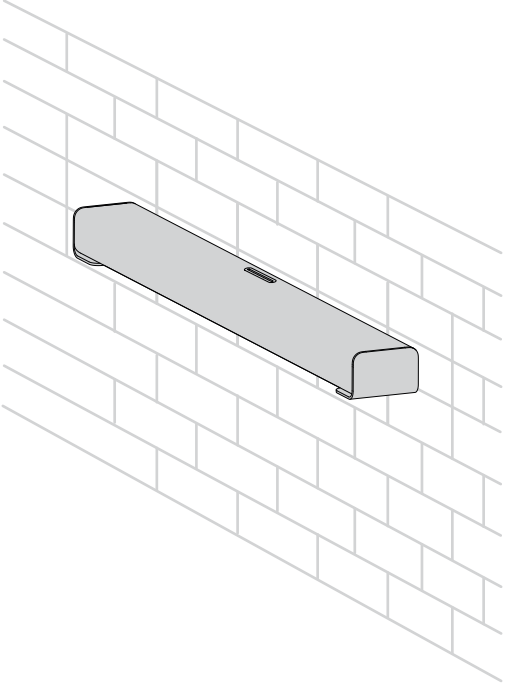

6a

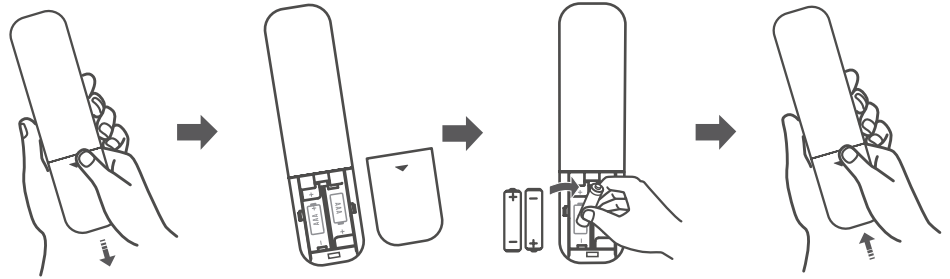

EN
Battery type: 1.5V AAA battery x 2

Warning: Do not expose batteries to excessive heat such as sunshine, fire, or the like. Keep new and used batteries away from children. For disposal or recycling information, please contact your local authorities.

CAUTION: Danger of explosion if the battery is incorrectly replaced. Replace only with the same or equivalent type.

HR
Vrsta baterije: 1,5 V AAA baterija x 2

Upozorenje: Ne izlažite baterije pretjeranoj toplini kao što je sunčeva svjetlost, vatra ili slično. Nove i iskorištene baterije držite podalje od djece. Za informacije o odlaganju ili recikliranju obratite se lokalnim vlastima.

OPREZ: Opasnost od eksplozije ako se baterija neispravno zamijeni. Zamijenite samo istim ili ekvivalentnim tipom.

NL
Batterijtype: 1,5 V AAA-batterij x 2

Waarschuwing: Stel batterijen niet bloot aan overmatige hitte, zoals zonlicht, vuur en dergelijke. Houd nieuwe en gebruikte batterijen buiten het bereik van kinderen. Voor informatie over verwijdering of recycling kunt u contact opnemen met de plaatselijke autoriteiten.

LET OP: Er bestaat explosiegevaar als de batterij onjuist wordt vervangen. Alleen vervangen door hetzelfde of gelijkwaardige type.

FR
Type de batterie : Batterie AAA 1,5V x 2

Avertissement : N'exposez pas les batteries à une chaleur excessive, tel que le soleil, le feu, etc. Gardez les batteries neuves et usagées hors de portée des enfants. Pour obtenir des informations sur l'élimination ou le recyclage, veuillez contacter les autorités locales.

ATTENTION : Risque d'explosion si la batterie n'est pas correctement remplacée. Remplacez uniquement par le même type ou un type équivalent.

SQ
Lloji i baterisë: 1,5V bateri AAA x 2

Paralajmërim: Mos i ekspozoni bateritë ndaj nxehtësisë së tepërt si rrezet e diellit, zjarrit ose të ngjashme. Mbani bateritë e reja dhe të përdorura larg fëmijëve. Për informacion mbi asgjësimin ose riciklimin, ju lutemi kontaktoni autoritetet tuaja lokale.

KUJDES: Rrezik shpërthimi nëse bateria është zëvendësuar gabimisht. Zëvendësoni vetëm me të njëjtin lloj ose ekuivalent.

CZ
Typ baterie: 1,5V AAA baterie x 2

Varování: Nevystavujte baterie nadměrnému teplu, jako je sluneční záření, oheň a podobně. Nové a použité baterie uchovávejte mimo dosah dětí. Informace o likvidaci nebo recyklaci vám poskytne místní úřad.

POZOR: Při nesprávné výměně baterie hrozí nebezpečí výbuchu. Vyměňte pouze za stejný nebo ekvivalentní typ.

ET
Aku tüüp: 1,5 V AAA aku x 2

Hoiatus: Ärge jätke akusid liigse kuumuse (nt päikesevalguse, tule või muu sarnase) kätte. Hoidke uued ja kasutatud patareid lastele kättesaamatus kohas. Utiliseerimise või ringlussevõtu teabe saamiseks võtke ühendust kohalike ametiasutustega.

ETTEVAATUST: Aku valesti vahetamisel tekib plahvatusoht. Asendage ainult sama või samaväärset tüüpi.

DE
Batterietyp: 1,5V AAA-Batterie x 2

Warnhinweis: Setzen Sie die Batterien nicht übermäßiger Hitze wie Sonnenschein, Feuer oder Ähnlichem aus. Halten Sie neue und gebrauchte Batterien von Kindern fern. Für Informationen zur Entsorgung oder zum Recycling wenden Sie sich bitte an Ihre örtlichen Behörden.

ACHTUNG: Es besteht Explosionsgefahr, wenn die Batterie falsch ersetzt wird. Ersetzen Sie sie nur durch denselben oder einen gleichwertigen Typ.

BG
Тип батерия: 1,5 V AAA батерия x 2

Предупреждение: Не излагайте батериите на прекомерна топлина, като слънчева светлина, огън или други подобни. Съхранявайте новите и използваните батерии далеч от деца. За информация за изхвърляне или рециклиране, моля, свържете се с местните власти.

ВНИМАНИЕ: Опасност от експлозия, ако батерията бъде сменена неправилно. Сменяйте само със същия или еквивалентен тип.

DA
Batteritype: 1,5V AAA batteri x 2

Advarsel: Udsæt ikke batterier for høj varme såsom solskin, ild eller lignende. Hold nye og brugte batterier væk fra børn. For information om bortskaffelse eller genbrug, kontakt venligst de lokale myndigheder.

FORSIGTIG: Fare for eksplosion, hvis batteriet udskiftes forkert. Udskift kun med samme eller tilsvarende type.

FI
Paristotyyppi: 1,5V AAA-paristo x 2

Varoitus: Älä altista akkuja liialliselle kuumuudelle, kuten auringonpaisteelle, tulelle tai vastaavalle. Pidä uudet ja käytetyt paristot poissa lasten ulottuvilta. Ota yhteyttä paikallisiin viranomaisiin saadaksesi tietoja hävittämisestä tai kierrätyksestä.

VAROITUS: Räjähdysvaara, jos akku vaihdetaan väärin. Vaihda vain samaan tai vastaavaan tyyppiin.

EL
Τύπος μπαταρίας: Μπαταρία 1,5V AAA x 2

Προειδοποίηση: Μην εκθέτετε τις μπαταρίες σε υπερβολική θερμότητα όπως ηλιοφάνεια, φωτιά ή κάτι παρόμοιο. Κρατήστε τις καινούριες και τις χρησιμοποιημένες μπαταρίες μακριά από παιδιά. Για πληροφορίες απόρριψης ή ανακύκλωσης, επικοινωνήστε με τις τοπικές αρχές.

ΠΡΟΣΟΧΗ: Κίνδυνος έκρηξης εάν η μπαταρία δεν αντικατασταθεί σωστά. Αντικαταστήστε μόνο με τον ίδιο ή ισοδύναμο τύπο.

6a



LV
Baterijas veids: 1,5 V AAA akumulators x 2

Brīdinājums: nepakļaujiet akumulatorus pārmērīgam karstumam, piemēram, saules stariem, ugunij vai tamlīdzīgiem apstākļiem. Glabājiet jaunas un lietotas baterijas bērniem nepieejamā vietā. Lai iegūtu informāciju par utilizāciju vai pārstrādi, lūdzu, sazinieties ar vietējām iestādēm.

UZMANĪBU: Ja akumulators tiek nepareizi nomainīts, pastāv sprādziena risks. Nomainiet tikai ar tādu pašu vai līdzvērtīgu tipu.

NO
Batteritype: 1,5V AAA-batteri x 2

Advarsel: Ikke utsett batterier for sterk varme som solskinn, ild eller lignende. Hold nye og brukte batterier unna barn. For informasjon om avhending eller resirkulering, vennligst kontakt lokale myndigheter.

FORSIKTIG: Fare for eksplosjon hvis batteriet skiftes ut på feil måte. Erstatt kun med samme eller tilsvarende type.

RO
Tip baterie: baterie AAA de 1,5 V x 2

Avertisment: Nu expuneți bateriile la căldură excesivă, cum ar fi soarele, focul sau altele asemenea. Păstrați bateriile noi și uzate departe de copii. Pentru informații despre eliminare sau reciclare, vă rugăm să contactați autoritățile locale.

ATENȚIE: Pericol de explozie dacă bateria este înlocuită incorect. Înlocuiți numai cu același tip sau echivalent.

SK
Typ batérie: 1,5V AAA batéria x 2

Upozornenie: Nevystavujte batérie nadmernému teplu, ako je slnečné žiarenie, oheň a podobne. Nové a použité batérie uchovávajte mimo dosahu detí. Informácie o likvidácii alebo recyklácii získate od miestnych úradov.

UPOZORNENIE: Pri nesprávnej výmene batérie hrozí nebezpečenstvo výbuchu. Vymeňte iba za rovnaký alebo ekvivalentný typ.

SV
Batterityp: 1,5V AAA-batteri x 2

Varning: Utsätt inte batterier för stark värme som solsken, eld eller liknande. Håll nya och använda batterier borta från barn. Kontakta dina lokala myndigheter för information om avfallshantering eller återvinning.

VARNING: Risk för explosion om batteriet byts ut felaktigt. Ersätt endast med samma eller motsvarande typ.

HU
Elem típusa: 1,5V AAA elem x 2

Figyelmeztetés: Ne tegye ki az elemeket túlzott hőhatásnak, például napsütésnek, tűznek vagy hasonlónak. Az új és a használt elemeket tartsa távol a gyermekektől. Az ártalmatlanítással vagy az újrahasznosítással kapcsolatos információkért forduljon a helyi hatóságokhoz.

VIGYÁZAT: Az akkumulátor helytelen cseréje robbanásveszélyes. Csak azonos vagy azzal egyenértékű típusra cserélje ki.

LT
Baterijos tipas: 1,5 V AAA baterija x 2

Įspėjimas: nelaikykite baterijų nuo per didelio karščio, pvz., saulės spindulių, ugnies ar pan. Naujas ir naudotas baterijas laikykite vaikams nepasiekiamoje vietoje. Norėdami gauti informacijos apie šalinimą arba perdirbimą, kreipkitės į vietos valdžios institucijas.

ATSARGIAI: Netinkamai pakeitus bateriją, kyla sprogimo pavojus. Pakeiskite tik to paties arba lygiaverčio tipo.

PL
Typ baterii: bateria AAA 1,5 V x 2

Ostrzeżenie: Nie należy wystawiać baterii na działanie nadmiernego ciepła, np. promieni słonecznych, ognia itp. Nowe i zużyte baterie należy umieścić poza zasięgiem dzieci. Aby uzyskać informacje na temat utylizacji lub recyklingu, należy skontaktować się z lokalnymi władzami.

UWAGA: W przypadku nieprawidłowej wymiany baterii może dojść do wybuchu. Baterie należy wymienić na takie same lub ich odpowiedniki.

RU
Тип батареи: 1,5 V батарея AAA x 2

Предупреждение: Не подвергайте элемен
ты питания чрезмерному нагреву, например, солнечным лучам, огню или тому подобное. Храните новые и использованные элементы питания вдали от детей. Для получения информации об утилизации или переработке обратитесь в местные органы власти.

ВНИМАНИЕ: Опасность возгорания при неправильной замене элементов питания. Заменяйте только на такие же или аналогичные.

SL
Vrsta baterije: 1,5 V AAA baterija x 2

Opozorilo: Baterij ne izpostavljajte prekomerni vročini, kot je sonce, ogenj ipd. Nove in rabljene baterije hranite izven dosega otrok. Za informacije o odlaganju ali recikliranju se obrnite na lokalne oblasti.

POZOR: Nevarnost eksplozije, če baterijo ne zamenjate pravilno. Zamenjajte samo z enakim ali enakovrednim tipom.

TR
Pil tipi: 1,5V AAA pil x 2

Uyarı: Pilleri güneş ışığı, ateş veya benzeri aşırı ısıya maruz bırakmayın. Yeni ve kullanılmış pilleri çocuklardan uzak tutun. Bertaraf etme veya geri dönüştürme bilgileri için lütfen yerel yetkililerle iletişime geçin.

DİKKAT: Pilin yanlış değiştirilmesi durumunda patlama tehlikesi vardır. Yalnızca aynı veya eşdeğer türle değiştirin.

IT
Tipo di batteria: Batteria AAA da 1,5V x2

Attenzione: non esporre le batterie a calore eccessivo, ad esempio al sole, al fuoco o simili. Tenere le batterie nuove e usate lontano dalla portata dei bambini. Per informazioni sullo smaltimento o il riciclaggio, la preghiamo di contattare le autorità locali.

ATTENZIONE: pericolo di esplosione se la batteria viene sostituita in modo errato. Sostituire solo con batterie dello stesso tipo o equivalenti.

MK
Тип на батерија: 1,5V AAA батерија x 2

Предупредување: Не изложувајте ги батериите на прекумерна топлина како што се сонце, оган или слично. Чувајте ги новите и користените батерии подалеку од деца. За информации за отстранување или рециклирање, ве молиме контактирајте со вашите локални власти.

ВНИМАНИЕ: Опасност од експлозија доколку батеријата е неправилно заменета. Заменете само со ист или еквивалентен тип.

PT
Tipo de bateria: Bateria AAA de 1,5V x 2

Aviso: Não exponha as baterias a calor excessivo, como a luz solar, o fogo ou outros. Mantenha as baterias novas e usadas longe do alcance das crianças. Para obter mais informações sobre a eliminação ou a reciclagem, por favor, contate as autoridades locais.

CUIDADO: Perigo de explosão se a bateria for substituída da forma incorreta. Substitua-a apenas por uma do mesmo tipo ou do tipo equivalente.

SR
Tip baterije: 1,5V AAA baterija x 2

Upozorenje: Ne izlažite baterije prekomernoj toploti kao što su sunce, vatra ili slično. Držite nove i iskorišćene baterije dalje od dece. Za informacije o odlaganju ili recikla ži obratite se lokalnim vlastima.

OPREZ: Opasnost od eksplozije ako je baterija nepravilno zamenjena. Zamenite samo istim ili ekvivalentnim tipom.

ES
Tipo de batería: batería AAA de 1,5 V x 2

Advertencia: No exponga las baterías al calor excesivo, como la luz del sol, el fuego o similares. Mantenga las baterías nuevas y usadas fuera del alcance de los niños. Para obtener información sobre cómo desechar o reciclar, comuníquese con las autoridades locales.

PRECAUCIÓN: Peligro de explosión si la batería se reemplaza incorrectamente. Reemplace solo con el mismo tipo o equivalente.

UA
Тип батареї: 2 батареї типу AAA 1,5 В

Попередження: не піддавайте батареї впливу надмірного тепла, наприклад сонячного світла, вогню тощо. Тримайте нові та використані батареї подалі від дітей. Щоб отримати інформацію про утилізацію або переробку, зверніться до місцевих органів влади.

УВАГА: небезпека вибуху, якщо батарею замінено неправильно. Замінюйте лише на такий самий або еквівалентний тип.

6b

Note:
① Source: HDMI eARC/OPTICAL/USB/BT/AUX
② Audio Format: PCM AUDIO/DOLBY SURROUND/DOLBY ATMOS/DTS/DTS HD/DTS:X, etc.

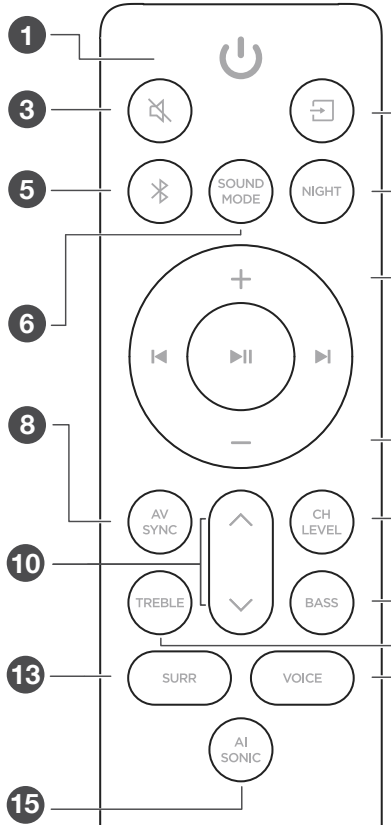

1. Short press: Power on/Power off
   Long press: Power off
2. Short press: Switch input sources
   (HDMI eARC/OPT/AUX/USB/Bluetooth)
3. Short press: Mute/Unmute the sound
4. Short press: Turn Night Mode On/Off
   Long press (5s+): Cycle through LED display brightness levels: Level 1 (100%)/Level 2 (70%)/Level 3 (40%). Default: 100%.
5. Short press: Select Bluetooth mode
   Long press: Bluetooth pairing
6. Short press: Switch Sound Mode
   (Standard/Movie/Music/Voice/Game/Sport/Custom)
7. + Increase volume
   − Decrease volume
   ⏮ Play previous music
   ⏭ Play next music
   ⏯ Short press: Play/Pause music.
   Long press: Wake up the LED display and scroll "Source① + Audio Format②". (Note: Long pressing while paused or stopped displays "Source①" only).
8. Short press to wake up the LED display, then use the Up/Down buttons to adjust the Audio Delay within a range of 0 to 300 ms.
9. Short press: Switch between Center and Subwoofer channels. Then, press the Up/Down buttons to adjust the volume of the selected channel.
10. The Up/Down buttons can adjust: Sound Mode (and Custom), AV Sync, Channel Level, Treble, Bass, and AI SONIC.
11. Short press to enter Bass adjustment mode, then short press the Up/Down buttons to increase or decrease the bass.
12. Short press to enter Treble adjustment mode, then short press the Up/Down buttons to increase or decrease the treble.
13. Short press to turn surround enhancement on/off.
14. Short press to turn voice enhancement on/off.
15. Short press: Enter AI SONIC mode. Press again to switch between user-defined AI Sonic scenes: Off/Position 1/Position 2/Position 3. (Note: These scenes must be set up in the App to take effect).

7a

HDMI TV

D



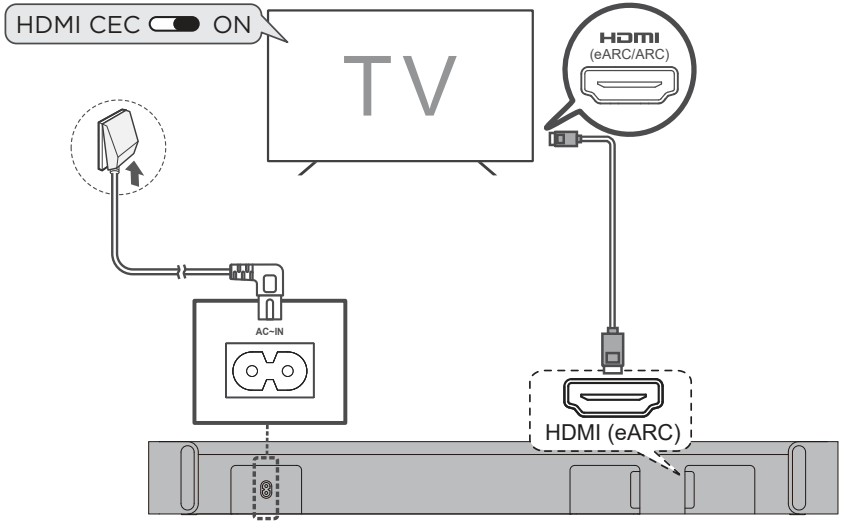

1

2

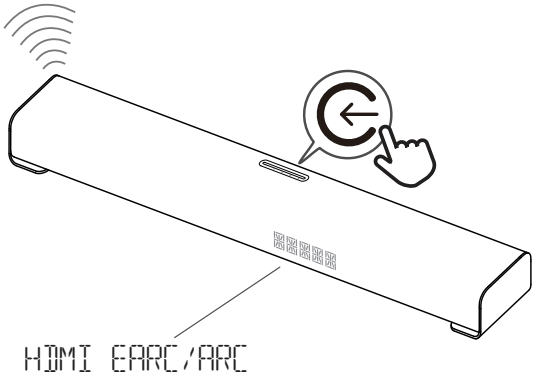

7a

HDMI TV

D



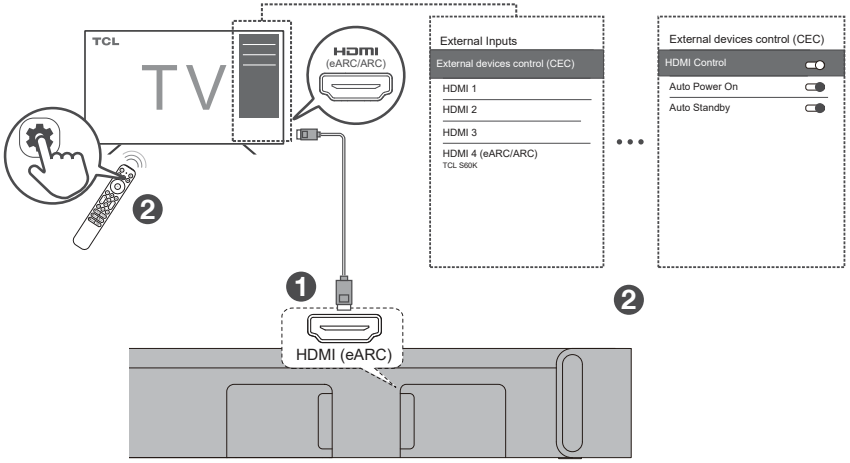
TCL
TV
HDMI (eARC/ARC)
2
External Inputs
External devices control (CEC)
HDMI 1
HDMI 2
HDMI 3
HDMI 4 (eARC/ARC)
TCL S60K
External devices control (CEC)
HDMI Control
Auto Power On
Auto Standby
1
HDMI (eARC)
2

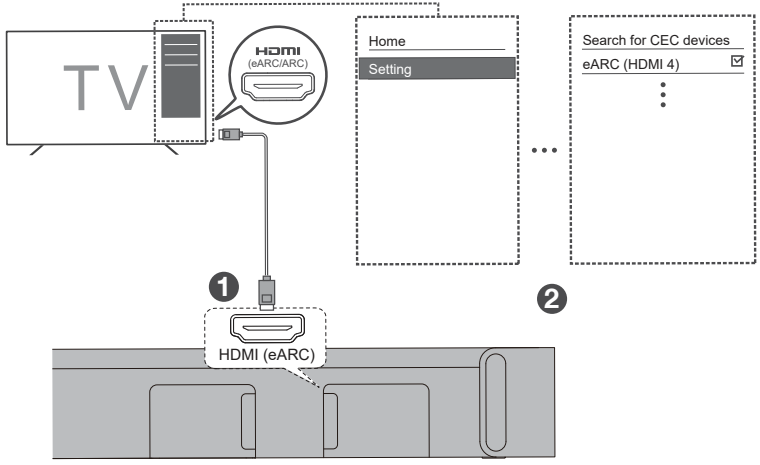
TV
HDMI (eARC/ARC)
Home
Setting
Search for CEC devices
eARC (HDMI 4)
1
HDMI (eARC)
2

7b

Optical



EN This cable is sold separately.
SQ Ky kabëll shitet veçmas.
BG Този кабел се продава отделно.
HR Ovaj se kabel prodaje zasebno.
CZ Tento kabel se prodává samostatně.
DA Dette kabel sælges separat.
NL Deze kabel wordt apart verkocht.
ET Seda kaablit müüakse eraldi.
FI Kaapeli myydään erikseen.
FR Ce câble est vendu séparément.
DE Dieses Kabel wird separat verkauft.
EL Αυτό το καλώδιο πωλείται ξεχωριστά.
HU Ezt a kábelt külön értékesítik.
IT Questo cavo è venduto separatamente.
LV Šis kabelis tiek pārdots atsevišķi.
LT Šis kabelis parduodamas atskirai.
MK Овој кабел се продава одделно.
NO Denne kabelen selges separat.
PL Ten kabel jest sprzedawany osobno.
PT Este cabo é vendido separadamente.
RO Acest cablu este vândut separat.
RU Этот кабель продается отдельно.
SR Ovaj kabel se prodaje odvojeno.
SK Tento kábel sa predáva osobitne.
SL Ta kabel se prodaja ločeno.
ES Este cable se vende separadamente.
SV Denna kabel säljs separat.
TR Bu kablo ayrı satılır.
UA Цей кабель продається окремо.

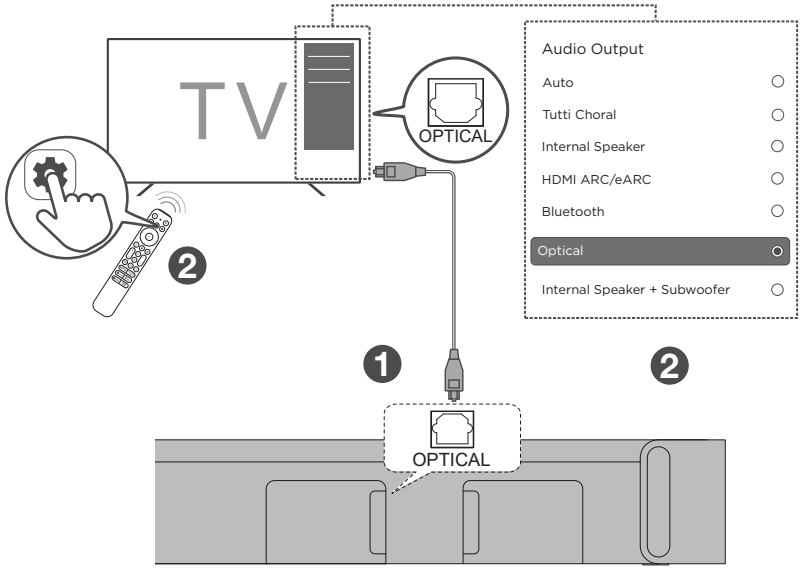

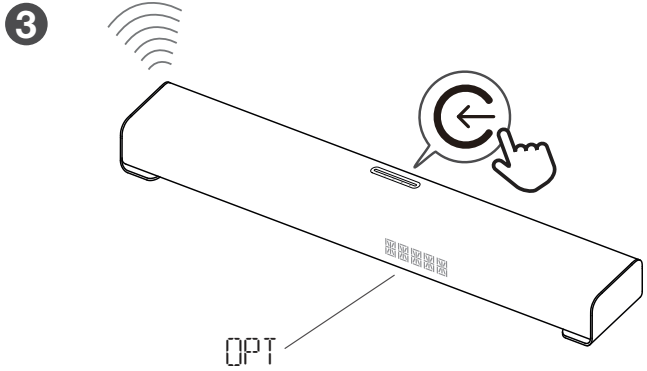

8

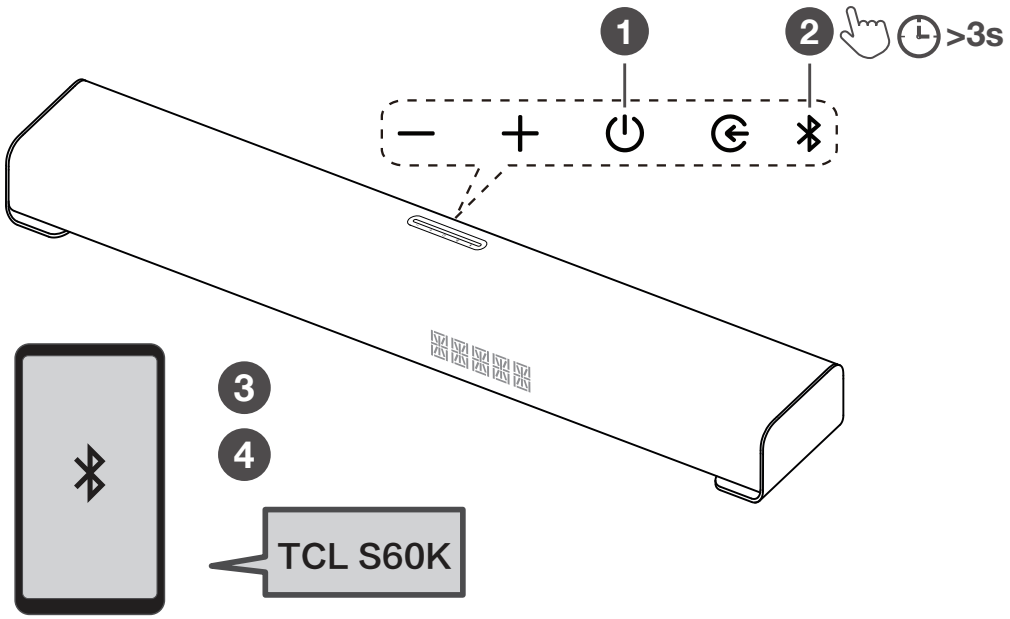

9

EN Supported audio files: MP3，WMA，WAV，FLAC.
USB format: FAT/FAT 32，exFat，NTFS.

SQ Skedarët audio të mbështetur: MP3, WMA, WAV, FLAC.
Formati USB: FAT/FAT 32, exFat, NTFS.

BG Поддържани аудио файлове: MP3, WMA, WAV, FLAC.
USB формати: FAT/FAT 32, exFat, NTFS.

HR Podržane audio datoteke: MP3, WMA, WAV, FLAC.
USB format: FAT/FAT 32，exFat，NTFS.

CZ Podporované zvukové soubory: MP3, WMA, WAV, FLAC.
Formát USB: FAT/FAT 32，exFat，NTFS.

DA Understøttede lydfiler: MP3, WMA, WAV, FLAC.
USB-format: FAT/FAT 32, exFat, NTFS.

NL Ondersteunde audiobestanden: MP3, WMA, WAV, FLAC.
USB-formaat: FAT/FAT 32, exFAT, NTFS.

ET Toetatud helifailid: MP3, WMA, WAV, FLAC.
USB-vorming: FAT/FAT 32, exFat, NTFS.

FI Tuetut äänitiedostot: MP3, WMA, WAV, FLAC.
USB-tiedostojärjestelmä: FAT/FAT32, exFAT, NTFS.

FR Fichiers audio disponibles : MP3, WMA, WAV, FLAC.
Format USB : FAT/FAT 32, exFAT, NTFS.

DE Unterstützte Audiodateien: MP3, WMA, WAV, FLAC.
USB-Format: FAT/FAT 32, exFAT, NTFS.

EL Υποστηριζόμενα αρχεία ήχου: MP3, WMA, WAV, FLAC.
Μορφές USB: FAT/FAT 32, exFat, NTFS.

HU Támogatott hangfájlok: MP3, WMA, WAV, FLAC.
USB formátumok: FAT/FAT 32, exFat, NTFS.

IT File audio supportati: MP3, WMA, WAV, FLAC.
Formato USB: FAT/FAT 32, exFAT, NTFS.

LV Atbalstītie audio faili: MP3, WMA, WAV, FLAC.
USB formāts: FAT/FAT 32, exFAT, NTFS.

LT Palaikomi garso failai: MP3, WMA, WAV, FLAC.
USB formatas: FAT/FAT 32, exFAT, NTFS.

MK Поддржани аудио-датотеки: MP3, WMA, WAV, FLAC.
Формат на USB: FAT/FAT 32, exFat, NTFS.

NO Støttede lydfiler: MP3, WMA, WAV, FLAC.
USB-format: FAT/FAT 32, exFat, NTFS.

PL Obsługiwane pliki audio: MP3, WMA, WAV, FLAC.
Format USB: FAT/FAT 32, exFat, NTFS.

PT Formatos de áudio suportados: MP3, WMA, WAV, FLAC.
Formato USB: FAT/FAT 32, exFAT, NTFS.

RO Formate audio acceptate: MP3, WMA, WAV, FLAC.
Formate USB: FAT/FAT 32, exFAT, NTFS.

RU Поддерживаемые аудиофайлы: MP3, WMA, WAV, FLAC.
Формат USB: FAT/FAT 32, exFAT, NTFS.

SR Podržani audio fajlovi: MP3, WMA, WAV, FLAC.
USB format: FAT/FAT 32, exFAT, NTFS.

SK Podporované zvukové súbory: MP3, WMA, WAV, FLAC.
Formát USB: FAT/FAT 32, exFAT, NTFS.

SL Podprte zvočne datoteke: MP3，WMA，WAV，FLAC.
USB format: FAT/FAT 32，exFat，NTFS.

ES Archivos de audio compatibles: MP3, WMA, WAV, FLAC.
Formato USB: FAT/FAT 32, exFat, NTFS.

SV Ljudformat som stöds: MP3, WMA, WAV, FLAC.
USB-format: FAT/FAT 32, exFat, NTFS.

TR Desteklenen ses dosyaları: MP3, WMA, WAV, FLAC.
USB formatı: FAT/FAT 32, exFat, NTFS.

UA Підтримувані аудіофайли: MP3, WMA, WAV, FLAC.
Формат USB: FAT/FAT 32, exFAT, NTFS.

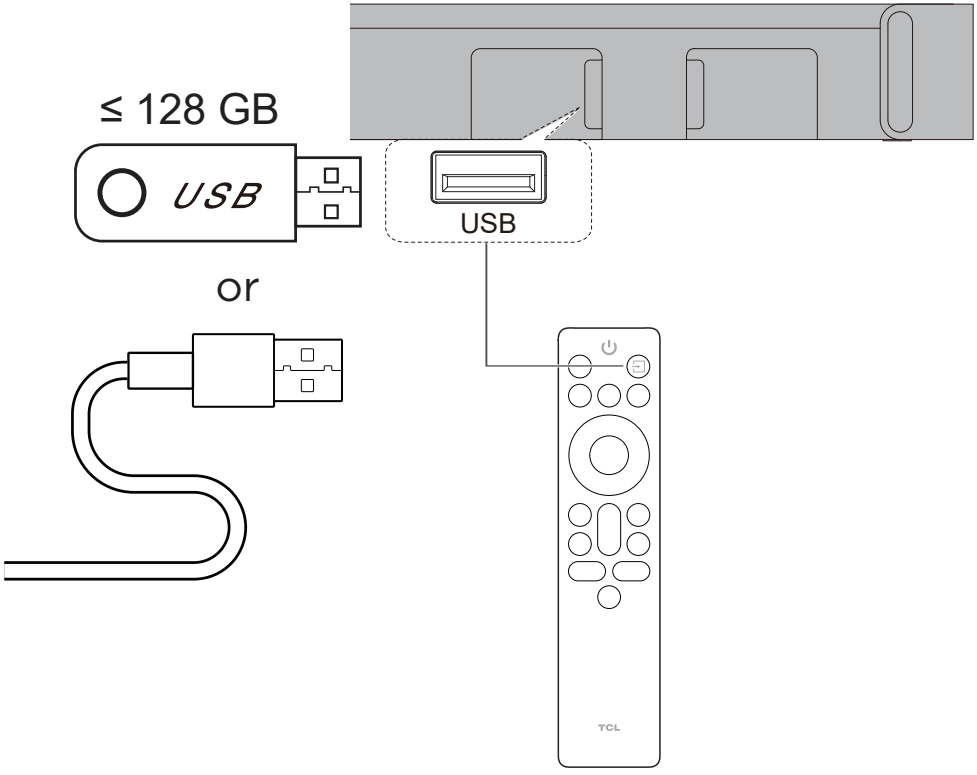

10 AUX

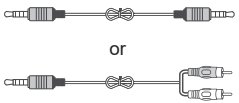

EN This cable is sold separately.
SQ Ky kabëll shitet veçmas.
BG Този кабел се продава отделно.
HR Ovaj se kabel prodaje zasebno.
CZ Tento kabel se prodává samostatně.
DA Dette kabel sælges separat.
NL Deze kabel wordt apart verkocht.
ET Seda kaablit müüakse eraldi.
FI Kaapeli myydään erikseen.
FR Ce câble est vendu séparément.
DE Dieses Kabel wird separat verkauft.
EL Αυτό το καλώδιο πωλείται ξεχωριστά.
HU Ezt a kábelt külön értékesítik.
IT Questo cavo è venduto separatamente.
LV Šis kabelis tiek pārdots atsevišķi.
LT Šis kabelis parduodamas atskirai.
MK Овој кабел се продава одделно.
NO Denne kabelen selges separat.
PL Ten kabel jest sprzedawany osobno.
PT Este cabo é vendido separadamente.
RO Acest cablu este vândut separat.
RU Этот кабель продается отдельно.
SR Ovaj kabel se prodaje odvojeno.
SK Tento kábel sa predáva osobitne.
SL Ta kabel se prodaja ločeno.
ES Este cable se vende separadamente.
SV Denna kabel säljs separat.
TR Bu kablo ayrı satılır.
UA Цей кабель продається окремо.

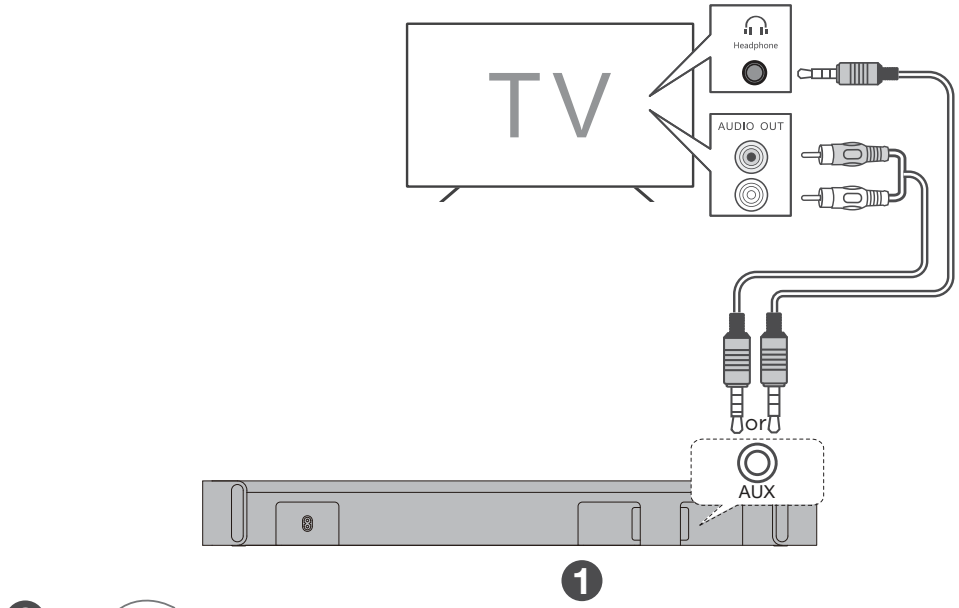

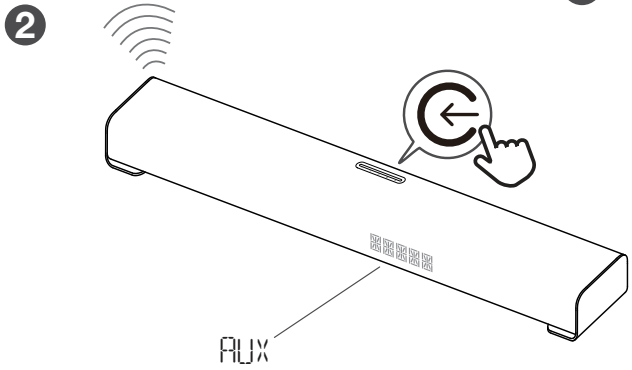

11

Tutti Choral

All settings → Display and sound → Audio Output
Settings → Audio Output → Tutti Choral

TCL TV Ready

EN This function is available in some TCL TVs and some TCL models.
SQ Kjo veçori është e disponueshme në televizorët e zgjedhur TCL dhe zgjidhni modelet TCL.
BG Тази функция е налична за избрани TCL телевизори и избрани модели TCL.
HR Ova je značajka dostupna na odabranim TCL televizorima i odabranim TCL modelima.
CZ Tato funkce je k dispozici u vybraných televizorů TCL a vybraných modelů TCL.
DA Denne funktion er tilgængelig på udvalgte TCLtv'er og udvalgte TCLmodeller.
NL Deze functie is beschikbaar op bepaalde TCLtv's en bepaalde TCLmodellen.
ET See funktsioon on saadaval valitud TCLtelerites ja valitud TCLmudelites.
FI Tämä ominaisuus on käytettävissä tietyissä TCLtelevisioissa ja tietyissä TCLmalleissa.
FR Cette fonction est disponible sur certains téléviseurs TCL et certains modèles TCL.
DE Diese Funktion ist auf ausgewählten TCLFernsehern und ausgewählten TCLModellen verfügbar.
EL Αυτή η λειτουργία είναι διαθέσιμη σε επιλεγμένες τηλεοράσεις TCL και επιλεγμένα μοντέλα TCL.
HU Ez a funkció csak bizonyos TCL TVken és egyes TCL modelleken érhető el.
IT Questa funzione è disponibile su alcuni televisori TCL e su alcuni modelli TCL.
LV Šī funkcija ir pieejama atsevišķos TCL televizoros un atsevišķos TCL modeļos.
LT Ši funkcija pasiekiama tam tikruose TCL televizoriuose ir tam tikruose TCL modeliuose.
MK Оваа функција е достапна на изберете TCL телевизори и изберете TCL модели.
NO Denne funksjonen er tilgjengelig på utvalgte TCLTVer og utvalgte TCLmodeller.
PL Ta funkcja jest dostępna w wybranych telewizorach TCL i wybranych modelach TCL.
PT Este recurso está disponível em TVs TCL selecionadas e modelos TCL selecionados.
RO Această caracteristică este disponibilă pe anumite televizoare TCL și anumite modele TCL.
RU Эта функция доступна в некоторых телевизорах TCL и некоторых моделях TCL.
SR Ova funkcija je dostupna na odabranim TCL televizorima i izabrenе TCL modele.
SK Táto funkcia je k dispozícii na vybraných televizoroch TCL a vybraných modeloch TCL.
SL Ta funkcija je na voljo na izbranih televizorjih TCL in izbranih modelih TCL.
ES Esta función está disponible en algunos televisores TCL y algunos modelos TCL.
SV Den här funktionen är tillgänglig på utvalda TCLTVapparater och utvalda TCLmodeller.
TR Bu özellik, belirli TCL TV'lerde ve belirli TCL modellerinde mevcuttur.
UA Ця функція доступна на деяких телевізорах TCL і деяких моделях TCL.

EN The message displayed may differ with the TV model.
SQ Informacioni i shfaqur mund të ndryshojë në varësi të modelit televiziv.
BG Показваната информация може да варира в зависимост от модела на телевизора.
HR Prikazane informacije mogu se razlikovati ovisno o modelu televizora.
CZ Zobrazené informace se mohou lišit v závislosti na modelu televizoru.
DA De viste oplysninger kan variere afhængigt af tvmodellen.
NL De weergegeven informatie kan variëren afhankelijk van het tvmodel.
ET Kuvatav teave võib teleri mudelist sõltuvalt erineda.
FI Näytettävät tiedot voivat vaihdella TVmallin mukaan.
FR Le message affiché peut varier selon le modèle de téléviseur.
DE Die angezeigten Informationen können je nach TVModell variieren.
EL Οι πληροφορίες που εμφανίζονται ενδέχεται να διαφέρουν ανάλογα με το μοντέλο της τηλεόρασης.
HU A megjelenített információk a TVmodelltől függően változhatnak.
IT Le informazioni visualizzate possono variare a seconda del modello di TV.
LV Parādītā informācija var atšķirties atkarībā no televizora modeļa.
LT Rodoma informacija gali skirtis priklausomai nuo televizoriaus modelio.
MK Прикажаните информации може да се разликуваат во зависност од МОДЕЛОТ НА ТВ.
NO Informasjonen som vises, kan variere avhengig av TVmodell.
PL Wyświetlane informacje mogą się różnić w zależności od modelu telewizora.
PT As informações exibidas podem variar dependendo do modelo de TV.
RO Informațiile afișate pot varia în funcție de modelul televizorului.
RU Отображаемое сообщение может отличаться в зависимости от модели телевизора.
SR Prikazane informacije mogu da se razlikuju u zavisnosti od TV modela.
SK Zobrazené informácie sa môžu líšiť v závislosti od modelu televízora.
SL Prikazane informacije se lahko razlikujejo glede na model televizorja.
ES El mensaje mostrado puede diferir según el modelo del televisor.
SV Informationen som visas kan variera beroende på TVmodell.
TR Görüntülenen bilgiler TV modeline bağlı olarak değişebilir.
UA Інформація, що відображається, може відрізнятися залежно від моделі телевізора.

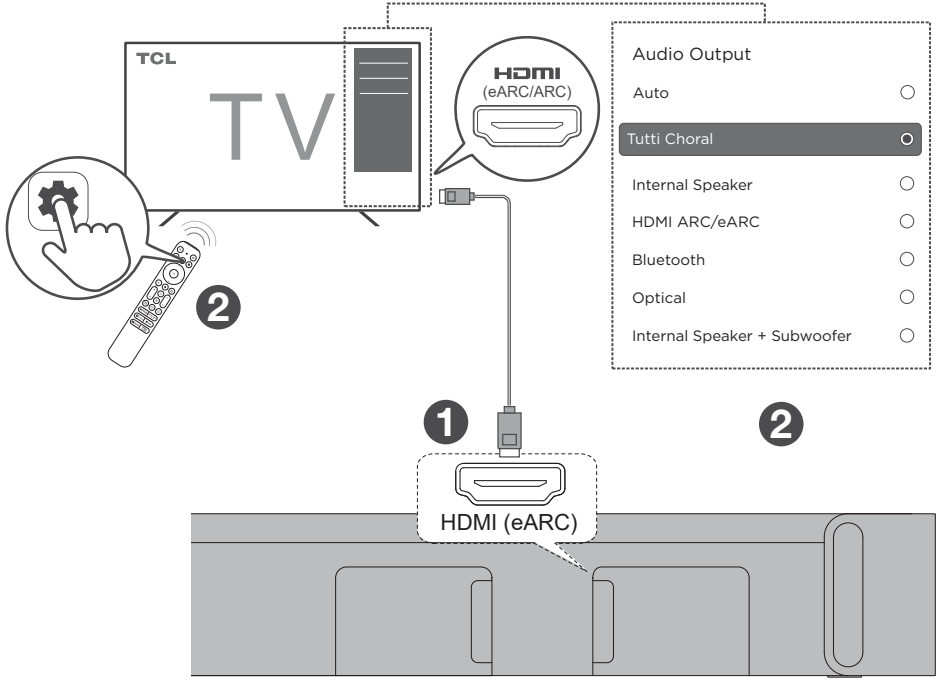

12 TCL HOME

TCL Home App
Your TCL Smart Hub.
Download Now!

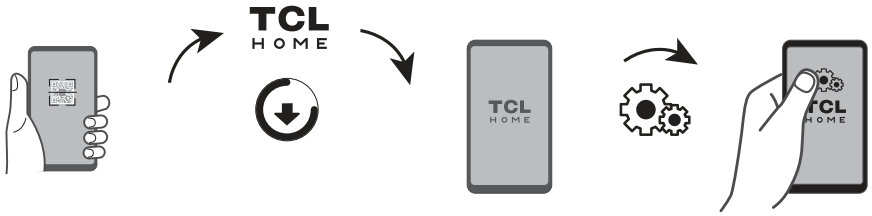

13 Ai Sonic Adaptation

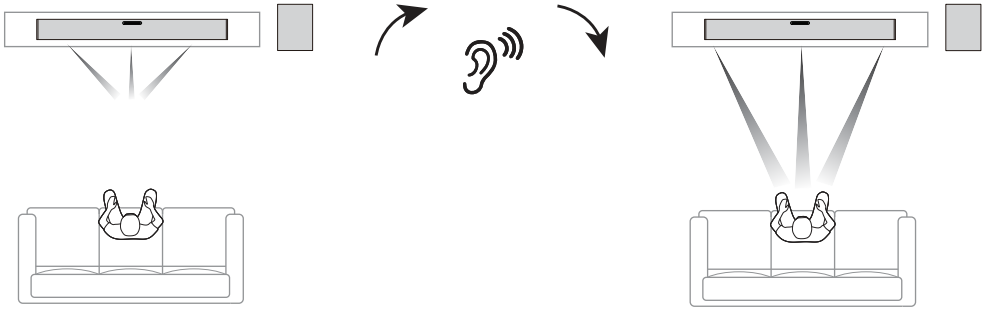

14a UPDATE

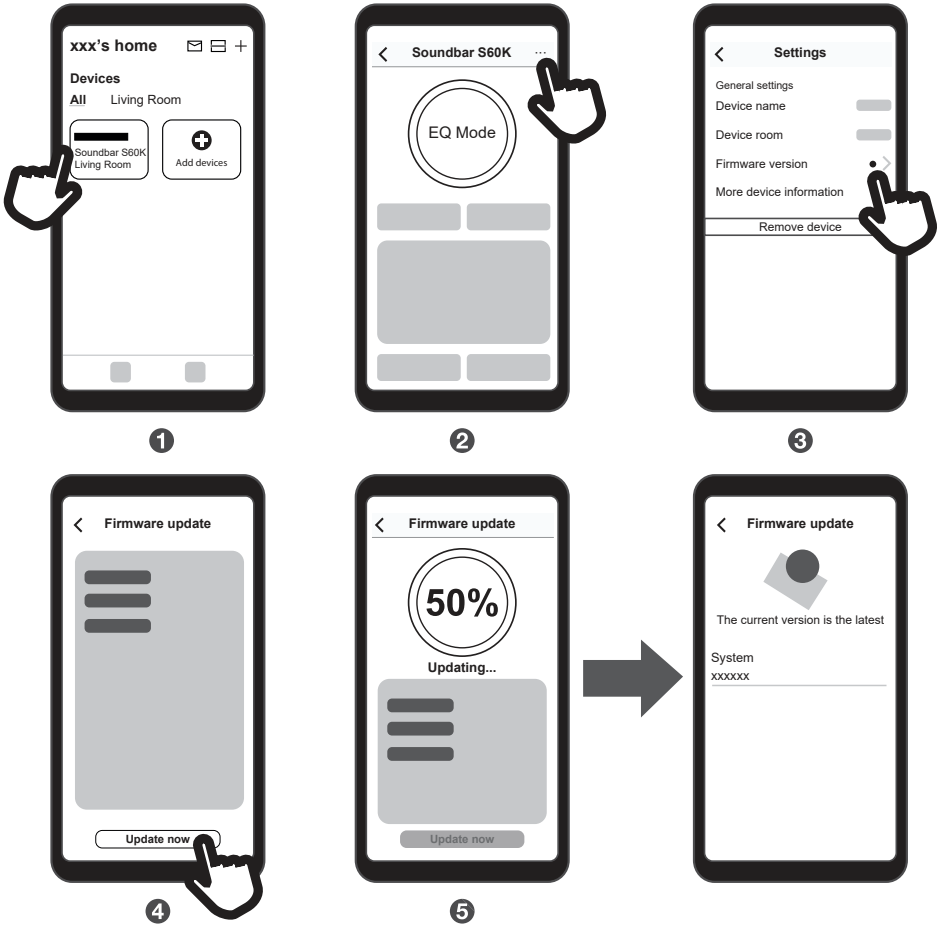
xxx's home
Devices
All
Living Room
Soundbar S60K
Living Room
Add devices
1
Soundbar S60K
EQ Mode
2
Settings
General settings
Device name
Device room
Firmware version
More device information
Remove device
3
Firmware update
Update now
4
Firmware update
50%
Updating...
Update now
5
Firmware update
The current version is the latest
System
xxxxxx

14b UPDATE

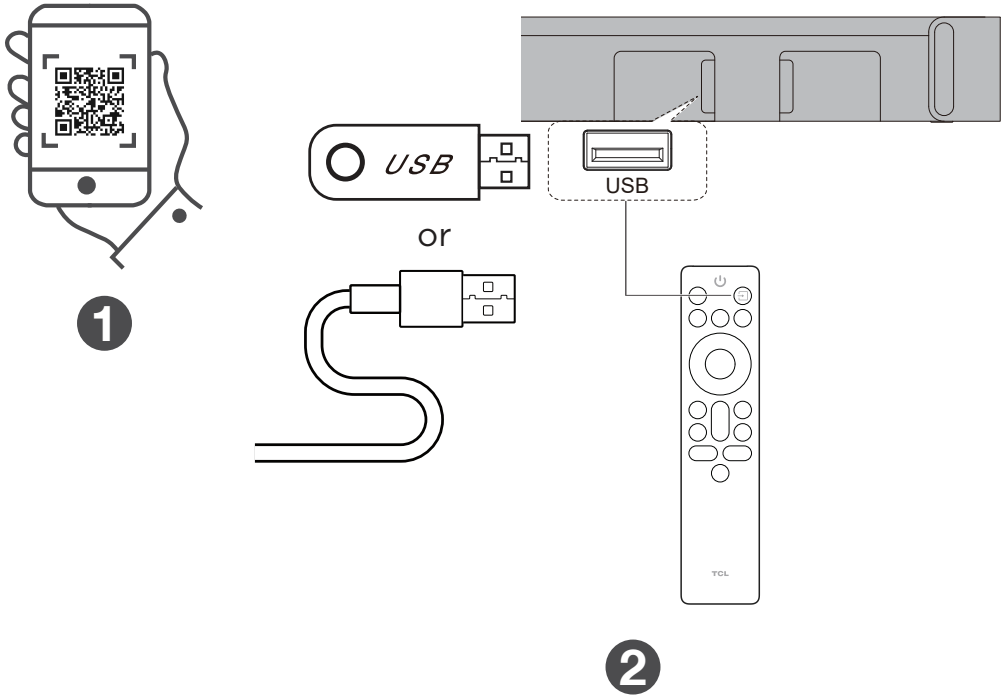

Trademarks



Dolby, Dolby Atmos, and the double-D symbol are registered trademarks of Dolby Laboratories Licensing Corporation. Manufactured under license from Dolby Laboratories. Confidential unpublished works. Copyright © 2012-2024 Dolby Laboratories. All rights reserved.



The Bluetooth® word mark and logos are registered trademarks owned by Bluetooth SIG, Inc. and any use of such marks by TTE Corporation is under license. Other trademarks and trade names are those of their respective owners.



Manufactured under license from DTS, Inc. and/or its affiliates. For patents, see https://xperi.com/dts-patents/. DTS, the DTS logo, DTS:X, the DTS:X logo, Virtual:X, and the DTS Virtual:X logo are trademarks or registered trademarks of DTS, Inc. and/or its affiliates in the U.S. and/or other countries. © DTS, Inc. and/or its affiliates. All rights reserved.



The terms HDMI, HDMI High-Definition Multimedia Interface, HDMI trade dress and the HDMI Logos are trademarks or registered trademarks of HDMI Licensing Administrator, Inc.

EN
Radio information
Soundbar
Frequency Range: 2400 MHz ~ 2483.5 MHz
Maximum Power (EIRP): 10 dBm

Radio information
Subwoofer
Frequency Range: 2400 MHz ~ 2483.5 MHz
Maximum Power (EIRP): 10 dBm

SQ
Informacion radiofonik
Soundbar
Diapazoni i Frekuencës: 2400 MHz ~ 2483,5 MHz
Fuqia Maksimale (EIRP): 10 dBm

Informacion radiofonik
Altoparlant bas
Diapazoni i Frekuencës: 2400 MHz ~ 2483,5 MHz
Fuqia Maksimale (EIRP): 10 dBm

BG
Радио информация
Саундбар
Честотен Диапазон: 2400 MHz ~ 2483,5 MHz
Максимална Излъчвана Мощност (EIRP): 10 dBm

Радио информация
Събуфер
Честотен Диапазон: 2400 MHz ~ 2483,5 MHz
Максимална Излъчвана Мощност (EIRP): 10 dBm

HR
Informacije o radiju
Zvučna traka
Raspon Frekvencija: 2400 MHz ~ 2483,5 MHz
Maksimalna Izlazna Snaga (EIRP): 10dBm

Informacije o radiju
Subwoofera
Raspon Frekvencija: 2400 MHz ~ 2483,5 MHz
Maksimalna Izlazna Snaga (EIRP): 10dBm

CZ
Informace o rádiu
Soundbar:
Frekvenční Rozsah: 2400 MHz ~ 2483,5 MHz
Maximální Výkon (EIRP): 10 dBm

Informace o rádiu
subwooferu
Frekvenční Rozsah: 2400 MHz ~ 2483,5 MHz
Maximální Výkon (EIRP): 10 dBm

DA
Radioinformation
Soundbar
Frekvensområde: 2400 MHz ~ 2483,5 MHz
Maksimal Effekt (EIRP): 10 dBm

Radioinformation
Subwoofer
Frekvensområde: 2400 MHz ~ 2483,5 MHz
Maksimal Effekt (EIRP): 10 dBm

NL
Radio-informatie
Soundbar
Frequentiebereik: 2400 MHz ~ 2483,5 MHz
Maximaal vermogen (EIRP): 10 dBm

Radio-informatie
Subwoofer
Frequentiebereik: 2400 MHz ~ 2483,5 MHz
Maximaal vermogen (EIRP): 10 dBm

ET
Raadioinfo
Ribakõlar
Sagedusvahemik: 2400 MHz ~ 2483,5 MHz
Maksimaalne Võimsus (EIRP): 10 dBm

Raadioinfo
Bassikõlar
Sagedusvahemik: 2400 MHz ~ 2483,5 MHz
Maksimaalne Võimsus (EIRP): 10 dBm

FI
Radion tiedot
Soundbar
Taajuusalue: 2400 MHz – 2483,5 MHz
Enimmäisteho (EIRP): 10 dBm

Radion tiedot
Subwoofer
Taajuusalue: 2400 MHz – 2483,5 MHz
Enimmäisteho (EIRP): 10 dBm

FR
Informations radio
Barre de son
Gamme de fréquence : 2400 MHz ~ 2483,5 MHz
Puissance maximale (EIRP) : 10 dBm

Informations radio
Caisson de basses
Gamme de fréquence : 2400 MHz ~ 2483,5 MHz
Puissance maximale (EIRP) : 10 dBm

DE
Radioinformationen
Soundbar
Frequenzbereich: 2400 MHz bis 2483,5 MHz
Maximale Leistung (EIRP): 10 dBm

Radioinformationen
Subwoofer
Frequenzbereich: 2400 MHz bis 2483,5 MHz
Maximale Leistung (EIRP): 10 dBm

EL
Πληροφορίες εκπομπής
Μπάρα Ήχου
Εύρος Συχνοτήτων: 2400 MHz ~ 2483,5 MHz
Μέγιστη Ισχύς (EIRP): 10 dBm

Πληροφορίες εκπομπής
Υπογούφερ
Εύρος Συχνοτήτων: 2400 MHz ~ 2483,5 MHz
Μέγιστη Ισχύς (EIRP): 10 dBm

HU
Közvetítési információk
Hangsáv
Frekvenciatartomány: 2400 MHz ~ 2483,5 MHz
Maximális Teljesítmény (EIRP): 10 dBm

Közvetítési információk
Mélynyomó
Frekvenciatartomány: 2400 MHz ~ 2483,5 MHz
Maximális Teljesítmény (EIRP): 10 dBm

IT
Informazioni radio
Soundbar
Intervallo di Frequenza: 2400 MHz ~ 2483,5 MHz
Potenza Massima (EIRP): 10 dBm

Informazioni radio
Subwoofer
Intervallo di Frequenza: 2400 MHz ~ 2483,5 MHz
Potenza Massima (EIRP): 10 dBm

LV
Radio informācija
Skaņu josla
Frekvenču Diapazons: 2400 MHz ~ 2483,5 MHz
Maksimālā Jauda (EIRP): 10 dBm

Radio informācija
Zemfrekvences reproduktors
Frekvenču Diapazons: 2400 MHz ~ 2483,5 MHz
Maksimālā Jauda (EIRP): 10 dBm

LT
Radijo informacija
Garso juosta
Dažnių Diapazonas: 2400 MHz ~ 2483,5 MHz
Maksimali Galia (EIRP): 10 dBm

Radijo informacija
Žemųjų dažnių garsiakalbis
Dažnių Diapazonas: 2400 MHz ~ 2483,5 MHz
Maksimali Galia (EIRP): 10 dBm

EN

The product complies with Commission Regulation (EU) 2023/826 ecodesign requirements for off mode, standby mode, and networked standby energy consumption of electrical and electronic household and office equipment.

1. Information on power consumption
• Off mode: N/A
• Standby mode: ≤ 0.5 W
• Networked standby mode: ≤ 2.0 W
• Networked standby mode if all wired ports are connected and all wireless ports are activated: ≤ 2.0 W
2. The period after which the power management function switches the equipment automatically into:

Off /Standby	When the system is normal operation	Switched to Off/Standby mode after 20 minutes of inactivity
Networked Standby	When wireless network connection is activated	Switched to networked Standby mode after 20 minutes of inactivity

3. If this equipment has the wireless network connections:
How to activate wireless network connections:
• Set up the equipment properly
• Switch into Bluetooth mode
• Connect with energy using products (e.g. phones/tablets).
How to deactivate wireless network connections:
• Switch to other input source

SQ

Produkti përputhet me Rregulloren e Komisionit (EU) 2023/826 Kërkesat e ekodizajnit për modalitetin e çaktivizimit, modalitetin e gatishmërisë dhe konsumin e energjisë në gatishmëri në rrjet të pajisjeve elektrike dhe elektronike shtëpiake dhe zyre.

1. Informacion mbi Konsumin e Energjisë
• Modaliteti i Fikur: N/A
• Modaliteti i Pritjes: ≤ 0,5 W
• Modaliteti i Pritjes së Rrjetit: ≤ 2,0 W
• Modaliteti i Pritjes së Rrjetit nëse të gjitha portet e kabllove janë të lidhura dhe të gjitha portet pa tela janë të aktivizuara: ≤ 2,0 W
2. Periudha pas së cilës funksioni i menaxhimit të energjisë automatikisht ndryshon pajisjen në:

Fikur / Pritje	Kur sistemi është në funksionim normal	Kaloi në Modalitetin Fikur/Pritje pas 20 minutash pasiviteti
Pritje e Rrjetit	Kur lidhja me rrjetin pa telé është e aktivizuar	Kaloi në rrjet Modaliteti i gatishmërisë pas 20 minutash pasiviteti

3. Nëse kjo pajisje ka lidhjet e rrjetit me valë:
Si të aktivizoni lidhjet e rrjetit pa tel:
• Vendosni pajisjet siç duhet
• Kaloni në modalitetin Bluetooth
• Lidhu me energji duke përdorur produkte (p.sh. telefona/tabletë).
Si të çaktivizoni lidhjet e rrjetit pa tel:
• Kalo te burimi tjetër i hyrjes

BG

Продуктът е в съответствие с Регламент (ЕО) 2023/826 изисквания за екопроектиране на електрическо и електронно битово и офис оборудване за потребление на енергия в режим на изключване, режим на готовност и мрежов режим на готовност.

1. Информация за консумация на енергия
• Режим на изключване: N/A
• Режим на готовност: ≤ 0,5 W
• Мрежов режим на готовност: ≤ 2,0 W
• Мрежов режим на готовност, ако всички кабелни портове са свързани и всички безжични портове са активирани: ≤ 2,0 W
2. Периодът, след който функцията за управление на енергия автоматично превключва устройството в:

Изключен / Режим на готовност	Когато системата работи нормално	Превключва се в режим на изключен/режим на готовност след 20 минути бездействие
Мрежова готовност	Когато безжичното мрежово свързване е активирано	Превключено към работа в мрежа Режим на готовност след 20 минути неактивност

3. Ако това оборудване има безжични мрежови връзки:
Как да активирате безжични мрежови връзки:
• Настройте оборудването правилно;
• Превключване в режим Bluetooth
• Свържете се с продукти, използващи енергия (напр. телефони/таблети).
Как да деактивирате безжичните мрежови връзки:
• Превключване към друг входен източник

HR

Proizvod je u skladu s Uredbom Komisije (EU) 2023/826 zahtjevi za ekodizajn za potrošnju energije električne i elektroničke kućanske i uredske opreme u stanju isključenosti, stanju pripravnosti i umreženoj potrošnji energije u stanju pripravnosti.

1. Informacije o potrošnji energije
• Isključen način rada: N/A
• Način pripravnosti: ≤ 0,5 W
• Mrežni način pripravnosti: ≤ 2,0 W
• Mrežni način pripravnosti ako su svi žični portovi povezani i svi bežični portovi aktivirani: ≤ 2,0 W
2. Razdoblje nakon kojeg funkcija upravljanja energijom automatski prebacuje uređaj u:

Isključeno/ Pripravnost	Kada sustav radi normalno	Prebaci u način Isključeno/Pripravnost nakon 20 minuta neaktivnosti.
Mrežni način pripravnosti	Kada je bežična mrežna veza aktivirana	Prebačeno na umreženo Način mirovanja nakon 20 minuta neaktivnosti

3. Ako ova oprema ima bežične mrežne veze:
Kako aktivirati bežične mrežne veze:
• Ispravno namjestite opremu
• Prebacite se u Bluetooth mod
• Povežite se s proizvodima koji koriste energiju (npr. telefoni/tableti).
Kako deaktivirati bežične mrežne veze:
• Prijeđite na drugi ulazni izvor

CZ

Výrobek je v souladu s nařízením Komise (EU) 2023/826 požadavky na ekodesign pro spotřebu energie elektrických a elektronických zařízení pro domácnost a kancelář ve vypnutém stavu, v pohotovostním režimu a v pohotovostním režimu v síti.

1. Informace o spotřebě energie
• Režim vypnutí: N/A
• Režim pohotovosti: ≤ 0,5 W
• Síťově připravený režim pohotovosti: ≤ 2,0 W
• Síťově připravený režim pohotovosti, pokud jsou všechny kabelové porty připojené a všechny bezdrátové porty aktivované: ≤ 2,0 W
2. Doba, po které funkce řízení energie automaticky přepne zařízení na:

Vypnuto / Pohotovost	Když systém funguje normálně	Přepnuto na Vypnuto/Pohotovost režim po 20 minutách nečinnosti
Síťově připravený režim pohotovosti	Když je aktivováno bezdrátové síťové připojení	Přechod na síťové připojení Pohotovostní režim po 20 minutách nečinnosti

3. Pokud má toto zařízení připojení k bezdrátové síti:
Jak aktivovat připojení k bezdrátové síti:
• Správně nastavte zařízení
• Přepnutí do režimu Bluetooth
• Připojení k produktům využívajícím energii (např. telefony/tablety).
Jak deaktivovat připojení k bezdrátové síti:
• Přepnutí na jiný vstupní zdroj

DA

Produktet er i overensstemmelse med Kommissionens forordning (EU) 2023/826 krav til miljøvenligt design af elektrisk og elektronisk husholdnings- og kontorudstyrs energiforbrug i slukket tilstand, standbytilstand og netværksbaseret standbytilstand.

1. Information om strømforbrug
• Slukket tilstand: N/A
• Standby-tilstand: ≤ 0,5 W
• Netværksstandby-tilstand: ≤ 2,0 W
• Netværksstandby-tilstand, hvis alle kablede porte er tilsluttet og alle trådløse porte er aktiveredе: ≤ 2,0 W
2. Perioden efter hvilken strømstyringsfunktionen automatisk skifter udstyret til:

Slukket/ Standby	Når systemet er i normal drift	Skiftet til Slukket/Standby-tilstand efter 20 minutters inaktivitet
Netværks-standby	Når trådløs netværksforbindelse er aktiveret	Skiftet til netværk Standbytilstand efter 20 minutters inaktivitet

3. Hvis dette udstyr har trådløse netværksforbindelser:
Sådan aktiverer du trådløse netværksforbindelser:
• Sæt udstyret korrekt op
• Skift til Bluetooth-tilstand
• Opret forbindelse til energiforbrugende produkter (f.eks. telefoner/tablets).
Sådan deaktiveres trådløse netværksforbindelser:
• Skift til anden indgangskilde

NL

Het product voldoet aan de verordening (EU) van de Commissie 2023/826 Eisen inzake ecologisch ontwerp voor het energieverbruik van elektrische en elektronische huishoud- en kantoorapparatuur in de uitstand, stand-by en netwerkstand-by.

1. Informatie over energieverbruik
• Uit-stand modus: N.V.T.
• Stand-by modus: ≤ 0,5 W
• Netwerkstand-by modus: ≤ 2,0 W
• Netwerkstand-by modus indien alle bekabelde poorten zijn aangesloten en alle draadloze poorten zijn geactiveerd: ≤ 2,0 W
2. De periode waarna de energiemanagementfunctie het apparaat automatisch schakelt naar:

Uit / Stand-by	Wanneer het systeem normaal functioneert	Schakelt naar Uit/Stand-by modus na 20 minuten inactiviteit
Netwerk-stand-by	Wanneer draadloze netwerkverbinding is geactiveerd	Schakelt naar netwerk Stand-bymodus na 20 minuten inactiviteit

3. Als deze apparatuur draadloze netwerkverbindingen heeft:
Hoe activeer ik draadloze netwerkverbindingen:
• Stel de apparatuur goed op
• Overschakelen naar de Bluetooth-modus
• Verbinding maken met producten die energie gebruiken (bijv. telefoons/tablets).
Hoe deactiveer ik draadloze netwerkverbindingen:
• Overschakelen naar andere ingangsbron

ET

Toode vastab komisjoni määrusele (EU) 2023/826 ökodisaini nõuded elektriliste ja elektrooniliste kodu- ja kontoriseadmete väljalülitusrežiimi, ooterežiimi ja võrgustatud ooterežiimi energiatarbimisele.

1. Teave energiatarbimise kohta
• Ooterežiim: N/A
• Ooterežiimis: ≤ 0,5 W
• Võrgustatud ooterežiimis: ≤ 2,0 W
• Võrgustatud ooterežiimis, kui kõik kaablipordid on ühendatud ja kõik traadita ühendused on aktiveeritud: ≤ 2,0 W
2. Periood, mille möödudes toitehaldusfunktsioon lülitab seadme automaatselt:

Välja / Ooterežiimi	Kui süsteem töötab normaalselt	Lülitub Välja/Ooterežiimi 20 minuti pärast, kui tegevust pole.
Võrgustatud ooterežiim	Kui traadita võrguühendus on aktiveeritud	Ühendatud võrku Ooterežiim pärast 20 minutit tegevusetust

3. Kui sellel seadmel on traadita võrguühendused:
Kuidas võrguühenduste aktiveerimine:
• Seadke varustus korralikult üles
• Lülitu Bluetooth-režiimile
• Ühenda end energiaga kasutades tooteid (nt telefonid/tahvelarvutid).
Kuidas võrguühenduste deaktiveerimine:
• Lülitu teisele sisendallikale

DO NOT RETURN TO STORE

WE ARE READY TO HELP

contact us first with any questions



TCL SUPPORT:
www.tcl.com

TAKE CARE WHEN REMOVING THE SOUNDBAR

Copyright © 2026 TCL.
All rights reserved.