Husqvarna® AUTOMOWER®

305E/310E/320/405XE/410XE/430X/450X NERA **Automower® House**

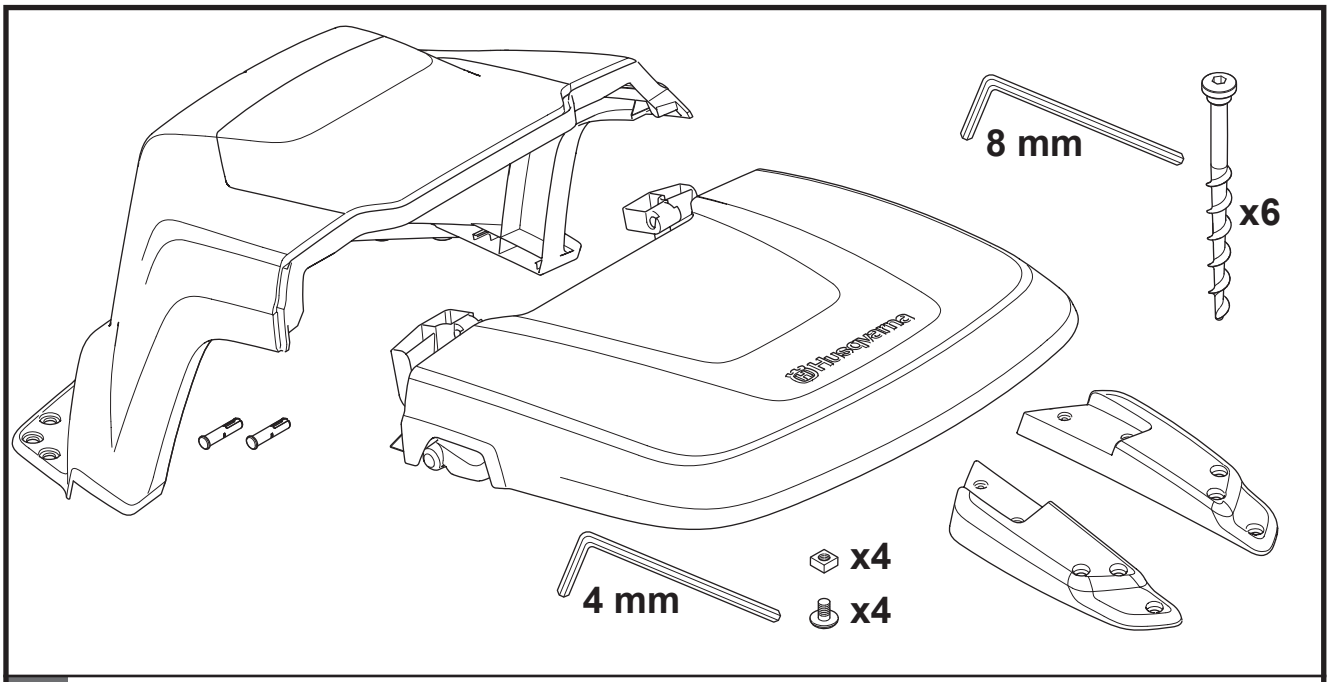

1

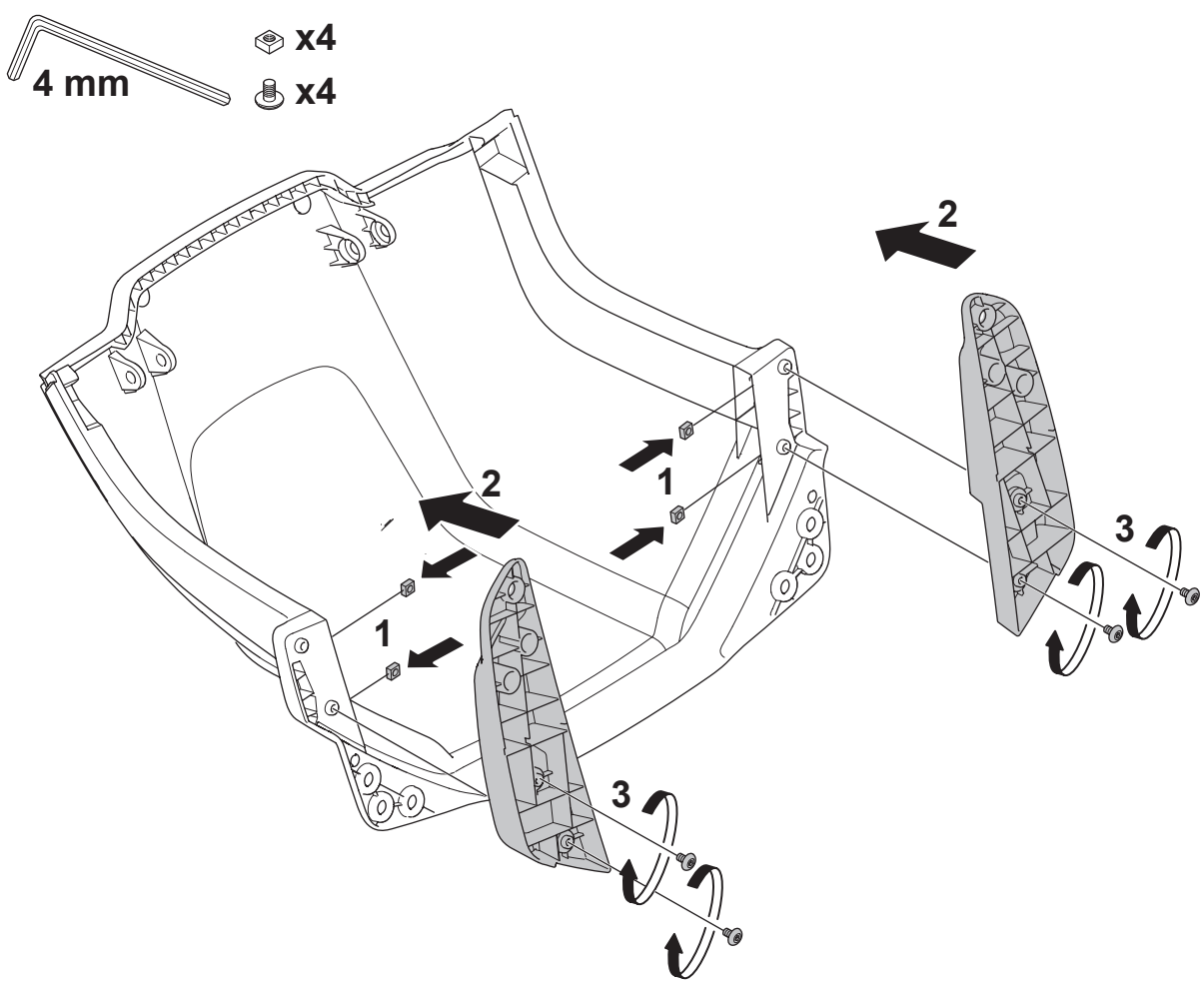

2

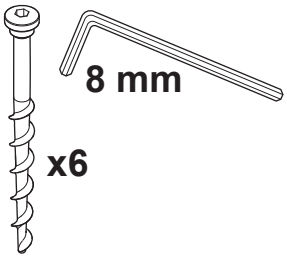

3

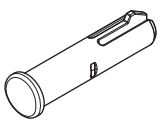

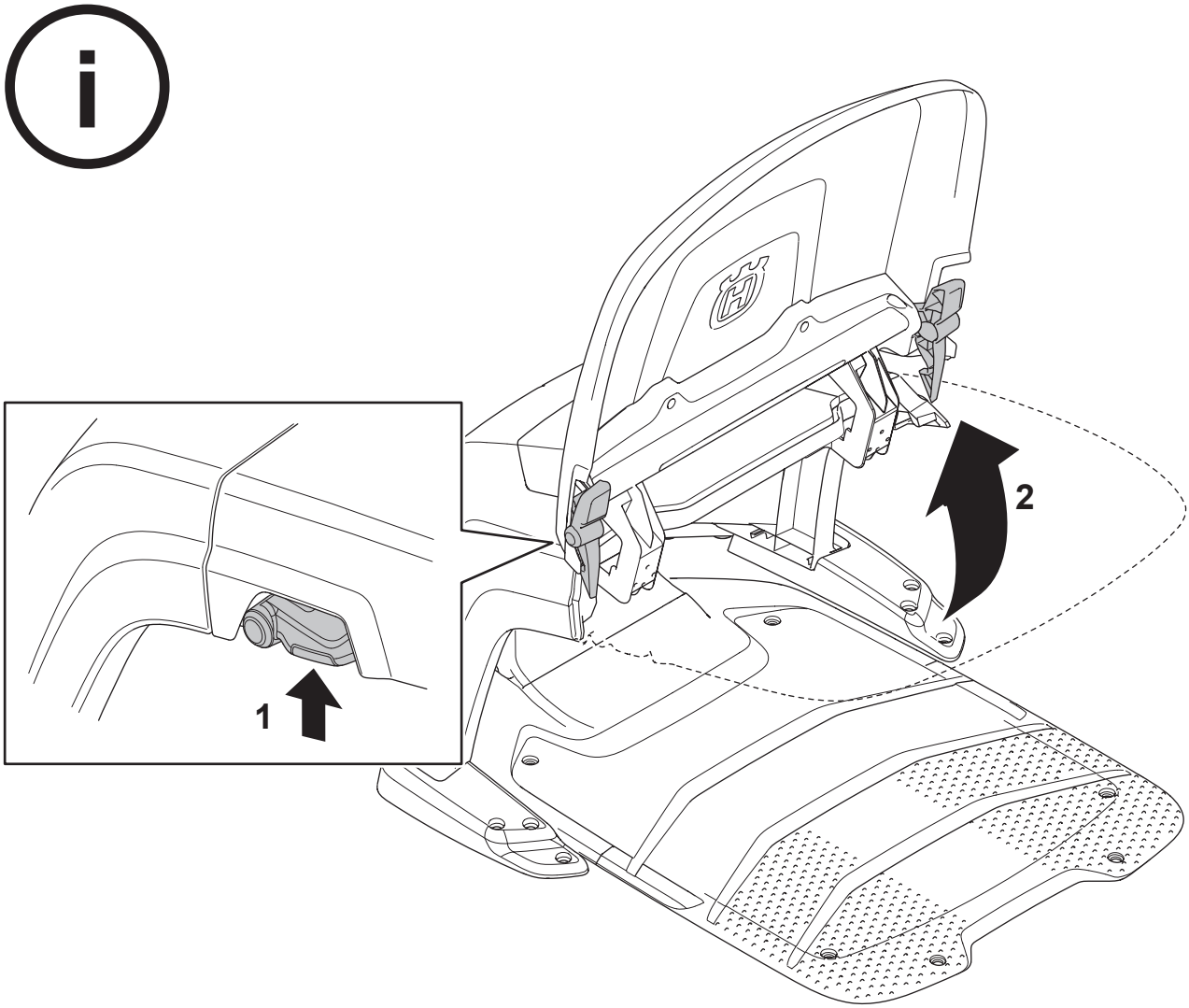
1
2

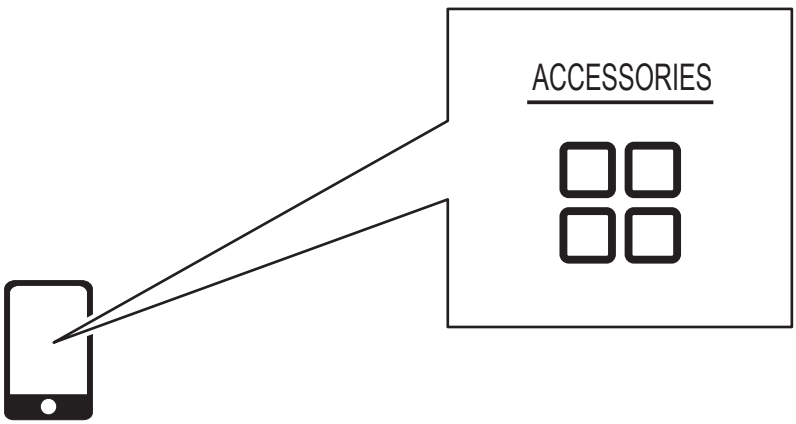
ACCESSORIES

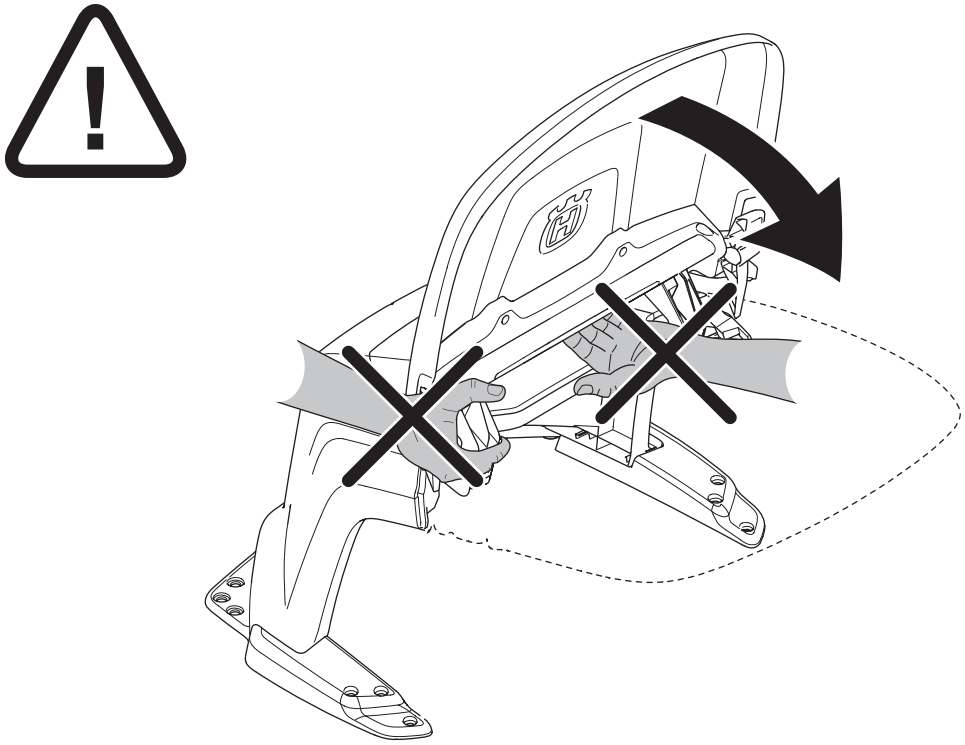

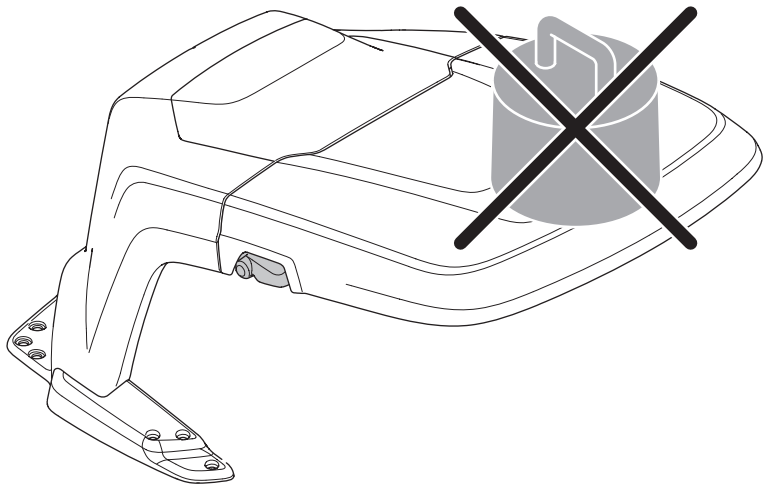

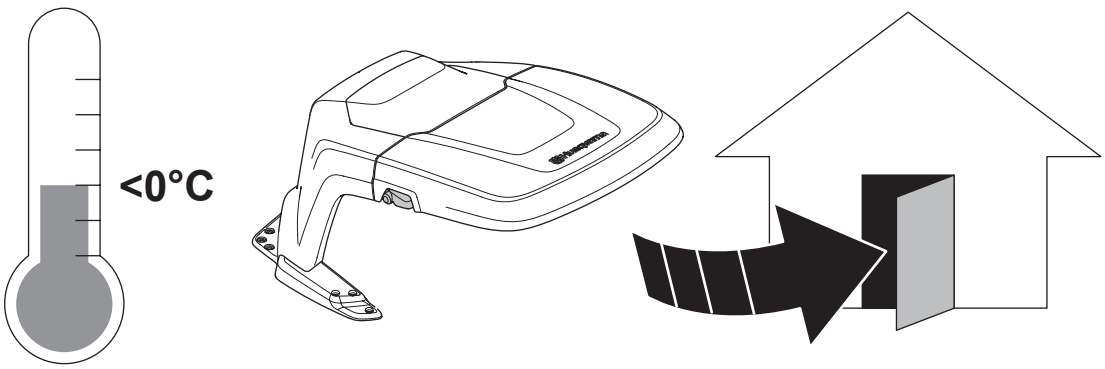
<0°C