User Manual

WLock QO

Interlock Kit

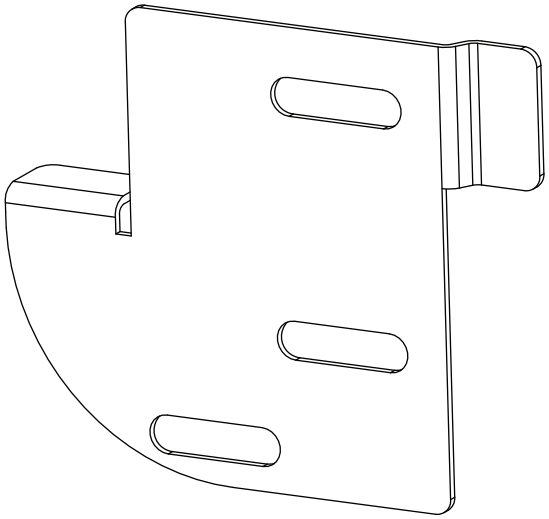

DO NOT RETURN THIS PRODUCT TO THE STORE

If you have questions or need assistance, please call customer service at 855-944-3571.

TABLE OF CONTENTS

Introduction 2
Safety 3
Tools Needed / Included List 4
Installation 5-6
Operation 6
Customer Service / Company Address ..... Back Page

INTRODUCTION

WARNING Operating, servicing, and maintaining this equipment may expose you to chemicals which are known to the State of California to cause cancer and birth defects or other reproductive harm. To minimize exposure, wear gloves or wash your hands frequently when servicing this equipment. For more information go to www.P65warnings.ca.gov.

DISCLAIMERS

All information, illustrations, and specifications in this manual were in effect at the time of publishing. The illustrations used in this manual are intended as representative reference views only. We reserve the right to make any specification or design change without notice.

ALL RIGHTS RESERVED

All rights reserved. No reproduction allowed in any form without written permission from Westinghouse Outdoor Power Equipment.

DANGER Read this manual before using or performing maintenance on this product. Failure to follow the instructions and safety precautions in this manual can result in serious injury or death.

UPDATES

The latest User Manual for Westinghouse products can be found under the support tab: *westinghouse.com/pages/manuals*

Or scan the following QR code with a smartphone camera to be directed to the link.

PRODUCT REGISTRATION

For trouble-free warranty coverage, it is important to register the Westinghouse product.

Register by:

- Completing and mailing the product registration card included in the carton.
- Going online to: *westinghouse.com/register*
- Scanning the following QR code with a smartphone camera to be directed to the mobile registration link.

For Your Records

Date of Purchase: _____

Model Number: _____

Serial Number: _____

Place of Purchase: _____

- Sending the following product information to:

Westinghouse Outdoor Power
Warranty registration
777 Manor Park Drive
Columbus, OH 43228

IMPORTANT: Keep the purchase receipt for trouble-free warranty coverage.

NOTICE Thank you for choosing Westinghouse! PLEASE READ BEFORE RETURNING THIS PRODUCT FOR ANY REASON. If you have a question or experience a problem with your Westinghouse purchase, call us at 1-855-944-3571 to speak with an agent.

SAFETY

SAFETY DEFINITIONS

The words DANGER, WARNING, CAUTION, and NOTICE are used throughout this manual to highlight important information. Be sure that the meanings of this safety information are known to all who operate, perform maintenance on, or are near the product.

This safety alert symbol appears with most safety statements. It means attention, become alert, safety is involved! Please read and abide by the message that follows the safety alerts symbol.

DANGER Indicates a hazardous situation which, if not avoided, will result in death or serious injury.

WARNING Indicates a hazardous situation which, if not avoided, could result in death or serious injury.

CAUTION Indicates a hazardous situation which, if not avoided, could result in minor or moderate injury.

NOTICE Indicates a situation which can cause damage to the product, personal property, and/or the environment, or cause the equipment to operate improperly.

NOTE: Indicates a procedure, practice or condition that should be followed for the product to function in the manner intended.

SAFETY SYMBOLS

Follow all safety information contained in this user manual as well as the information on the product labeling.

SYMBOL	DESCRIPTION
	Safety Alert Symbol. Indicates a potential personal injury hazard.
	Read User Manual. To reduce the risk of injury, the user must read and understand user manual before using this product.
	WARNING! Risk of electrical shock.

WARNING **READ AND UNDERSTAND ALL INSTRUCTIONS.** Failure to follow all instructions listed below and on the machine may result in electric shock, fire, and/or serious personal injury.

WARNING Only a qualified electrician should install this product. Unqualified personnel should never open the panel box.

- Read the user manual carefully. Learn the applications and limitations of the product, as well as the specific potential hazards related to its use. Following this rule will reduce the risk of electric shock, fire, or serious injury.
- Follow all rules and regulations of the National Electric Code (NEC). Consult with a qualified electrician to determine any specific requirements for the intended use.
- Turn off all power being supplied to this equipment before installing, operating, or performing any maintenance on this equipment. Be sure to always use a properly rated voltage sensing device to confirm the power is off.
- Replace all devices, doors, and covers before turning on the power to this equipment.
- **Retain these instructions.** Refer to them frequently and use them to instruct others who may use this product.

HAVE QUESTIONS?
Email us at service@wpowereq.com
or call 1-855-944-3571

TOOLS NEEDED / INCLUDED LIST

TOOLS NEEDED

- Drill
- Flathead screwdriver
- Deburring tool
- 5/16-inch nut driver
- Torque wrench

REMOVING CARTON CONTENTS

⚠ WARNING This product does not require assembly. Do not attempt to install this product if any of the components included are damaged, disfigured, or broken. Using damaged, disfigured, or broken components can be hazardous and could result in serious personal injury.

- Remove and inspect the carton contents. See Figure 1. Confirm that all the items in the **INCLUDED LIST** are present and undamaged.
- Recycle or dispose of the packaging materials properly.

INCLUDED LIST		
INDEX NUMBER	**ITEM**	**QUANTITY**
1	Retaining bracket	1
2	Drill template	1
3	Interlock bracket	1
*	Bolt (M5)	3
*	Nut (M5)	3
*	Internal mounting screw (M5)	1
*	D5 (5.00 mm) Drill bit	1
*	D2 (2.00 mm) Drill bit	1
*	Thread sealant	1
* - Not shown		

If any parts are missing, contact the customer service team at service@wpowereq.com or call 1-855-944-3571.

⚠ WARNING Do not alter or modify this product unless instructed to so in this manual or by the manufacturer. Do not use attachments or accessories that are not recommended for use with this product. Making unauthorized modifications and using incompatible accessories can damage the unit and may void the warranty.

FIG. 1

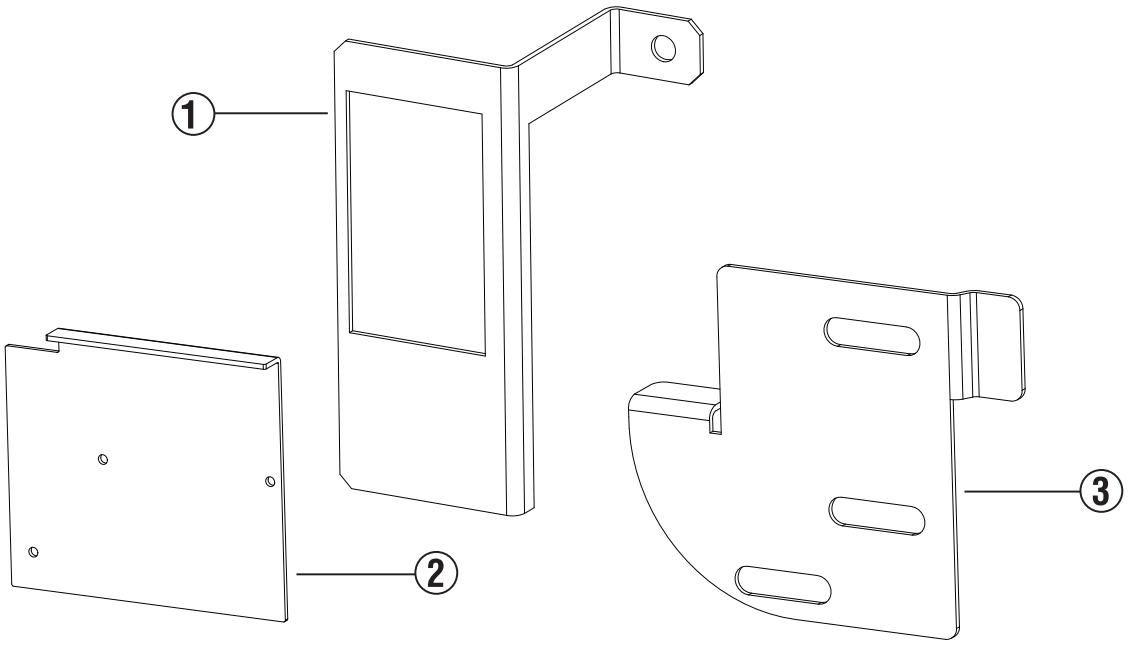

INSTALLATION

⚠ DANGER Hazardous voltage. Severe injury or death. Turn off or disconnect the power supply to the load center where the interlock kit will be installed. Contact your local electric utility to disconnect the power to an existing load center. The line side of the main breaker is energized unless the power is disconnected upstream.

⚠ WARNING This product must be installed in accordance with the National Electric Code (NEC) and any applicable local code. Before installing the product, contact your local electrical inspector for requirements and information. If there are any questions, or if you need assistance, contact a qualified electrician. This product must be installed by a qualified electrician.

INSTALLING THE RETAINING BRACKET

1. Confirm that the power is off at the load center before installation begins.
2. Be sure that the main circuit breaker is in the OFF position.
3. Remove the cover assembly or the Type 3R interior trim from the panel.

NOTE: Refer to the manufacturer's instructions for removing the outer cover of the panel.

4. See Figure 2. Remove and discard the interior bolt (2) from the panel.
5. Install the back-fed standby circuit breaker (3) only in positions 2–4, below the main breaker on the line side of the load center. Confirm the correct location by using the load center directory label or the position numbers stamped on the panel cover or trim.

NOTE: Installation of the breaker in another position can prevent proper operation of the interlock mechanism.

6. Install conductors into the back-fed circuit breaker. See the circuit breaker for the appropriate wire range and tightening torque.
7. Install the retaining bracket (1) over the back-fed standby circuit breaker and secure to the interior base with the included mounting bolt (2). Torque the mounting screw to 4 N m (35 in lb).

USING THE DRILLING TEMPLATE

NOTE: The drilling template provides the appropriate alignment for the interlock bracket.

1. Locate the cover assembly or the Type 3R interior trim.
2. On the back side of the cover assembly or interior trim, position the included drill template along the top edge of the branch circuit breaker opening.
3. See Figure 3. Drill three pilot holes (1) with a D2 (2.00 mm) drill bit.
4. Remove the drill template and re-drill the three pilot holes to 5.00 mm.
5. Turn over the cover or interior trim and remove the burrs from the holes.

FIG. 2

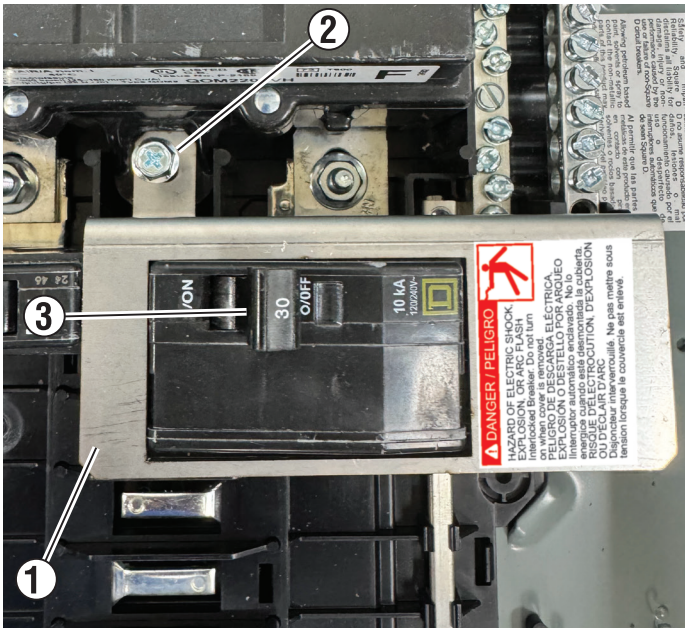

FIG. 3

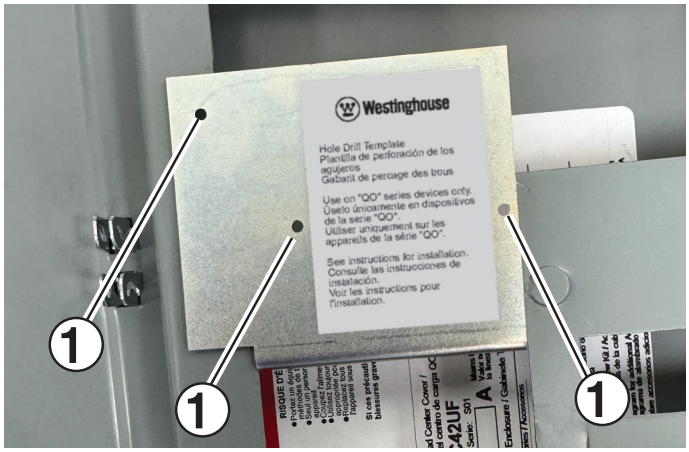

INSTALLATION

INSTALLING THE INTERLOCK BRACKET

1. See Figure 4. On the front side of the cover assembly or interior trim, position the interlock bracket (1) on the three drilled holes.
2. Secure the interlock bracket to the cover assembly or interior trim with the three bolts (2). Apply the thread sealant to the bolt threadings.

NOTE: Be sure that the bolts do not have any dirt or oil residue. After installing the bolts, apply the thread sealant evenly on the bolt threading before securing the bolts with the nuts. After 30 seconds, wipe away any excess thread sealant from the threading.

3. See Figure 5. Secure the bolts to the interlock bracket (2) with the nuts (1). Torque the nuts to 4 N m (35 in lb).
4. Replace the cover assembly or interior trim.
5. Confirm that the interlock bracket prevents the main breaker and the generator breaker from being in the ON position at the same time.

FIG. 4

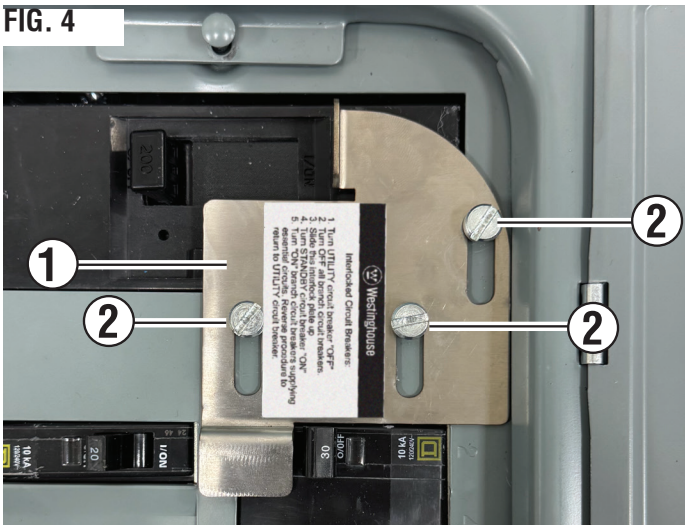

FIG. 5

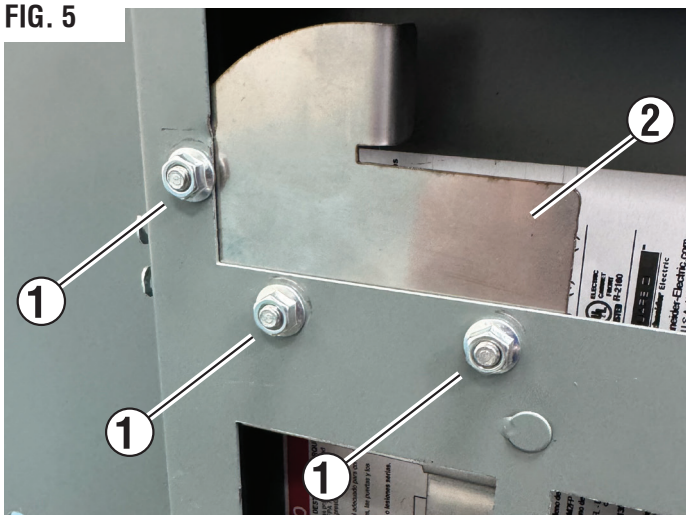

OPERATION

ENERGIZE THE PANEL FROM THE GENERATOR–UTILITY POWER OFF

1. See Figure 6. Turn off the circuit breaker marked UTILITY (2).
2. Turn off all branch circuit breakers.
3. Slide the interlock bracket (1) up.
4. Turn on the circuit breaker marked STANDBY (3).
5. Turn on only the branch circuit breakers supplying power to the essential circuits.

ENERGIZE THE PANEL FROM THE UTILITY–UTILITY POWER ON

1. See Figure 6. Turn off the circuit breaker marked STANDBY (3).
2. Turn off all branch circuit breakers.
3. Slide the interlock bracket (1) down.
4. Turn on the circuit breaker marked UTILITY (2).
5. Turn all of the branch circuit breakers to the ON position.

FIG. 6

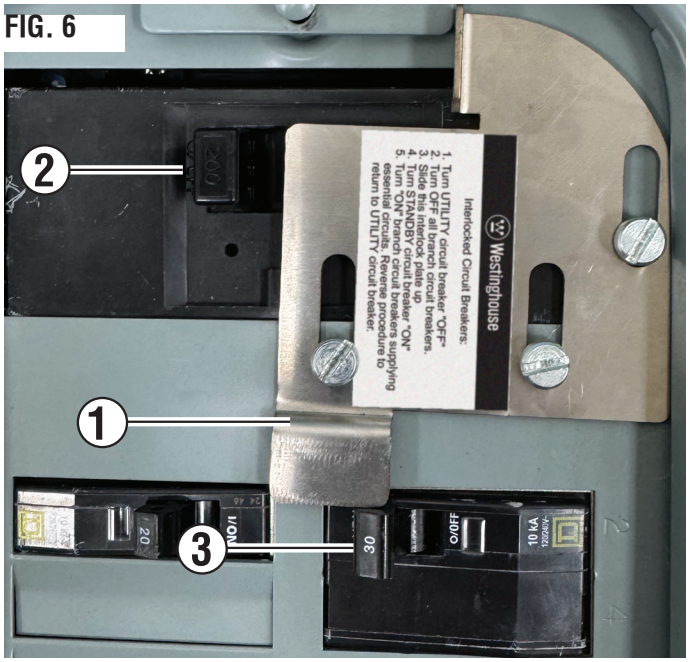

NOTES/NOTAS

TABLA DE CONTENIDO

Introducción 2
Seguridad 3
Lista de herramientas necesarias/incluidas 4
Instalación 5-6
Operación 6
Atención al cliente / Dirección de la empresa ..... Página posterior

INTRODUCCIÓN

⚠ADVERTENCIA La operación, el mantenimiento y la reparación de este equipo pueden exponerlo a sustancias químicas que el Estado de California reconoce como causantes de cáncer, defectos congénitos u otros daños reproductivos. Para minimizar la exposición, use guantes o lávese las manos con frecuencia al realizar el mantenimiento de este equipo. Para obtener más información, visite www.P65warnings.ca.gov.

DESCARGOS DE RESPONSABILIDAD

Toda la información, ilustraciones y especificaciones de este manual estaban vigentes al momento de su publicación. Las ilustraciones utilizadas en este manual son solo una referencia representativa. Nos reservamos el derecho de realizar cualquier cambio en las especificaciones o el diseño sin previo aviso.

RESERVADOS TODOS LOS DERECHOS

Todos los derechos reservados. Prohibida la reproducción en cualquier formato sin la autorización escrita de Westinghouse Outdoor Power Equipment.

⚠PELIGRO Lea este manual antes de usar o realizar mantenimiento a este producto. No seguir las instrucciones y precauciones de seguridad de este manual puede provocar lesiones graves o la muerte.

ACTUALIZACIONES

El último manual de usuario de los productos Westinghouse se puede encontrar en la pestaña de soporte: *westinghouse.com/pages/manuals*

O escanee el siguiente código QR con la cámara de un teléfono inteligente para ser dirigido al enlace.

REGISTRO DEL PRODUCTO

Para una cobertura de garantía sin problemas, es importante registrar el producto Westinghouse.

Registrarse por:

- Completar y enviar por correo la tarjeta de registro del producto incluida en la caja.
- Conectarse en línea a: *westinghouse.com/register*
- Escanee el siguiente código QR con la cámara de un teléfono inteligente para ser dirigido al enlace de registro móvil.

Para sus registros

Fecha de compra: _____

Número de modelo: _____

Número de serie: _____

Lugar de compra: _____

- Enviando la siguiente información del producto a:

Energía para exteriores Westinghouse
Registro de garantía
777 Manor Park Drive
Columbus, Ohio 43228

IMPORTANTE: Conserve el recibo de compra para disfrutar de una cobertura de garantía sin problemas.

SEGURIDAD

DEFINICIONES DE SEGURIDAD

Las palabras PELIGRO, ADVERTENCIA, PRECAUCIÓN y AVISO se utilizan a lo largo de este manual para destacar información importante. Asegúrese de que todas las personas que operen, realicen mantenimiento o se encuentren cerca del producto conozcan el significado de esta información de seguridad.

Este símbolo de alerta de seguridad aparece en la mayoría de las declaraciones de seguridad. Significa atención, ¡esté alerta! ¡Se trata de seguridad! Lea y respete el mensaje que sigue al símbolo de alerta de seguridad.

PELIGRO Indica una situación peligrosa que, si no se evita, provocará la muerte o lesiones graves. lesión.

ADVERTENCIA Indica una situación peligrosa que, si no se evita, podría provocar la muerte o lesiones graves.

PRECAUCIÓN Indica una situación peligrosa que, si no se evita, podría provocar lesiones leves o moderadas.

AVISO Indica una situación que puede provocar daños al producto, a la propiedad personal y/o al medio ambiente, o provocar que el equipo funcione incorrectamente.

NOTA: Indica un procedimiento, práctica o condición que se debe seguir para que el producto funcione de la manera prevista.

SÍMBOLOS DE SEGURIDAD

Siga toda la información de seguridad contenida en este manual del usuario, así como la información contenida en la etiqueta del producto.

SÍMBOLO	DESCRIPCIÓN
	Símbolo de alerta de seguridad. Indica un posible peligro de lesión personal.
	Lea el manual del usuario. Para reducir el riesgo de lesiones, el usuario debe leer y comprender el manual del usuario antes de utilizar este producto.
	¡ADVERTENCIA! Riesgo de descarga eléctrica.

ADVERTENCIA **LEA Y ENTIENDA TODAS LAS INSTRUCCIONES.** El no seguir todas las instrucciones que se enumeran a continuación y en la máquina puede provocar una descarga eléctrica, un incendio y/o lesiones personales graves.

ADVERTENCIA Este producto solo debe ser instalado por un electricista cualificado. El personal no cualificado nunca debe abrir la caja del panel.

- Lea atentamente el manual del usuario. Conozca las aplicaciones y limitaciones del producto, así como los posibles riesgos específicos relacionados con su uso. Seguir esta regla reducirá el riesgo de descarga eléctrica, incendio o lesiones graves.
- Siga todas las reglas y regulaciones del Código Eléctrico Nacional (NEC). Consulte con un electricista calificado para determinar los requisitos específicos para el uso previsto.
- Desconecte la alimentación de este equipo antes de instalarlo, operarlo o realizar cualquier mantenimiento. Asegúrese de utilizar siempre un detector de voltaje con la capacidad nominal adecuada para confirmar que la alimentación esté desconectada.
- Vuelva a colocar todos los dispositivos, puertas y cubiertas antes de encender este equipo.
- **Conserve estas instrucciones.** Consúltelos con frecuencia y utilícelos para instruir a otras personas que puedan utilizar este producto.

¿TIENES PREGUNTAS?
Envíenos un correo electrónico a service@wpowereq.com
o llame al 1-855-944-3571

HERRAMIENTAS NECESARIAS / LISTA INCLUIDA

HERRAMIENTAS NECESARIAS

- Perforar
- destornillador de punta plana
- Herramienta de desbarbado
- Destornillador de tuercas de 5/16 de pulgada
- Llave dinamométrica

RETIRADA DEL CONTENIDO DEL CARTÓN

⚠ADVERTENCIA Este producto no requiere ensamblaje. No intente instalarlo si alguno de los componentes está dañado, deformado o roto. Usar componentes dañados, deformados o rotos puede ser peligroso y causar lesiones personales graves.

- Retire e inspeccione el contenido de la caja. Consulte la Figura 1. Confirme que todos los elementos de la caja estén bien. **LISTA INCLUIDA** están presentes y sin daños.
- Recicle o deseche los materiales de embalaje de forma adecuada.

LISTA INCLUIDA		
NÚMERO DE ÍNDICE	**ARTÍCULO**	**CANTIDAD**
1	Soporte de retención	1
2	Plantilla de perforación	1
3	Soporte de enclavamiento	1
*	Tienda (M5)	3
*	Tuerca (M5)	3
*	Tornillo de montaje interno (M5)	1
*	Broca D5 (5,00 mm)	1
*	Broca D2 (2,00 mm)	1
*	Sellador de roscas	1
* - No se muestra		

Si falta alguna pieza, comuníquese con el equipo de atención al cliente en service@wpowereq.com o llame al 1-855-944-3571.

⚠ADVERTENCIA No altere ni modifique este producto a menos que se indique en este manual o por el fabricante. No utilice accesorios no recomendados para este producto. Realizar modificaciones no autorizadas y usar accesorios incompatibles puede dañar la unidad y anular la garantía.

Figura 1

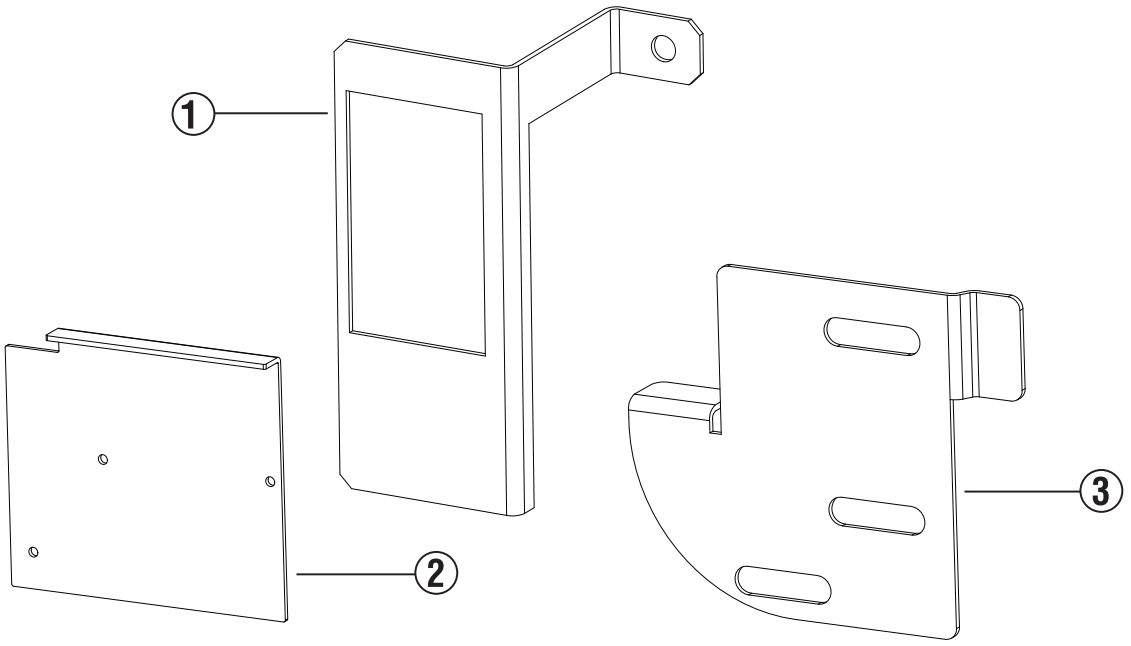

INSTALACIÓN

⚠PELIGRO Voltaje peligroso. Lesiones graves o la muerte. Apague o desconecte la alimentación del centro de carga donde se instalará el kit de enclavamiento. Contacte con su compañía eléctrica local para desconectar la alimentación de un centro de carga existente. El lado de línea del interruptor principal está energizado a menos que se desconecte la alimentación aguas arriba.

⚠ADVERTENCIA Este producto debe instalarse de acuerdo con el Código Eléctrico Nacional (NEC) y cualquier código local aplicable. Antes de instalar el producto, contacte a su inspector eléctrico local para obtener información sobre los requisitos. Si tiene alguna pregunta o necesita ayuda, contacte a un electricista cualificado. Este producto debe ser instalado por un electricista cualificado.

INSTALACIÓN DEL SOPORTE DE RETENCIÓN

1. Confirme que la energía esté apagada en el centro de carga antes de comenzar la instalación.
2. Asegúrese de que el disyuntor principal esté en la posición APAGADO.
3. Retire el conjunto de cubierta o la moldura interior Tipo 3R del panel.

NOTA: Consulte las instrucciones del fabricante para quitar la cubierta exterior del panel.

4. Vea la Figura 2. Retire y deseche el perno interior (2) del panel.
5. Instale el interruptor automático de reserva con alimentación inversa (3) solo en las posiciones 2 a 4, debajo del interruptor principal, en el lado de la línea del centro de carga. Confirme la ubicación correcta utilizando la etiqueta del directorio del centro de carga o los números de posición estampados en la cubierta o moldura del panel.

NOTA: La instalación del disyuntor en otra posición puede impedir el correcto funcionamiento del mecanismo de enclavamiento.

6. Instale los conductores en el interruptor automático de retroalimentación. Consulte el interruptor automático para conocer el rango de cables y el par de apriete adecuados.
7. Instale el soporte de retención (1) sobre el disyuntor de reserva con alimentación trasera y fíjelo a la base interior con el perno de montaje incluido (2). Apriete el tornillo de montaje a 4 N·m (35 in·lb).

UTILIZANDO LA PLANTILLA DE PERFORACIÓN

NOTA: La plantilla de perforación proporciona la alineación adecuada para el soporte de enclavamiento.

1. Localice el conjunto de cubierta o la moldura interior Tipo 3R.
2. En la parte posterior del conjunto de cubierta o moldura interior, coloque la plantilla de perforación incluida a lo largo del borde superior de la abertura del disyuntor derivado.
3. Vea la Figura 3. Perfore tres orificios piloto (1) con una broca D2 (2,00 mm).
4. Retire la plantilla de perforación y vuelva a perforar los tres orificios piloto a 5,00 mm.
5. Dé la vuelta a la tapa o moldura interior y retire las rebabas de los orificios.

Figura 2

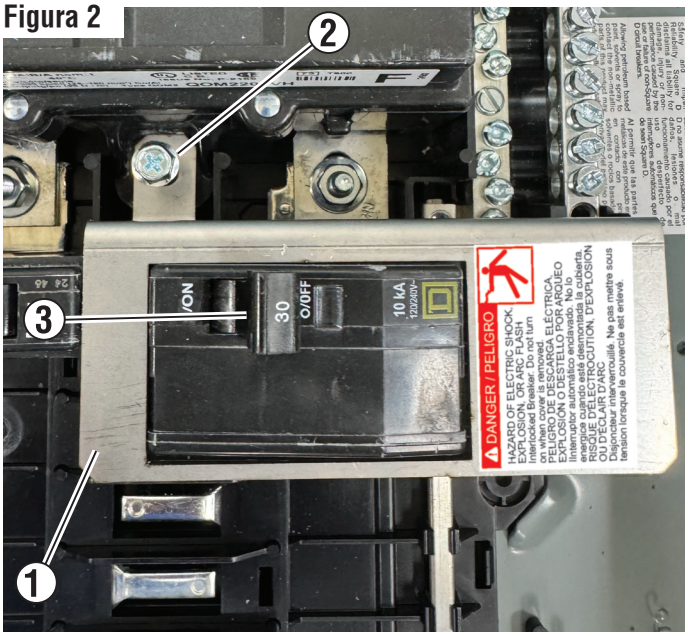

Figura 3

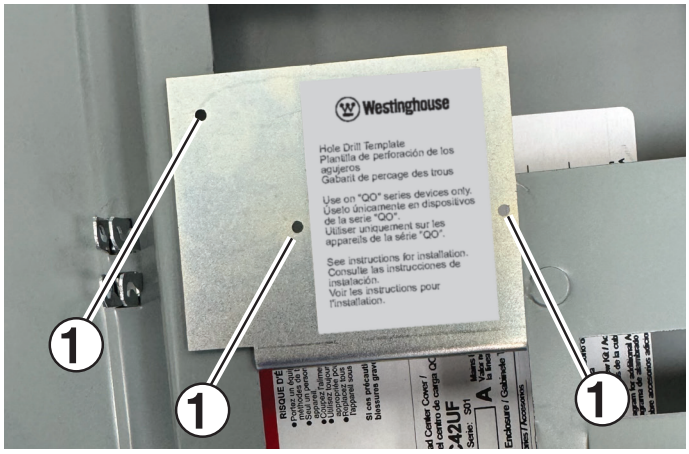

INSTALACIÓN

INSTALACIÓN DEL SOPORTE DE ENCLAVAMIENTO

1. Vea la Figura 4. En la parte frontal del conjunto de cubierta o moldura interior, coloque el soporte de enclavamiento (1) en los tres orificios perforados.
2. Fije el soporte de enclavamiento al conjunto de la cubierta o al revestimiento interior con los tres pernos (2). Aplique sellador de roscas a las roscas de los pernos.

NOTA Asegúrese de que los pernos no tengan suciedad ni residuos de aceite. Después de instalar los pernos, aplique el sellador de roscas uniformemente sobre la rosca antes de asegurarlos con las tuercas. Después de 30 segundos, limpie el exceso de sellador de roscas.

3. Vea la Figura 5. Fije los pernos al soporte de enclavamiento (2) con las tuercas (1). Apriete las tuercas a 4 N·m (35 in·lb).
4. Reemplace el conjunto de cubierta o la moldura interior.
5. Confirme que el soporte de enclavamiento evita que el disyuntor principal y el disyuntor del generador estén en la posición EN-CENDIDO al mismo tiempo.

Figura 4

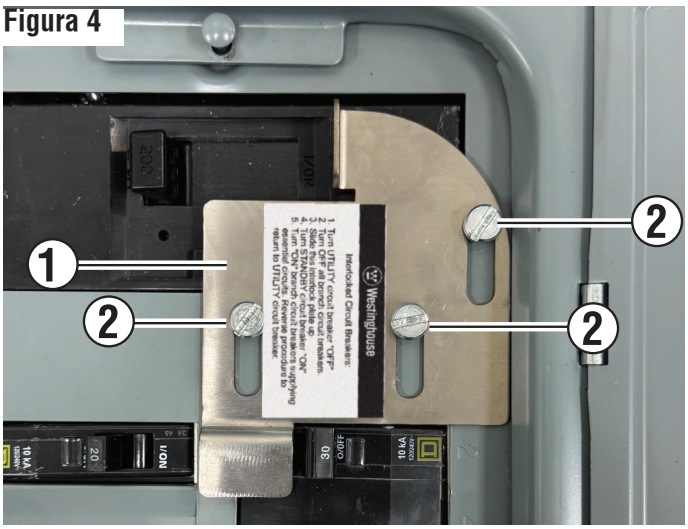

Figura 5

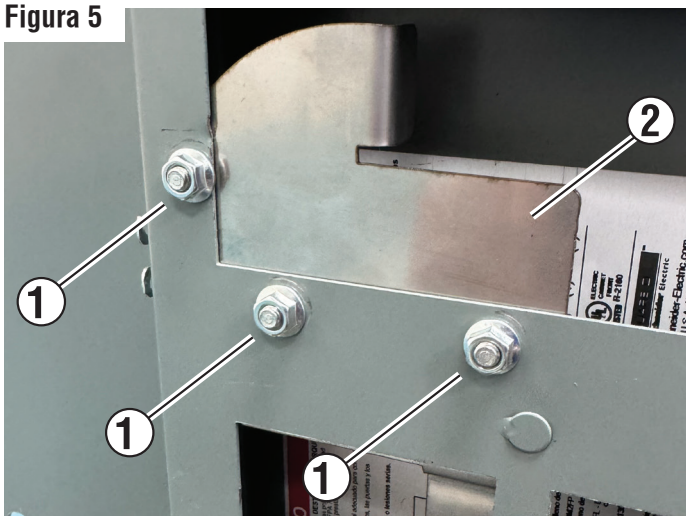

OPERACIÓN

ENERGICE EL PANEL DESDE EL GENERADOR – ENERGÍA DE LA RED ELÉCTRICA APAGADA

1. Vea la Figura 6. Apague el disyuntor marcado UTILITY (2).
2. Apague todos los disyuntores derivados.
3. Deslice el soporte de enclavamiento (1) hacia arriba.
4. Encienda el disyuntor marcado STANDBY (3).
5. Encienda únicamente los disyuntores derivados que suministran energía a los circuitos esenciales.

ENERGICE EL PANEL DESDE LA RED ELÉCTRICA: ENERGÍA DE LA RED ELÉCTRICA ENCENDIDA

1. Vea la Figura 6. Apague el disyuntor marcado STANDBY (3).
2. Apague todos los disyuntores derivados.
3. Deslice el soporte de enclavamiento (1) hacia abajo.
4. Encienda el disyuntor marcado UTILITY (2).
5. Coloque todos los disyuntores derivados en la posición ON.

Figura 6

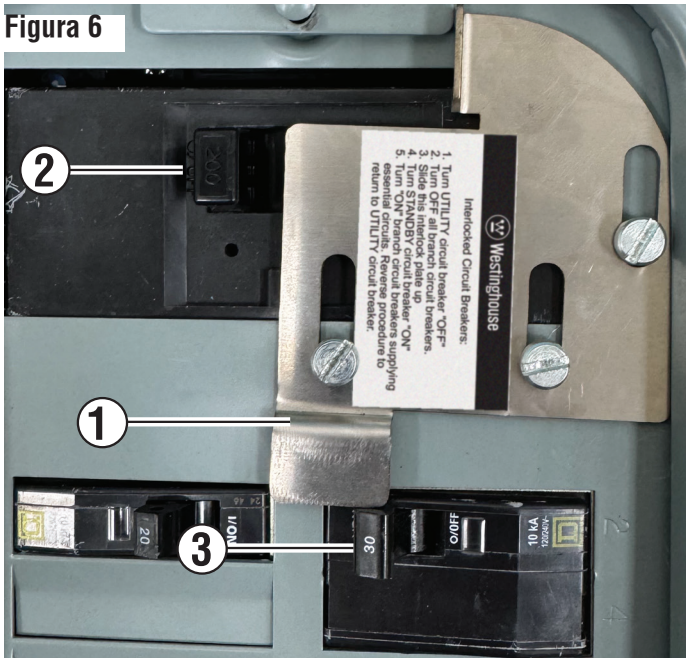

NOTES/NOTAS

TABLE DES MATIÈRES

Introduction 2
Sécurité 3
Liste des outils nécessaires / inclus 4
Installation 5-6
Opération 6
Service clientèle / Adresse de l'entreprise ..... Dernière page

INTRODUCTION

⚠AVERTISSEMENT L'utilisation, l'entretien et la maintenance de cet équipement peuvent vous exposer à des substances chimiques reconnues par l'État de Californie comme cancérigènes et susceptibles de provoquer des malformations congénitales ou d'autres troubles de la reproduction. Pour minimiser l'exposition, portez des gants ou lavez-vous fréquemment les mains lors de toute intervention sur cet équipement. Pour plus d'informations, consultez le site www.P65warnings.ca.gov.

AVERTISSEMENTS

Toutes les informations, illustrations et spécifications contenues dans ce manuel étaient valides au moment de sa publication. Les illustrations utilisées dans ce manuel ne sont fournies qu'à titre indicatif. Nous nous réservons le droit d'apporter toute modification aux spécifications ou à la conception sans préavis.

TOUS DROITS RÉSERVÉS

Tous droits réservés. Toute reproduction, sous quelque forme que ce soit, est interdite sans l'autorisation écrite de Westinghouse Outdoor Power Equipment.

⚠DANGER Veuillez lire attentivement ce manuel avant d'utiliser ce produit ou d'en effectuer la maintenance. Le non-respect des instructions et des consignes de sécurité décrites dans ce manuel peut entraîner des blessures graves, voire mortelles.

MISES À JOUR

Le manuel d'utilisation le plus récent pour les produits Westinghouse se trouve dans l'onglet Assistance : *westinghouse.com/pages/manuals*

Vous pouvez également scanner le code QR suivant avec l'appareil photo de votre smartphone pour accéder au lien.

ENREGISTREMENT DU PRODUIT

Pour bénéficier d'une garantie sans problème, il est important d'enregistrer le produit Westinghouse.

S'inscrire avant :

- Remplir et envoyer par la poste la carte d'enregistrement du produit incluse dans le carton.
- Se connecter à : *westinghouse.com/register*
- Scannez le code QR suivant avec l'appareil photo de votre smartphone pour accéder au lien d'inscription mobile.

Pour vos archives

Date d'achat : _____

Numéro de modèle : _____

Numéro de série: _____

Lieu d'achat : _____

- Envoi des informations produit suivantes à :

Westinghouse Outdoor Power
Enregistrement de la garantie
777 Manor Park Drive
Columbus, OH 43228

SÉCURITÉ

DÉFINITIONS DE SÉCURITÉ

Les termes DANGER, AVERTISSEMENT, ATTENTION et AVIS sont utilisés tout au long de ce manuel pour mettre en évidence des informations importantes. Assurez-vous que la signification de ces consignes de sécurité soit connue de toutes les personnes qui utilisent, entretiennent ou se trouvent à proximité du produit.

Ce symbole d'alerte de sécurité accompagne la plupart des consignes de sécurité. Il signifie : attention, soyez vigilant, la sécurité est en jeu ! Veuillez lire et respecter le message qui suit ce symbole.

⚠DANGER Indique une situation dangereuse qui, si elle n'est pas évitée, entraînera la mort ou des blessures graves. blessure.

⚠AVERTISSEMENT Indique une situation dangereuse qui, si elle n'est pas évitée, pourrait entraîner la mort ou des blessures graves.

⚠PRUDENCE Indique une situation dangereuse qui, si elle n'est pas évitée, pourrait entraîner des blessures mineures ou modérées.

AVIS Indique une situation susceptible d'endommager le produit, les biens personnels et/ou l'environnement, ou de provoquer un dysfonctionnement de l'équipement.

NOTE: Indique une procédure, une pratique ou une condition à suivre pour que le produit fonctionne comme prévu.

SYMBOLES DE SÉCURITÉ

Veuillez respecter toutes les consignes de sécurité contenues dans ce manuel d'utilisation ainsi que les informations figurant sur l'étiquetage du produit.

SYMBOLE	DESCRIPTION
	Symbole d'alerte de sécurité. Indique un risque potentiel de blessure.
	Veuillez lire le manuel d'utilisation. Afin de réduire les risques de blessure, l'utilisateur doit lire et comprendre le manuel d'utilisation avant d'utiliser ce produit.
	AVERTISSEMENT! Risque de choc électrique.

⚠AVERTISSEMENT **LISEZ ET COMPRENEZ TOUTES LES INSTRUCTIONS.** Le non-respect de toutes les instructions ci-dessous et figurant sur la machine peut entraîner un choc électrique, un incendie et/ou des blessures graves.

⚠AVERTISSEMENT Seul un électricien qualifié est habilité à installer ce produit. Le personnel non qualifié ne doit en aucun cas ouvrir le tableau électrique.

- Lisez attentivement le manuel d'utilisation. Familiarisez-vous avec les applications et les limites du produit, ainsi qu'avec les risques potentiels liés à son utilisation. Le respect de cette consigne réduira les risques d'électrocution, d'incendie ou de blessures graves.
- Respectez toutes les règles et réglementations du Code national de l'électricité (NEC). Consultez un électricien qualifié pour déterminer les exigences spécifiques liées à l'utilisation prévue.
- Coupez l'alimentation électrique de cet équipement avant toute installation, utilisation ou maintenance. Veillez à toujours utiliser un détecteur de tension adapté pour vérifier que l'alimentation est bien coupée.
- Remettez en place tous les dispositifs, portes et couvercles avant de mettre cet équipement sous tension.
- **Conservez ces instructions.** Consultez-les fréquemment et utilisez-les pour former les autres personnes susceptibles d'utiliser ce produit.

LISTE DES OUTILS NÉCESSAIRES / INCLUS

OUTILS NÉCESSAIRES

- Percer
- Tournevis plat
- Outil d'ébavurage
- Tournevis à douille de 5/16 pouce
- Clé dynamométrique

RETIRER LE CONTENU DU CARTON

⚠AVERTISSEMENT Ce produit ne nécessite aucun assemblage. N'essayez pas de l'installer si l'un de ses composants est endommagé, déformé ou cassé. L'utilisation de composants endommagés, déformés ou cassés peut être dangereuse et entraîner des blessures graves.

- Retirez le carton et inspectez son contenu. Voir figure 1. Vérifiez que tous les articles contenus dans le carton sont présents. **LISTE INCLUSE** sont présentes et intactes.
- Recyclez ou éliminez correctement les matériaux d'emballage.

LISTE INCLUSE		
NUMÉRO D'INDEX	**ARTICLE**	**QUANTITÉ**
1	Support de retenue	1
2	Gabarit de perçage	1
3	Support d'interverrouillage	1
*	Boutique (M5)	3
*	Écrou (M5)	3
*	Vis de fixation interne (M5)	1
*	Foret D5 (5,00 mm)	1
*	Foret D2 (2,00 mm)	1
*	mastic d'étanchéité pour filetage	1
* - Non affiché		

S'il manque des pièces, contactez le service client à l'adresse service@wpowereq.com ou appelez le 1-855-944-3571.

⚠AVERTISSEMENT Ne modifiez pas ce produit, sauf indication contraire dans ce manuel ou du fabricant. N'utilisez pas d'accessoires non recommandés pour ce produit. Toute modification non autorisée ou l'utilisation d'accessoires incompatibles peuvent endommager l'appareil et annuler la garantie.

FIG. 1

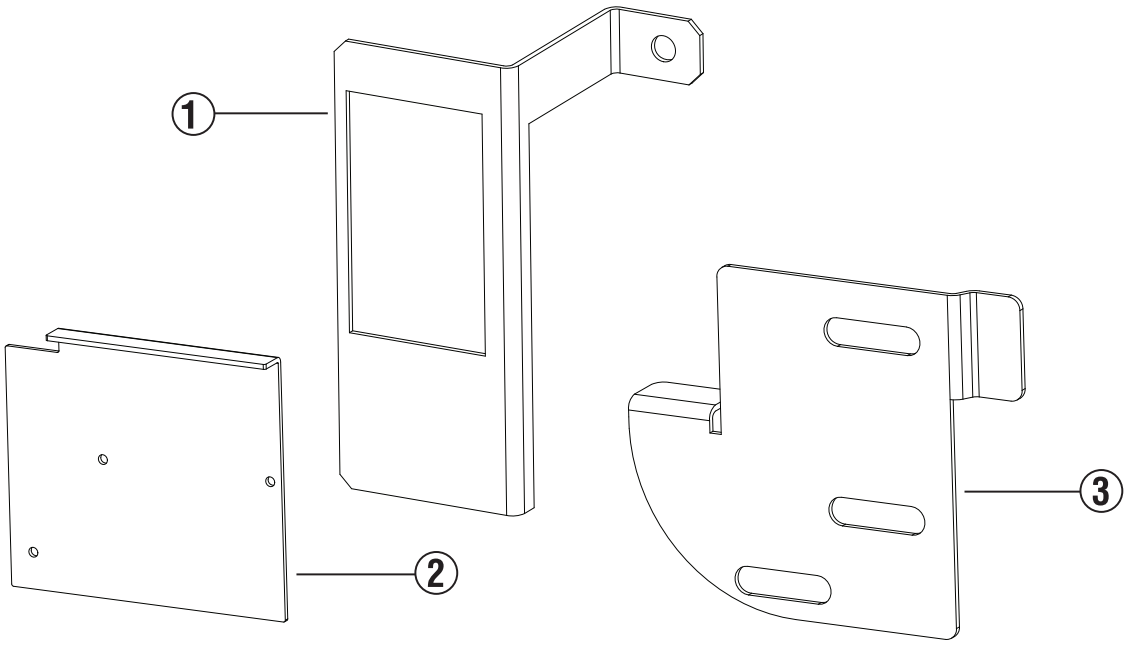

INSTALLATION

⚠DANGER Tension dangereuse. Risque de blessure grave ou de décès. Coupez l'alimentation électrique du tableau de distribution où le dispositif de verrouillage sera installé. Contactez votre fournisseur d'électricité pour faire couper l'alimentation du tableau de distribution existant. Le disjoncteur principal est sous tension tant que l'alimentation n'est pas coupée en amont.

⚠AVERTISSEMENT Ce produit doit être installé conformément au Code national de l'électricité (NEC) et à toute réglementation locale applicable. Avant l'installation, veuillez contacter votre inspecteur des installations électriques local pour connaître les exigences et obtenir des informations. En cas de questions ou si vous avez besoin d'assistance, veuillez contacter un électricien qualifié. L'installation de ce produit doit être effectuée par un électricien qualifié.

INSTALLATION DU SUPPORT DE RETENUE

1. Vérifiez que l'alimentation électrique est coupée au niveau du tableau électrique avant de commencer l'installation.
2. Assurez-vous que le disjoncteur principal est en position OFF.
3. Retirez le couvercle ou la garniture intérieure Type 3R du panneau.

NOTE: Veuillez vous référer aux instructions du fabricant pour retirer le couvercle extérieur du panneau.

4. Voir la figure 2. Retirez et jetez le boulon intérieur (2) du panneau.
5. Installez le disjoncteur de secours à alimentation inversée (3) uniquement dans les positions 2 à 4, sous le disjoncteur principal, côté ligne du tableau de distribution. Vérifiez l'emplacement correct à l'aide de l'étiquette du tableau de distribution ou des numéros de position gravés sur le couvercle ou la garniture du panneau.

NOTE: L'installation du disjoncteur dans une autre position peut empêcher le bon fonctionnement du mécanisme de verrouillage.

6. Installez les conducteurs dans le disjoncteur à alimentation par retour. Consultez le disjoncteur pour connaître la section de câble appropriée et le couple de serrage.
7. Installez le support de retenue (1) sur le disjoncteur de secours alimenté en retour et fixez-le à la base intérieure avec le boulon de montage inclus (2). Serrez la vis de montage à un couple de 4 N m (35 in lb).

EN UTILISANT LE GABARIT DE PERÇAGE

NOTE: Le gabarit de perçage assure l'alignement approprié du support d'interverrouillage.

1. Repérez le couvercle ou la garniture intérieure Type 3R.
2. Sur la face arrière du couvercle ou de la garniture intérieure, positionnez le gabarit de perçage fourni le long du bord supérieur de l'ouverture du disjoncteur de dérivation.
3. Voir la figure 3. Percez trois trous pilotes (1) avec un foret D2 (2,00 mm).
4. Retirez le gabarit de perçage et percez à nouveau les trois trous pilotes à 5,00 mm.
5. Retournez le couvercle ou la garniture intérieure et enlevez les bavures des trous.

FIG. 2

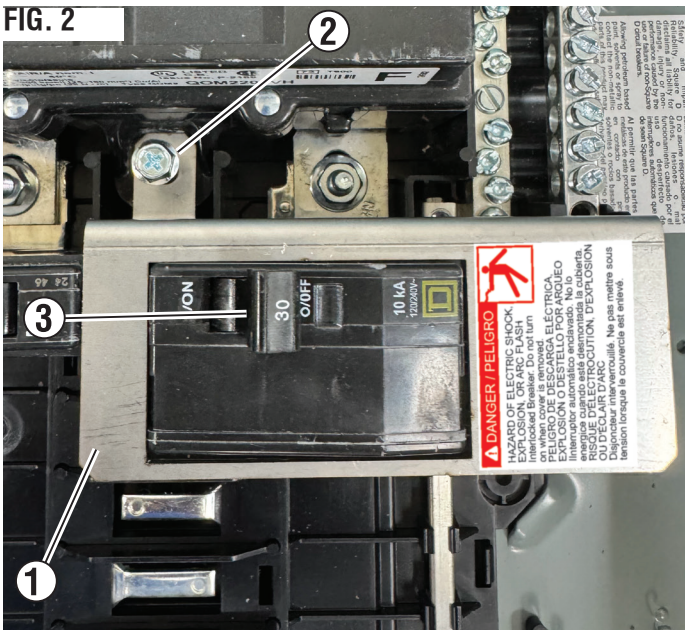

FIG. 3

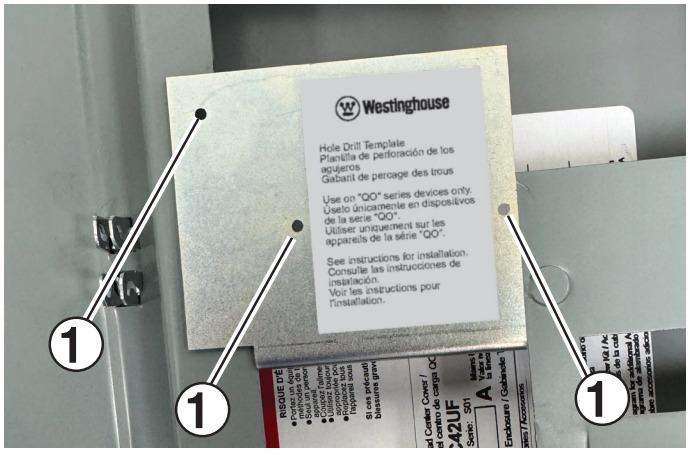

INSTALLATION

INSTALLATION DU SUPPORT DE VERROUILLAGE

1. Voir la figure 4. Sur la face avant de l'ensemble de couvercle ou de la garniture intérieure, positionnez le support d'interverrouillage (1) sur les trois trous percés.
2. Fixez le support d'interverrouillage à l'ensemble de couvercle ou à la garniture intérieure avec les trois boulons (2). Appliquez le produit d'étanchéité sur les filetages des boulons.

NOTE Assurez-vous que les boulons sont exempts de saletés ou de résidus d'huile. Après leur installation, appliquez uniformément le produit d'étanchéité sur le filetage avant de serrer les boulons avec les écrous. Après 30 secondes, essuyez tout excédent de produit d'étanchéité.

3. Voir la figure 5. Fixez les boulons au support d'interverrouillage (2) avec les écrous (1). Serrez les écrous à 4 N m (35 in lb).
4. Remplacez le couvercle ou la garniture intérieure.
5. Vérifiez que le support de verrouillage empêche le disjoncteur principal et le disjoncteur du générateur d'être en position MARCHE simultanément.

FIG. 4

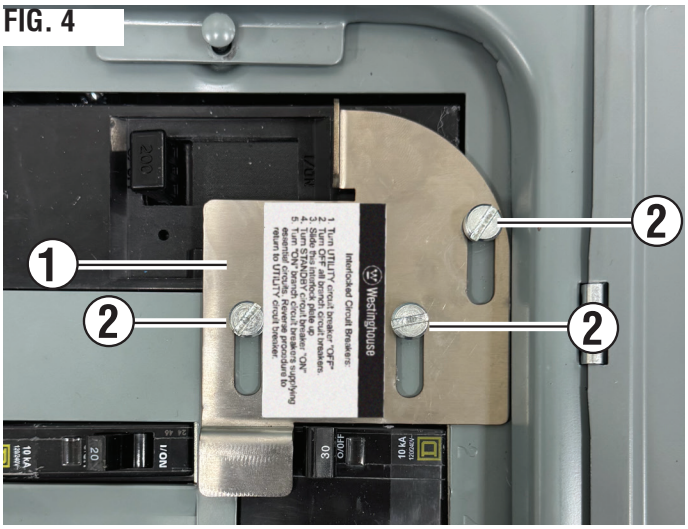

FIG. 5

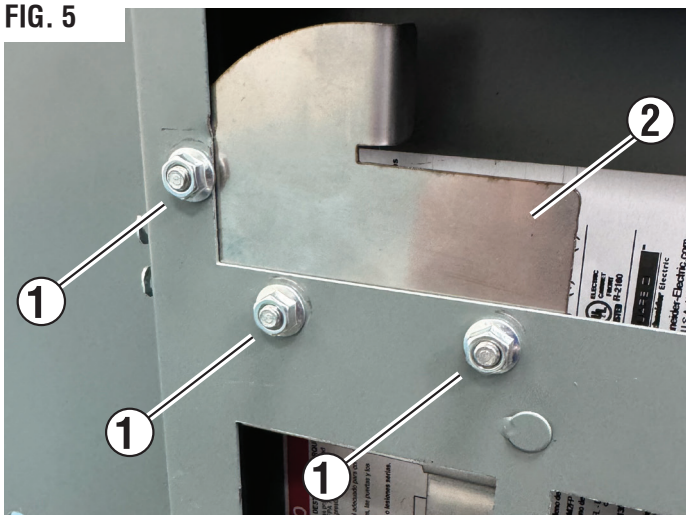

OPÉRATION

ALIMENTEZ LE PANNEAU À PARTIR DU GÉNÉRATEUR – COUPURE DE COURANT.

1. Voir la figure 6. Coupez le disjoncteur marqué UTILITY (2).
2. Coupez le courant sur tous les disjoncteurs de dérivation.
3. Faites glisser le support de verrouillage (1) vers le haut.
4. Mettez en marche le disjoncteur marqué STANDBY (3).
5. N'activez que les disjoncteurs de dérivation alimentant les circuits essentiels.

ALIMENTEZ LE PANNEAU À PARTIR DU RÉSEAU ÉLECTRIQUE.

1. Voir la figure 6. Coupez le disjoncteur marqué STANDBY (3).
2. Coupez le courant sur tous les disjoncteurs de dérivation.
3. Faites glisser le support d'interverrouillage (1) vers le bas.
4. Mettez en marche le disjoncteur marqué UTILITY (2).
5. Mettez tous les disjoncteurs de dérivation en position MARCHE.

FIG. 6

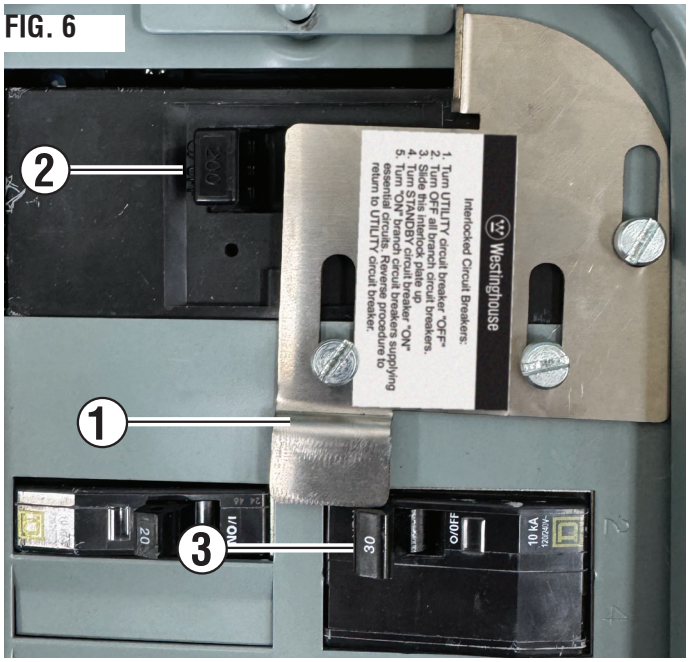

NOTES/NOTAS

www.westinghouse.com
Service Hotline (855) 944-3571
777 Manor Park Drive, Columbus, OH 43228
and Westinghouse are trademarks of Westinghouse Electric Corporation.
Used under license by Westinghouse Outdoor Power Equipment.
© 2026 Westinghouse Outdoor Power Equipment, All Rights Reserved.

01/26
PF130064