

MAKERX™

20V Cordless Rotary Tool	**EN**	**P02**
Outil rotatif sans fil 20V	**F**	**P19**
Herramienta rotativa inalámbrica de 20V	**ES**	**P36**

HELPLINE NUMBER
NUMÉRO DU SERVICE D'ASSISTANCE
NÚMERO DE LÍNEA DE AYUDA
1-866-354-WORX (9679)

WX739L WX739L.X

PRODUCT SAFETY

WARNING: Some dust created by power sanding, sawing, grinding, drilling and other construction activities contains chemicals known to the State of California to cause cancer, birth defects or other reproductive harm. Some examples of these chemicals are:
• Lead from lead-based paints;
• Crystalline silica from bricks and cement and other masonry products;
• Arsenic and chromium from chemically-treated lumber.
Your risk from these exposures varies, depending on how often you do this type of work. To reduce your exposure to these chemicals: work in a well ventilated area, and work with approved safety equipment, such as those dust masks that are specially designed to filter out microscopic particles.

WARNING: This product can expose you to chemicals including lead and Di(2-ethylhexyl)phthalate (DEHP) which are known to the State of California to cause cancer and birth defects or other reproductive harm. For more information go to www.P65Warnings.ca.gov.

GENERAL POWER TOOL SAFETY WARNINGS

WARNING Read all safety warnings and instructions. *Failure to follow the warnings and instructions may result in electric shock, fire and/or serious injury.*

Save all warnings and instructions for future reference.
The term "power tool" in the warnings refers to your mains-operated (corded) power tool or battery-operated (cordless) power tool.

1) Work area safety
a) Keep work area clean and well lit. *Cluttered or dark areas invite accidents.*
b) Do not operate power tools in explosive atmospheres, such as in the presence of flammable liquids, gases or dust. *Power tools create sparks which may ignite the dust or fumes.*
c) Keep children and bystanders away while operating a power tool. *Distractions can cause you to lose control.*

2) Electrical safety
a) Power tool plugs must match the outlet. Never modify the plug in any way. Do not use any adapter plugs with earthed (grounded) power tools. *Unmodified plugs and matching outlets will reduce risk of electric shock.*
b) Avoid body contact with earthed or grounded surfaces such as pipes, radiators, ranges and refrigerators. *There is an increased risk of electric shock if your body is earthed or grounded.*
c) Do not expose power tools to rain or wet conditions. *Water entering a power tool will increase the risk of electric shock.*

d) Do not abuse the cord. Never use the cord for carrying, pulling or unplugging the power tool. Keep cord away from heat, oil, sharp edges or moving parts. *Damaged or entangled cords increase the risk of electric shock.*

e) When operating a power tool outdoors, use an extension cord suitable for outdoor use. *Use of a cord suitable for outdoor use reduces the risk of electric shock.*

f) If operating a power tool in a damp location is unavoidable, use a residual current device (RCD) protected supply. *Use of an RCD reduces the risk of electric shock.*

3) Personal safety

a) Stay alert, watch what you are doing and use common sense when operating a power tool. Do not use a power tool while you are tired or under the influence of drugs, alcohol or medication. *A moment of inattention while operating power tools may result in serious personal injury.*

b) Use personal protective equipment. Always wear eye protection. *Protective equipment such as dust mask, non-skid safety shoes, hard hat, or hearing protection used for appropriate conditions will reduce personal injuries.*

c) Prevent unintentional starting. Ensure the switch is in the off-position before connecting to power source and/or battery pack, picking up or carrying the tool. *Carrying power tools with your finger on the switch or energising power tools that have the switch on invites accidents.*

d) Remove any adjusting key or wrench before turning the power tool on. A wrench or a key left attached to a rotating part of the power tool may result in personal injury.

e) Do not overreach. Keep proper footing and balance at all times. *This enables better control of the power tool in unexpected situations.*

f) Dress properly. Do not wear loose clothing or jewelry. Keep your hair, clothing and gloves away from moving parts. *Loose clothes, jewelry or long hair can be caught in moving parts.*

g) If devices are provided for the connection of dust extraction and collection facilities, ensure these are connected and properly used. *Use of dust collection can reduce dust-related hazards.*

4) Power tool use and care

a) Do not force the power tool. Use the correct power tool for your application. *The correct power tool will do the job better and safer at the rate for which it was designed.*

b) Do not use the power tool if the switch does not turn it on and off. *Any power tool that cannot be controlled with the switch is dangerous and must be repaired.*

c) Disconnect the plug from the power source and/or the battery pack from the power tool before making any adjustments, changing accessories, or storing power tools. *Such preventive safety measures reduce the risk of starting the power tool accidentally.*

d) Store idle power tools out of the reach of children and do not allow persons unfamiliar with the power tool or these instructions to operate the power tool. *Power tools are dangerous in the hands of untrained users.*

e) **Maintain power tools. Check for misalignment or binding of moving parts, breakage of parts and any other condition that may affect the power tools operation. If damaged, have the power tool repaired before use.** *Many accidents are caused by poorly maintained power tools.*

f) **Keep cutting tools sharp and clean.** *Properly maintained cutting tools with sharp cutting edges are less likely to bind and are easier to control.*

g) **Use the power tool, accessories and tool bits etc., in accordance with these instructions and in the manner intended for the particular type of power tool, taking into account the working conditions and the work to be performed.** *Use of the power tool for operations different from those intended could result in a hazardous situation.*

5) Battery tool use and care

a) **Recharge only with the charger specified by the manufacturer.** *A charger that is suitable for one type of battery pack may create a risk of fire when used with another battery pack.*

b) **Use power tools only with specifically designated battery packs.** *Use of any other battery packs may create a risk of injury and fire.*

c) **When battery pack is not in use, keep it away from other metal objects, like paper clips, coins, keys, nails, screws or other small metal objects, that can make a connection from one terminal to another.** *Shorting the battery terminals together may cause burns or a fire.*

d) **Under abusive conditions, liquid may be ejected from the battery; avoid contact. If contact accidentally occurs, flush with water. If liquid contacts eyes, additionally seek medical help.** *Liquid ejected from the battery may cause irritation or burns.*

6) Service

a) **Have your power tool serviced by a qualified repair person using only identical replacement parts.** *This will ensure that the safety of the power tool is maintained.*

SAFETY INSTRUCTIONS FOR ALL OPERATIONS :

Safety warnings common for grinding, sanding, wire brushing, polishing, carving or abrasive cutting-off operations:

a) **This power tool is intended to function as a grinder, sander, wire brush, polisher, carving or cut-off tool. Read all safety warnings, instructions, illustrations and specifications provided with this power tool.** *Failure to follow all instructions listed below may result in electric shock, fire and/or serious injury.*

b) **Do not use accessories which are not specifically designed and recommended by the tool manufacturer.** *Just because the accessory can be attached to your power tool, it does not assure safe operation.*

c) **The RATED SPEED of the accessories must be at least equal to the operating speed setting marked on the power tool.** *Accessories running faster than their RATED SPEED can break and fly apart.*

d) The outside diameter and the thickness of your accessory must be within the capacity rating of your power tool. *Incorrectly sized accessories cannot be adequately controlled.*

e) The arbour size of wheels, sanding drums or any other accessory must properly fit the spindle or collet of the power tool. *Accessories that do not match the mounting hardware of the power tool will run out of balance, vibrate excessively and may cause loss of control.*

f) Mandrel mounted wheels, sanding drums, cutters or other accessories must be fully inserted into the collet or chuck. *If the mandrel is insufficiently held and/ or the overhang of the wheel is too long, the mounted wheel may become loose and be ejected at high velocity.*

g) Do not use a damaged accessory. Before each use inspect the accessory such as abrasive wheels for chips and cracks, sanding drum for cracks, tear or excess wear, wire brush for loose or cracked wires. If power tool or accessory is dropped, inspect for damage or install an undamaged accessory. After inspecting and installing an accessory, position yourself and bystanders away from the plane of the rotating accessory and run the power tool at maximum no-load speed for one minute. *Damaged accessories will normally break apart during this test time.*

h) Wear personal protective equipment. Depending on application, use face shield, safety goggles or safety glasses. As appropriate, wear dust mask, hearing protectors, gloves and workshop apron capable of stopping small abrasive or workpiece fragments. *The eye protection must be capable of stopping flying debris generated by various operations. The dust mask or respirator must be capable of filtrating particles generated by your operation. Prolonged exposure to high intensity noise may cause hearing loss.*

i) Keep bystanders a safe distance away from work area. Anyone entering the work area must wear personal protective equipment. *Fragments of workpiece or of a broken accessory may fly away and cause injury beyond immediate area of operation.*

j) Hold power tool by insulated gripping surfaces only, when performing an operation where the cutting accessory may contact hidden wiring. *Cutting accessory contacting a "live" wire may make exposed metal parts of the power tool "live" and could give the operator an electric shock.*

k) Always hold the tool firmly in your hand(s) during the start-up. *The reaction torque of the motor, as it accelerates to full speed, can cause the tool to twist.*

l) Use clamps to support workpiece whenever practical. Never hold a small workpiece in one hand and the tool in the other hand while in use. *Clamping a small workpiece allows you to use your hand(s) to control the tool. Round material such as dowel rods, pipes or tubing have a tendency to roll while being cut, and may cause the bit to bind or jump toward you.*

m) Position the cord clear of the spinning accessory. *If you lose control, the cord may be cut or snagged and your hand or arm may be pulled into the spinning accessory.*

n) Never lay the power tool down until the accessory has come to a complete stop. *The spinning accessory may grab the surface and pull the power tool out of your control.*

o) **After changing the bits or making any adjustments, make sure the collet nut, chuck or any other adjustment devices are securely tightened.** *Loose adjustment devices can unexpectedly shift, causing loss of control, loose rotating components will be violently thrown.*

p) **Do not run the power tool while carrying it at your side.** *Accidental contact with the spinning accessory could snag your clothing, pulling the accessory into your body.*

q) **Regularly clean the power tool's air vents.** *The motor's fan will draw the dust inside the housing and excessive accumulation of powdered metal may cause electrical hazards.*

r) **Do not operate the power tool near flammable materials.** *Sparks could ignite these materials.*

s) **Do not use accessories that require liquid coolants.** *Using water or other liquid coolants may result in electrocution or shock.*

t) *Instruction that the maximum recommended diameter of* **mounted wheels***, threaded* **cones and plugs** *shall not exceed 2" (55mm)and that the maximum recommended diameter of sanding accessories shall not exceed 3" (80mm).*

FURTHER SAFETY INSTRUCTIONS FOR ALL OPERATIONS
Kickback and related warnings

Kickback is a sudden reaction to a pinched or snagged rotating wheel, sanding band, brush or any other accessory. Pinching or snagging causes rapid stalling of the rotating accessory which in turn causes the uncontrolled power tool to be forced in the direction opposite of the accessory's rotation.

For example, if an abrasive wheel is snagged or pinched by the workpiece, the edge of the wheel that is entering into the pinch point can dig into the surface of the material causing the wheel to climb out or kick out. The wheel may either jump toward or away from the operator, depending on direction of the wheel's movement at the point of pinching. Abrasive wheels may also break under these conditions.

Kickback is the result of power tool misuse and/or incorrect operating procedures or conditions and can be avoided by taking proper precautions as given below.

a) **Maintain a firm grip on the power tool and position your body and arm to allow you to resist kickback forces.** *The operator can control kickback forces, if proper precautions are taken.*

b) **Use special care when working corners, sharp edges etc. Avoid bouncing and snagging the accessory.** *Corners, sharp edges or bouncing have a tendency to snag the rotating accessory and cause loss of control or kickback.*

c) **Do not attach a toothed saw blade.** *Such blades create frequent kickback and loss of control.*

d) **Always feed the bit into the material in the same direction as the cutting edge is exiting from the material (which is the same direction as the chips are thrown).** *Feeding the tool in the wrong direction causes the cutting edge of the bit to climb out of the work and pull the tool in the direction of this feed.*

e) **When using rotary files, cut-off wheels, high-speed cutters or tungsten carbide cutters, always have the work securely clamped.** *These wheels will grab if they*

become slightly canted in the groove, and can kickback. When a cut-off wheel grabs, the wheel itself usually breaks. When a rotary file, high-speed cutter or tungsten carbide cutter grabs, it may jump from the groove and you could lose control of the tool .

ADDITIONAL SAFETY INSTRUCTIONS FOR GRINDING AND CUTTING-OFF OPERATIONS
Safety warnings specific for grinding and abrasive cutting-off operations:

a) **Use only wheel types that are recommended for your power tool and only for recommended applications. For example: do not grind with the side of a cut-off wheel.** *Abrasive cut-off wheels are intended for peripheral grinding, side forces applied to these wheels may cause them to shatter.*
b) **For threaded abrasive cones and plugs use only undamaged wheel mandrels with an unrelieved shoulder flange that are of correct size and length.** *Proper mandrels will reduce the possibility of breakage.*
c) **Do not "jam" a cut-off wheel or apply excessive pressure. Do not attempt to make an excessive depth of cut.** *Overstressing the wheel increases the loading and susceptibility to twisting or snagging of the wheel in the cut and the possibility of kickback or wheel breakage.*
d) **Do not position your hand in line with and behind the rotating wheel.** *When the wheel, at the point of operation, is moving away from your hand, the possible kickback may propel the spinning wheel and the power tool directly at you.*
e) **When wheel is pinched, snagged or when interrupting a cut for any reason, switch off the power tool and hold the power tool motionless until the wheel comes to a complete stop. Never attempt to remove the cut-off wheel from the cut while the wheel is in motion otherwise kickback may occur.** *Investigate and take corrective action to eliminate the cause of wheel pinching or snagging.*
f) **Do not restart the cutting operation in the workpiece. Let the wheel reach full speed and carefully re-enter the cut.** *The wheel may bind, walk up or kickback if the power tool is restarted in the workpiece.*
g) **Support panels or any oversized workpiece to minimize the risk of wheel pinching and kickback. Large workpieces tend to sag under their own weight.** *Supports must be placed under the workpiece near the line of cut and near the edge of the workpiece on both sides of the wheel.*
h) **Use extra caution when making a "pocket cut" into existing walls or other blind areas.** *The protruding wheel may cut gas or water pipes, electrical wiring or objects that can cause kickback.*

ADDITIONAL SAFETY INSTRUCTIONS FOR WIRE BRUSHING OPERATIONS
Safety warnings specific for wire brushing operations:

a) **Be aware that wire bristles are thrown by the brush even during ordinary operation. Do not overstress the wires by applying excessive load to the brush.** *The wire bristles can easily penetrate light clothing and/or skin.*
b) **Allow brushes to run at operating speed for at least one minute before using**

them. During this time no one is to stand in front or in line with the brush. *Loose bristles or wires will be discharged during the run-in time.*

c) **Direct the discharge of the spinning wire brush away from you.** *Small particles and tiny wire fragments may be discharged at high velocity during the use of these brushes and may become imbedded in your skin.*

SAFETY WARNINGS FOR BATTERY PACK

a) **Do not dismantle, open or shred battery pack.**
b) **Do not expose battery pack to heat or fire. Avoid storage in direct sunlight.**
c) **Do not short-circuit a battery pack. Do not store battery packs haphazardly in a box or drawer where they may short-circuit each other or be short-circuited by other metal objects.** When battery pack is not in use, keep it away from other metal objects, like paper clips, coins, keys, nails, screws or other small metal objects, that can make a connection from one terminal to another. Shorting the battery terminals together may cause burns or fire.
d) **Do not remove battery pack from its original packaging until required for use.**
e) **Do not subject battery pack to mechanical shock.**
f) **In the event of battery leaking, do not allow the liquid to come in contact with the skin or eyes. If contact has been made, wash the affected area with copious amounts of water and seek medical advice.**
g) **Observe the plus (+) and minus (–) marks on the battery back and equipment and ensure correct use.**
h) **Do not use any battery pack which is not designed for use with the equipment.**
i) **Keep battery pack out of the reach of children.**
j) **Seek medical advice immediately if a cell or battery has been swallowed.**
k) **Always purchase the battery pack recommended by the device manufacturer for the equipment.**
l) **Keep battery pack clean and dry.**
m) **Wipe the battery pack terminals with a clean dry cloth if they become dirty.**
n) **Battery pack needs to be charged before use. Always use the correct charger and refer to the manufacturer's instructions or equipment manual for proper charging instructions.**
o) **Do not leave battery pack on prolonged charge when not in use.**
p) **After extended periods of storage, it may be necessary to charge and discharge the battery pack several times to obtain maximum performance.**
q) **Battery pack gives its best performance when it is operated at normal room temperature** (20 °C ± 5 °C)**.**
r) **When disposing of battery packs, keep battery packs of different electrochemical systems separate from each other.**
s) **Recharge only with the charger specified by Worx. Do not use any charger other than that specifically provided for use with the equipment.** A charger that is suitable for one type of battery pack may create a risk of fire when used with another battery pack.
t) **Retain the original product literature for future reference.**

u) Use only the battery pack in the application for which it was intended.
v) Remove the battery pack from the equipment when not in use.
w) Dispose of properly.

SYMBOLS

	To reduce the risk of injury, user must read instruction manual
	Warning
	Wear eye protection
	Wear ear protection
	Wear dust mask
	Wear protective gloves
	Do not burn
	Batteries may enter water cycle if disposed improperly, which can be hazardous for ecosystem. Do not dispose of waste batteries as unsorted municipal waste.
 Li-Ion	Li-Ion battery, battery must be recycled



call2recycle®

POSITEC Inc. has established a partnership with the RBRC Corporation to recycle any Positec batteries with the RBRC-call2recycle seal. For environmental protection, please do not discard batteries in the trash. After the batteries' life cycle is ended, then please call 1-800-822-8837 for a free service that will properly dispose of the battery.

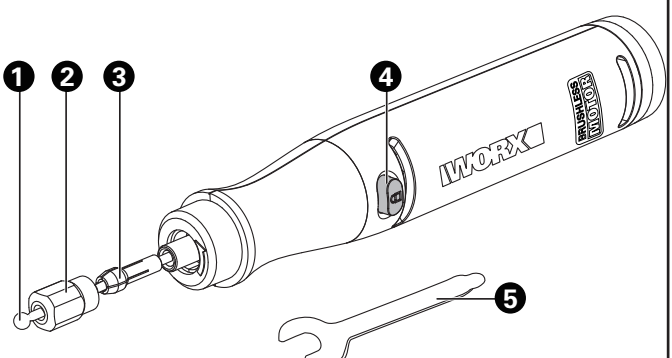
1
2
3
4
5
WORX
BRUSHLESS
MOTOR

COMPONENT LISTS

1.	**CARVING BIT**
2.	**CHUCK**
3.	**COLLET**
4.	**SPINDLE LOCK BUTTON**
5.	**SPANNER**

Not all the accessories illustrated or described are included in standard delivery.

TECHNICAL DATA

	WX739L WX739L.X**
Voltage	20 V ⎓ Max***
Motor type	Brushless
Collet size	1/8" (3.2 mm)
Rated capacity	1-1/2" (38 mm)
Spindle thread	M7
No-load speed	5000-35000 rpm
Machine weight (bare tool)	0.29 lbs (130 g)

** X may be followed by one or two characters. All models are the same except model number and trademark. The suffix in models may be number from "1" to "99" or English letter "A" to "Z" or "M1" to" M9" which means different package or the various of accessories packed in the package.

*** Voltage measured without workload. Initial battery voltage reaches maximum of 20 volts. Nominal voltage is 18 volts.

Category	Model	Capacity
20V Hub/HubX	WA7150	Input: 20 V ⎓ 10 A Max. Output: 20 V ⎓ 10 A Max.
	WA7151	Input: 20 V ⎓ 10 A Max. Output 1: 20 V ⎓ 10 A Max. Output 2: 5 V ⎓ 2 A (USB port)

Only use the appropriate accessories intended for this tool. Accessory information can be found on the product packaging, at a Worx dealer or on our website at www.worx.com.

MakerX series tools and 20V Hub/HubX are specially designed to work together, so do not attempt to use any other devices.

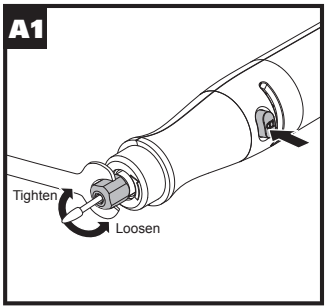
A1
Tighten
Loosen

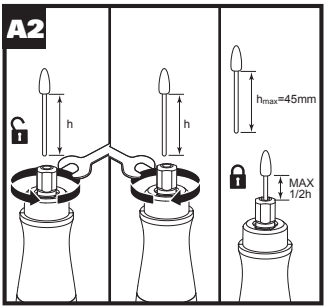
A2
h
h
hmax=45mm
MAX
1/2h

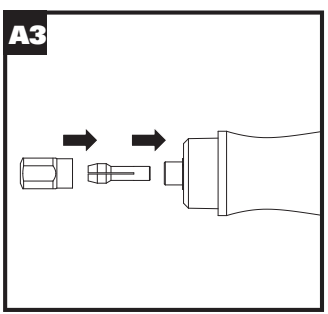
A3

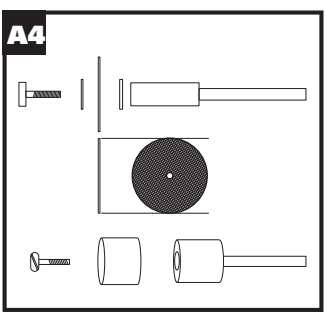
A4

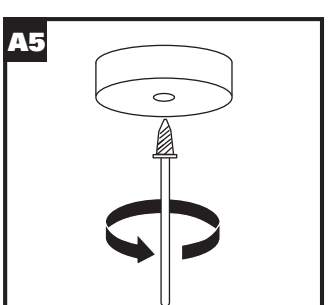
A5

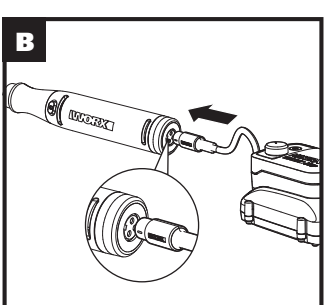
B
WORX

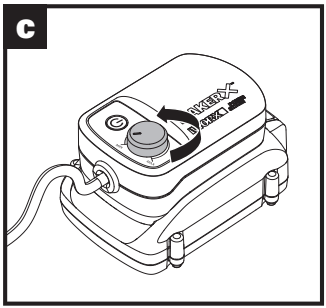
C

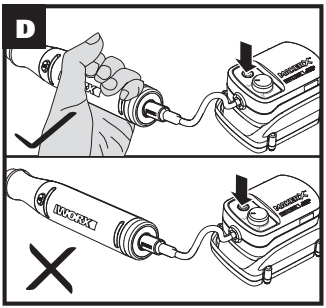
D

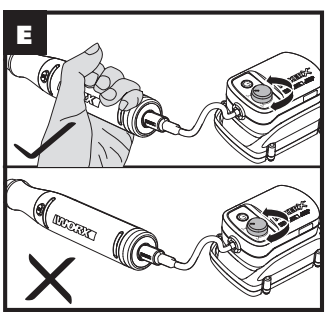
E

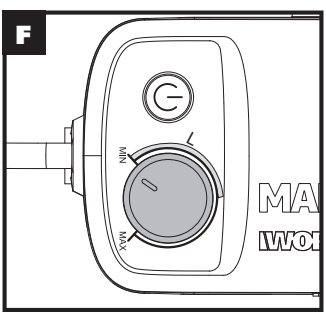
F
MIN
MAX

OPERATING INSTRUCTIONS



NOTE: Before using the tool, read the instruction book carefully.

ASSEMBLY

1. Press and hold the spindle lock button. Loosen the chuck first to insert the accessory into the collet. Then use the spanner to tighten. (See Fig. A1, A2, A3, A4, A5)

More information about accessories, please check the table below.
NOTE: Before changing the accessories, make sure your machine is turned off and disconnected from the hub.
⚠ **WARNING:** To reduce the risk of injury, use only accessories rated for the operating speed setting of the tool.

2. Connect the rotary tool to the hub . (See Fig. B)

⚠ **WARNING: Before operation, make sure the speed control button on the hub is at the"Min" position. (See Fig. C)**

OPERATION

1. Confirm the speed control button is set to "Min". Grasp the tool by the grip. Press the on/off switch on the hub to start the machine. (See Fig. D)
NOTE: Always start at no load to achieve maximum speed then start working. Do not use excessive contact pressure! A correct and uniform speed enables better performance.

2. Adjust speed as needed. (See Fig. E)

3. Press the on/off switch on the hub to turn off after use.
NOTE: For sake of safety, disconnect from the hub and adjust the speed control button to "Min" position once completing the operation.

MAINTENANCE

Remove the battery pack from the machine before carrying out any adjustment, servicing or maintenance.
Please do not disassemble the machine by yourself, contact service agent for maintenance.
Your power tool requires no additional lubrication or maintenance.
There are no user serviceable parts in your power tool. Never use water or chemical cleaners to clean your power tool. Wipe clean with a dry cloth. Always store your power tool in a dry place. Keep the motor ventilation slots clean. Keep all working controls free of dust. Occasionally you may see sparks through the ventilation slots. This is normal and will not damage your power tool.

ACCESORIES

"L" represents low speed, and is recommended to maximize accessory performance and life. (See Fig. F)

	Pic	Description	Cork	Wood	Plastic	Steel	Aluminum, brass, etc.	Shell, stone	Ceramic	Glass
Sanding		Sanding paper	✓	✓	✓	×	✓	×	×	×
		Sanding bands	✓	✓	✓	✓	✓	✓	✓	×
		Flap wheel	✓ (L)	✓ (L)	×	×	×	×	×	×
Cutting		Diamond wheel	×	×	×	×	×	✓	✓	✓
		Cut off wheels fiberglass	×	×	×	✓	✓	×	×	×
		Cut off wheels	×	×	×	✓	✓	×	×	×

	Pic	Description	Cork	Wood	Plastic	Steel	Aluminum, brass, etc.	Shell, stone	Ceramic	Glass
Grinding/ Sharpening		Aluminum oxide Grinding wheels/ silicon carbide Grinding wheels	×	×	✓	✓	✓	✓	✓	×
		Silicon carbide Grinding wheels with shank	×	×	✓	✓	✓	✓	✓	×
		Aluminum oxide Grinding wheels with shank	×	×	✓	✓	✓	✓	✓	×
		Rubber emery wheel	×	×	×	✓	✓	×	×	✓
		Rubber grinder with shank	×	×	×	✓	✓	×	×	✓
Carving/ Engraving		Diamond grinding needle	✓	✓	✓	✓	✓	✓	✓	✓
		HSS cutter	✓	✓	✓	×	×	×	×	×
Drilling		HSS drill	✓	✓	✓	×	×	×	×	×

	Pic	Description	Cork	Wood	Plastic	Steel	Aluminum, brass, etc.	Shell, stone	Ceramic	Glass
Cleaning/ Polishing		Bristle brushes	✓ (L)	✓ (L)	✓ (L)	✓ (L)	✓ (L)	✓ (L)	✓ (L)	✓ (L)
		Stainless steel brushes	✓ (L)	✓ (L)	✓ (L)	✓ (L)	✓ (L)	✓ (L)	✓ (L)	✓ (L)
		Brass brushes	✓ (L)	✓ (L)	✓ (L)	✓ (L)	✓ (L)	✓ (L)	✓ (L)	✓ (L)
		Felt wheel pointed/ Felt wheels/ Cloth wheel	✓ (L)	✓ (L)	✓ (L)	✓ (L)	✓ (L)	✓ (L)	✓ (L)	✓ (L)
		Wool polishing with shank	✓	✓	✓	✓	✓	✓	✓	✓
		Polishing compound	Use with Felt wheel pointed/Felt wheels/Cloth wheel							

Accessories		Collets	Suitable for size 1/8, 3/32, 1/16 accessories
		Wrench	Fixing the attachments
		Whetstone	Adjust the concentricity of Grinding Wheels to keep them in good condition
		Mandrel for cut off wheel	To link Rubber emery wheel/Sanding paper/Diamond wheel/ Cut off wheels/Grinding wheels
		Sanding Drum	Use to mount sanding sleeves

SÉCURITÉ DU PRODUIT

AVERTISSEMENT: Certaines des poussières produites en utilisant des outils électriques sont considérées par l'État de Californie comme susceptibles de provoquer le cancer, des anomalies congénitales et d'autres problèmes de reproduction. Voici des exemples de ces produits chimiques:
• Plomb issu de peinture à base de plomb;
• Silice crystalline issue de briques et du ciment et autres produits de maçonnerie;
• Arsenic et chrome issus de bois traité chimiquement.
Votre risque de ces expositions varie en fonction de la fréquence à laquelle vous effectuez ce travail. Pour réduire votre exposition à ces produits chimiques: travaillez dans une zone bien ventilée; portez un équipement de sécurité approuvé, tel que des masques anti poussières spécialement conçus pour éliminer les particules microscopiques par filtrage.

AVERTISSEMENT: Ce dispositif peut vous exposer aux produits chimiques notamment le plomb et le di-phtalate (de 2-éthylhexyle) (DEHP) qui sont reconnus dans l'État de Californie comme causant des cancers et des anomalies congénitales ou d'autres anomalies de la reproduction. Pour en savoir plus, veuillez consulter le site www.P65Warnings.ca.gov.

AVERTISSEMENTS GENERAUX CONCERNANT LA SECURITE DES OUTILS ELECTRIQUES

AVERTISSEMENT! Lisez et assimilez toutes les instructions. *Le non-respect des instructions ci-après peut entraîner un risque de choc électrique, d'incendie et/ou de blessures graves.*

Conservez tous les avertissements et instructions pour pouvoir les consulter ultérieurement.
L'expression « outil électrique » dans tous les avertissements énumérés ci-dessous se réfère à votre outil électrique fonctionnant sur secteur (branché) ou à batterie (sans-fil).

1. AIRE DE TRAVAIL
a) Veillez à ce que l'aire de travail soit propre et bien éclairée. *Le désordre et le manque de lumière favorisent les accidents.*
b) N'utilisez pas d'outils électriques dans un milieu présentant un risque d'explosion, par exemple en présence de liquides, de gaz ou de poussières inflammables. *Les outils électriques créent des étincelles qui pourraient enflammer les poussières ou les vapeurs.*
c) Gardez à distance les curieux, les enfants et les visiteurs lorsque vous travaillez avec un outil électrique. *Ils pourraient vous distraire et vous faire faire une fausse manoeuvre.*

2. SÉCURITÉ ÉLECTRIQUE
a) Les fiches des outils électriques doivent correspondre aux prises murales. Ne

jamais modifier la fiche de quelque façon que ce soit. Ne pas utiliser de fiches d'adaptation avec des outils électriques mis à la terre (mis à la masse). *Des fiches non modifiées et des prises qui leur correspondent réduiront le risque de choc électrique.*

b) **Évitez tout contact corporel avec des surfaces mises à la terre (tuyauterie, radiateurs, cuisinières, réfrigérateurs, etc.).** *Le risque de choc électrique est plus grand si votre corps est en contact avec la terre.*

c) **N'exposez pas les outils électriques à la pluie ou à l'eau.** *La présence d'eau dans un outil électrique augmente le risque de choc électrique.*

d) **Ne maltraitez pas le cordon. Ne transportez jamais l'outil par son cordon et ne débranchez jamais la fiche en tirant sur le cordon. N'exposez pas le cordon à la chaleur, à des huiles, à des arrêtes vives ou à des pièces en mouvement.** *Un cordon endommagé augmente le risque de choc électrique.*

e) **Lorsque vous utilisez un outil électrique à l'extérieur, utilisez un prolongateur adapté à une utilisation en extérieur.** *L'utilisation d'un cordon adapté à une utilisation extérieure réduit le risque de choc électrique.*

f) **Si vous devez utiliser un outil électrique dans un endroit humide, utilisez un dispositif de courant résiduel (RCD) d'alimentation protégée.** *L'utilisation d'un RCD réduit le risque de choc électrique.*

3. **SÉCURITÉ DES PERSONNES**

a) **Restez alerte, concentrez-vous sur votre travail et faites preuve de bon sens. N'utilisez pas un outil électrique si vous êtes fatigué ou sous l'influence de drogues, d'alcool ou de médicaments.** *Un instant d'inattention lors de l'utilisation d'outils électriques peut entraîner des blessures graves.*

b) **Utilisez des accessoires de sécurité. Portez toujours une protection oculaire.** *De l'équipement de sécurité tel que le masque antipoussière, les chaussures de sécurité antidérapantes, des casques durs ou des protections antibruit utilisés dans des conditions appropriées réduiront les blessures corporelles.*

c) **Évitez les démarrages accidentels. Avant d'insérer la batterie dans l'outil, assurez-vous que son interrupteur est en position « OFF » (Arrêt) ou verrouillée.** *Le fait de transporter un outil avec le doigt sur la détente/l'interrupteur ou d'insérer la batterie dans un outil dont la détente est en position « ON » (Marche) peut causer un accident.*

d) **Retirer les clés de réglage avant de mettre l'outil sous tension.** *Une clé restée attachée à une partie mobile de l'outil pourrait entraîner des blessures corporelles.*

e) **Ne vous penchez pas trop en avant.** *Maintenez un bon appui et restez en équilibre en tout temps. Une bonne stabilité vous permet de mieux réagir à une situation inattendue.*

f) **Habillez-vous convenablement. Ne portez ni vêtements flottants ni bijoux. Gardez les cheveux, les vêtements et les gants éloignés des pièces en mouvement.** *Les vêtements flottants, les bijoux ou les cheveux longs risquent d'être happés par des pièces en mouvement.*

g) **Si un sac de récupération de la poussière est fourni avec un connecteur pour aspirateur, assurez vous qu'il est correctement relié et utilisé de façon appropriée.** *L'utilisation de ce système réduit les dangers physiques et physiologiques*

liés à la poussière.

4. UTILISATION ET ENTRETIEN DE L'OUTIL

a) Ne forcez pas l'outil. Utilisez l'outil approprié à la tâche. L'outil approprié fonctionne mieux et de façon plus sécuritaire. *Respectez aussi la vitesse de travail qui lui est propre.*

b) N'utilisez pas un outil si l'interrupteur ne le met pas en marche ou ne peut l'arrêter. *Un outil qui ne peut être contrôlé par l'interrupteur est dangereux et doit être réparé.*

c) Débranchez la batterie de l'outil ou mettez son interrupteur en position « OFF » (Arrêt) ou « LOCKED » (Verrouillé) avant d'effectuer un réglage, de changer d'accessoire ou de ranger l'outil. *De telles mesures de sécurité préventive réduisent le risque de démarrage accidentel de l'outil.*

d) Rangez les outils hors de portée des enfants et d'autres personnes inexpérimentées. *Les outils sont dangereux dans les mains d'utilisateurs novices.*

e) Prenez soin de bien entretenir les outils. Soyez attentif à tout désalignement ou coincement des pièces en mouvement, à tout bris ou à toute autre condition préjudiciable au bon fonctionnement de l'outil. Si vous constatez qu'un outil est endommagé, faites-le réparer avant de vous en servir. *De nombreux accidents sont causés par des outils en mauvais état.*

f) Les outils de coupe doivent être toujours bien affûtés et propres. *Des outils bien entretenus, dont les arêtes sont bien tranchantes, sont moins susceptibles de se coincer et plus faciles à contrôler.*

g) Utilisez l'outil électrique, les accessoires et les forets etc., en conformité avec ces instructions et de la manière conçue pour le type particulier d'outil électrique, prend en compte les conditions de travail et le travail qui doit être accompli. *L'emploi de l'outil électrique pour des opérations différentes de celles pour lesquelles il a été conçu pourrait entraîner une situation dangereuse.*

5. UTILISATION DE LA BATTERIE ET ENTRETIEN

a) Un outil à batterie avec batteries incorporées ou une batterie séparée doit être rechargé uniquement avec le chargeur indiqué pour la batterie. *Un chargeur qui peut être adéquat pour un type de batterie peut créer un risque d'incendie lorsqu'il est utilisé avec une autre batterie.*

b) Utiliser un outil à batterie uniquement avec la batterie désignée. *L'emploi de toute autre batterie peut créer un risque d'incendie.*

c) Lorsque la batterie n'est pas utilisée, tenez-la à l'écart d'autres objets métalliques tels que trombones, pièces de monnaie, clés, clous, vis ou autres petits objets métalliques susceptibles d'établir une connexion d'une borne à une autre. *Le court-circuitage des bornes de batterie peut causer des étincelles, des brûlures, une explosion ou un incendie.*

d) Dans le cadre de conditions d'abus, du fluide peut être éjecté de la batterie, évitez tout contact. Si un contact se produisait accidentellement, rincez abondamment avec de l'eau. *Si le fluide touche les yeux, cherchez en plus de la mesure précédente de l'aide médicale. Le fluide éjecté de la batterie peut causer des*

irritations ou des brûlures.

6. ENTRETIEN

a) Ayez votre outil électrique entretenu par un réparateur agréé n'utilisant que des pièces de rechange identiques. *Cela assurera que la sécurité de l'outil électrique est maintenue.*

INSTRUCTIONS SUPPLÉMENTAIRES CONCERNANT LA SÉCURITÉ DE VOTRE OUTIL
Mises en garde de sécurité pour le ponçage meuleuse, le ponçage, le brossage, le polissage, sculpture ou comme outil à tronçonner:

a) Cet outil électrique est conçu pour fonctionner comme meuleuse, le ponçage, le brossage, le polissage, sculpture ou comme outil à tronçonner. Lisez toutes les consignes de sécurité, instructions, illustrations et spécifications fournies avec cet outil électrique. Le fait de ne pas suivre toutes les instructions énumérées ci-dessous peut entraîner des chocs électriques et/ou de graves blessures.

b) N'utilisez pas des accessoires qui ne sont pas spécifiquement conçus et recommandés par le fabricant d'outils. *Le simple fait que l'accessoire puisse être fixé à votre outil électrique ne signifie pas que le fonctionnement sera sécurisé.*

c) La VELOCIDAD NOMINAL de los accesorios debe ser al menos igual a la configuración de velocidad de funcionamiento marcada en la herramienta eléctrica. Los accesorios que funcionan más rápido que su VELOCIDAD NOMINAL pueden romperse y volar en pedazos.

d) Le diamètre externe et l'épaisseur de votre accessoire doivent correspondre à la puissance nominale de votre outil électrique. *Des accessoires aux dimensions inappropriées ne sont pas protégeables ou contrôlables.*

e) La dimension de la tonnelle des roues, cylindres de ponçage ou autres accessoires doit être adéquatement ajusté à la tige ou au collet de l'outil électrique. *Les accessoires qui ne correspondent pas au matériel de montage de l'outil électrique fonctionneront hors d'équilibre, vibreront excessivement et pourraient causer une perte de contrôle.*

f) Les roues montées sur mandrin, cylindres de ponçage ou autres accessoires doivent être complètement insérés dans le collet ou le mandrin. *Si le mandrin n'est pas proprement tenu et/ou le surplomb de la roue est trop long, la roue montée pourrait devenir desserrée et être éjectée à haute vélocité.*

g) N'utilisez pas d'accessoire endommagé. Avant chaque utilisation, vérifiez que les accessoires, comme les meules à tronçonner, ne comportent pas de copeaux ni de fissures, que la plaque de renfort n'est ni fissurée ni déchirée, ni excessivement usée, et que la brosse métallique ne comporte aucun fil lâche ou cassé. Si l'outil électrique ou l'accessoire tombe, vérifiez qu'il n'est pas abîmé ou installez un accessoire en bon état. Après l'inspection et l'installation d'un accessoire, positionnez-vous ainsi que les spectateurs à distance du plan de rotation de l'accessoire et opérez l'outil électrique à la vitesse maximale à vide pendant une minute *Normalement, tout accessoire endommagé se brisera au cours de ce temps d'essai.*

h) Portez un équipement de protection personnelle. En fonction de l'application, utilisez un écran facial ou des lunettes de sécurité ou de protection. Si nécessaire, portez un masque anti-poussières, des protège-tympans, des gants et un tablier d'atelier capable d'arrêter les petits fragments abrasifs ou des morceaux de la pièce ouvragée. La protection pour les yeux doit pouvoir stopper les projections de débris générées par diverses opérations. *Le masque antipoussières doit pouvoir filtrer les particules générées par vos activités. Une exposition prolongée à un bruit de forte intensité est susceptible de causer des pertes auditives.*

i) Gardez les spectateurs à une distance de sécurité de la zone de travail. Quiconque pénètre dans la zone de travail doit porter un équipement de protection corporelle. *Des fragments des pièces à travailler ou d'un accessoire cassé peuvent être projetés hors de la zone de travail immédiate et entraîner des blessures.*

j) Assurez-vous de toujours tenir l'outil électrique par des surfaces de prise isolées lorsque vous effectuez une opération au cours de laquelle l'accessoire de coupe pourrait entrer en contact avec un câble électrique non visible. Le fait que l'accessoire de coupe entre en contact avec un fil sous tension peut rendre les pièces métalliques exposées de l'outil électrique « sous tension » et provoquer un choc électrique pour l'utilisateur de l'appareil.

k) Tenez toujours l'outil fermement dans vos mains lorsque vous le mettez en marche. *La torsion réactive du moteur, pendant qu'il accélère à la pleine vitesse, peut causer à l'outil à tourner.*

l) Utilisez les attaches pour soutenir la pièce de travail lorsque possible. Ne tenez jamais une petite pièce de travail dans une main et l'outil dans l'autre lorsque vous l'utilisez. *Fixer une petite pièce de travail vous permet d'utiliser vos mains pour contrôler l'outil. Les matériaux ronds tels que des tiges de cheville, des pipes ou des tuyaux ont un tendance de rouler lorsqu'ils sont coupés et pourrait causer la mèche à se contraindre ou sauter vers vous.*

m) Placez la corde à l'écart de l'accessoire tournant. *Si vous perdez le contrôle, la corde pourrait être coupée ou déchirée et votre main ou bras pourrait être tiré dans l'accessoire tournant.*

n) Ne déposez jamais l'outil électrique à terre tant qu'il ne s'est pas complètement arrêté. L'accessoire rotatif peut accrocher la surface et vous risquez de perdre le contrôle de l'outil électrique.

o) Après avoir changé la mèche ou effectué des ajustements, assurez-vous que l'écrou de collet, le mandrin ou autres appareils d'ajustements sont proprement serrés. *Des appareils d'ajustement desserrés peuvent bouger soudainement, vous causant de perdre le contrôle, des composants tournants seront jetez violemment.*

p) Ne faites pas tourner l'outil électrique si vous le transportez à côté de vous. *Un contact accidentel avec l'accessoire rotatif pourrait accrocher vos vêtements et attirer l'accessoire vers votre corps.*

q) Nettoyez régulièrement les aérations de l'outil électrique. *Le ventilateur du moteur tirera la poussière à l'intérieur du logement et une accumulation excessive de*

poudre métallique peut entraîner des chocs électriques.

r) N'opérez pas l'outil électrique à proximité de matériaux inflammables. *Les étincelles risquent d'enflammer ces matériaux.*

s) N'utilisez pas d'accessoires qui nécessitent des liquides de refroidissement. *L'utilisation d'eau ou de liquides de refroidissement peut entraîner une électrocution ou un choc électrique.*

t) *Les instructions indique que le diamètre maximum recommandé des* **roues montées,** *des* **cônes et prises enfilés** *ne doit pas être plus de 2 po (55 mm) et que le diamètre maximum recommandé des accessoires de sablage ne doit pas être plus de 3 po (80 mm)*

CONSIGNES DE SÉCURITÉ SUPPLÉMENTAIRES POUR TOUTES LES OPÉRATIONS REBONDS ET AVERTISSEMENT AFFÉRENTS

Le rebond ou retour de choc est une réaction soudaine suite à un pincement ou accrochage d'une roue en rotation, d'un patin de renfort, d'une brosse ou d'un autre accessoire. Un pincement ou un accrochage peut entraîner le calage rapide de l'accessoire rotatif, ce qui peut alors forcer l'outil électrique hors de contrôle à tourner dans la direction opposée au sens de rotation de l'accessoire, jusqu'à ce qu'ils se bloquent.

Par exemple, si une meule est accrochée ou pincée par la pièce à travailler, le rebord de la meule qui entrait dans le point de pincement peut creuser dans la surface du matériau, ce qui peut faire sortir la meule. La meule risque de sauter en direction de l'opérateur ou dans la direction opposée, en fonction du sens de rotation de la meule au niveau du point de pincement.

Le rebond ou choc de retour est dû à une mauvaise utilisation de l'outil ou à des procédures ou conditions de travail inappropriées. Il peut être évité en prenant les mesures appropriées, telles que celles indiquées ci-dessous.

a) Maintenez une prise ferme sur l'outil électrique et positionnez votre corps et vos bras de façon à pouvoir résister aux forces du choc de retour. *L'opérateur peut contrôler les couples de réaction ou les forces du rebond s'il prend les précautions nécessaires.*

b) Apportez un soins particulier aux coins, angles vifs etc. Évitez de faire bondir et déchirer l'accessoire. *Les coins, angles vifs ou les bonds ont une tendance de déchirer l'accessoire rotatif et causer une perte de contrôle ou un contrecoup.*

c) N'attachez pas une lame de scie munie de dents. *Une telle lame crée beaucoup de contrecoups ou de perte de contrôle.*

d) Rentrez toujours la mèche dans le matériel dans la même direction que le côté tranchant sort du matériel (qui est la même direction que les copeaux). *Rentrer l'outil dans la mauvais direction cause au côté tranchant de la mèche de ressortir du projet et tirer l'outil dans la direction de cette alimentation.*

e) Lorsque vous utilisez une lime rotative, une meule de tronçonnage, un tailleur à haute vitesse, ou un tailleur en carbure de tungstène et assurez que le projet est toujours fixé de façon sécuritaire. *Ces meules saisiront si elles deviennent légèrement penchée dans la fente et peuvent causer des contrecoups. Lorsqu'une meule de tronçonnage saisie, la meule même brise normalement. Lorsque la lime*

rotative, le tailleur à haute vitesse ou le tailleur en carbure de tungstène saisie, il pourrait sauter de la fente et vous pourriez perdre le contrôle de l'outil .

CONSIGNES DE SÉCURITÉ SUPPLÉMENTAIRES SPÉCIFIQUES AUX OPÉRATIONS DE MEULAGE OU DE TRONÇONNAGE

Consignes de sécurité supplémentaires spécifiques aux opérations de meulage et de tronçonnage abrasives:

a) **Utilisez seulement les types de meules recommandées pour votre outil électrique et seulement pour les utilisations recommandées. Par exemple : ne meulez pas avec le côté d'une meule de tronçonnage.** *Les meules de tronçonnage abrasives sont conçues pour le meulage périphérique, une force latérale appliquée à ces meules peut les causer à fracasser.*

b) **Pour les cônes et prises filetés abrasifs utilisez seulement des mandrins à meules pas endommagés avec une bride d'accotement atténué qui sont de la correcte taille et longueur.** *Les correctes mandrins réduiront la possibilité de de fracture.*

c) **Ne coincez pas la meule ou n'appliquez pas de pression excessive. Ne tentez pas d'effectuer une découpe d'une profondeur excessive.** *Une surcharge de la meule augmente la charge et la susceptibilité aux torsions ou coincements de la meule lors de la découpe et la possibilité d'un rebond ou que la meule se casse.*

d) **Ne positionnez pas votre corps en ligne avec et derrière la meule rotative.** *Quand la meule, au niveau du point de fonctionnement, s'écarte de votre corps, le rebond éventuel peut propulser la meule en rotation et l'outil électrique directement sur vous.*

e) **Lorsque la meule est pincée, déchirée ou lorsque le taillage est interrompu pour aucune raison, éteignez l'outil électrique et tenez le immobile jusqu'à ce que la meule s'arrête complètement. N'essayez jamais de retirer la meule de tronçonnage de la fente pendant quelle est en mouvement, autrement un contrecoup se produira.** *Examinez et prenez des mesures correctives pour éliminer la cause du pincement ou le déchirement de la meule.*

f) **Ne redémarrez pas l'opération de découpe dans la pièce ouvragée. Laissez la meule atteindre sa vitesse pleine et rentrez à nouveau dans la coupe avec prudence.** *La meule peut se coincer, retourner en arrière ou rebondir si l'outil électrique est redémarré dans la pièce à travailler..*

g) **Soutenez les panneaux ou une pièce à travailler de taille excessive pour minimiser les risques de pincement et de rebond de la meule.** *Les pièces à travailler de grande dimension ont tendance à s'affaisser sous leur propre poids. Il faut installer des dispositifs de soutien sous la pièce à travailler, à proximité de la ligne de coupe et des rebords de la pièce à travailler, de chaque côté de la meule.*

h) **Soyez extrêmement prudent lorsque vous effectuez une coupe en plongée dans un mur ou toute autre surface derrière laquelle peuvent se trouver des objets non visibles.** *La meule en saillie peut couper des conduites de gaz ou d'eau, des fils électriques ou des objets qui peuvent provoquer un rebond.*

INSTRUCTIONS DE SÉCURITÉ SUPPLÉMENTAIRES POUR LES OPÉRATIONS DE BROSSE MÉTALLIQUE

Avertissements de sécurité particuliers aux opérations de brosse métallique :

a) **Soyez conscient que les fils métalliques sont repoussez par la brosse même pendant les opérations normales. N'imposez pas trop de stress sur les fils en appliquant une charge excessive à la brosse.** *Les fils métalliques peuvent facilement pénétrer des vêtements légers et/ou la peau.*

b) **Permettez aux brosses de fonctionner à une vitesse normale pendant au moins une minute avant des les utiliser. Pendant ce temps personne ne doit être devant ou aligner avec la brosse.** *Les fils desserrés seront déchargés pendant le temps de mise en service.*

c) **Dirigez la décharge de la broche à fil de fer loin de vous.** *Les petites particules et petits fragments de fil peuvent être déchargés à haute vélocité pendant l'utilisation de ces brosses et peuvent s'insérer dans votre peau.*

CONSIGNES GÉNÉRALES DE SÉCURITÉ CONCERNANT LA BATTERIE

a) **Ne pas démonter, ouvrir ou déchiqueter le bloc batterie.**

b) **Ne pas exposer le bloc batterie à la chaleur ou au feu. Evitez de ranger la batterie dans un endroit exposé à la lumière directe du soleil.**

c) **Ne pas court-circuiter une batterie. Ne stockez pas les blocs batterie en vrac dans une boîte ou un tiroir où ils peuvent se court-circuiter ou être court-circuités par d'autres objets métalliques.** Lorsque le bloc batterie n'est pas utilisé, conservez-le loin d'autres objets métalliques, tels que des trombones, des pièces de monnaie, des clés, des clous, des vis ou d'autres objets métalliques de petite taille, qui pourraient établir une connexion d'un terminal à l'autre. Le fait de créer un court-circuit entre les bornes de la batterie peut causer des brûlures ou des incendies.

d) **Ne pas retirer la batterie de son emballage d'origine avant utilisation dans l'appareil.**

e) **Ne pas soumettre la batterie à des chocs mécaniques.**

f) **En cas de fuite de la batterie, ne pas laisser le liquide entrer en contact avec la peau ou les yeux. Si un contact a été effectué, laver la zone touchée avec beaucoup d'eau et consulter un médecin.**

g) **Respecter les marques plus (+) et moins (-) sur le bloc batterie et sur l'appareil et veiller à bien le positionner.**

h) **Ne pas utiliser de batterie qui n'a pas été conçue pour être utilisée avec cet appareil.**

i) **Maintenez la batterie hors de portée des enfants.**

j) **Consultez immédiatement un médecin si une cellule ou une batterie a été avalée.**

k) **Achetez toujours une batterie recommandée par le fabricant de l'appareil.**

l) **Conservez le bloc batterie propre et sec.**

m) **Essuyez les bornes de la batterie avec un chiffon propre et sec si elles deviennent sales.**

n) La batterie doit être chargée avant son utilisation. Utilisez toujours le chargeur adapté et reportez-vous aux instructions du fabricant ou au manuel de l'équipement pour suivre les instructions concernant la procédure de charge.
o) Ne laissez pas le bloc batterie en charge prolongée lorsqu'il n'est pas utilisé.
p) Après de longues périodes de stockage, il peut être nécessaire de charger et de décharger la batterie plusieurs fois pour obtenir des performances optimales.
q) La batterie offre de meilleures performances lorsqu'elle est utilisée à température ambiante normale (68 °F ± 9 °F).
r) Lors de l'élimination des batteries, conservez les blocs batteries de différents systèmes électrochimiques séparés les uns des autres.
s) Rechargez le bloc batterie uniquement avec le chargeur spécifié par Worx. N'utilisez pas un chargeur autre que celui spécifiquement conçu pour être utilisé avec l'équipement. Un chargeur adapté à un type de batterie peut entraîner un risque d'incendie lorsqu'il est utilisé avec une autre batterie.
t) Conservez la documentation originale du produit pour référence ultérieure.
u) Utilisez uniquement la batterie dans l'application pour laquelle elle a été prévue.
v) Retirez la batterie de l'équipement lorsqu'il n'est pas utilisé.
w) Éliminez la batterie de façon adéquate.

SYMBOLES

	Afin de réduire les risques de blessure, l'utilisateur doit lire ce mode d'emploi
	Avertissement
	Portez un protecteur oculaire.
	Portez une protection auditive.
	Portez un masque anti poussières.
	Toujours porter des gants de protection.
	Ne pas jeter au feu

	Les batteries peuvent s'introduire dans le cycle de l'eau si elles sont éliminées de manière inappropriée, ce qui peut être dangereux pour l'écosystème. Ne pas éliminer les batteries usagées avec les déchets municipaux non triés.
	Batterie Li-Ion. Les batteries doivent être recyclées en collecte sélective.



call2recycle®

POSITEC Inc. a formé un partenariat avec RBRC Corporation pour le recyclage des batteries Positec portant le sceau RBRC-call2recycle. Pour la protection de l'environnement, veillez à ne pas jeter les batteries aux poubelles. À la fin du cycle de vie de la batterie, appelez 1-800-822-8837 pour un service gratuit qui mettra la batterie au rebut selon les règles de l'art.

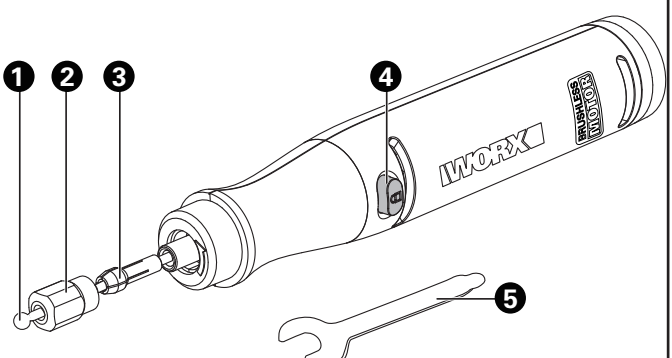
1
2
3
4
5
WORX
BRUSHLESS
MOTOR

LISTE DES ÉLÉMENTS

1.	**MÈCHE DE GRAVURE**
2.	**MANDRIN**
3.	**COLLET**
4.	**BOUTON DE VERROUILLAGE DE BROCHE**
5.	**CLÉ**

Les accessoires illustrés ou décrits ne sont pas tous compris dans le cadre de la livraison standard.

DONNÉES TECHNIQUES

	WX739L WX739L.X**
Tension nominale	20 V ⎓ Max***
Type de moteur	sans brosse
Taille du collet	3.2 mm (1/8 po.)
Capacité nominale	38 mm (1-1/2 po.)
Fil de fuseau	M7
Vitesse à vide	5000-35000 rpm
Poids (Outil nu)	130 g (0.29 lbs)

** X peut être suivi d'un ou deux caractères. Tous les modèles sont identiques, sauf le numéro de modèle et la marque. Le suffixe dans les modèles peut être un nombre allant de « 1 » à « 99 » ou une lettre anglaise « A » à « Z » ou « M1 » à « M9 » qui signifie la différence entre les paquets ou les accessoires emballés dans l'emballage.

*** Tension mesurée hors fonctionnement. La tension initiale de la batterie atteint le maximum de 20 volts. La tension nominale est de 18 volts.

Catégorie	Modèle	Capacité
20V Hub/HubX	WA7150	Entrée: 20 V ⎓ 10 A Max. Sortie: 20 V ⎓ 10 A Max.
	WA7151	Entrée: 20 V ⎓ 10 A Max. Sortie 1: 20 V ⎓ 10 A Max. Sortie 2: 5 V ⎓ 2 A (port USB).

N'utilisez que les accessoires compatibles à cet outil. Les informations des accessoires peuvent être trouvées sur l'emballage du produit, chez un détaillant Worx ou sur notre site Web www.worx.com.

Les outils de série MakerX et 20V Hub/HubX sont spécifiquement conçus pour fonctionner ensemble, alors n'essayez pas des les utiliser avec d'autres appareils.

INSTRUCTIONS D'UTILISATION



REMARQUE : Avant d'utiliser cet outil, assurez-vous de lire attentivement le manuel d'utilisation.

ASSEMBLAGE

1. Appuyez et gardez enfoncé le bouton de verrouillage du mandrin. Desserrez le mandrin en premier pour insérer l'accessoire dans le collet. Puis utilisez la clé pour serrer. (Voir Fig. A1, A2, A3, A4, A5)
Pour de plus ample rensignement à propos des accessoires, veuillez consultez le tableau ci-dessous.
REMARQUE: Avant de changer l'accessoire, assurez-vous que la machine est éteinte et déconnecté de la plateforme ou la pile.

⚠ **AVERTISSEMENT:** Pour réduire le risque de blessure, utiliser les accessoires convenant à la vitesse d'utilisation de l'outil.

2. Connecter la plateforme à l'outil rotatif. (Voir la Fig. B)

⚠ **AVERTISSEMENT: Avant l'utilisation, assurez-vous que le bouton de contrôle de la vitesse sur la plateforme est à la position « Min ». (Voir la Fig. C)**

FONCTIONNEMENT

1. Confirmez que le bouton de contrôle de vitesse est défini sur « Min ». Saisissez l'outil par la poignée. Appuyez sur l'interrupteur allumer/éteindre sur la plateforme pour mettre en marche la machine. (Voir Fig. D)
REMARQUE: Attendez toujours que la machine ait atteint sa vitesse maximale avant de commencer le travail. N'utilisez pas de pression de contact excessif! Une vitesse correcte et uniforme permet une meilleure performance.

2. Ajustez la vitesse au besoin. (Voir Fig. E)

3. Appuyez l'interrupteur allumer/éteindre sur la plateforme éteindre après chaque utilisation.
REMARQUE: Après l'utilisation, appuyez l'interrupteur allumer/éteindre sur la plateforme pour éteindre la machine et la déconnecter de la plateforme. Pour des raisons de sécurité, il est recommandé d'ajuster le bouton de contrôle de la vitesse à la position « Min » lorsque vous effectuez l'opération

ENTRETIEN

Retirer le bloc-piles de l'outil avant d'effectuer tout ajustement, entretien ou maintenance.
Veuillez ne pas démonter la machine par vous-même, contactez un agent de service à la clientèle pour l'entretien.
Il ne comporte aucune pièce à réparer ou à entretenir par l'utilisateur. N'utilisez jamais de l'eau ou des nettoyants chimiques pour nettoyer l'outil. Essuyez-le avec un chiffon sec. Rangez toujours votre outil dans un endroit sec. Gardez propres les ouvertures de ventilation du moteur. Assurez-vous que les commandes soient exemptes de poussière. Si vous remarquez des étincelles dans les ouvertures de ventilation, ceci est normal et n'endommagera pas votre outil.

ACCESSOIRES

« L » indique une faible vitesse, et cela est recommandé pour maximiser la performance et la durée de vie de l'accessoire. (Voir la Fig. F)

	Photo	Description	Bouchon	Bois	Plastique	Acier	Aluminium, cuivre, etc.	Coquille, pierre	Coquille, pierre	Verre
Sablage		Papier de sablage	✓	✓	✓	×	✓	×	×	×
		Bandes de sablage	✓	✓	✓	✓	✓	✓	✓	×
		Roues à lamelle	✓ (L)	✓ (L)	×	×	×	×	×	×
Taillage		Roue diamantée	×	×	×	×	×	✓	✓	✓
		Meules de ponçage en verre d'acier	×	×	×	✓	✓	×	×	×
		Meules de ponçage	×	×	×	✓	✓	×	×	×

	Photo	Description	Bouchon	Bois	Plastique	Acier	Aluminium, cuivre, etc.	Coquille, pierre	Coquille, pierre	Verre
Ponçage/ Aiguisage		Oxyde d'aluminium Cylindres broyeurs/ carbure de silicium Cylindres broyeurs	×	×	✓	✓	✓	✓	✓	×
		Carbure de silicium Cylindres de broyeurs avec manche	×	×	✓	✓	✓	✓	✓	×
		Oxyde d'aluminium Cylindres de broyeurs avec manche	×	×	✓	✓	✓	✓	✓	×
		Roue émeri en caoutchouc	×	×	×	✓	✓	×	×	✓
		Broyeur en caoutchouc avec manche	×	×	×	✓	✓	×	×	✓
Gravure		Aiguille broyeur diamantée	✓	✓	✓	✓	✓	✓	✓	✓
		Trancheur HSS	✓	✓	✓	×	×	×	×	×
Perçage		Perceuse HSS	✓	✓	✓	×	×	×	×	×

	Photo	Description	Bouchon	Bois	Plastique	Acier	Aluminium, cuivre, etc.	Coquille, pierre	Coquille, pierre	Verre
Nettoyage/ Égrisage		Brosses à fils	✓ (L)	✓ (L)	✓ (L)	✓ (L)	✓ (L)	✓ (L)	✓ (L)	✓ (L)
		Brosses en acier inoxydable	✓ (L)	✓ (L)	✓ (L)	✓ (L)	✓ (L)	✓ (L)	✓ (L)	✓ (L)
		Brosse en cuivre	✓ (L)	✓ (L)	✓ (L)	✓ (L)	✓ (L)	✓ (L)	✓ (L)	✓ (L)
		Roue de feutre pointée/ Roues de feutre/ Roues de tissu	✓ (L)	✓ (L)	✓ (L)	✓ (L)	✓ (L)	✓ (L)	✓ (L)	✓ (L)
		Polissage de laine avec manche	✓	✓	✓	✓	✓	✓	✓	✓
		Agent de polissage	Utiliser avec une roue de feutre pointée/roues de feutre/roue de tissu							

Accessoires		Collets	Convenables pour les accessoires de taille 1/8, 3/32, 1/16
		Clé	Réparer les attachements
		Pierre à aiguiser	Ajuster à la concentricité des cylindres de broyeurs pour les maintenir en bonne condition
		Mandrin pour la meule de tronçonnage	Pour lier la roue émeri en caoutchouc/papier de sablage/roue diamentée/meule de tronçonnage/cylindres de broyeurs
		Rouleau à poncer	Utiliser pour monter les manchons de sablage

SEGURIDAD DEL PRODUCTO

ADVERTENCIA:El polvo originado por la utilización de herramientas motorizadas contiene químicos que, según el Estado de California, causan cáncer, defectos congénitos y otros daños reproductivos.Algunos ejemplos de esos productos químicos son:
• El plomo de las pinturas a base de plomo;
• La sílice cristalina de los ladrillos, del cemento y de otros productos de albañilería;
• El arsénico y el cromo de la madera tratada químicamente.
El riesgo que se corre a causa del contacto con esos productos varía según la frecuencia con que usted realice este tipo de trabajos.Con el fin de reducir su exposición a esas substancias químicas: trabaje en un área bien ventilada; utilice un equipo de seguridad adecuado, tal como una máscara contra el polvo especialmente diseñada para filtrar partículas microscópicas.

ADVERTENCIA:Este producto puede exponerlo a sustancias químicas, como plomo y di (2-etilhexilo) ftalato (DEHP), que el estado de California reconoce como causantes de cáncer y defectos de nacimiento u otros daños reproductivos. Para más información visite www.P65Warnings.ca.gov.

ADVERTENCIAS DE SEGURIDAD GENERALES PARA LA HERRAMIENTA MOTORIZADA

¡ADVERTENCIA!Lea y comprenda todas las instrucciones. *El no seguir todas las instrucciones a continuación puede ocasionar descargas eléctricas, incendios y/o heridas graves.*

Conserve todas las advertencias e instrucciones para consulta futura.
El término "herramienta eléctrica" que figura en todas las advertencias que aparecen a continuación hace referencia a la herramienta que funciona con la red de suministro eléctrico (con cable) o a la herramienta eléctrica accionada a baterías (sin cable).

1. ÁREA DE TRABAJO
a) Mantenga su lugar de trabajo limpio y bien iluminado. *Bancos de trabajo desordenados y lugares oscuros invitan a los accidentes.*
b) No utilice herramientas eléctricas en atmósferas explosivas, como por ejemplo en presencia de líquidos, inflamables, gases o polvo. *Las herramientas eléctricas crean chispas que pueden encender el polvo o los vapores.*
c) Mantenga a los espectadores, niños y visitantes a una distancia prudente cuando esté utilizando una herramienta eléctrica. *Las distracciones pueden hacerle perder el control.*

2. SEGURIDAD ELÉCTRICA
a) Los enchufes de las herramientas eléctricas deben coincidir con el tomacorriente.No modifique de algún modo el enchufe. *No utilice enchufes adaptadores con herramientas eléctricas conectadas a tierra.Si no se modifican los*

enchufes y se utilizan los tomacorrientes adecuados, se reducirá el riesgo de una descarga eléctrica.

b) **Evite el contacto del cuerpo con las superficies conectadas a tierra tales como tuberías, radiadores, estufas de cocina y refrigeradores.** *Existe mayor riesgo de que se produzcan descargas eléctricas si su cuerpo está conectado a tierra.*

c) **No exponga las herramientas eléctricas a la lluvia ni a los ambientes húmedos.** *La entrada de agua en una herramienta eléctrica aumenta el riesgo de que se produzcan descargas eléctricas.*

d) **No abuse del cable.Nunca use el cable para transportar las herramientas ni para sacar el enchufe de un tomacorriente. Mantenga el cable alejado del calor, el aceite, los bordes afilados o las piezas móviles.** *Los cables dañados aumentan el riesgo de que se produzcan descargas eléctricas.*

e) **Cuando opere una herramienta eléctrica en exteriores, use un cable de extensión adecuado para uso en exteriores.** *El uso de un cable adecuado para uso en exteriores reduce el riesgo de descargas eléctricas.*

f) **Si operar una herramienta eléctrica en un lugar húmedo es inevitable, use un elemento protegido del dispositivo de corriente residual (RCD).** *El uso de un RCD reduce el riesgo de descargas eléctricas.*

3. SEGURIDAD PERSONAL

a) **Manténgase alerta, fíjese en lo que está haciendo y use el sentido común cuando utilice una herramienta eléctrica. No use la herramienta cuando esté cansado o se encuentre bajo la influencia de drogas, alcohol o medicamentos.** *Un momento de distracción al utilizar herramientas eléctricas puede dar lugar a lesiones personales graves.*

b) **Utilice equipo de seguridad.Use siempre protección ocular.** *La utilización del equipo de seguridad como mascara antipolvo, zapatos de seguridad antideslizantaes, casco o protección auditiva para condiciones adecuadas reducirá el riego de lesiones personales.*

c) **Evite el arranque accidental.Asegúrese de que el interruptor esté en la posición de trabado o de apagado antes de instalar el paquete de baterías.** *Transportar herramientas con el dedo en el interruptor o instalar el paquete de batería cuando el interruptor está encendido invitan a los accidentes.*

d) **Retire las llaves o claves de ajuste antes de encender la herramienta.** *Una llave o clave de ajuste dejada en una parte giratoria de la herramienta puede causar una lesión personal.*

e) **No intente alcanzar demasiado lejos.Mantenga un apoyo de los pies y un equilibrio adecuados en todo momento.** *El apoyo de los pies y el equilibrio adecuados permiten un mejor control de la herramienta en situaciones inesperadas.*

f) **Vístase apropiadamente. No se ponga ropa holgada ni joyas.Mantenga su cabello, ropa y guantes alejados de las piezas móviles.** *La ropa holgada, las joyas o el pelo largo pueden quedar atrapados en las piezas móviles.*

g) **Si se proporcionan dispositivos para la extracción y recolección de polvo, asegúrese que estos estén conectados y utilizados correctamente.** *El uso de estos dispositivos puede reducir peligros relacionados con el polvo.*

4. USO Y CUIDADO DE LA HERRAMIENTA

a) No fuerce la herramienta. Emplee la herramienta correcta para la aplicación que desea. *La herramienta correcta hará el trabajo mejor y con más seguridad a la capacidad nominal para la que está diseñada.*

b) No utilice la herramienta si el interruptor no la enciende o apaga. *Toda herramienta que no se pueda controlar con el interruptor es peligrosa y debe ser reparada.*

c) Desconecte la batería de la herramienta o ponga el interruptor en la posición de trabado o de apagado antes de hacer cualquier ajuste, cambio de accesorios o guardar la herramienta. *Estas medidas de seguridad preventivas reducen el riesgo de encender la herramienta accidentalmente.*

d) Guarde las herramientas que no esté usando fuera del alcance de los niños y otras personas no capacitadas. *Las herramientas son peligrosas en las manos de los usuarios no capacitados.*

e) Mantenga las herramientas con cuidado. Compruebe la desalineación o el atasco de las piezas móviles, la ruptura de piezas y cualquier otra situación que pueda afectar el funcionamiento de las herramientas.Si la herramienta está dañada, hágala arreglar antes de usarla. *Muchos accidentes son causados por herramientas mantenidas deficientemente.*

f) Conserve las herramientas de corte afiladas y limpias. *Las herramientas mantenidas adecuadamente, con bordes de corte afilados, tienen menos probabilidades de atascarse y son más fáciles de controlar.*

g) Utilice la herramienta eléctrica, accesorios, brocas de la herramienta, etc. de acuerdo con estas instrucciones y de la manera adecuada para el tipo de herramienta eléctrica, teniendo en cuenta las condiciones de trabajo y el trabajo que se realizará. *La utilización de la herramienta eléctrica para operaciones diferentes de aquellas para las que se encuentra diseñada podría dar lugar a una situación peligrosa.*

5. UTILIZACIÓN Y CUIDADO DE LA HERRAMIENTA ACCIONADA A BATERÍAS

a) Una herramienta accionada a baterías que tenga baterías integradas o un paquete de baterías separado se debe recargar solamente con el cargador especificado para la batería. *Un cargador que puede ser adecuado para un tipo de batería puede crear un peligro de incendio cuando se usa con otra batería.*

b) Utilice la herramienta accionada a baterías solamente con el paquete de baterías designado específicamente. *El uso de cualquier otra batería puede crear un peligro de incendio.*

c) Cuando el paquete de baterias no se usa, manténgalo alejado de otros objetos metálicos como: sujetapapeles, monedas, clavos, tornillos u otros pequeños objetos de metal capaces de hacer una conexión entre los terminales. *El cortocircuito de los terminales de una batería puede causar chispas, quemaduras o incendio.*

d) Bajo condiciones abusivas, la batería puede expulsar líquido; evite el contacto. Si ocurre un contacto accidental, enjuagar con agua. Si el líquido entra en contacto con los ojos, busque ayuda médica. *El líquido expulsado por la batería*

puede causar irritación o quemaduras.

6. REPARACIÓN

a) La herramienta debe ser reparada por una persona calificada de servicio técnico y se deben utilizar partes de reemplazo idénticas. *Esto asegurará el mantenimiento de la seguridad de la herramienta eléctrica.*

INSTRUCCIONES DE SEGURIDAD PARA TODAS LAS OPERACIONES

Advertencias de seguridad comunes para operaciones de amoladura,lijado, cepillado metálico, pulido, talla o corte abrasivo:

a) Esta herramienta eléctrica ha sido diseñada para funcionar como amoladora, lijado, cepillado metálico, pulido, talla o herramienta de corte. Lea todas las advertencias de seguridad, instrucciones, ilustraciones y especificaciones incluidas con esta herramienta motorizada. No seguir todas las instrucciones que aparecen en este documento podría causar una descarga eléctrica, incendio o lesión grave.

b) No utilice accesorios que no estén diseñados específicamente y recomendados por el fabricante de la herramienta motorizada. El hecho de que se pueda colocar el accesorio en la herramienta motorizada no garantiza un funcionamiento seguro.

c) La VELOCIDAD NOMINAL de los accesorios debe ser al menos igual a la configuración de velocidad de funcionamiento marcada en la herramienta eléctrica. Los accesorios que funcionan más rápido que su VELOCIDAD NOMINAL pueden romperse y volar en pedazos.

d) El diámetro externo y el espesor del accesorio deberán estar dentro de la clasificación de capacidad de la herramienta motorizada. No es posible controlar de forma correcta los accesorios del tamaño incorrecto.

e) El agujero del eje de los discos, de los tambores de lija o de cualquier otro accesorio debe entrar correctamente en el eje o manguito de la herramienta eléctrica. *Los accesorios que no corresponden a la pieza de soporte de la herramienta eléctrica se saldrán de equilibrio, vibrarán excesivamente y pueden provocar la pérdida de control.*

f) Los discos montados en mandriles, los tambores de lija, los cortadores u otros accesorios deben insertarse completamente en el manguito o portabrocas. *Si el mandril no se sostiene lo suficiente y/o el saliente del disco es demasiado largo, el disco montado puede aflojarse y expulsarse a alta velocidad.*

g) No utilice un accesorio dañado. Antes de cada utilización, inspeccione los accesorios tales como ruedas abrasivas para comprobar si existen astillas o fisuras, almohadillas de respaldo para comprobar si existen fisuras, desprendimientos o desgaste excesivo, cepillos de alambre para comprobar si existen alambres sueltos o dañados, etcétera. Si se cae la herramienta o un accesorio, inspeccione si existen daños o instale un accesorio sin daños.Luego de inspeccionar e instalar un accesorio, colóquese usted y las otras personas que estén alrededor lejos del plano del accesorio de rotación y utilice la herramienta motorizada en la velocidad máxima sin carga durante un minuto.

Generalmente, los accesorios dañados se desprenden durante este tiempo de prueba.

h) **Utilice un equipo de protección personal.En función de la aplicación, utilice un protector facial, guantes de seguridad o anteojos de seguridad. Según sea apropiado, utilice una máscara antipolvo, protectores auditivos, guantes y un delante capaz de detener a los fragmentos abrasivos pequeños o fragmentos de piezas de trabajo.** La máscara antipolvo o la máscara respiratoria debe filtrar las partículas generadas por las operaciones.La exposición prolongada a sonidos de alta intensidad puede causar una pérdida de la audición.

i) **Mantenga a las personas que están alrededor a una distancia segura del área de trabajo.Cualquier persona que ingrese en el área de trabajo deberá utilizar el equipo de protección personal.** Los fragmentos de las piezas de trabajo o de los accesorios dañados podrían expulsarse desde la herramienta motorizada y causar una lesión más allá del área cercana a la operación.

j) **Sostenga la herramienta motorizada desde las superficies de empuñadora aisladas sólo, cuando se realiza una operación en la cual el accesorio de corte podría entrar en contacto con un cable oculto o con el propio cable de la herramienta motorizada.** El contacto del accesorio de corte con un hilo "conductor" podría hacer que las partes metálicas expuestas actúen como conductores y causen una descarga eléctrica al operador.

k) **Siempre sostenga firmemente la herramienta en su(s) mano(s) durante el arranque.** *El torque de reacción del motor, mientras se acelera hasta la velocidad máxima, puede provocar que la herramienta gire.*

l) **Use mordazas para sujetar la pieza de trabajo siempre que sea práctico. Nunca sostenga una pieza de trabajo pequeña en una mano y la herramienta en la otra mientras la use.** *Sujetar una pieza de trabajo pequeña en un tornillo de banco le permite usar su(s) mano(s) para controlar la herramienta. Los materiales redondeados como varillas para tarugos, tubos o tuberías tienen tendencia a rodar mientras se cortan, y pueden provocar que la broca se trabe o salte hacia usted.*

m) **Coloque el cable alejado del accesorio de giro.** *Si pierde el control, el cable puede cortarse o atascarse y su mano o brazo pueden ser arrastrados hacia el accesorio de corte.*

n) **Nunca apoye la herramienta motorizada hasta que el accesorio no se haya detenido por completo.** El accesorio giratorio podría entrar en contacto con la superficie y causar una pérdida de control de la herramienta motorizada.

o) **Después de cambiar las brocas o hacer cualquier ajuste, asegúrese de que la tuerca del manguito, el portabrocas o cualquier otro dispositivo de ajuste estén apretados firmemente.** *Los dispositivos con ajuste flojo pueden desplazarse inesperadamente, provocar la pérdida del control, y los componentes giratorios sueltos serán arrojados violentamente.*

p) **No encienda la herramienta motorizada mientras la transporta a su lado.** Un contacto accidental con el accesorio giratorio podría causar un enredo en su ropa y jalar el accesorio hacia su cuerpo.

q) **Limpie periódicamente las ranuras de ventilación de la herramienta motorizada.** El ventilador del motor absorberá el polvo hacia la parte interna de la cubierta, y una acumulación excesiva de metal con polvo podría causar peligros

eléctricos.

r) No utilice la herramienta motorizada cerca de materiales inflamables. Las chipas podrían incendiar dichos materiales.

s) No utilice accesorios que requieren líquidos refrigerantes. La utilización de agua u otros líquidos refrigerantes podría causar una electrocución o descarga eléctrica.

t) *Indique que el diámetro máximo recomendado de* **discos montados, conos y tapones** *roscados no debe exceder 2" (55 mm) y que el diámetro máximo recomendado de los accesorios de lijado no debe exceder 3" (80 mm)*

OTRAS INSTRUCCIONES DE SEGURIDAD PARA TODAS LAS OPERACIONES
Repulsiones y advertencias relacionadas

Una repulsión es una reacción repentina de una rueda giratoria, almohadilla de respaldo, cepillo o de cualquier otro accesorio atorado.Este atoramiento causa un atascamiento rápido del accesorio giratorio que a su vez causa que la herramienta motorizada sin control sea forzada hacia la dirección opuesta del accesorio giratorio.
Por ejemplo, si una rueda abrasiva está atorada en la pieza de trabajo, el borde de la rueda que está ingresando en el punto de atoramiento podría atravesar la superficie del material, lo que causará una expulsión o repulsión de la rueda.La rueda podría expulsarse hacia o lejos del operador, en función del movimiento de la rueda en el momento del atoramiento.Las ruedas abrasivas también podrían desintegrarse en estas condiciones.
La repulsión es resultado de una utilización incorrecta de la herramienta motorizada o de procedimientos o condiciones de funcionamiento incorrectas.Se pueden evitar estas situaciones tomando las precauciones adecuadas que se describen a continuación.

a) Mantenga una empuñadura firme de la herramienta motorizada y coloque el cuerpo y brazo para resistir las fuerzas de las repulsiones. El operador puede controlar las reacciones de torque y las fuerzas de repulsión si se toman las precauciones correctas.

b) Tenga especial cuidado cuando trabaje con esquinas, bordes filosos, etc. Evite que el accesorio rebote y se enganche. *Las esquinas, los bordes filosos o los rebotes tienen una tendencia a enganchar el accesorio giratorio y provocar retroceso o la pérdida del control.*

c) No fije una hoja de sierra dentada. *Esas hojas provocan retrocesos frecuentes y pérdida del control.*

d) Siempre avance la broca en el material en la misma dirección en que sale el borde cortante del material (que es la misma dirección en la que se arrojan las virutas). *Avanzar la herramienta en la dirección incorrecta provoca que el borde cortante de la broca se salga del trabajo y tire de la herramienta en la dirección de este avance.*

e) Cuando use limas giratorias, discos de corte, cortadores de alta velocidad o cortadores de carburo de tungsteno, tenga siempre la pieza sujeta firmemente. *Estos discos se agarran si se inclinan ligeramente en la ranura y pueden retroceder bruscamente. Cuando un disco de corte se agarra, comúnmente el propio disco se rompe. Cuando una lima giratoria, cortador de alta velocidad o un cortador de carburo de tungsteno se agarra, puede saltar de la ranura y usted podría perder el control de la*

herramient a.

INSTRUCCIONES DE SEGURIDAD ADICIONALES PARA OPERACIONES DE AMOLADURA Y CORTE

Advertencias de seguridad específicas para las operaciones de afilado y corte abrasivo:

a) **Use solamente los tipos de discos recomendados para su herramienta eléctrica y solo para las aplicaciones recomendadas. Por ejemplo: no desbaste con el lado de un disco de corte.** *Los discos de corte abrasivos están destinados para el desbaste periférico, las fuerza laterales aplicadas a estos discos pueden provocar que se hagan añicos.*

b) **Para los conos y tapones abrasivos roscados use solamente mandriles de discos sin daños con una pestaña de soporte ininterrumpida que sean del tamaño y longitud correctos.** Los mandriles apropiados reducirán la posibilidad de rotura.

c) **No "atore" la rueda de corte ni aplique presión excesiva.No intente realizar un corte de profundidad excesiva. Al forzar en exceso la rueda, se aumenta la carga y la posibilidad de que la rueda se atasque o tuerza durante el corte.** Además, podría ocurrir una repulsión o daño de la rueda.

d) **No coloque el cuerpo alineado con ni detrás de la rueda giratoria.** Cuando la rueda, en el momento de la operación, se mueve alejada del cuerpo, la posible repulsión podría impulsar la rueda giratoria y la herramienta motorizada directamente hacia usted.

e) **Cuando el disco queda apretado, enganchado o cuando interrumpe un corte por cualquier motivo, apague la herramienta y manténgala inmóvil hasta que el disco se detenga completamente. Nunca trate de retirar del corte el disco de corte mientras esté en movimiento, de lo contrario puede producirse un retroceso brusco.** *Investigue y realice las acciones correctivas necesarias para eliminar el motivo del aprisionamiento o enganche del disco.*

f) **No vuelva a iniciar la operación de corte sobre la pieza de trabajo. Espere a que la rueda alcance su velocidad máxima y luego vuelva a ingresar en el corte de forma cuidadosa.** La pueda podría atascarse, elevarse o causar una repulsión si se vuelve a iniciar la operación de corte con la herramienta motorizada sobre la pieza de trabajo.

g) **Coloque apoyos en los paneles o en cualquier pieza de trabajo de gran tamaño para minimizar el riesgo de un atoramiento de la rueda o de una repulsión.** Las piezas de trabajo grandes tienden a doblarse bajo su propio peso. Se deberán colocar apoyos debajo de la pieza de trabajo cerca de la línea de corte y cerca del borde de la pieza de trabajo en ambos lados de la rueda.

h) **Tenga sumo cuidado al realizar un "corte de cavidad" en las paredes existentes o en otras áreas ciegas.** La rueda que sobresale podría cortar tuberías de agua o gas, cables eléctricos u objetos que podrían causar una repulsión.

INSTRUCCIONES ADICIONALES DE SEGURIDAD PARA OPERACIONES CON CEPILLOS DE ALAMBRE

Advertencias de seguridad específicas para operaciones con cepillos de alambre:

a) **Tenga presente que las cerdas de alambre se arrojan por el cepillo incluso durante el funcionamiento normal. No presione demasiado los alambres aplicando una carga excesiva al cepillo.** *Las cerdas de alambre pueden penetrar fácilmente la ropa ligera y/o la piel.*

b) **Deje que los cepillos giren a la velocidad de funcionamiento durante al menos un minuto antes de usarlos. Durante este tiempo nadie debe estar enfrente o en línea con el cepillo.** *Las cerdas o alambres sueltos se expulsarán durante el tiempo de arrancada.*

c) **Dirija la descarga del cepillo de alambre giratorio lejos de usted.** *Pequeñas partículas y diminutos fragmentos de alambre pueden descargarse a alta velocidad durante el uso de estos cepillos y pueden encajarse en su piel.*

ADVERTENCIAS GENERALES DE SEGURIDAD PARA LA BATERÍA

a) **No desensamble, abra o triture el paquete de batería.**

b) **No exponga el paquete de batería a calor o fuego.Evite guardar a la luz directa del sol.**

c) **No ponga en corto circuito el paquete de batería.No guarde el paquete de batería de forma aleatoria en una caja o cajón donde puedan ponerse en corto circuito entre sí o ponerse en corto circuito por otros objetos metálicos.**Cuando el paquete de batería no esté en uso, manténgalo alejado de otros objetos metálicos, como sujetadores de papel, monedas, llaves, clavos, tornillos u otros objetos metálicos pequeños que puedan establecer una conexión de un terminal a otro.El corto circuito de los terminales de la batería puede causar quemaduras o incendios.

d) **No retire el paquete de la batería de su empaque original hasta que se requiera para el uso.**

e) **No someta el paquete de batería a impacto mecánico.**

f) **En el caso de fuga de la batería, no permita que el líquido entre en contacto con la piel o los ojos.Si hay contacto, lave el área afectada con bastante agua y busque atención médica.**

g) **Observe las marcas positiva (+) y negativa (–) en la parte posterior de la batería y el equipo para asegurar su uso correcto.**

h) **No use ningún paquete de batería que no esté diseñado para uso con el equipo.**

i) **Mantenga el paquete de batería fuera del alcance de los niños.**

j) **Busque atención médica de inmediato si se ingiere una celda o una batería.**

k) **Siempre adquiera el paquete de batería recomendado por el fabricante del dispositivo para el equipo.**

l) **Mantenga el paquete de batería limpio y seco.**

m) **Limpie las terminales del paquete de batería con una tela seca limpia su se ensucian.**

n) **El paquete de batería se necesita cargar antes del uso.Siempre use el cargador**

correcto y consulte las instrucciones del fabricante o el manual del equipo para saber las instrucciones correctas de carga.

o) **No deje el paquete de batería en carga prolongada cuando no esté en uso.**

p) **Después de periodos prolongados de almacenamiento, puede ser necesario cargar y descargar el paquete de batería varias veces para obtener el desempeño máximo.**

q) **El paquete de batería proporciona su mejor desempeño cuando se opera en temperatura ambiente normal** (20 °C ± 5 °C)/ (68°F ± 9°F)**.**

r) **Cuando deseche los paquetes de batería, mantenga los paquetes de batería de diferentes sistemas electromecánicos separados entre sí.**

s) **Recargue únicamente con el cargador especificado por Worx. No use cargadores que no sean los específicamente suministrados para uso con el equipo.**Un cargador que es adecuado para un tipo de paquete de batería puede crear un riesgo de incendio cuando se usa con otro paquete de batería.

t) **Conserve la literatura el producto original para referencia futura.**

u) **Sólo use el paquete de batería en la aplicación para la que está diseñado.**

v) **Retire el paquete de batería del equipo cuando no esté en uso.**

w) **Deséchelo adecuadamente.**

SÍMBOLOS

	Para reducir el riesgo de lesiones, el usuario deberá leer el manual de instrucciones
	Advertencia
	Use lentes de seguridad
	Use protección auditiva
	Use máscara contra el polvo
	Use siempre unos guantes de protección
	No arrojar al fuego

	Las baterías pueden entrar al ciclo de agua si se desechan incorrectamente, lo que puede ser peligroso para el ecosistema.No deseche las baterías de desperdicio como desperdicio municipal sin clasificar
 Li-Ion	Batería de iones de litio, La batería deberá reciclarse.



call2recycle®

POSITEC Inc. ha establecido una asociación con la empresa RBRC para el reciclaje de todas las baterías Positec que posean el sello RBRC-call2recycle.Para contribuir con la protección del medio ambiente, no deseche las baterías como residuos normales. Después de que haya finalizado el ciclo de vida útil de la batería, comuníquese al 1-800-822-8837 para acceder al servicio gratuito

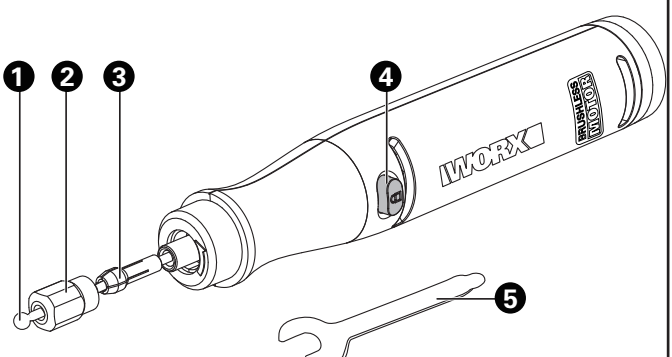
1
2
3
4
5
WORX
BRUSHLESS
MOTOR

LISTA DE PARTES

1.	**BROCA DE TALLADO**
2.	**PORTABROCAS**
3.	**MANGUITO**
4.	**BOTÓN DE BLOQUEO DE HUSILLO**
5.	**LLAVE**

No todos los accesorios ilustrados o descritos se incluyen junto con el producto estándar.

TECHNICAL DATA

	WX739L WX739L.X**
Voltios	20 V ⎓ Max***
Tipo de motor	Sin escobillas
Tamaño del manguito	1/8 plug. (3.2 mm)
Capacité nominale	1-1/2 plug. (38 mm)
Rosca de husillo	M7
Velocidad sin Carga	5000-35000 rpm
Peso (Herramienta descubierta)	0.29 lbs (130 g)

** X puede ser seguido por uno o dos caracteres.Todos los modelos son iguales, excepto el número de modelo y la marca registrada.El sufijo en los modelos puede ser un número del "1" al "99" o la letra inglesa "A" a "Z" o "M1" a "M9" que significa un paquete diferente o el Varios accesorios embalados en el paquete.

*** Voltaje medido sin carga de trabajo.El voltaje inicial de la batería alcanza un máximo de 20V.El voltaje nominal es 18V.

Catégorie	Modèle	Capacité
20V Hub/HubX	WA7150	Entrée: 20 V ⎓ 10 A Max. Sortie: 20 V ⎓ 10 A Max.
	WA7151	Entrée: 20 V ⎓ 10 A Max. Sortie 1: 20 V ⎓ 10 A Max. Sortie 2: 5 V ⎓ 2 A (puerto USB)

Sólo utilice los accesorios apropiados diseñados para esta herramienta. Puede encontrar información sobre los accesorios en el embalaje del producto, consultando a un distribuidor de Worx o en nuestro sitio Web: www.worx.com.

Las herramientas de la serie MakerX y el Conector/ConectorX de 20V están diseñados especialmente para trabajar juntos, así pues, no intente usarlos con ningún otro dispositivo.

INSTRUCCIONES DE USO



NOTA: Antes de usar la herramienta, lea atentamente el manual de instrucciones.

ENSAMBLE

1. Presione y mantenga presionado el botón de bloqueo del eje. Afloje primero el portabrocas para insertar el accesorio en el manguito. Use después la llave para apretar. (Vea la Fig.A1, A2, A3, A4, A5)

Para más información sobre los accesorios, por favor, revise la tabla a continuación.
NOTA: Antes de cambiar el accesorio, asegúrese de que su máquina está apagada y desconectada del Conector o la batería.

⚠ **ADVERTENCIA:** Para reducir el riesgo de daños, use solo accesorios clasificados para la configuración de la velocidad de operación de la herramienta.

2. Conectar el conector a la herramienta giratoria. (Vea la Fig. B)

⚠ **ADVERTENCIA: Antes del uso, asegúrese de que el botón de control de velocidad en el conector está en la posición "Mín". (Vea la Fig. C)**

FUNCIONAMIENTO

1. Confirme que el botón de control de velocidad está establecido en "Min". Sujete la herramienta por el agarre. Presione el interruptor de encendido/apagado en el conector para arrancar la máquina. (Vea la Fig. D)

NOTA: Comience siempre sin carga para alcanzar la máxima velocidad y luego comience a trabajar. ¡No use una presión de contacto excesiva! Una velocidad correcta y uniforme posibilita mejor rendimiento.

2. Ajuste la velocidad según sea necesario. (Vea la Fig. E)

3. Presione el interruptor de encendido/apagado en el conector para apagar después del uso
NOTA: Después del uso, presione el interruptor de encendido/apagado en el conector para apagar la máquina y desconéctela del conector. Por razones de seguridad, se recomienda ajustar el botón de control de velocidad a la posición "Mín" cuando se termine la operación.

MANTENIMIENTO

Retire el Paquete de la batería de la herramienta antes de realizar cualquier ajuste, servicio o mantenimiento.
Por favor, no desarme la máquina usted mismo, contacte un agente de servicio para el mantenimiento.
No posee piezas en su interior que puedan ser reparadas por el usuario.Nunca emplee agua o productos químicos para limpiar su herramienta.Use simplemente un paño seco.Guarde siempre su herramienta en un lugar seco.Mantenga limpias las ranuras de ventilación del motor.Mantenga todos los controles de operación libres de polvo.La observación de chispas que destellan bajo las ranuras de ventilación, indica operación normal que no dañará su herramienta.

ACCESORIOS

"L" representa baja velocidad, y se recomienda para maximizar el rendimiento y la vida útil del accesorio. (Vea la Fig. F)

	Imagen	Descripción	Corcho	Madera	Plástico	Acero	Aluminio, latón, etc.	Concha, piedra	Cerámica	Vidrio
Lijado		Papel de lija	✓	✓	✓	×	✓	×	×	×
		Bandas de lija	✓	✓	✓	✓	✓	✓	✓	×
		Disco de aletas	✓ (L)	✓ (L)	×	×	×	×	×	×
Corte		Disco de diamante	×	×	×	×	×	✓	✓	✓
		Disco de corte de fibras de vidrio	×	×	×	✓	✓	×	×	×
		Discos de corte	×	×	×	✓	✓	×	×	×

	Imagen	Descripción	Corcho	Madera	Plástico	Acero	Aluminio, latón, etc.	Concha, piedra	Cerámica	Vidrio
Desbaste/ Afilado		Óxido de aluminio Discos de desbaste/ carburo de silicio Discos de desbaste	×	×	✓	✓	✓	✓	✓	×
		Carburo de silicio Discos de desbaste con mango	×	×	✓	✓	✓	✓	✓	×
		Óxido de aluminio Discos de desbaste con mango	×	×	✓	✓	✓	✓	✓	×
		Disco de esmeril de goma	×	×	×	✓	✓	×	×	✓
		Desbastador de goma con mango	×	×	×	✓	✓	×	×	✓
Tallado/ Grabado		Aguja de desbaste de diamante	✓	✓	✓	✓	✓	✓	✓	✓
		Cortador HSS	✓	✓	✓	×	×	×	×	×
Perforación		Barreno HSS	✓	✓	✓	×	×	×	×	×

	Imagen	Descripción	Corcho	Madera	Plástico	Acero	Aluminio, latón, etc.	Concha, piedra	Cerámica	Vidrio
Limpieza/ Pulido		Cepillos de cerdas	✓ (L)	✓ (L)	✓ (L)	✓ (L)	✓ (L)	✓ (L)	✓ (L)	✓ (L)
		Cepillos de acero inoxidable	✓ (L)	✓ (L)	✓ (L)	✓ (L)	✓ (L)	✓ (L)	✓ (L)	✓ (L)
		Cepillos de latón	✓ (L)	✓ (L)	✓ (L)	✓ (L)	✓ (L)	✓ (L)	✓ (L)	✓ (L)
		Rueda de fieltro apuntado/ Ruedas de fieltro/ Rueda de paño	✓ (L)	✓ (L)	✓ (L)	✓ (L)	✓ (L)	✓ (L)	✓ (L)	✓ (L)
		Pulido de lana con mango	✓	✓	✓	✓	✓	✓	✓	✓
		Compuesto de pulido	Use con Rueda de fieltro apuntado/Ruedas de fieltro/Rueda de paño							

Accesorios		Manguitos	Adecuados para accesorios de tamaño 1/8, 3/32, 1/16
		Llave	Fijar los aditamentos
		Piedra de afilar	Ajustar la concentricidad de los discos de desbaste para mantenerlos en buen estado
		Mandril para disco de corte	Para unir Disco de esmeril de goma/Papel de lija/Disco de diamante/Discos de corte/Discos de desbaste
		Tambor de lija	Úselo para montar hojas de lija

WORX
you've got the power

www.worx.com

Copyright © 2020, Positec. All Rights Reserved.
AR01530600