INSTRUCTION SHEET

14.5-IN STAINLESS STEEL SURFACE CLEANER

HEAVY DUTY STAINLESS STEEL CONSTRUCTION

MODEL #SGY-PWA77

2800 / 4500

MIN PSI MAX PSI

FOR USE WITH

GAS & ELECTRIC

PRESSURE WASHERS

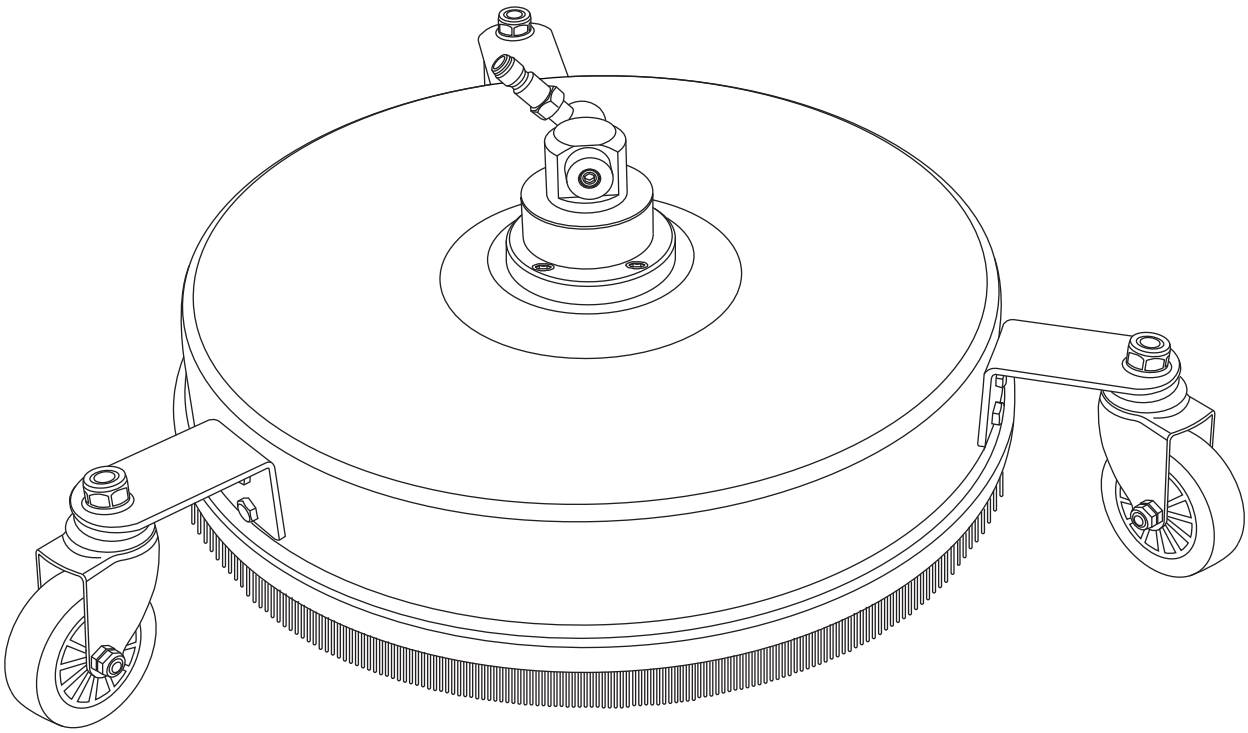

COMPATIBLE ONLY WITH PRESSURE WASHERS

Visit SurfaceMaxx.com for FAQs, how-to videos, troubleshooting, product registration, and to purchase replacement parts.

Still need assistance? Before returning to your retailer, contact our customer service department at support@surfacemaxx.com or +1 (866) 870-9930, 9 a.m. - 5 p.m., EST, Monday - Friday.

www.surfacemaxx.com

TABLE OF CONTENTS

Product Specifications 2
Safety Instructions 3
Intended Use 3
Assembly 3
Operation 4
Maintenance 4
Replacement Parts List 6
Warranty 7

PACKAGE CONTENTS

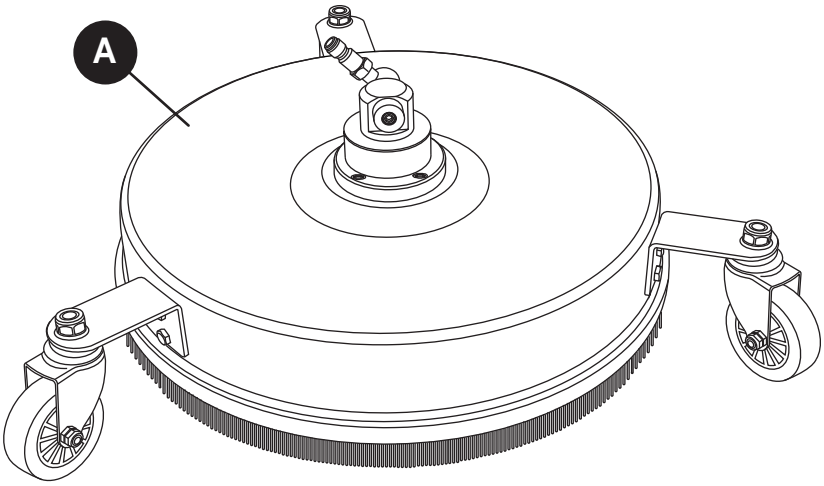

PART	DESCRIPTION	QUANTITY
A	14.5-in Stainless Steel Surface Cleaner	1

PRODUCT SPECIFICATIONS

COMPONENT	SPECIFICATIONS
Connections	**1/4 in. Quick Connect Plug**
Maximum Pressure	**4500 PSI**
Maximum Water Flow	**3.0 GPM**
Maximum Water Temperature	**212 °F/ 100 °C**
Weight	**7.5 lbs.**
Installed Spray Nozzle Orifice Size	**1.5 or 25015**

SAFETY INSTRUCTIONS

⚠ WARNING:

When using this product basic precautions should always be followed, including but not limited to the following:

1. Observe the safety instructions of your pressure washer.
2. The surface cleaner must **NOT** be used by children.
3. Only trigger the gun of the pressure washer if the surface cleaner is on the surface to be cleaned.
4. Keep all persons/animals clear of the immediate vicinity of the cleaning head.
5. To avoid serious injury, NEVER place hands near or under the surface cleaner.
6. Turn off the pressure washer and relieve the pressure when examining or changing the surface cleaner and after the completion of the cleaning operation.
7. Maximum water temperature allowed is 212 °F/ 100 °C. Follow the instructions for your pressure washer.

⚠ CAUTION:

1. The surface cleaner is **not** suited for scouring or scrubbing.
2. Do **not** run over freestanding corners.
3. Test the surface cleaner in an inconspicuous area.
4. **Not** to be used on vertical surfaces.

INTENDED USE

1. The surface cleaner can be used with electric and gas pressure washers from 2800 to 4500 psi.
2. Use on horizontal surfaces like concrete driveways, patios, sidewalks, etc.

ASSEMBLY

1. The surface cleaner comes completely assembled and ready for use. Pressure Washer Spray Gun not included.
2. Attach the surface cleaner's 1/4-in quick-connect plug into the end of the pressure washer wand (wand not included). **(See Figure 1)**
3. Connect hose to the pressure washer and start pressure washer as described in its Owner's Manual.

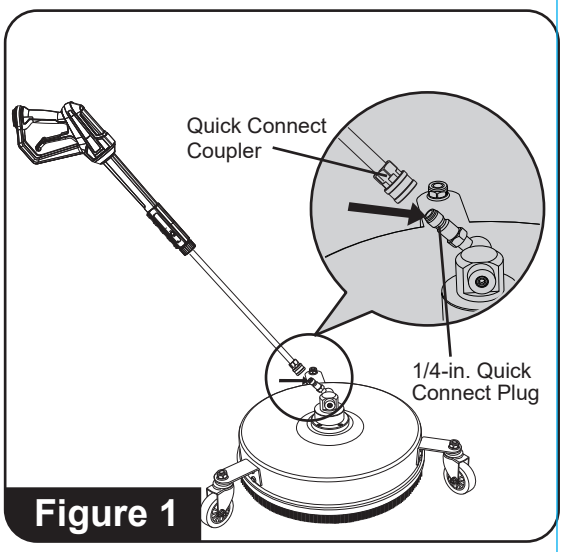

Figure 1

⚠ CAUTION:

1. Risk of injury can occur if the surface cleaner's 1/4-in. quick connect plug is not properly inserted into the quick connect coupler. Make sure you hear a "click" sound when attaching the 1/4-in. quick connect plug to the quick connect coupler.
2. Pull the surface cleaner to make sure it is seated properly before operating your unit.

OPERATION

1. Squeeze the trigger and move the surface cleaner back and forth and/or side to side to begin cleaning **(See Figure 2)**.
2. Never operate in the same area for more than 2 seconds, damage may occur.

NOTE: If striping or swirling occurs:

1. Slow your pace and try cleaning the area by going back and forth and side to side.
2. Try overlapping when cleaning by 50%.
3. Check to see if one or both of your nozzles are clogged. Follow the maintenance instructions below.

NOTE: Always squeeze the gun's trigger to release any residual pressure immediately after use. Engage the trigger lock when not in use.

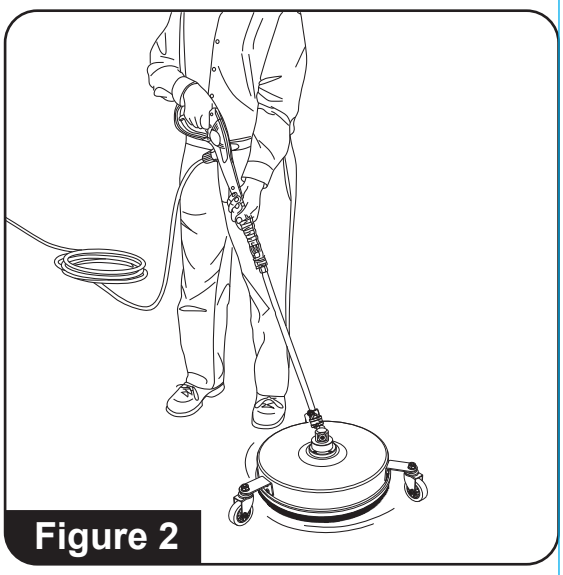

Figure 2

⚠ CAUTION:
Striking any raised obstacle while using the surface cleaner could damage the unit. If contact does occur and causes vibration when operating the surface cleaner, stop use immediately. Continuing to operate the unit could result in serious injury.

MAINTENANCE

Spray nozzles have small orifices and can clog easily. Common causes include:

- Dirt and sand pulled up through the unit/nozzles from the surface being cleaned.
- Debris from the water source — sediment, rust, or grit from the hose or water supply.
- Mineral buildup inside the nozzle if not cleaned out regularly.

A clogged or dirty nozzle will result in excessive pump pressure causing a pulsing sensation and/or excessive vibration. Use the nozzle cleaning tool if your cleaner:

- Leaves streaks or uneven cleaning marks
- Starts pulsing or vibrating
- Spins slowly or does not spin correctly
- Feels like it has lost cleaning power
- Cleans better on one side than the other

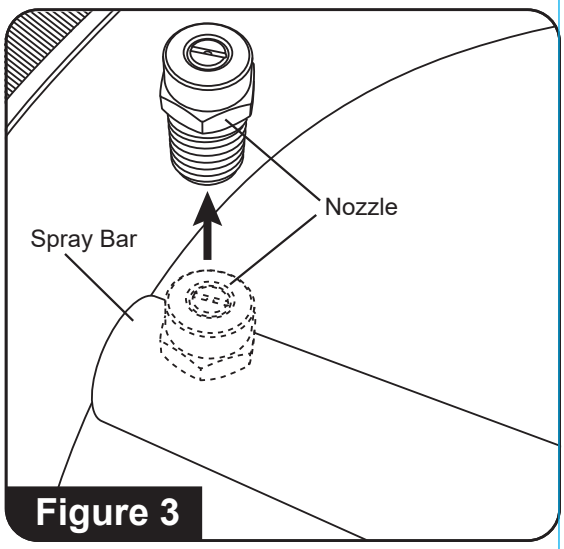

Figure 3

1. Turn off the pressure washer and turn off the water supply. Release the residual pressure by squeezing the gun's trigger.
2. Disconnect the pressure washer wand from the surface cleaner.
3. Using a 14mm wrench (not provided) remove both nozzles from the spray bar. **(See Figure 3)**
4. Inspect for Clogs: Hold the nozzle up to a light. Look through the back—you should see an oval ("football") opening. If you only see a circle, it's still clogged. **(See Figure 4)**

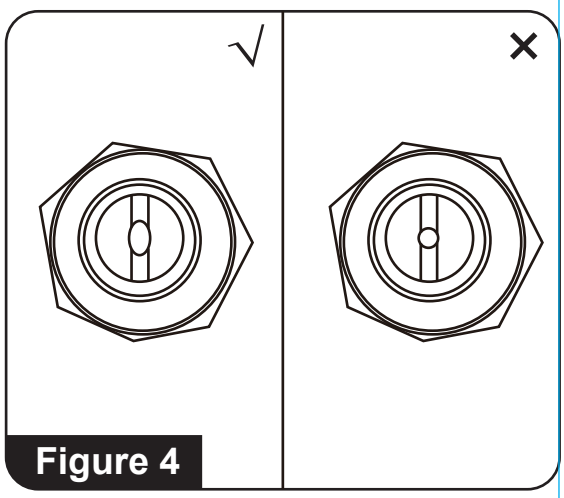

Figure 4

MAINTENANCE

5. Using the nozzle cleaning tool, free any foreign material clogging or restricting nozzle openings. **(See Figure 5)**
6. Flush debris out of the nozzle. Direct the flow of water through the nozzle backwards from the outside to the inside.
7. Attach the wand back to the surface cleaner, set the surface cleaner on a flat surface. Turn on the water (DO NOT START THE PRESSURE WASHER) and squeeze the trigger on the gun. Allow water to run through the spray bar for approximately 30 seconds.

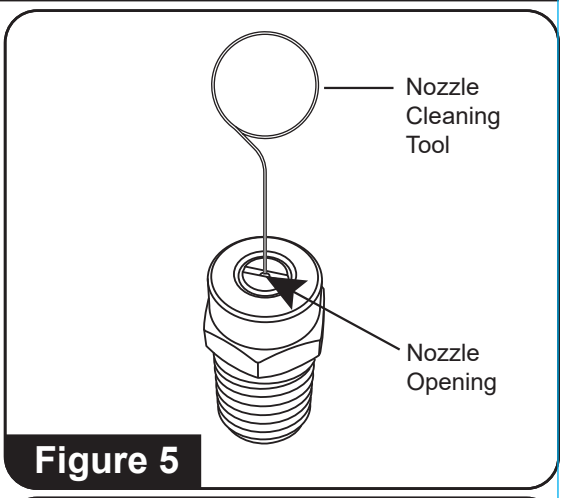

Figure 5

8. Reinstall the nozzles to the spray bar. Tighten securely. Align the nozzle opening as shown in **Figure 6**.

NOTE: Make sure the groove on the face of the nozzle is parallel to the spray bar.

NOTE: If the nozzles are not cleaned or aligned correctly the spray bar will not rotate properly and it will not clean as intended and may have a severe vibration.

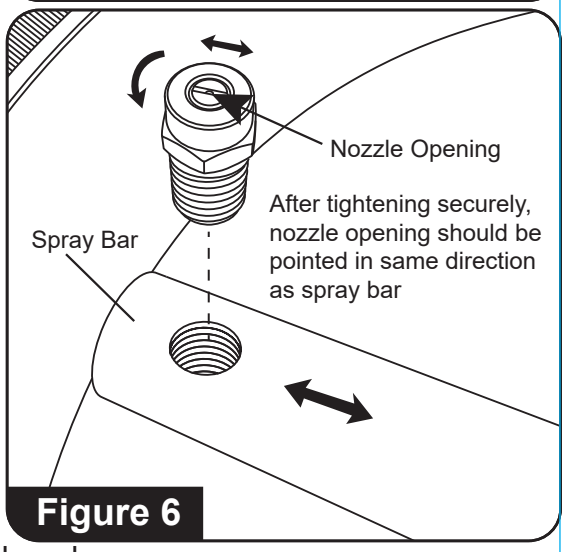

Figure 6

⚠ WARNING:
If the surface cleaner experiences severe vibration, STOP using immediately. Continuing to use the surface cleaner may damage the shroud and result in serious injury.

NOTE: If your spray pattern begins to change, it could mean that the nozzles are worn and they will need to be replaced.

NOTE: If the nozzles continue to get clogged, you may want to consider adding an in-line filter. You can contact us at +1 (866) 870-9930 or email us at Support@surfacemaxx.com for more details.

HOW TO CHANGE NOZZLES

This surface cleaner is equipped with **1.5** sized nozzles. If you want to change out the nozzles, follow the nozzle removal steps found in the “Maintenance” section of this manual.

Surface Cleaner Nozzle Sizes

Pressure Washer PSI	Pressure Washer GPM	Recommended Nozzle Size	Orifice Size
3000	2.3	25013*	1.3
3600	2.5	25013*	1.3
4000	3.0	25015*	1.5
4000	3.5	25020*	2.0
4500	4.2	25020*	2.0

***All nozzles are 25-degrees.**
Note: Pressure washer PSI and GPM can vary by manufacturer.

Scan to find your perfect nozzle size:

*Don’t forget to divide the nozzle number by 2 for surface cleaners!

REPLACEMENT PARTS LIST

PART	DESCRIPTION	QTY
1	Inlet Plug	1
2	Swivel Valve	1
3	Spring	1
4	Fixed Seal	1
5	Protection Ring	1
6	Manifold Body	1
7	Bearing	2
8	Snap Ring	1
9	Bottom Plate	1
10	Brush	1
11	Screw	4
12	Shaft	1
13	Snap Ring	1
14	O-ring	1
15	O-ring	1
16	Locking Pin	2
17	O-ring	1
18	Screw	1
19	Washer	1
20	O-ring	2
21	O-ring	2
22	Spray Bar	1
23	End Plug	2

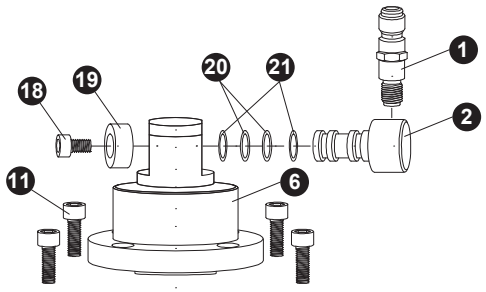

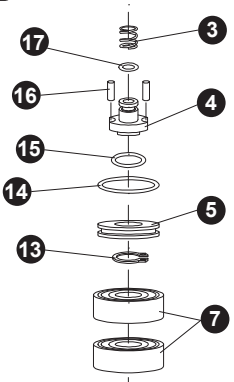

PART	DESCRIPTION	QTY
24	Nozzle	2
25	SS Shroud	1
26	Nut	8
27	Washer	16
28	Screw	8
29	Wheel Support Bracket	3
30	Nut	3
31	Wheel	3

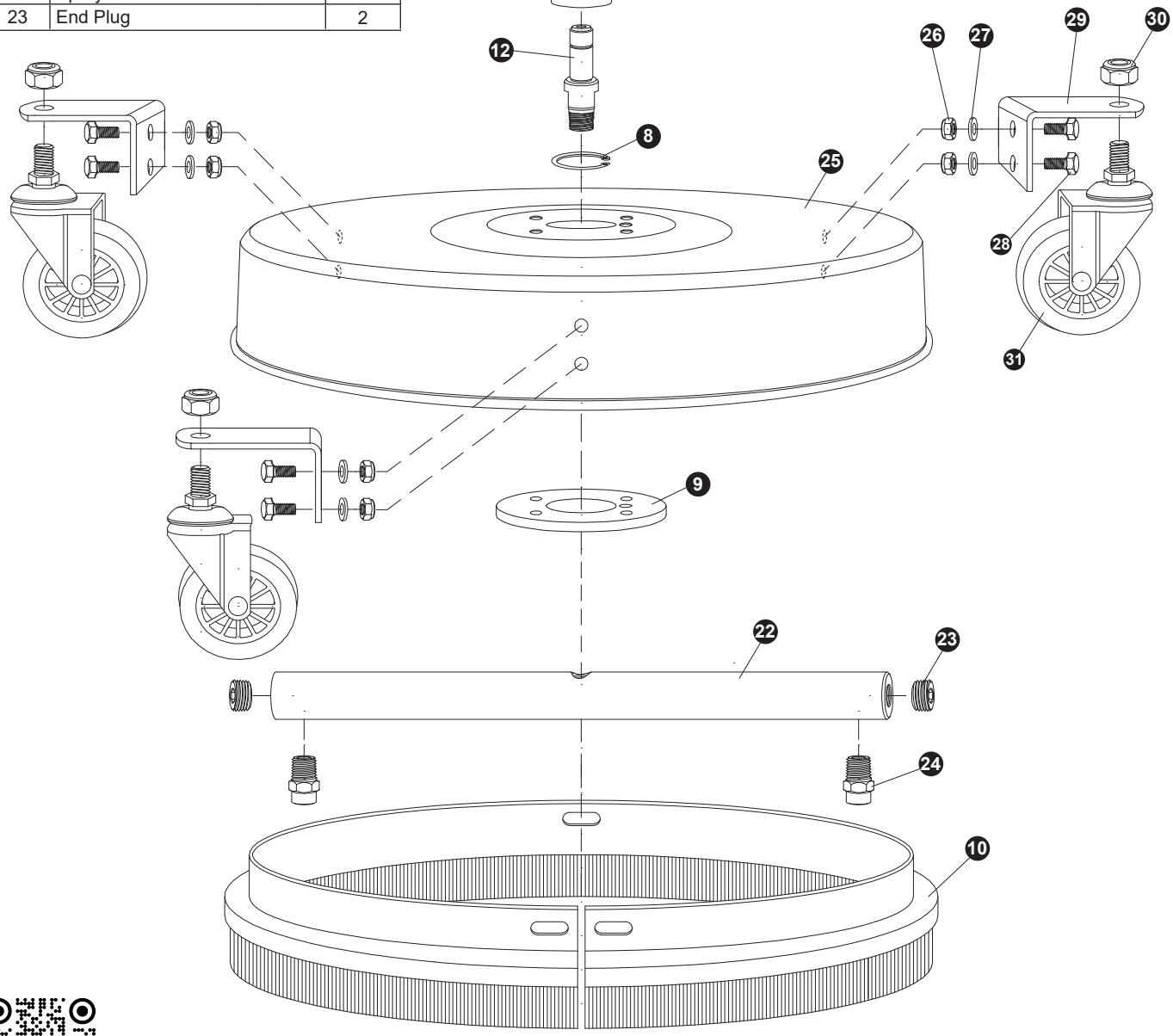

Need replacement parts?
Scan to find the exact part you need for this product

www.surfacemaxx.com

WARRANTY

TWO YEARS LIMITED WARRANTY

The manufacturer warrants this product against defects in materials and workmanship for two (2) years from date of purchase. If within this period a product is found to be defective in material or workmanship, the product must be returned with a copy of the bill of sale as proof of purchase to the manufacturer. This warranty does not cover the product becoming defective due to misuse, accidental damage, improper handing and/or installation and specifically excludes liability for direct, incidental or consequential damages. As some states do not allow exclusions or limitations on how long an implied warranty lasts, the above exclusions and limitations may not apply to you. This warranty gives you specific rights and you may also have other rights which vary from state to state. For warranty service, contact us at support@surfacemaxx.com or +1 (866) 870-9930, 9 a.m. - 5 p.m., EST, Monday - Friday.

POWER UP YOUR
WARRANTY
REGISTER YOUR PRODUCT ONLINE TO EXTEND YOUR WARRANTY FOR AN ADDITIONAL YEAR!

ACCESSORIES SOLD SEPERATELY THAT MAKE YOUR SURFACE CLEANER EVEN BETTER

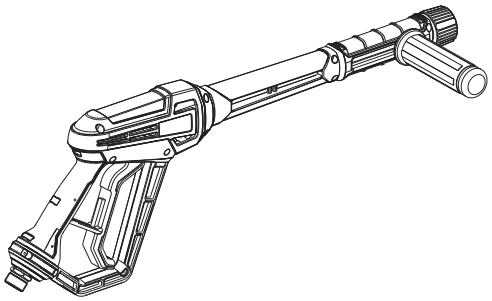

SPRAY GUN WITH ERGONOMIC SIDE GRIP FOR PRESSURE WASHERS

#SGY-PWA91

Ergonomic grips and reversible side handle for maximum comfort and control

36-IN REPLACEMENT PRESSURE WASHER WAND

#SGY-PWA89

Greater comfort that extends reach while using surface cleaners and other accessories.

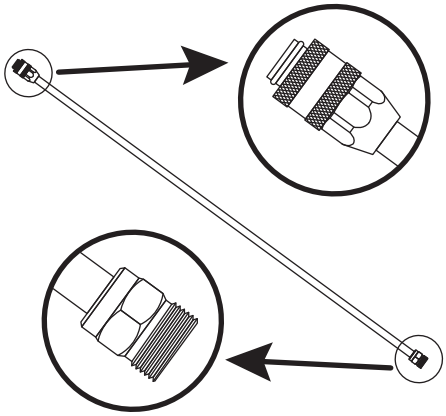

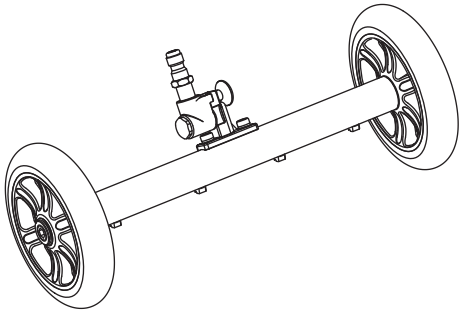

14-IN WATER BROOM & UNDERCARRIAGE CLEANER

#SGY-PWA97

Sweeps away dirt and grime with a time-saving 14-in wide cleaning path.

Visit SurfaceMaxx.com for FAQs, how-to videos, trouble shooting, product registration, and to purchase replacement parts.

www.surfacemaxx.com

HOJA DE INSTRUCCIONES

LIMPIADORA DE SUPERFICIES DE ACERO INOXIDABLE DE 36.83 CM

FABRICACIÓN DE ACERO INOXIDABLE PARA TRABAJO PESADO

MODELO #SGY-PWA77

2800 / 4500

PSI MÍN. **PSI MÁX.**

PARA USAR CON
EQUIPOS DE LAVADO CON AGUA A PRESIÓN

A GASOLINA Y ELÉCTRICOS

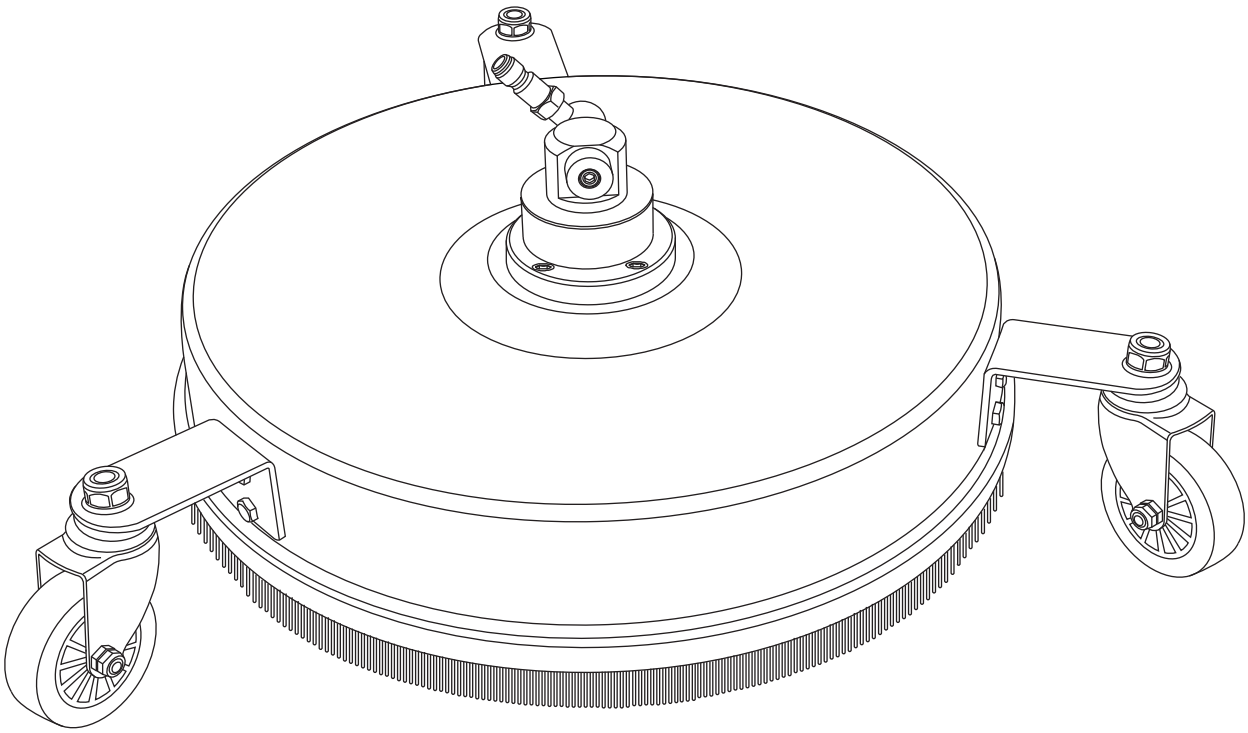

COMPATIBLE SOLO CON EQUIPOS DE LAVADO CON AGUA A PRESIÓN

Visite SurfaceMaxx.com para consultar las preguntas frecuentes, ver videos instructivos, solucionar problemas, registrar productos y comprar piezas de repuesto.

¿Aún necesita ayuda? Antes de volver a la tienda, póngase en contacto con nuestro Departamento de Servicio al Cliente al escribir a support@surfacemaxx.com o al llamar al +1 (866) 870-9930, de lunes a viernes de 9 a.m. a 5 p.m., hora estándar del Este.

www.surfacemaxx.com

ÍNDICE

Especificaciones del producto 9
Instrucciones de seguridad 10
Uso especificado 10
Ensamble 10
Funcionamiento 11
Mantenimiento 12
Lista de piezas de repuesto 13
Garantía 14

CONTENIDO DEL PAQUETE

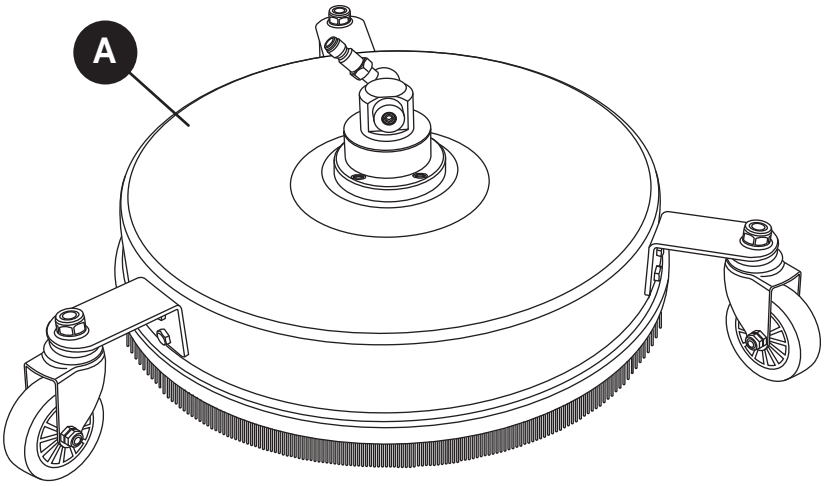

PIEZA	DESCRIPCIÓN	CANTIDAD
A	Limpiadora de superficies de acero inoxidable de 36.83 cm	1

ESPECIFICACIONES DEL PRODUCTO

COMPONENTE	ESPECIFICACIONES
Conexiones	**Enchufe de conexión rápida de 1/4 pulg.**
Presión máxima	**4500 PSI**
Flujo de agua máximo	**11.35 LPM**
Temperatura de agua máxima	**100 °C/212 °F**
Peso	**3.4 kg**
Tamaño del orificio de la boquilla de rociado instalada	**1.5 o 25015**

INSTRUCCIONES DE SEGURIDAD

⚠ ADVERTENCIA:

Cuando utilice este producto, siempre tome medidas de precaución básicas, incluidas, entre otras:

1. Tenga en cuenta las instrucciones de seguridad del equipo de lavado con agua a presión.
2. Los niños NO deben utilizar la limpiadora de superficies.
3. Solo active la pistola del equipo de lavado con agua a presión si la limpiadora de superficies está sobre la superficie que desea limpiar.
4. Mantenga los alrededores inmediatos del cabezal de limpieza libres de personas y animales.
5. Para evitar lesiones graves, NUNCA coloque las manos cerca o debajo de la limpiadora de superficies.
6. Apague el equipo de lavado con agua a presión y libere la presión cuando examine o cambie la limpiadora de superficies y luego de finalizar la operación de limpieza.
7. La temperatura máxima permitida del agua es de 100 °C/212 °F. Siga las instrucciones de su equipo de lavado con agua a presión.

⚠ PRECAUCIÓN:

1. La limpiadora de superficies no está diseñada para fregar o restregar.
2. No utilice el producto sobre esquinas independientes.
3. Pruebe la limpiadora de superficies en un área discreta.
4. No debe usarse en superficies verticales.

USO ESPECIFICADO

1. La limpiadora de superficies se puede utilizar con equipos de lavado con agua a presión eléctricos y a gasolina de 2800 psi a 4500 psi.
2. Use el equipo en superficies horizontales, como entradas de garaje de concreto, patios, senderos, etc.

ENSAMBLAJE

1. La limpiadora de superficies viene completamente ensamblada y lista para usar. La pistola rociadora del equipo de lavado con agua a presión no está incluida.
2. Conecte el enchufe de conexión rápida de 1/4 pulg. de la limpiadora de superficies al extremo de la vara del equipo de lavado con agua a presión (vara no incluida). (Consulte la figura 1)
3. Conecte la manguera al equipo de lavado con agua a presión y arránquelo como se describe en su manual del propietario.

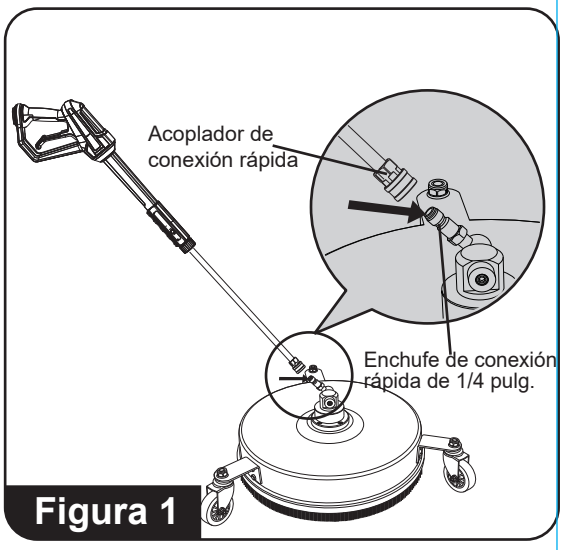

Figura 1

⚠ PRECAUCIÓN:

1. Se puede producir un riesgo de lesiones si el enchufe de conexión rápida de 1/4 pulg. de la limpiadora de superficies no está insertado correctamente en el acoplador de conexión rápida. Asegúrese de escuchar un sonido de "clic" cuando fije el enchufe de conexión rápida de 1/4 pulg. al acoplador de conexión rápida.
2. Jale la limpiadora de superficies para asegurarse de que esté bien asentada antes de operar la unidad.

FUNCIONAMIENTO

1. Apriete el gatillo y comience a limpiar moviendo la limpiadora de superficies hacia adelante y hacia atrás o de lado a lado (Consulte la Figura 2).
2. Nunca opere en la misma área por más de 2 segundos, se pueden producir daños.

NOTA: si se forman rayas o remolinos:

1. reduzca el paso e intente limpiar el área yendo hacia adelante y hacia atrás y de lado a lado.
2. Intente superponer en un 50% cuando limpie.
3. Verifique si una o ambas boquillas están obstruidas. Siga las instrucciones de mantenimiento a continuación.

NOTA: apriete siempre el gatillo de la pistola para liberar cualquier presión residual inmediatamente después del uso. Bloquee el gatillo cuando no lo use.

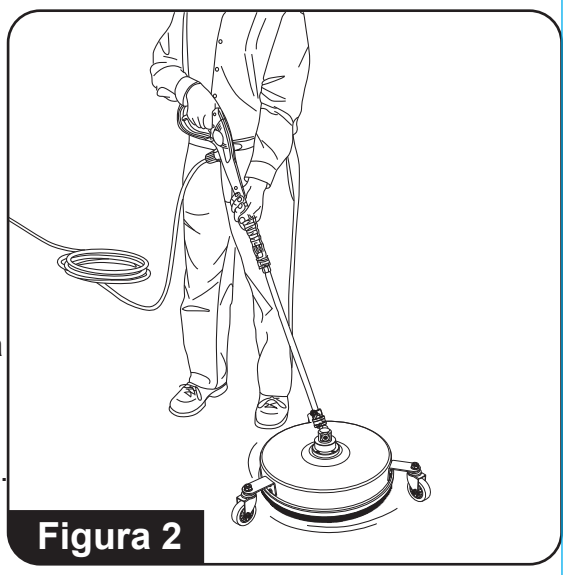
Figura 2

⚠ PRECAUCIÓN:

Golpear cualquier obstáculo levantado cuando utilice la limpiadora de superficies podría dañar la unidad. Si se produce contacto y causa vibraciones al operar la limpiadora de superficies, detenga el uso inmediatamente. Si continúa operando la unidad se podrían producir lesiones graves.

MANTENIMIENTO

Las boquillas rociadoras tienen orificios pequeños y pueden obstruirse fácilmente. Las causas comunes incluyen:

- La suciedad y la arena se introducen a través de la unidad o las boquillas desde la superficie que se está limpiando.
- Residuos procedentes de la fuente de agua: sedimentos, óxido o arenilla de la manguera o del suministro de agua.
- Acumulación de minerales en el interior de la boquilla si no se limpia con regularidad.

Una boquilla obstruida o sucia producirá una presión excesiva de la bomba, lo que causa una sensación pulsante. Utilice la herramienta de limpieza de boquillas si la limpiadora:

- Deja rayas o marcas de limpieza irregulares.
- Comienza a pulsar o vibrar.
- Gira lentamente o no gira correctamente.
- Da la sensación de que ha perdido potencia de limpieza.
- Limpia mejor por un lado que por el otro.

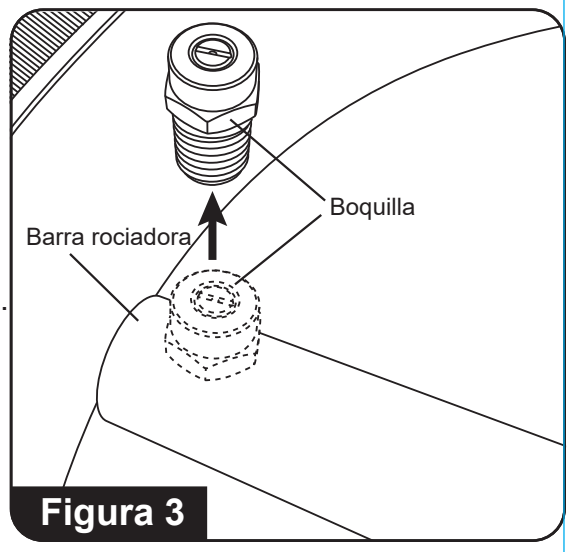

Figura 3

1. Apague el equipo de lavado con agua a presión y corte el suministro de agua. Libere la presión residual al apretar el gatillo de la pistola.
2. Desconecte la vara del equipo de lavado con agua a presión de la limpiadora de superficies.
3. Con una llave inglesa de 14 mm (no se proporciona) retire las boquillas de la barra rociadora. (Consulte la figura 3)
4. Inspeccione si hay obstrucciones: sostenga la boquilla a contraluz. Mire desde la parte de atrás: debería ver una abertura ovalada (como balón de fútbol americano). Si solo ve un círculo, todavía está obstruida. (Consulte la figura 4).

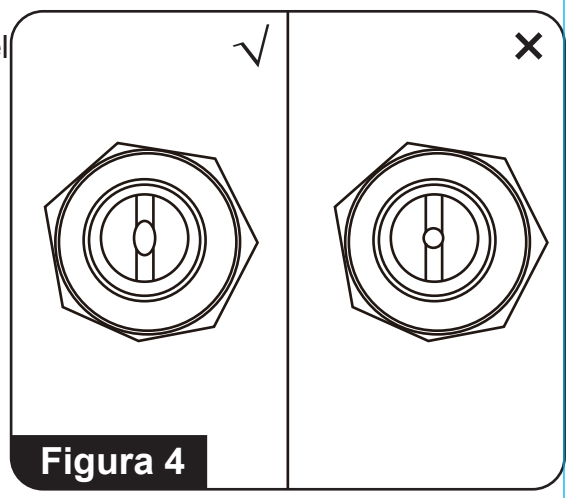

Figura 4

5. Con el accesorio de limpieza de la boquilla, libere cualquier material que obstruya o restrinja las aberturas de la boquilla. (Consulte la figura 5)
6. Lave la boquilla para eliminar los desechos. Dirija el flujo de agua a través de la boquilla al revés, desde el exterior hacia el interior.
7. Vuelva a colocar la vara en la limpiadora de superficies, coloque la limpiadora de superficies sobre una superficie plana. Abra el agua (NO INICIE EL EQUIPO DE LAVADO CON AGUA A PRESIÓN) y apriete el gatillo de la pistola. Deje que el agua corra a través de la barra rociadora durante aproximadamente 30 segundos.
8. Vuelva a instalar las boquillas de la barra rociadora. Apriete firmemente. Alinee la abertura de la boquilla, como se muestra en la Figura 6.

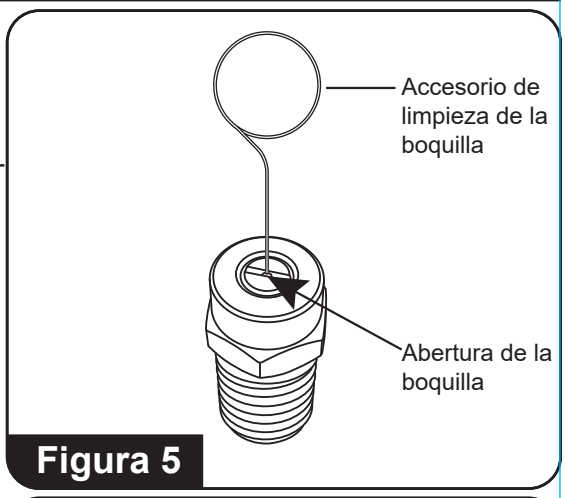

Figura 5

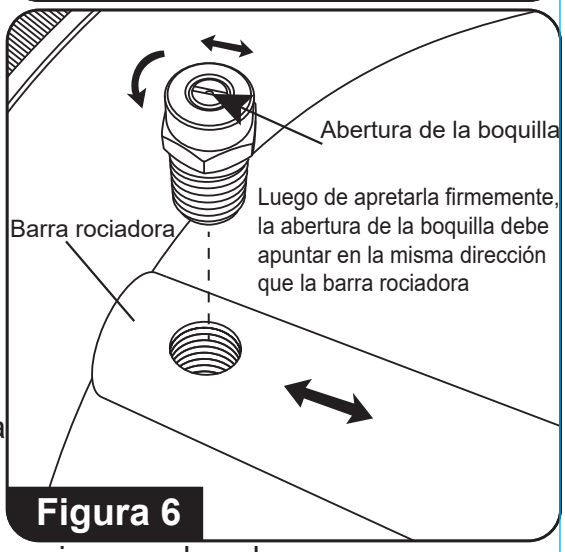

Figura 6

NOTA: asegúrese de que la ranura en la parte delantera de la boquilla esté paralela a la barra rociadora.

NOTA: si las boquillas no se limpian o alinean como corresponde, la barra rociadora no girará correctamente y no se limpiará como se esperaba, y puede presentar una vibración severa.

⚠ ADVERTENCIA:
Si la limpiadora de superficies experimenta vibraciones graves, DEJE de usarla inmediatamente. Si continúa usando la limpiadora de superficies, puede dañar la cubierta y provocar lesiones graves.

NOTA: si el diseño de rociado comienza a cambiar, podría significar que las boquillas están desgastadas y que es necesario reemplazarlas.

NOTA: si las boquillas continúan obstruyéndose, es posible que desee considerar agregar un filtro en línea. Puede llamarnos al +1 (866) 870-9930 o enviarnos un correo electrónico a Support@surfacemaxx.com para obtener más detalles.

CAMBIO DE LAS BOQUILLAS

Esta limpiadora de superficies está equipada con boquillas de tamaño 1.5. Si desea cambiar las boquillas, siga los pasos que se encuentran en la sección "Mantenimiento" de este manual.

Tamaños de boquillas para limpiadora de superficies

Equipo de lavado con agua a presión PSI	LPM del equipo de lavado con agua a presión	Tamaño de boquilla recomendado	Tamaño del orificio
3000	8.7	25013*	1.3
3600	9.46	25013*	1.3
4000	11.35	25015*	1.5
4000	13.24	25020*	2.0
4500	15.89	25020*	2.0

***Todas las boquillas son de 25 grados.**
Nota: los PSI y LPM del equipo de lavado con agua a presión pueden variar según el fabricante.

Escanee para encontrar el tamaño de boquilla perfecto:

*No olvide dividir el número de boquillas por 2 para limpiadoras de superficies.

LISTA DE PIEZAS DE REPUESTO

PIEZA	DESCRIPCIÓN	CANT.
1	Tapón de entrada	1
2	Válvula giratoria	1
3	Resorte	1
4	Sello fijo	1
5	Anillo de protección	1
6	Cuerpo del tubo múltiple	1
7	Rodamiento	2
8	Anillo sujetador	1
9	Placa inferior	1
10	Cepillo	1
11	Tornillo	4
12	Eje	1
13	Anillo sujetador	1
14	Junta tórica	1
15	Junta tórica	1
16	Pasador de fijación:	2
17	Junta tórica	1
18	Tornillo	1
19	Arandela	1
20	Junta tórica	2
21	Junta tórica	2
22	Barra rociadora	1
23	Tapón terminal	2

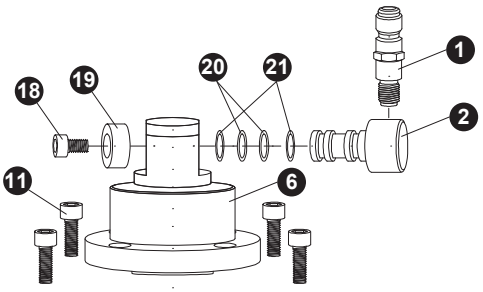

PIEZA	DESCRIPCIÓN	CANT.
24	Boquilla	2
25	Cubierta de acero inoxidable	1
26	Tuerca	8
27	Arandela	16
28	Tornillo	8
29	Soporte de la rueda	3
30	Tuerca	3
31	Rueda	3

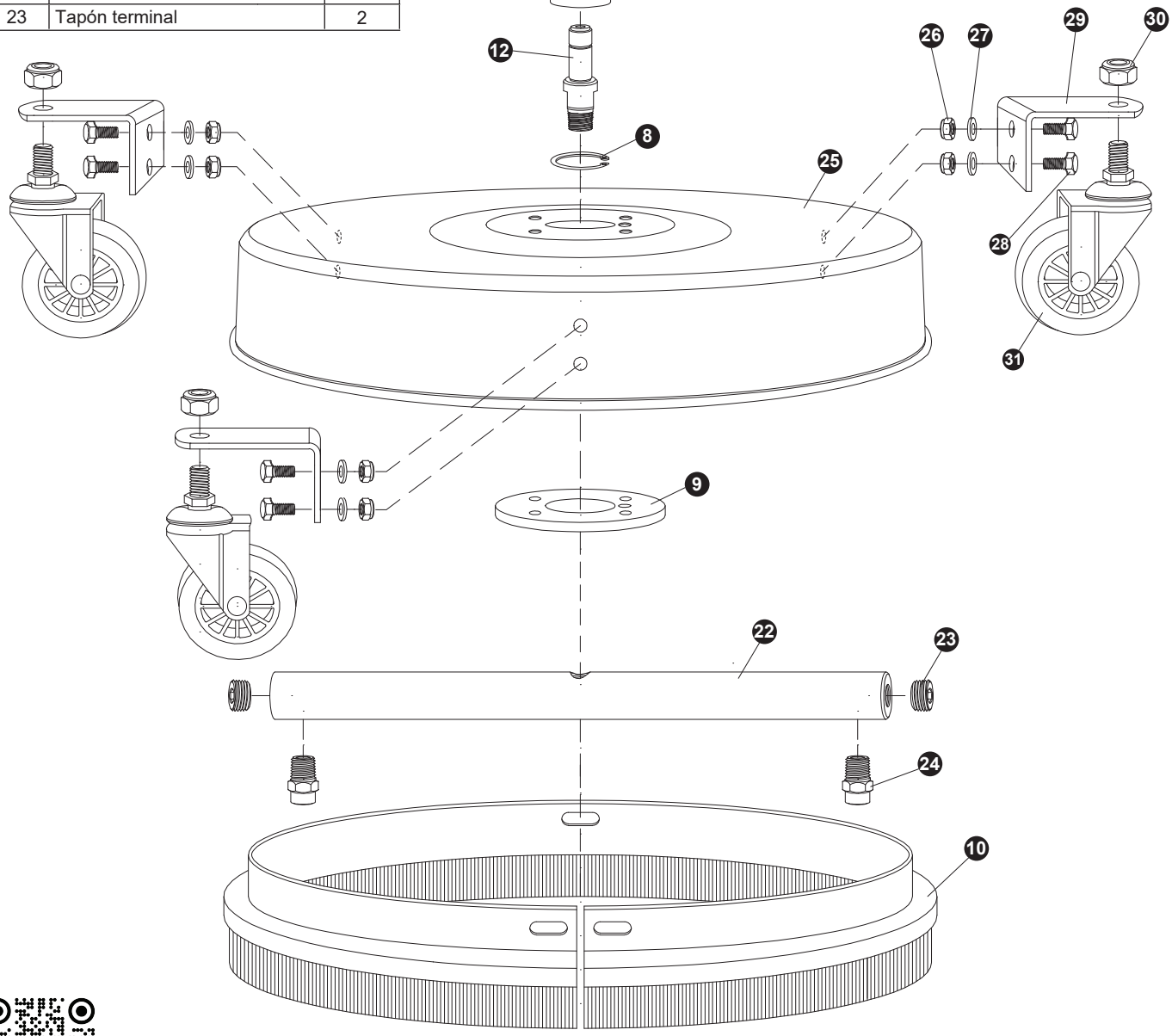

¿Necesita piezas de repuesto?
Escanee para encontrar la pieza exacta que necesita para este producto
www.surfacemaxx.com

GARANTÍA

GARANTÍA LIMITADA DE DOS AÑOS

El fabricante garantiza que este producto está libre de defectos en los materiales y la mano de obra por dos (2) años a partir de la fecha de compra. Si dentro de este período un producto presenta defectos en el material o la fabricación, se debe devolver el producto, junto con una copia del recibo de venta como comprobante de compra, al fabricante. Esta garantía no cubre productos dañados debido al mal uso, daño accidental, manipulación y/o instalación inadecuada y excluye toda responsabilidad por daños directos, accidentales o resultantes. Algunos estados no permiten exclusiones o limitaciones con respecto a cuánto dura una garantía, de modo que las exclusiones y limitaciones anteriores pueden no aplicarse a usted. Esta garantía le otorga derechos específicos, pero podría tener también otros derechos que varían según el estado. Para el servicio de garantía, póngase en contacto con nosotros al escribir a support@surfacemaxx.com o al llamar al +1 (866) 870-9930, de lunes a viernes de 9 a.m. a 5 p.m., hora estándar del Este.

Dele potencia a su
GARANTÍA
¡REGISTRE SU PRODUCTO EN LÍNEA PARA EXTENDER SU GARANTÍA POR UN AÑO ADICIONAL!

LOS ACCESORIOS QUE HACEN QUE SU LIMPIADORA DE SUPERFICIES SEA AÚN MEJOR SE VENDEN POR SEPARADO

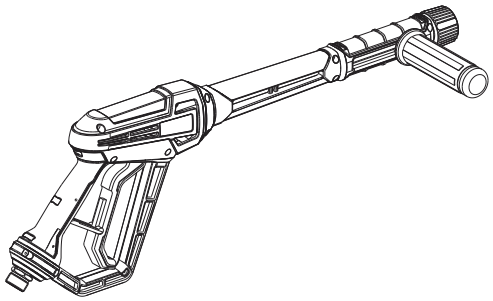

PISTOLA ROCIADORA CON AGARRE LATERAL ERGONÓMICO PARA EQUIPOS DE LAVADO CON AGUA A PRESIÓN
#SGY-PWA91
Agarres ergonómicos y mango lateral reversible para una máxima comodidad y control

VARA DE REPUESTO DE 91.44 CM PARA EQUIPO DE LAVADO CON AGUA A PRESIÓN
#SGY-PWA89
Mayor comodidad que extiende el alcance al utilizar limpiadoras de superficies y otros accesorios.

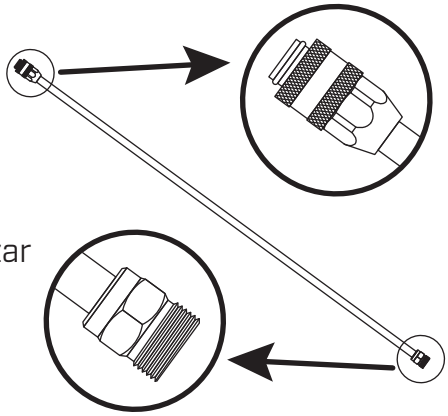

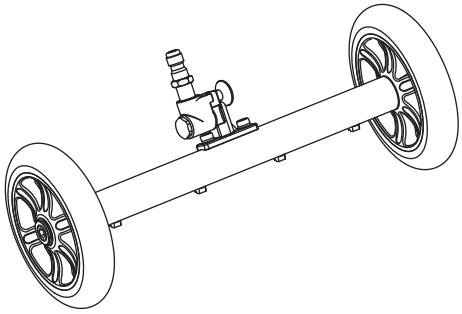

ESCOBA HIDRÁULICA DE 35.56 CM Y LIMPIADORA CON SOPORTE INFERIOR
#SGY-PWA97
Elimina la suciedad y la mugre con un recorrido de limpieza de 35.56 cm de ancho que ahorra tiempo.

Visite SurfaceMaxx.com para consultar las preguntas frecuentes, ver videos instructivos, solucionar problemas, registrar productos y comprar piezas de repuesto.

www.surfacemaxx.com