User Manual

WSnow20D

20-in. Snow Blower

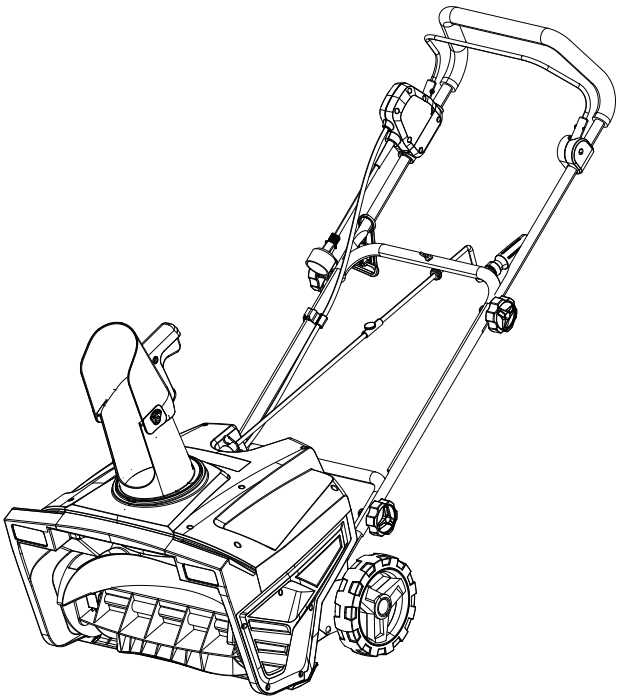

DO NOT RETURN THIS PRODUCT TO THE STORE

If you have questions or need assistance, please call customer service at 855-944-3571.

TABLE OF CONTENTS

Introduction 2-3
Safety 4-6
Electrical Safety 7-8
Components 9
Assembly 10-13
Operation 13-15
Maintenance 16
Troubleshooting 17
Service Hot Line/Company Address ..... Back Page

INTRODUCTION

⚠ WARNING Operating, servicing, and maintaining this equipment may expose you to chemicals which are known to the State of California to cause cancer and birth defects or other reproductive harm. To minimize exposure, wear gloves or wash your hands frequently when servicing this equipment. For more information go to www.P65warnings.ca.gov.

DISCLAIMERS

All information, illustrations, and specifications in this manual were in effect at the time of publishing. The illustrations used in this manual are intended as representative reference views only. We reserve the right to make any specification or design change without notice.

ALL RIGHTS RESERVED

All rights reserved. No reproduction allowed in any form without written permission from Westinghouse Outdoor Power Equipment.

⚠ DANGER Read this manual before using or performing maintenance on this product. Failure to follow the instructions and safety precautions in this manual can result in serious injury or death.

UPDATES

The latest user manual for Westinghouse products can be found under the support tab: *westinghouse.com/pages/manuals* or scan the following QR code with a smartphone camera to be directed to the link.

PRODUCT REGISTRATION

For trouble-free warranty coverage, it is important to register the Westinghouse product.

Register by:

- Going online at: *westinghouse.com/register*
- Scanning the QR code with a smartphone camera to be directed to the mobile registration link.

For Your Records

Date of Purchase: _____

Model Number: _____

Serial Number: _____

Place of Purchase: _____

IMPORTANT: Keep the purchase receipt for trouble-free warranty coverage.

INTRODUCTION

SPECIFICATIONS

AC Voltage	120V / 60 Hz, 15 Amps
No Load Speed	3000 RPM
Clearing Width	20 in. (50.8 cm)
Maximum Throwing Distance	up to 29.5 ft (8.9 m)
Maximum Snow Intake Height	10 in (25.4 cm)
Machine Weight	29.5 lbs. (13.4 kg)

NOTICE This product is designed and rated for continuous operation at ambient temperatures above 23°F (–5°C). If needed, this product can be operated in extremely cold temperatures for short periods. If the product is exposed to extreme temperatures during storage, it should be brought back within the optimal temperature range before operation.

NOTICE Thank you for choosing Westinghouse! PLEASE READ BEFORE RETURNING THIS PRODUCT FOR ANY REASON.

If you have a question or experience a problem with your Westinghouse purchase, call us at 1-855-944-3571 to speak with an agent.

SAVE THIS MANUAL FOR FUTURE REFERENCE.

HAVE QUESTIONS?
Email us at service@wpowereq.com
or call 1-855-944-3571

SAFETY

SAFETY DEFINITIONS

The words DANGER, WARNING, CAUTION, and NOTICE are used throughout this manual to highlight important information. Be sure that the meanings of this safety information are known to all who operate, perform maintenance on, or are near the tool.

This safety alert symbol appears with most safety statements. It means attention, become alert, safety is involved! Please read and abide by the message that follows the safety alerts symbol.

DANGER Indicates a hazardous situation which, if not avoided, will result in death or serious injury.

WARNING Indicates a hazardous situation which, if not avoided, could result in death or serious injury.

CAUTION Indicates a hazardous situation which, if not avoided, could result in minor or moderate injury.

NOTICE Indicates a situation which can cause damage to the unit, personal property, and/or the environment, or cause the equipment to operate improperly.

NOTE: Indicates a procedure, practice or condition that should be followed for the unit to function in the manner intended.

SAFETY SYMBOLS

Follow all safety information contained in this user manual as well as the information on the product labeling.

SYMBOL	DESCRIPTION
	Safety Alert Symbol. Indicates a potential personal injury hazard.
	Read User Manual. To reduce the risk of injury, the user must read and understand user manual before using this product.
	WARNING! Electrical shock hazard.
	Wet Conditions Alert. Do not expose plug to water or rain.
	DANGER! Cutting/dismemberment hazard. Keep Hands away from the rotating paddle. Do not use hands to unclog rotor housing. Stop motor before removing debris.
	Keep the flexible power supply cord away from the rotating paddle.
	Wear safety gloves during use to protect hands. Wear safety footwear at all times to provide protection against objects that may accidentally fall on feet.
	Keep bystanders and children a safe distance (at least 11 yd/10 m) away from the work area.
	CAUTION! Beware of stones and other foreign objects that could be thrown from the product.
	Always keep the power cable away from heat sources, oils, or sharp edges. Immediately remove plug from the mains if the cable is damaged, frayed, or entangled.
	Wear hearing and eye protection. Always wear eye protection with side shields marked to comply with ANSI Z87.1.
	WARNING! Turn the machine OFF and disconnect it from the power supply before inspecting, cleaning, changing accessories, or any other maintenance task.
	DOUBLE INSULATED. Grounding not required. When servicing, use only identical replacement parts.
STOP	The rotating part will continuously run for several seconds after you turn off the machine.

SAFETY

⚠ WARNING **READ AND UNDERSTAND ALL INSTRUCTIONS.** Failure to follow all instructions listed below and on the machine may result in electric shock, fire, and/or serious personal injury.

- Know the snow blower. Read the user manual carefully. Learn its applications and limitations, as well as the specific potential hazards related to this snow blower. Following this rule will reduce the risk of electric shock, fire, or serious injury.
- Do not permit children to use snow blower.
- Only use accessories that are recommended by the manufacturer for the model described in this manual. Accessories that may be suitable for one snow blower may create a risk of injury when used on another snow blower. Use only as described in this manual.
- Do not put any object into openings. Do not use with any opening blocked; keep free of dust, lint, hair, and anything that may reduce air flow.
- Keep hair, loose clothing, fingers, and all parts of the body away from openings and moving parts.
- Be sure the extension cord is in good condition. When using an extension cord, be sure to use one heavy enough to carry the current that the product will use. A wire gauge size (A.W.G.) of at least 14 is recommended for an extension cord 50 feet or less in length. If in doubt, use the next heavier gauge. The smaller the gauge number, the heavier the cord. An undersized cord will cause a drop in line voltage resulting in loss of power and overheating.
- **WARNING:** Use outdoor extension cords marked SW-A, SOW-A, STW-A, STOW-A, SJW-A, SJTW-A, or SJTOW-A. These cords are rated for outdoor use and reduce the risk of electric shock.
- This product is designed with a cord retainer that prevents the extension cord from being pulled loose while using.
- Ground Fault Circuit Interrupter (GFCI) protection should be provided on the circuit(s) or outlet(s) to be used for the product. Receptacles are available having built-in GFCI protection and may be used for this measure of safety.
- This snow blower should be grounded while in use to protect the operator from electric shock. The snow blower is equipped with an approved 3-conductor cord and 3-prong grounding-type plug to fit the proper grounding-type receptacle. The green or green and yellow conductor in the cord is the grounding wire. Never connect the green or green and yellow wire to a live terminal.
- Use only 3-wire outdoor extension cords that have 3-prong grounding-type plugs and 3-pole receptacles that accept the snow blower's plug. Replace or repair damaged cords.
- If cord is damaged in any manner while plugged in, pull extension cord from wall receptacle.
- Never carry the snow blower by the cord or yank it to disconnect from a receptacle. Keep the cord from heat, oil, and sharp edges.
- Keep hands away from moving parts.
- Avoid Unintentional Starting – Do not carry plugged in appliances with a finger on the switch trigger. Be sure the switch trigger is not engaged before plugging in.
- Do not use the tool if the switch trigger does not turn it on or off. Any tool that cannot be controlled with the switch trigger is dangerous and must be repaired.
- Do not operate snow blowers in the presence of flammable liquids, gases, or dust. Snow blowers create sparks which may ignite the dust or fumes.
- Keep bystanders, children, and visitors at least 100 ft. away while operating a snow blower.
- If the appliance is not working as it should, has been dropped, damaged, left outdoors, or dropped into water, call customer service.
- Do not use the snow blower while tired, upset, or under the influence of drugs, alcohol, or medication. A moment of inattention while operating snow blowers may result in serious personal injury.
- Use safety equipment. A dust mask, non-skid safety shoes, hard hat, or hearing protection must be used for appropriate conditions.
- Do not wear loose clothing, scarves, or jewelry. They can be caught in moving parts.
- Inspect for misalignment or binding of moving parts, breakage of parts, and any other condition that may affect operation. If damaged, call customer service.
- Keep the snow blower and the handle dry, clean and free from oil and grease. Always use a clean cloth when cleaning. Never use brake fluids, gasoline, petroleum-based products, or any strong solvents to clean the snow blower. Following this rule will reduce the risk of loss of control and deterioration of the enclosure plastic.
- Always wear safety glasses with side shields. Everyday glasses have only impact resistant lenses. They are NOT safety glasses. Following this rule will reduce the risk of eye injury.
- Always wear eye protection with side shields marked to comply with ANSI Z87.1 along with hearing protection when operating this equipment.
- Protect hearing – Wear hearing protection during extended periods of operation. Following this rule will reduce the risk of serious personal injury.

SAFETY

- Do not expose snow blowers to rain. Water entering a snow blower will increase the risk of electric shock.
- Wear heavy long pants, long sleeves, boots, and gloves. Avoid loose garments or jewelry that could get caught in moving parts of the machine or its motor.
- Wear rubber boots when operating the snow blower. Protective footwear will protect feet and improve footing on slippery surfaces. Do not operate barefoot or while wearing sandals.
- Keep firm footing and balance. Do not overreach. Overreaching can result in loss of balance.
- Do not operate the snow blower in a direction that will cause snow to be thrown on people or pets. Thrown snow or other objects can cause serious personal injuries.
- Store idle snow blowers indoors — When not in use, the snow blower should be stored indoors in a dry, locked up place — unplugged and out of the reach of children.
- Keep all bystanders, children, and pets at least 100 ft. away.
- When servicing a snow blower, use only identical replacement parts. Replace or repair damaged cords. Follow all instructions in the Maintenance section of this manual. Use of unauthorized parts or failure to follow Maintenance Instructions may create a risk of shock or injury.
- Never use the snow blower near fires, fireplaces, or hot ashes. Use near fires or ashes can spread fires and result in serious injury and/or property damage.
- Never use the snow blower to spread chemicals, fertilizers, or any other toxic substances. Spreading these substances could result in serious injury to the operator or bystanders.
- Never place the snow blower on any surface, except a hard, clean surface when the motor is running. Gravel, sand, and other debris can be picked up by the air inlet and thrown at the operator or bystanders, causing possible serious injuries.
- Inspect the work area before each use. Remove all objects such as rocks, broken glass, nails, wire, or string that can be thrown or become entangled in the machine.
- Do not use the snow blower on ice. This can cause the operator to slip and fall, resulting in possible serious personal injury.
- Never use the snow blower on frozen lakes, rivers, or similar surfaces. Serious injury or death could occur if the ice breaks.
- Never use the snow blower on a rooftop or other unstable surface. This can result in death or serious personal injury.
- For household use only.
- Use the right appliance — Do not use the snow blower for any purpose other than the intended purpose.
- Do not force the snow blower - It will operate better and safer at the rate for which it was designed.
- Never direct discharged material toward anyone. Avoid discharging material against a wall or obstruction. Material may ricochet back toward the operator. Stop the snow blower when crossing gravel or rocky surfaces.
- If the snow blower strikes a foreign object, follow these steps:

1. Release the switch trigger and wait until the unit comes to a complete stop.
2. Disconnect the snow blower from the power supply.
3. Thoroughly inspect the snow blower for any damage.
4. Repair any damage before restarting and operating the snow blower.

- Do not lift or hold the snow blower above the ground when operating. This can result in loss of control and possible serious personal injury. Only operate the snow blower in accordance with the operating instructions provided in this manual.
- Keep the guards in place and in working order.
- Disconnect the plug from power sources when not in use, before servicing, and when changing accessories.
- Follow all instructions for lubricating and changing accessories.
- **Retain these instructions.** Refer to them frequently and use them to instruct others who may use this tool.

ELECTRICAL SAFETY

DOUBLE-INSULATED APPLIANCES

In a double-insulated appliance, two systems of insulation are provided instead of grounding. No grounding means is provided on a double-insulated appliance, nor should a means for grounding be added to the appliance. Servicing a double-insulated appliance requires extreme care and knowledge of the system, and should be performed only by qualified service personnel at an authorized dealer.

Replacement parts for a double-insulated appliance must be identical to the parts they replace. A double-insulated appliance is marked with the words“Double Insulation” or “Double Insulated.” The symbol (square within a square) may also be marked on the appliance.

This electric snow blower is double-insulated, eliminating the need for a separate grounding system. Use only identical replacement parts. Read the instructions before servicing double- insulated appliances. Use this snow blower only as described in this manual.

EXTENSION CORDS

See Figure 1.

When using a power tool at a considerable distance from a power source, be sure to use an extension cord that has the capacity to handle the current the product will use. An undersized cord will cause a drop in line voltage. This can result in overheating and loss of power. Use the chart to determine the minimum wire size required in an extension cord. Only round jacketed cords listed by Underwriter’s Laboratories (UL) should be used.

When working outdoors with a product, use an extension cord that is designed for outside use. This type of cord is designated with “WA” or “W” on the cord’s jacket. Be sure to use a heavy gauge (A.W.G.) wire for the product based on the chart below. If in doubt, use the next heavier gauge. (smaller gauge numbers equal heavier cords). Using an undersized cord will cause a drop in line voltage and result in loss of power and overheating.

**Ampere rating (on product data plate)

	0-2.0	2.1-3.4	3.5-5.0	5.1-7.0	7.1-12.0	12.1-16.0
Cord Length			**Wire Size (A.W.G.)**			
25’	16	16	16	16	14	14
50’	16	16	16	14	14	12

***Used on 12 gauge – 20 amp circuit.*
NOTE: AWG = American Wire Gauge

Before using any extension cord, inspect it for loose or exposed wires and cut or worn insulation.

It is possible to tie the extension cord and power cord in a knot to prevent them from becoming disconnected during use. See Figure 1. Make the knot. Connect the plug end of the power cord into the receptacle end of the extension cord. This method can also be used to tie two extension cords together.

⚠ WARNING Keep the extension cord clear of the working area. Position the cord so that it will not get caught on lumber, tools, or other obstructions while you are working with a power tool. Failure to do so can result in serious personal injury.

⚠ WARNING Inspect extension cords before each use. If damaged, replace the extension cord immediately. Never use the product with a damaged cord. Contact with the damaged area could cause an electrical shock and result in serious injury.

FIG. 1

TIE CORDS AS SHOWN

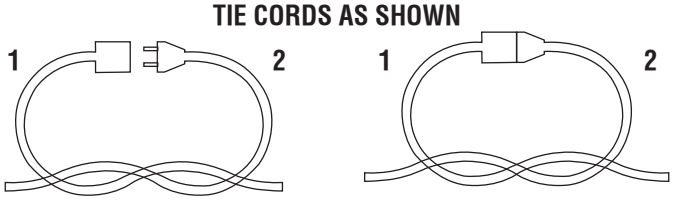

1 - Extension cord
2 - Appliance cord

ELECTRICAL SAFETY

ELECTRICAL CONNECTION

This product has a precision-built electric motor. It should be connected to a power supply that is **nominal 120V / 60Hz AC (typical U.S. household circuit)**. Do not operate this product on direct current (DC). A substantial voltage drop will cause a loss of power and the motor will overheat. If the product does not operate when plugged into an outlet, check the power supply.

SPEED AND WIRING

The speed is not constant and decreases under a load or with lower voltage. For voltage, the wiring in a shop is as important as the motor's horsepower rating. A line intended only for lights cannot properly carry a power tool motor. Wire that is heavy enough for a short distance will be too light for a greater distance. A line that can support one power tool may not be able to support two or three tools.

POLARIZED PLUG

See Figure 2.

To reduce the risk of electric shock, this product has a polarized plug featuring one blade that is wider than the other. Do not modify the plug provided. The plug will fit into a polarized extension cord only one way. Use only a polarized UL-, CSA-, or ETL-listed extension cord when using this snow blower. If the plug does not fully fit into the extension cord, reverse the plug. If the plug still does not fit, obtain a correct polarized extension cord. A polarized extension cord will require the use of a polarized wall outlet.

⚠ WARNING Improper installation of a non-polarized extension cord increases the risk of electric shock.

Repair or replace a damaged or worn cord immediately.

This product is for use on a nominal 120 V circuit and has a polarized plug similar to the plug shown in figure 2. Only connect the product to an extension cord that has the same configuration as the plug. Do not use an adapter with this product.

FIG. 2

1 - Polarized blade

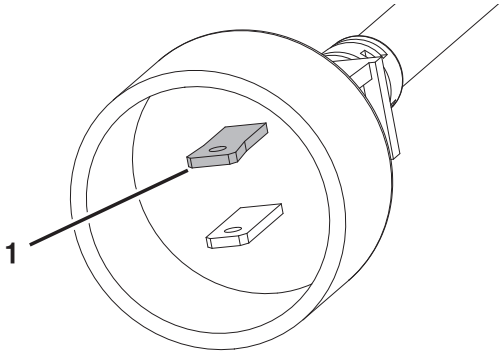

COMPONENTS

FIG. 3

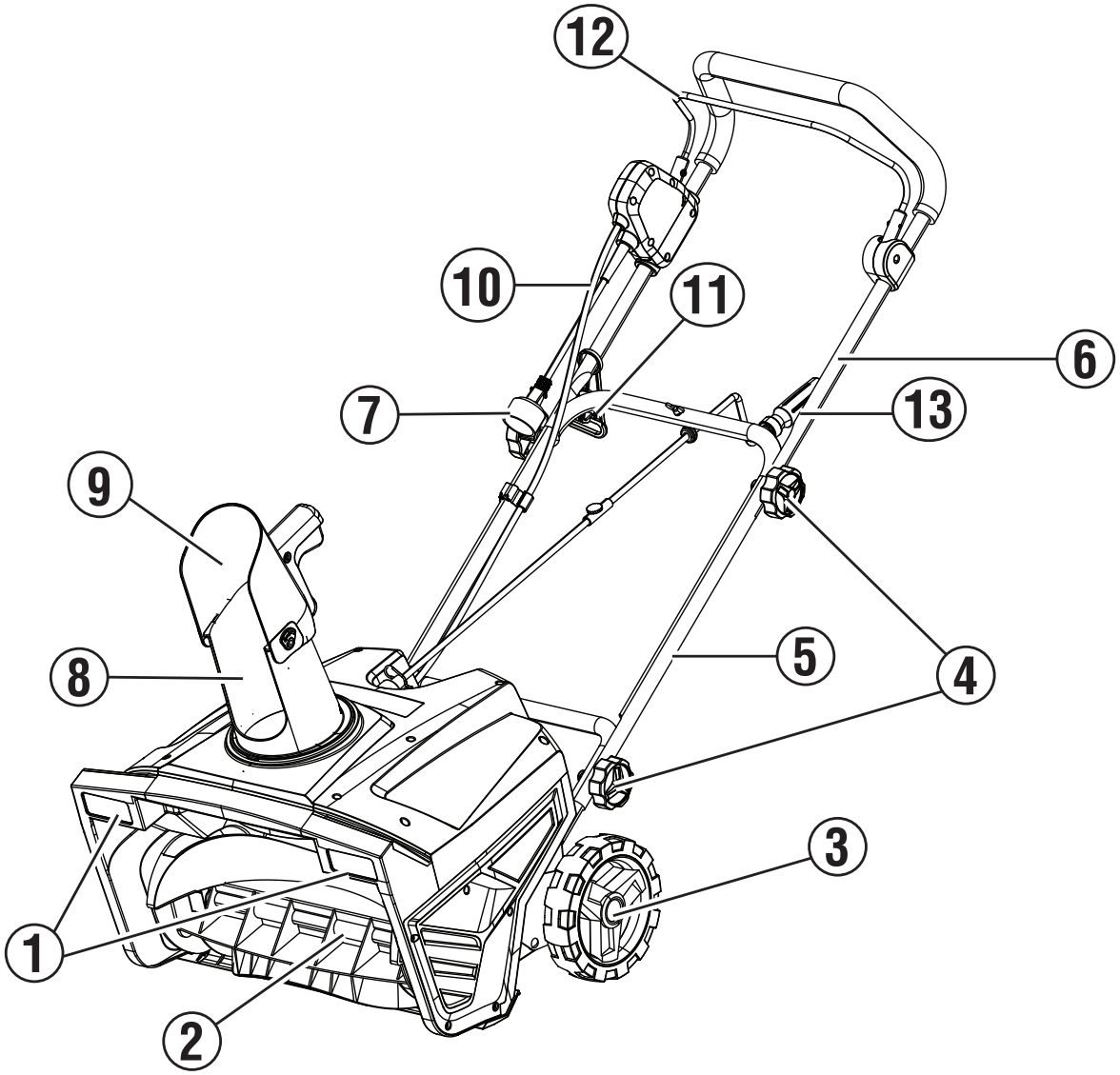

1 - Headlights
2 - Auger
3 - Wheel
4 - Handle locking knobs
5 - Lower handle
6 - Upper handle
7 - AC plug
8 - Adjustable discharge chute
9 - Chute deflector
10 - Power cord
11 - Power cord retainer
12 - Switch lever
13 - Chute rotation handle

UNDERSTANDING THE SNOW BLOWER

See Figure 3.

To reduce the risk of personal injury and product failure, read and understand the information in this user manual and the information on the product labeling.

AUGER

Allows the removal of snow up to 10 inches in depth and 20 inches wide.

CHUTE ROTATION HANDLE

The chute rotation handle allows for the easy adjustment of the discharge chute for directing the discharge of the snow.

POWER CORD RETAINER

The power cord retainer helps control the safe positioning of the attached power cord. It may also help prevent the accidental disconnection of the attached power cord.

ASSEMBLY

REMOVING CARTON CONTENTS

⚠ WARNING This product requires assembly. Do not attempt to operate this product if any items in the **INCLUDED LIST** are already assembled when you remove the carton contents. These items are not assembled by the manufacturer and should require customer assembly. Using an improperly assembled product can be hazardous and could result in serious personal injury.

- Open the carton.
- Remove and inspect the carton contents. Confirm that all the items in the **INCLUDED LIST** are present and undamaged.
- Recycle or dispose of the packaging materials.

INCLUDED LIST

INCLUDED LIST	
ITEM	**QUANTITY**
Upper handle	1
Blower housing unit	1
Cotter pin	1
Middle handle	1
Screw, M8x50	4
Handle locking knob	4
Chute adjustment rod	1
Screw, M4x14	1
Chute adjustment handle	1
Cable clip	1
Cable strain relief	1
Snow chute	1

If any parts are missing, contact our service team at service@wpowereq.com or call 1-855-944-3571.

⚠ WARNING Do not alter or modify this product unless instructed otherwise in this manual or by the manufacturer. Do not use attachments or accessories that are not recommended for use with this product. Making unauthorized modifications and using incompatible accessories can damage the unit and may void the warranty.

⚠ WARNING Do not connect to a power supply until assembly is complete. Failure to comply could result in accidental starting and possible serious personal injury.

ASSEMBLY

INSTALLING LOWER HANDLE

See Figure 5.

NOTICE Do not allow the power cord to become pinched or trapped when aligning the handles.

1. Slide the cable strain relief (1) onto the middle handle (2).
2. Attach the middle handle (2) to the snow blower housing using two handle locking knobs (3) and two M8x50 screws (4).
3. The middle handle should be installed on the outside of the snow blower housing.

INSTALLING UPPER HANDLE

See Figure 6.

1. Install the upper handle (1) onto the middle handle using two handle locking knobs (2) and two M8x50 screws (3).
2. The upper handle should be installed on the outside of the middle handle.

FIG. 5

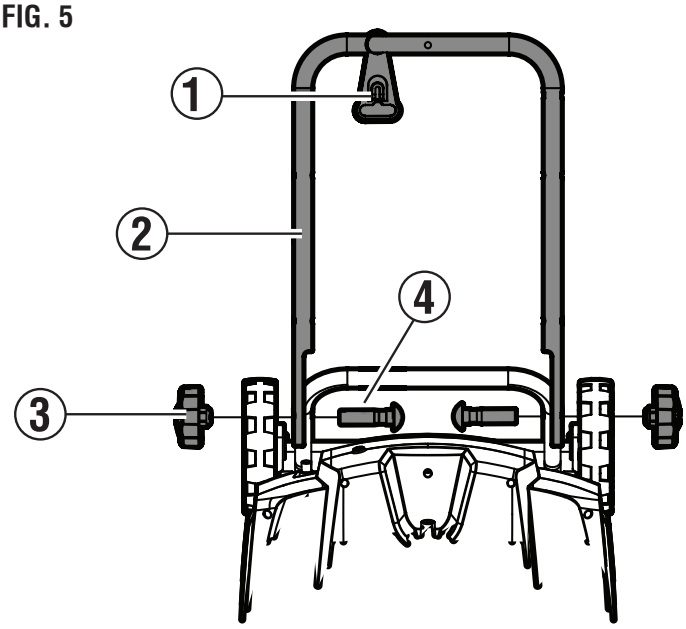

FIG. 6

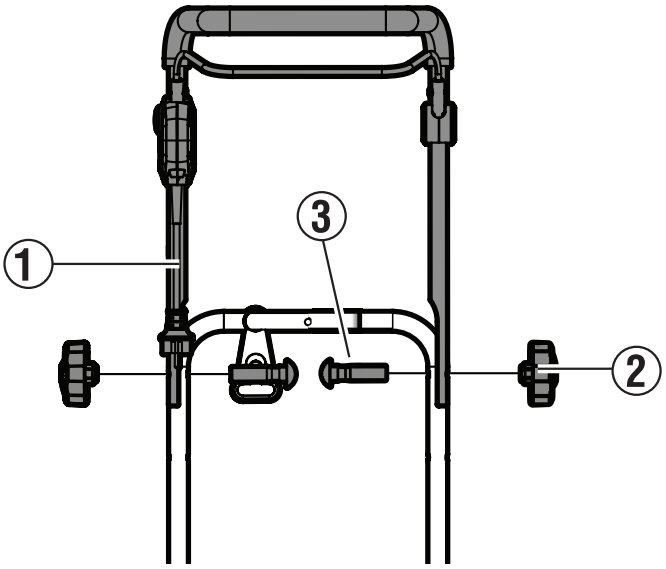

INSTALLING POWER CORD RETAINER

See Figure 7.

1. Slip the power cord through the cable clip (1) and secure the cable clip to the middle handle on the same side as the safety lock button.

FIG. 7

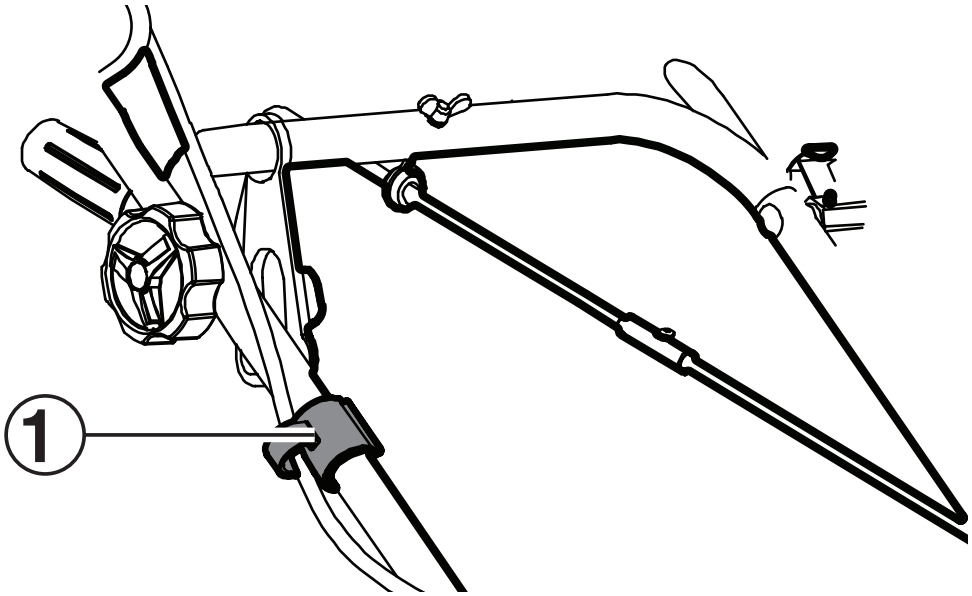

CONNECTING CHUTE ROTATION HANDLE

See Figure 8.

1. Attach the chute adjustment rod (1) to the chute adjustment handle (2) using the M4x14 screw (3).

INSTALLING CHUTE ROTATION HANDLE TO FRAME

See Figure 9.

1. Unscrew the thumb screw (1), lock washer (2), and washer (3) from the bolt (4) that came pre-installed on the chute adjustment handle.
2. Fit the bolt through the hole in the center of the middle handle and secure it using the thumb screw, lock washer, and washer.

FIG. 8

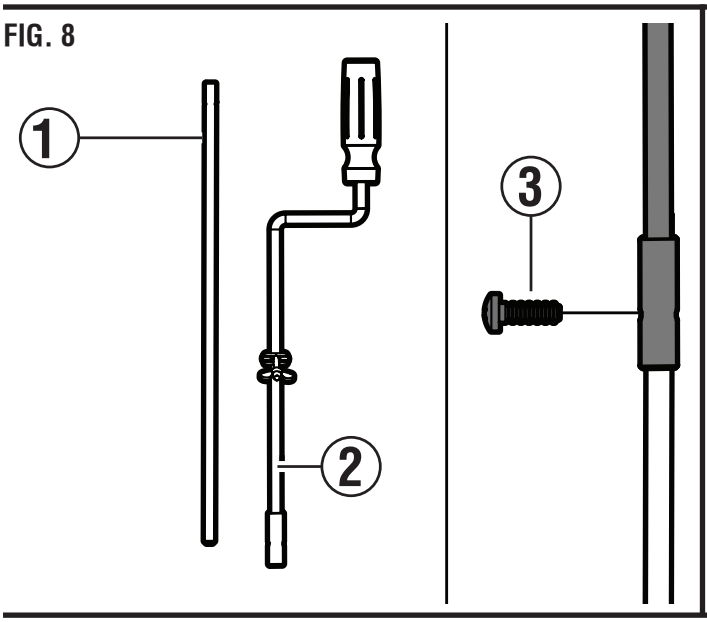

FIG. 9

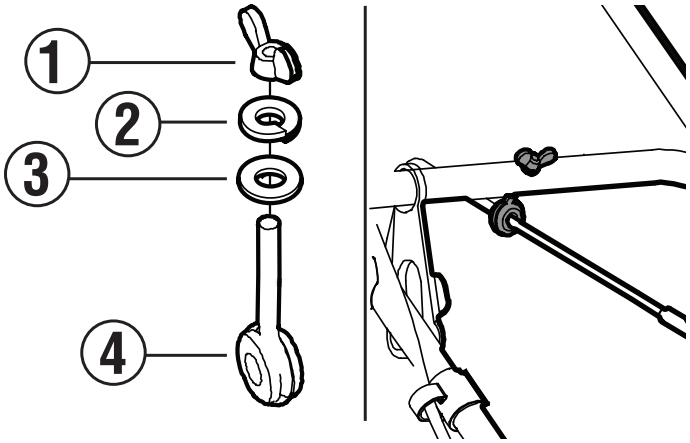

INSTALLING CHUTE ROTATION HANDLE TO MOUNTING BRACKET

See Figure 10.

1. Fit the opposite end of the chute adjustment rod into the mounting bracket (1) on the back of the snow blower body. Be sure that the hole in the chute adjustment rod aligns with the holes in the mounting bracket. Secure together using the cotter pin (2).
2. Turn the chute adjustment handle clockwise and coun-terclockwise to make sure that the chute moves in the same direction.

FIG. 10

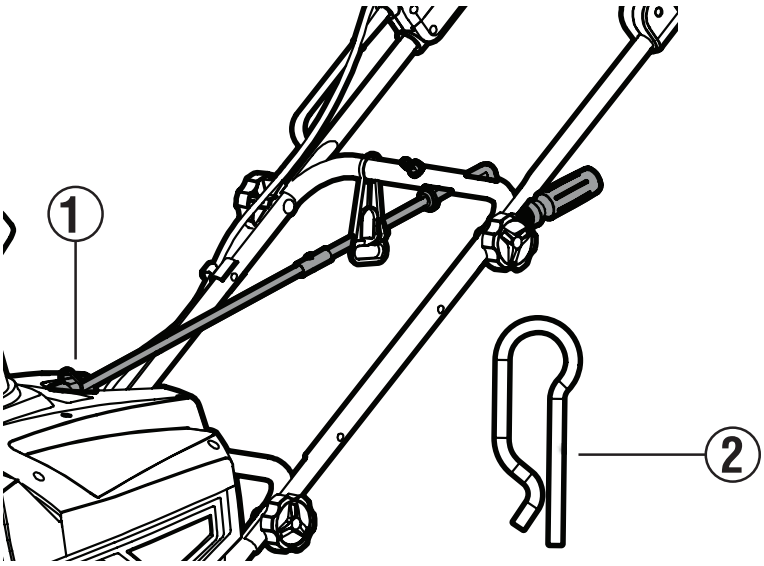

ASSEMBLY

INSTALLING THE CHUTE

See Figure 11.

WARNING Never adjust the chute deflector when the auger on the snow blower is running.

1. Attach the chute (1) to the unit and rotate the chute clockwise to lock it in position.
2. Secure the chute to the unit with the screw (2). Hand-tighten the screw.

NOTE: Be sure that the chute is secure to the unit before operation.

3. To remove the chute, be sure that the unit is off and disconnected from the power supply.
4. Loosen and remove the screw (2).
5. Rotate the chute counterclockwise to the unlocked position and remove it from the unit.

FIG. 11

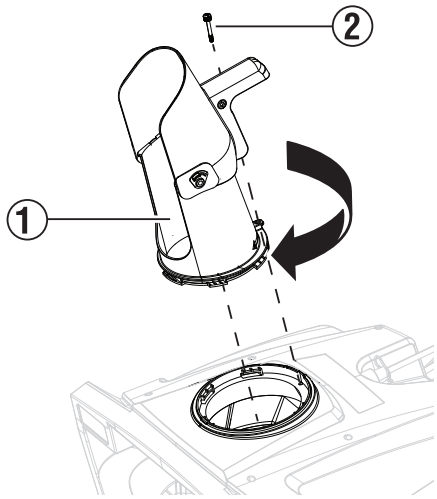

OPERATION

WARNING Do not allow familiarity with products to make you careless. Remember that a careless fraction of a second is sufficient to inflict serious injury.

WARNING Always wear eye protection with side shields marked to comply with ANSI Z87.1. Failure to do so could result in objects being thrown into your eyes resulting in possible serious injury.

WARNING Do not use any attachments or accessories not recommended by the manufacturer of this product. The use of attachments or accessories not recommended can result in serious personal injury.

WARNING Always disconnect snow blower from power supply when you are assembling parts, making adjustments, cleaning, or when not in use. This will prevent accidental starting that could cause serious personal injury.

NOTICE Before each use, inspect the entire product for damaged, missing, or loose parts such as screws, nuts, bolts, and caps. Tighten securely all fasteners and caps and do not operate this product until all missing or damaged parts are replaced. Please contact customer service or a qualified service center for assistance.

WARNING Never use snow blower on frozen lakes, rivers, or similar surfaces. Death or serious inju-ry could occur if the ice breaks.

WARNING Never use the snow blower on a rooftop or other unstable surface, which can result in death or serious personal injury.

WARNING Do not use snow blower on ice, which can cause the operator to slip and fall, resulting in possible serious personal injury.

WARNING Do not wear loose clothing, scarves, or jewelry. They can be caught in moving parts and cause death or serious personal injury.

WARNING Keep all snow discharge pointed away from all electrical devices to reduce the risk of electrocution or electric shock.

CONNECTING TO POWER SUPPLY

See Figure 12.

This product is designed with a cord retainer that prevents the extension cord from coming loose while in use.

1. Form a loop at the end of the extension cord.
2. Insert the loop of the extension cord through the bottom opening of the power cord retainer (1).
3. Place the loop over the hook. Lightly pull on the cord to reduce the slack and secure it over the hook.
4. Plug the snow blower into the extension cord.

NOTE: Removing all excess cord slack will prevent the plug from loosening from the extension cord.

STARTING AND STOPPING THE SNOW BLOWER

See Figure 13.

To start the motor:

1. Connect the snow blower to the power supply.

NOTICE Always secure the extension cord to the unit by using the power cord retainer. Failure to use the power cord retainer may result in damage to the snow blower and/or extension cord.

2. Press and hold the start button (1).
3. Pull and hold the bail (2) against the handle to start the unit. Release the button but continue holding the bail to the handle.

To stop the motor:

1. Release the bail (2).

FIG. 12

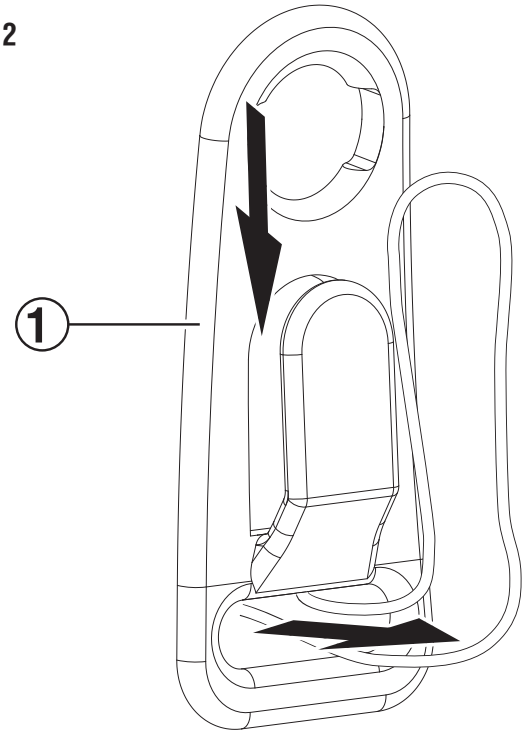

FIG. 13

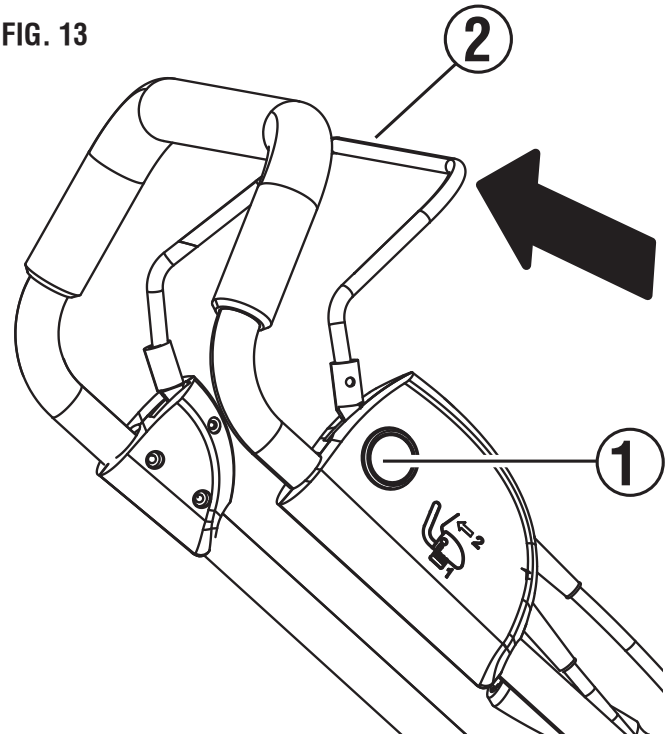

ADJUSTING THE DISCHARGE CHUTE

The chute can be adjusted from left to right to change the direction the snow is thrown.

1. Be sure the unit is disconnected from the power supply.
2. Rotate the chute adjustment handle counterclockwise to direct the snow to the left of the unit.
3. Rotate the chute adjustment handle clockwise to direct the snow to the right of the unit.

ADJUSTING THE CHUTE DEFLECTOR

See Figure 14.

1. Be sure the unit is disconnected from the power supply.
2. Squeeze the deflector chute handle (1) and position the deflector chute as desired.

NOTE: Release the handle after positioning the deflector chute. The chute will lock into place.

FIG. 14

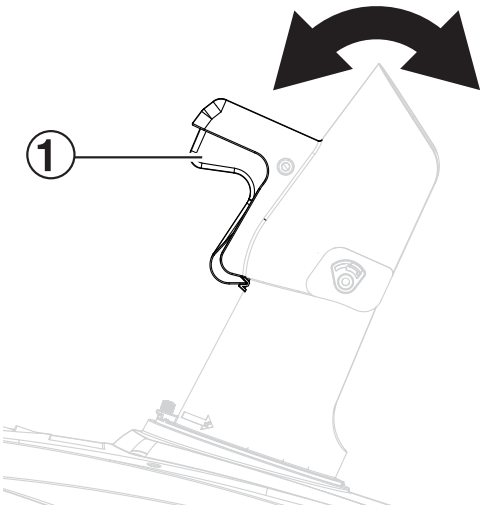

MAINTENANCE

⚠ WARNING Before inspecting, cleaning or servicing the unit, stop the motor, wait for all moving parts to stop, and disconnect the snow blower from the power supply. Failure to follow these instructions can result in serious personal injury or property damage.

⚠ WARNING Always wear eye protection with side shields marked to comply with ANSI Z87.1. Failure to do so could result in objects being thrown into your eyes resulting in possible serious injury.

⚠ WARNING Use only authorized replacement parts. Use of any other parts can create a hazard or cause product damage.

NOTICE Periodically inspect the entire product for damaged, missing, or loose parts such as screws, nuts, bolts, and caps. Tighten all fasteners and caps. Do not operate this product until all missing or damaged parts are replaced. Please contact customer service for assistance.

GENERAL MAINTENANCE

Avoid using solvents when cleaning plastic parts. Most plastics are susceptible to damage from various types of commercial solvents and may be damaged by their use. Use clean cloths to remove dirt, dust, oil, and grease.

⚠ WARNING Do not let brake fluids, gasoline, petroleum-based products, or penetrating oils contact plastic parts. Chemicals can damage, weaken, or destroy plastic which can result in serious personal injury.

LUBRICATION

All of the bearings in this product are lubricated with a sufficient amount of high-grade lubricant for the life of the unit under normal operating conditions. Therefore, no further bearing lubrication is required.

STORING THE SNOW BLOWER

⚠ CAUTION Be sure all melted snow that may drip from the snow blower is properly cleaned to prevent a slip and fall hazard.

- Wipe the snow blower with a clean dry cloth.
- Inspect all nuts, bolts, knobs, screws, and fasteners for tightness.
- Inspect moving parts for damage, breakage, and wear. Have repairs made on any damaged or missing parts.
- Loosen the handle knobs and lower the upper handle assembly.
- Store snow blower indoors in a clean, dry place out of the reach of children.
- Do not store near corrosive materials such as fertilizer or rock salt.

TROUBLESHOOTING

PROBLEM	POSSIBLE CAUSE	CORRECTION
Snow blower won't start	Snow blower is not plugged in.	Connect snow blower to 120V power supply. Be sure the snow blower plug is properly connected to the extension cord.
	The trigger lockout button was not depressed.	Press and hold the trigger lockout button before squeezing the switch trigger.
The motor is on but the auger does not turn.	The drive belt may be worn or broken.	Replace the drive belt.
A layer of snow remains on the ground after passing over it.	The auger or scraper may be worn.	Call customer service.

NOTES/NOTAS

TABLA DE CONTENIDO

Introducción 2-3
Seguridad 4-6
Seguridad eléctrica 7-8
Componentes 9
Asamblea 10-13
Operación 13-15
Mantenimiento 16
Solución de problemas 17
Línea directa de servicio/Dirección de la empresa ..... Página posterior

INTRODUCCIÓN

⚠ADVERTENCIA El funcionamiento, mantenimiento y reparación de este equipo puede exponerle a sustancias químicas que, según el estado de California, pueden causar cáncer, defectos de nacimiento u otros daños reproductivos. Para minimizar la exposición, use guantes o lávese las manos con frecuencia al manipular este equipo. Para obtener más información, visite www.P65warnings.ca.gov.

EXENCIONES DE RESPONSABILIDAD

Toda la información, ilustraciones y especificaciones de este manual estaban vigentes en el momento de su publicación. Las ilustraciones utilizadas en este manual se presentan únicamente como referencia. Nos reservamos el derecho de modificar cualquier especificación o diseño sin previo aviso.

RESERVADOS TODOS LOS DERECHOS

Todos los derechos reservados. Queda prohibida su reproducción total o parcial sin la autorización por escrito de Westinghouse Outdoor Power Equipment.

⚠PELIGRO Lea este manual antes de usar o realizar cualquier tarea de mantenimiento en este producto. El incumplimiento de las instrucciones y precauciones de seguridad de este manual puede provocar lesiones graves o incluso la muerte.

ACTUALIZACIONES

El manual de usuario más reciente para los productos Westinghouse se puede encontrar en la pestaña de soporte: *westinghouse.com/pages/manuals* o bien, escanee el siguiente código QR con la cámara de su teléfono inteligente para acceder al enlace.

REGISTRO DE PRODUCTOS

Para disfrutar de una cobertura de garantía sin problemas, es importante registrar el producto Westinghouse.

Regístrate antes de:

- Conectándose en línea en: *westinghouse.com/registrar*
- Escanee el código QR con la cámara de su teléfono inteligente para acceder al enlace de registro móvil.

Para sus registros

Fecha de compra: _____

Número de modelo: _____

Número de serie: _____

Lugar de compra: _____

IMPORTANTE: Conserve el recibo de compra para disfrutar de una cobertura de garantía sin problemas.

INTRODUCCIÓN

PRESUPUESTO

Voltaje de CA	120 V / 60 Hz, 15 amperios
Velocidad sin carga	3000 RPM
Ancho libre	20 pulgadas (50,8 cm)
Distancia máxima de lanzamiento	hasta 8,9 m (29,5 pies)
Altura máxima de entrada de nieve	10 pulgadas (25,4 cm)
Peso de la máquina	29,5 libras (13,4 kg)

AVISO Este producto está diseñado y homologado para funcionar de forma continua a temperaturas ambiente superiores a -5 °C (23 °F). Si es necesario, puede utilizarse durante cortos periodos a temperaturas extremadamente bajas. Si el producto se expone a temperaturas extremas durante su almacenamiento, debe recuperarse hasta alcanzar el rango de temperatura óptimo antes de su uso.

AVISO ¡Gracias por elegir Westinghouse! LEA ESTO ANTES DE DEVOLVER ESTE PRODUCTO POR CUALQUIER MOTIVO.

Si tiene alguna pregunta o experimenta algún problema con su compra de Westinghouse, llámenos al 1- 855- 944- 3571 para hablar con un agente.

GUARDE ESTE MANUAL PARA FUTURAS CONSULTAS.

¿TIENES PREGUNTAS?
Envíanos un correo electrónico a service@wpowereq.com
o llame al 1-855-944-3571

SEGURIDAD

DEFINICIONES DE SEGURIDAD

Las palabras PELIGRO, ADVERTENCIA, PRECAUCIÓN y AVISO se utilizan a lo largo de este manual para resaltar información importante. Asegúrese de que todos los que operen, realicen el mantenimiento o se encuentren cerca de la herramienta conozcan el significado de esta información de seguridad.

Este símbolo de alerta de seguridad aparece junto a la mayoría de los avisos de seguridad. Significa: ¡Atención, manténgase alerta, la seguridad está en juego! Lea y siga el mensaje que aparece después del símbolo de alerta de seguridad.

⚠PELIGRO Indica una situación peligrosa que, de no evitarse, provocará la muerte o lesiones graves. lesión.

⚠ADVERTENCIA Indica una situación peligrosa que, de no evitarse, podría provocar la muerte o lesiones graves.

⚠PRECAUCIÓN Indica una situación peligrosa que, de no evitarse, podría provocar lesiones leves o moderadas.

AVISO Indica una situación que puede causar daños a la unidad, a la propiedad personal y/o al medio ambiente, o provocar que el equipo funcione incorrectamente.

NOTA: Indica un procedimiento, práctica o condición que debe seguirse para que la unidad funcione de la manera prevista.

SÍMBOLOS DE SEGURIDAD

Siga todas las instrucciones de seguridad que aparecen en este manual de usuario, así como la información que figura en el etiquetado del producto.

SÍMBOLO	DESCRIPCIÓN
	Símbolo de alerta de seguridad. Indica un posible riesgo de lesiones personales.
	Lea el manual de usuario. Para reducir el riesgo de lesiones, el usuario debe leer y comprender el manual de usuario antes de utilizar este producto.
	¡ADVERTENCIA! Peligro de descarga eléctrica.
	Aviso: Condiciones de humedad. No exponga el enchufe al agua ni a la lluvia.
	¡PELIGRO! Riesgo de cortes o desmembramientos. Mantenga las manos alejadas de la paleta giratoria. No utilice las manos para desatascar la carcasa del rotor. Detenga el motor antes de retirar los residuos.
	Mantenga el cable de alimentación flexible alejado de la paleta giratoria.
	Utilice guantes de seguridad durante su uso para protegerse las manos. Use calzado de seguridad en todo momento para protegerse de objetos que puedan caer accidentalmente sobre los pies.
	Mantenga a los transeúntes y a los niños a una distancia segura (al menos 11 yardas/10 metros) del área de trabajo.
	¡PRECAUCIÓN! Tenga cuidado con las piedras y otros objetos extraños que podrían salir despedidos del producto.
	Mantenga siempre el cable de alimentación alejado de fuentes de calor, aceites o bordes afilados. Si el cable está dañado, deshilachado o enredado, desconéctelo inmediatamente de la toma de corriente.
	Utilice protección auditiva y ocular. Utilice siempre protección ocular con protectores laterales que cumplan con la norma ANSI Z87.1.
	¡ADVERTENCIA! Apague la máquina y desconéctela de la fuente de alimentación antes de inspeccionarla, limpiarla, cambiar accesorios o realizar cualquier otra tarea de mantenimiento.
	DOBLE AISLAMIENTO. No requiere conexión a tierra. Al realizar el mantenimiento, utilice únicamente piezas de repuesto idénticas.
STOP	La pieza giratoria seguirá funcionando durante varios segundos después de apagar la máquina.

SEGURIDAD

⚠ADVERTENCIA LEA Y COMPRENDA TODAS LAS INSTRUCCIONES. El incumplimiento de todas las instrucciones que se enumeran a continuación y en la máquina puede provocar descargas eléctricas, incendios y/o lesiones personales graves.

- Conozca bien la máquina quitanieves. Lea atentamente el manual de usuario. Familiarícese con sus aplicaciones y limitaciones, así como con los posibles riesgos específicos relacionados con ella. Seguir estas instrucciones reducirá el riesgo de descarga eléctrica, incendio o lesiones graves.
- No permita que los niños utilicen la máquina quitanieves.
- Utilice únicamente los accesorios recomendados por el fabricante para el modelo descrito en este manual. Los accesorios que pueden ser adecuados para una máquina quitanieves pueden suponer un riesgo de lesiones si se utilizan en otra. Úselos solo como se indica en este manual.
- No introduzca ningún objeto en las aberturas. No lo utilice si alguna abertura está bloqueada; manténgalo libre de polvo, pelusa, cabello y cualquier cosa que pueda reducir el flujo de aire.
- Mantenga el cabello, la ropa suelta, los dedos y cualquier parte del cuerpo alejados de las aberturas y las partes móviles.
- Asegúrese de que el cable de extensión esté en buen estado. Al usar un cable de extensión, asegúrese de que sea lo suficientemente grueso para soportar la corriente que requiere el aparato. Se recomienda un calibre de cable (AWG) de al menos 14 para un cable de extensión de 15 metros (50 pies) o menos. En caso de duda, utilice el calibre inmediatamente superior. Cuanto menor sea el número de calibre, más grueso será el cable. Un cable de calibre insuficiente provocará una caída en el voltaje de línea, lo que resultará en pérdida de potencia y sobrecalentamiento.
- **ADVERTENCIA:** Utilice alargadores para exteriores marcados como SW-A, SOW-A, STW-A, STOW-A, SJW-A, SJTW-A o SJTOW-A. Estos alargadores están diseñados para uso en exteriores y reducen el riesgo de descarga eléctrica.
- Este producto está diseñado con un sistema de sujeción del cable que evita que el cable de extensión se suelte durante su uso.
- Se debe instalar un interruptor de circuito por falla a tierra (GFCI) en el circuito o tomacorrientes que se utilizarán para el producto. Existen tomacorrientes con protección GFCI integrada que pueden utilizarse como medida de seguridad.
- Esta máquina quitanieves debe conectarse a tierra durante su uso para proteger al operador de descargas eléctricas. Está equipada con un cable homologado de 3 conductores y un enchufe de 3 clavijas con conexión a tierra, compatible con tomacorrientes con conexión a tierra. El conductor verde o verde y amarillo del cable es el cable de tierra. Nunca conecte el cable verde o verde y amarillo a un terminal con corriente.
- Utilice únicamente alargadores exteriores de 3 hilos con enchufes de 3 clavijas con conexión a tierra y tomacorrientes de 3 polos compatibles con el enchufe del soplador de nieve. Reemplace o repare los cables dañados.
- Si el cable se daña de alguna manera mientras está enchufado, desconecte el cable de extensión del tomacorriente de la pared.
- Nunca transporte la máquina quitanieves sujetándola por el cable ni tire de él para desconectarla de la toma de corriente. Mantenga el cable alejado del calor, el aceite y los bordes afilados.
- Mantenga las manos alejadas de las piezas móviles.
- Evite el encendido involuntario: no transporte aparatos enchufados con el dedo sobre el interruptor. Asegúrese de que el interruptor no esté presionado antes de enchufarlos.
- No utilice la herramienta si el interruptor no la enciende ni la apaga. Cualquier herramienta que no pueda controlarse con el interruptor es peligrosa y debe repararse.
- No utilice sopladores de nieve en presencia de líquidos, gases o polvo inflamables. Los sopladores de nieve generan chispas que pueden encender el polvo o los vapores.
- Mantenga a los transeúntes, niños y visitantes a una distancia mínima de 30 metros (100 pies) mientras opera una máquina quitanieves.
- Si el electrodoméstico no funciona correctamente, se ha caído, se ha dañado, se ha dejado a la intemperie o se ha caído al agua, llame al servicio de atención al cliente.
- No utilice la máquina quitanieves si está cansado, alterado o bajo los efectos de drogas, alcohol o medicamentos. Un momento de distracción al operar la máquina quitanieves puede provocar lesiones personales graves.
- Utilice equipo de seguridad. Según las condiciones, deberá usar una mascarilla antipolvo, calzado de seguridad antideslizante, casco o protección auditiva.
- No uses ropa suelta, bufandas ni joyas. Podrían engancharse en las partes móviles.
- Inspeccione si hay desalineación o atasco de las piezas móviles, roturas o cualquier otra condición que pueda afectar el funcionamiento. Si encuentra algún daño, llame al servicio de atención al cliente.

SEGURIDAD

- Mantenga la máquina quitanieves y el mango secos, limpios y libres de aceite y grasa. Utilice siempre un paño limpio para limpiarla. Nunca utilice líquido de frenos, gasolina, productos derivados del petróleo ni disolventes fuertes para limpiar la máquina quitanieves. Seguir esta regla reducirá el riesgo de pérdida de control y el deterioro del plástico de la carcasa.
- Utilice siempre gafas de seguridad con protectores laterales. Las gafas de uso diario solo tienen lentes resistentes a los impactos; no son gafas de seguridad. Seguir esta norma reducirá el riesgo de lesiones oculares.
- Utilice siempre protección ocular con protectores laterales que cumplan con la norma ANSI Z87.1, junto con protección auditiva, al operar este equipo.
- Proteja su audición: utilice protección auditiva durante periodos prolongados de uso. Seguir esta norma reducirá el riesgo de lesiones personales graves.
- No exponga las máquinas quitanieves a la lluvia. El agua que entra en la máquina aumenta el riesgo de descarga eléctrica.
- Use pantalones largos gruesos, mangas largas, botas y guantes. Evite usar prendas sueltas o joyas que puedan engancharse en las partes móviles de la máquina o su motor.
- Use botas de goma al operar la máquina quitanieves. El calzado de protección protegerá sus pies y mejorará el agarre en superficies resbaladizas. No la opere descalzo ni con sandalias.
- Mantén una postura firme y el equilibrio. No te estires demasiado. Estirarse demasiado puede provocar la pérdida del equilibrio.
- No utilice la máquina quitanieves de forma que la nieve salga disparada hacia personas o mascotas. La nieve u otros objetos proyectados pueden causar lesiones personales graves.
- Guarde las máquinas quitanieves que no utilice en el interior: cuando no estén en uso, deben guardarse en el interior, en un lugar seco y cerrado con llave, desenchufadas y fuera del alcance de los niños.
- Mantenga a todos los transeúntes, niños y mascotas a una distancia mínima de 30 metros (100 pies).
- Al realizar el mantenimiento de una máquina quitanieves, utilice únicamente repuestos idénticos. Reemplace o repare los cables dañados. Siga todas las instrucciones de la sección de Mantenimiento de este manual. El uso de repuestos no autorizados o el incumplimiento de las instrucciones de mantenimiento puede provocar descargas eléctricas o lesiones.
- Nunca utilice la máquina quitanieves cerca de fuego, chimeneas o cenizas calientes. Su uso cerca de fuego o cenizas puede propagar el fuego y provocar lesiones graves o daños materiales.
- Nunca utilice la máquina quitanieves para esparcir productos químicos, fertilizantes ni ninguna otra sustancia tóxica. Esparcir estas sustancias podría causar lesiones graves al operador o a las personas que se encuentren cerca.
- Nunca coloque la máquina quitanieves sobre ninguna superficie que no sea dura y limpia mientras el motor esté en marcha. La entrada de aire puede aspirar grava, arena y otros residuos, que podrían ser proyectados hacia el operador o las personas cercanas, causando posibles lesiones graves.
- Inspeccione el área de trabajo antes de cada uso. Retire todos los objetos como piedras, vidrios rotos, clavos, alambres o cuerdas que puedan salir disparados o enredarse en la máquina.
- No utilice la máquina quitanieves sobre hielo. Esto puede provocar que el operador resbale y caiga, con el consiguiente riesgo de lesiones graves.
- Nunca utilice la máquina quitanieves sobre lagos, ríos o superficies congeladas. Podría sufrir lesiones graves o incluso la muerte si el hielo se rompe.
- Nunca utilice la máquina quitanieves sobre un tejado u otra superficie inestable. Esto puede provocar la muerte o lesiones personales graves.
- Solo para uso doméstico.
- Utilice el aparato adecuado: no utilice la máquina quitanieves para ningún otro fin que no sea el previsto.
- No fuerce la máquina quitanieves; funcionará mejor y de forma más segura a la velocidad para la que fue diseñada.
- Nunca dirija el material descargado hacia nadie. Evite descargar el material contra una pared u obstáculo. El material podría rebotar hacia el operador. Detenga la máquina quitanieves al cruzar superficies de grava o rocosas.
- Si la máquina quitanieves golpea un objeto extraño, siga estos pasos:

1. Suelte el gatillo del interruptor y espere hasta que la unidad se detenga por completo.
2. Desconecte la máquina quitanieves de la fuente de alimentación.
3. Inspeccione minuciosamente la máquina quitanieves para detectar cualquier daño.
4. Repare cualquier daño antes de volver a encender y poner en funcionamiento la máquina quitanieves.

- No levante ni sostenga la máquina quitanieves por encima del suelo mientras esté en funcionamiento. Esto puede provocar la pérdida de control y posibles lesiones personales graves. Utilice la máquina quitanieves únicamente siguiendo las instrucciones de funcionamiento que se incluyen en este manual.
- Mantengan las protecciones en su lugar y en buen estado de funcionamiento.
- Desconecte el enchufe de la corriente eléctrica cuando no esté en uso, antes de realizar cualquier mantenimiento y al cambiar los accesorios.
- Siga todas las instrucciones para lubricar y cambiar los accesorios.
- **Conserve estas instrucciones.** Consúltelas con frecuencia y utilícelas para instruir a otras personas que puedan usar esta herramienta.

SEGURIDAD ELÉCTRICA

ELECTRODOMÉSTICOS CON DOBLE AISLAMIENTO

En un aparato con doble aislamiento, se proporcionan dos sistemas de aislamiento en lugar de una conexión a tierra. Estos aparatos no incluyen conexión a tierra, ni se debe añadir ninguna. El mantenimiento de un aparato con doble aislamiento requiere sumo cuidado y un profundo conocimiento del sistema, y debe ser realizado únicamente por personal técnico cualificado en un distribuidor autorizado.

Las piezas de repuesto para un aparato con doble aislamiento deben ser idénticas a las piezas que reemplazan. Un aparato con doble aislamiento está marcado con las palabras "Doble Aislamiento" o "Doble Aislamiento". El símbolo (un cuadrado dentro de otro cuadrado) también puede estar marcado en el aparato.

Este soplador de nieve eléctrico cuenta con doble aislamiento, lo que elimina la necesidad de un sistema de conexión a tierra independiente. Utilice únicamente repuestos idénticos. Lea las instrucciones antes de realizar cualquier mantenimiento en aparatos con doble aislamiento. Utilice este soplador de nieve solo como se describe en este manual.

CABLES DE EXTENSIÓN

Véase la figura 1.

Cuando utilice una herramienta eléctrica a una distancia considerable de la toma de corriente, asegúrese de usar un cable de extensión con la capacidad suficiente para soportar la corriente que consume el aparato. Un cable de calibre insuficiente provocará una caída de tensión, lo que puede ocasionar sobrecalentamiento y pérdida de potencia. Consulte la tabla para determinar el calibre mínimo de cable necesario para un cable de extensión. Solo deben utilizarse cables con revestimiento redondo certificados por Underwriter's Laboratories (UL).

Cuando trabaje al aire libre con un producto, utilice un cable de extensión diseñado para uso exterior. Este tipo de cable se identifica con las letras "WA" o "W" en su cubierta. Asegúrese de utilizar un cable de calibre grueso (AWG) para el producto, según la tabla que aparece a continuación. En caso de duda, utilice el calibre inmediatamente superior (los números de calibre más pequeños corresponden a cables más gruesos). El uso de un cable de calibre insuficiente provocará una caída de tensión, lo que resultará en pérdida de potencia y sobrecalentamiento.

**Clasificación de amperaje (en la placa de datos del producto)

	0-2.0	2.1-3.4	3.5-5.0	5.1-7.0	7.1-12.0	12.1-16.0
Longitud del cable	**Calibre del cable (AWG)**					
25’	16	16	16	16	14	14
50’	16	16	16	14	14	12

***Se utiliza en circuitos de calibre 12 y 20 amperios.*
NOTA: AWG = Calibre de cable estadounidense

Antes de utilizar cualquier cable de extensión, inspecciónelo para detectar cables sueltos o expuestos y aislamiento cortado o desgastado.

Es posible atar el cable de extensión y el cable de alimentación con un nudo para evitar que se desconecten durante su uso. Véase la figura 1. Haga el nudo. Conecte el extremo del enchufe del cable de alimentación al extremo del cable de extensión. Este método también sirve para unir dos cables de extensión.

⚠ADVERTENCIA Mantenga el cable de extensión alejado del área de trabajo. Coloque el cable de manera que no se enganche con madera, herramientas u otros obstáculos mientras utiliza una herramienta eléctrica. De lo contrario, podría sufrir lesiones personales graves.

⚠ADVERTENCIA Inspeccione los cables de extensión antes de cada uso. Si están dañados, reemplácelos inmediatamente. Nunca utilice el producto con un cable dañado. El contacto con la zona dañada podría provocar una descarga eléctrica y lesiones graves.

FIG. 1

CORDONES DE ATAR COMO SE MUESTRA

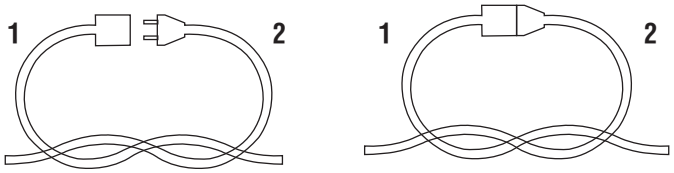

1 - Cable de extensión
2 - Cable del electrodoméstico

SEGURIDAD ELÉCTRICA

CONEXIÓN ELÉCTRICA

Este producto tiene un motor eléctrico de fabricación precisa. Debe conectarse a una fuente de alimentación que sea **Tensión nominal de 120 V / 60 Hz CA (circuito doméstico típico de EE. UU.)** No utilice este producto con corriente continua (CC). Una caída de tensión considerable provocará una pérdida de potencia y el motor se sobrecalentará. Si el producto no funciona al conectarlo a la corriente, compruebe la fuente de alimentación.

VELOCIDAD Y CABLEADO

La velocidad no es constante y disminuye bajo carga o con menor voltaje. En cuanto al voltaje, el cableado en un taller es tan importante como la potencia del motor. Un cable diseñado solo para luces no puede soportar adecuadamente el motor de una herramienta eléctrica. Un cable lo suficientemente grueso para una distancia corta será demasiado delgado para una distancia mayor. Un cable que puede soportar una herramienta eléctrica puede no ser capaz de soportar dos o tres.

ENCHUFE POLARIZADO

Véase la figura 2.

Para reducir el riesgo de descarga eléctrica, este producto cuenta con un enchufe polarizado con una clavija más ancha que la otra. No modifique el enchufe suministrado. El enchufe solo encajará en un cable de extensión polarizado de una sola manera. Utilice únicamente un cable de extensión polarizado con certificación UL, CSA o ETL al usar esta máquina quitanieves. Si el enchufe no encaja completamente en el cable de extensión, gírelo. Si aún así no encaja, consiga un cable de extensión polarizado adecuado. Un cable de extensión polarizado requiere el uso de una toma de corriente polarizada.

⚠ADVERTENCIA Instalación incorrecta de un no- Los cables de extensión polarizados aumentan el riesgo de descarga eléctrica.

Repare o reemplace inmediatamente un cable dañado o desgastado.

Este producto está diseñado para usarse en un circuito de 120 V nominales y tiene un enchufe polarizado similar al que se muestra en la figura 2. Conecte el producto únicamente a un cable de extensión con la misma configuración que el enchufe. No utilice un adaptador con este producto.

FIG. 2

1 - Hoja polarizada

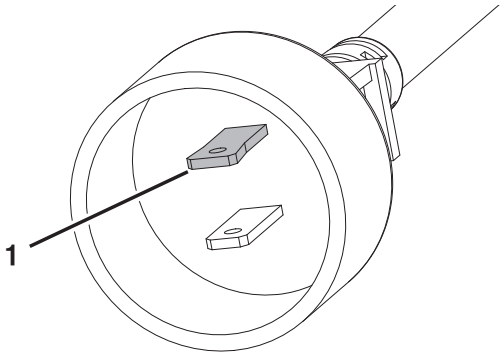

COMPONENTES

FIG. 3

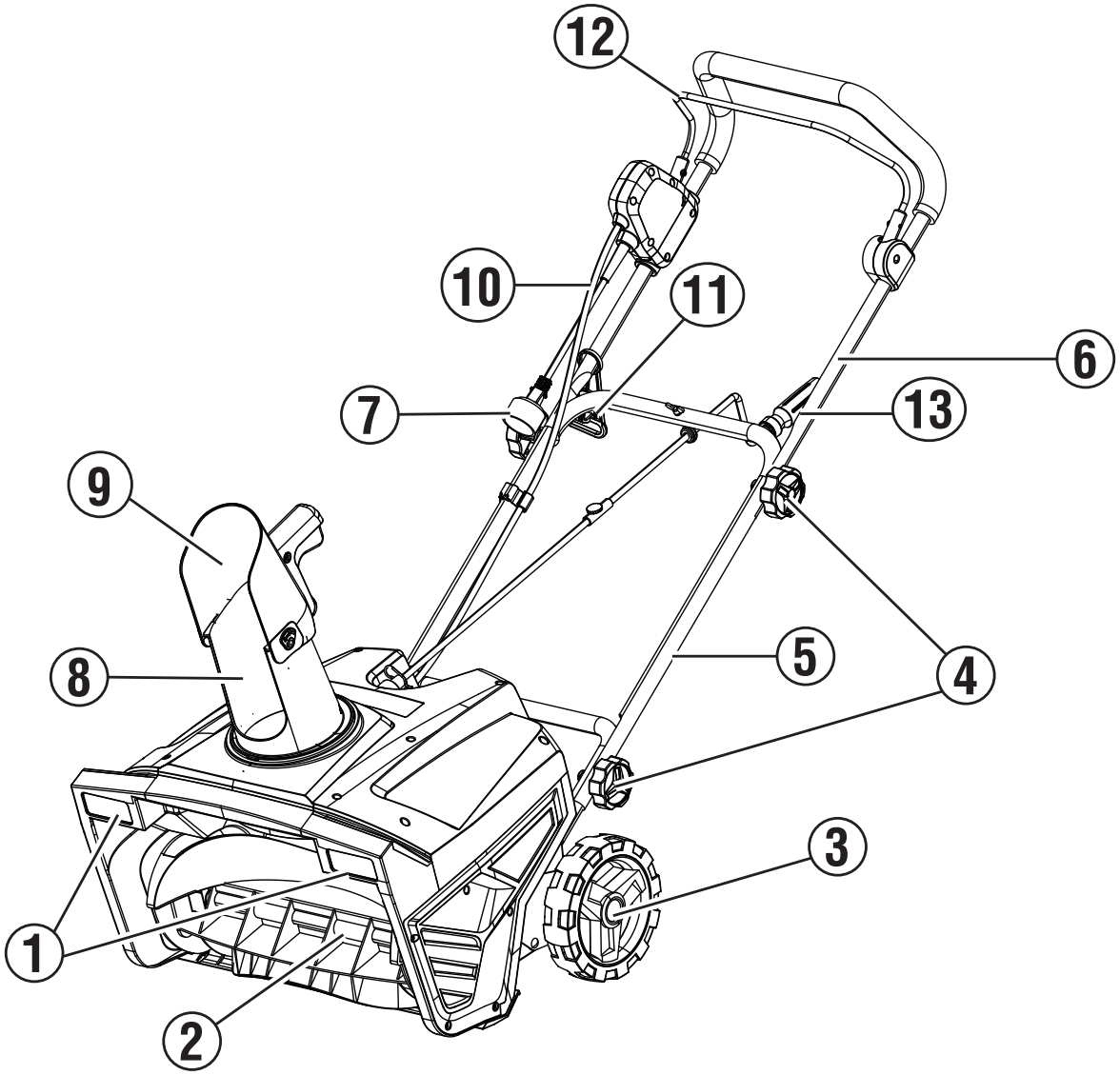

1 - Faros delanteros
2 - Barrena
3 - Rueda
4 - Manija de bloqueo de pomos
5 - Mango inferior
6 - Mango superior
7 - Enchufe de CA
8 - Conducto de descarga ajustable
9 - Deflector de tobogán
10 - Cable de alimentación
11 - Sujetador de cable de alimentación
12 - Palanca de interruptor
13 - Manija de rotación de la tolva

COMPRENDIENDO LA MÁQUINA QUITANIEVES

Véase la figura 3.

Para reducir el riesgo de lesiones personales y fallos del producto, lea y comprenda la información de este manual de usuario y la información del etiquetado del producto.

BARRENA

Permite la eliminación de nieve de hasta 25 centímetros de profundidad y 50 centímetros de ancho.

MANGO DE ROTACIÓN DE LA TORBALADA

La manivela de rotación de la tolva permite ajustar fácilmente la tolva de descarga para dirigir la descarga de la nieve.

SUJETADOR DE CABLE DE ALIMENTACIÓN

El sujetacables ayuda a mantener el cable de alimentación en una posición segura. También puede ayudar a prevenir la desconexión accidental del cable.

ASAMBLEA

RETIRAR EL CONTENIDO DE LA CAJA

⚠ADVERTENCIA Este producto requiere montaje. No intente operar este producto si alguno de los elementos en el **LISTA INCLUIDA** Los productos vienen ya ensamblados al retirar el contenido de la caja. Estos artículos no vienen ensamblados de fábrica y requieren montaje por parte del cliente. El uso de un producto mal ensamblado puede ser peligroso y provocar lesiones personales graves.

- Abra la caja.
- Retire e inspeccione el contenido de la caja. Confirme que todos los artículos en la **LISTA INCLUIDA** están presentes y en buen estado.
- Recicle o deseche los materiales de embalaje.

LISTA INCLUIDA

LISTA INCLUIDA	
ARTÍCULO	**CANTIDAD**
Mango superior	1
Unidad de carcasa del ventilador	1
Pasador de chaveta	1
Mango central	1
Tornillo, M8x50	4
pomo de bloqueo de la manija	4
Varilla de ajuste de la tolva	1
Tornillo, M4x14	1
Manija de ajuste de la tolva	1
Clip para cables	1
Alivio de tensión del cable	1
Tobogán de nieve	1

Si falta alguna pieza, póngase en contacto con nuestro equipo de servicio en service@wpowereq.com o llame al 1-855-944-3571. .

⚠ADVERTENCIA No altere ni modifique este producto a menos que se indique lo contrario en este manual o por el fabricante. No utilice accesorios que no estén recomendados para este producto. Realizar modificaciones no autorizadas y utilizar accesorios incompatibles puede dañar la unidad y anular la garantía.

⚠ADVERTENCIA No conecte el cable a la corriente eléctrica hasta que el montaje esté completo. De no hacerlo, podría producirse un arranque accidental y posibles lesiones personales graves.

ASAMBLEA

INSTALACIÓN DEL MANGO INFERIOR

Véase la figura 5.

AVISO No permita que el cable de alimentación quede pellizcado o atrapado al alinear las asas.

1. Deslice el alivio de tensión del cable (1) sobre el mango central (2).
2. Fije el mango central (2) a la carcasa del soplador de nieve utilizando dos perillas de bloqueo del mango (3) y dos tornillos M8x50 (4).
3. La manija central debe instalarse en la parte exterior de la carcasa del soplador de nieve.

INSTALACIÓN DEL MANGO SUPERIOR

Véase la figura 6.

1. Instale el asa superior (1) en el asa central utilizando dos pomos de bloqueo del asa (2) y dos tornillos M8x50 (3).
2. El asa superior debe instalarse en la parte exterior del asa central.

FIG. 5

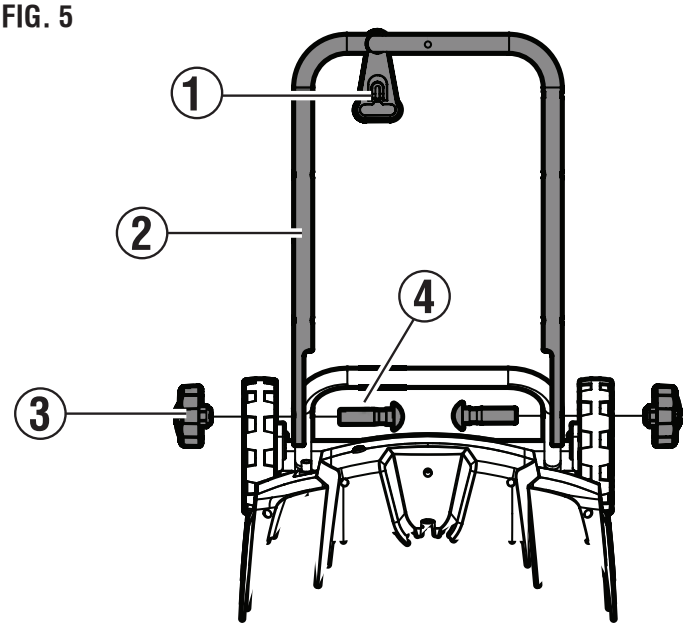

FIG. 6

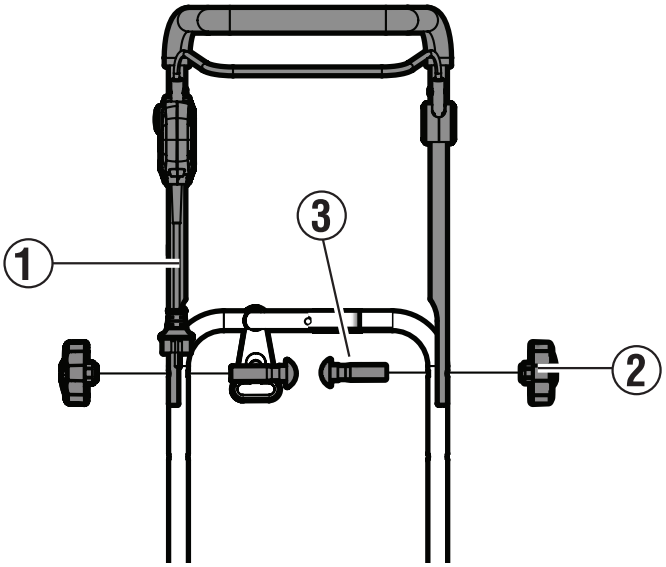

INSTALACIÓN DEL SUJETADOR DEL CABLE DE ALIMENTACIÓN

Véase la figura 7.

1. Deslice el cable de alimentación a través del clip para cables (1) y fije el clip para cables al asa central del mismo lado que el botón de bloqueo de seguridad.

FIG. 7

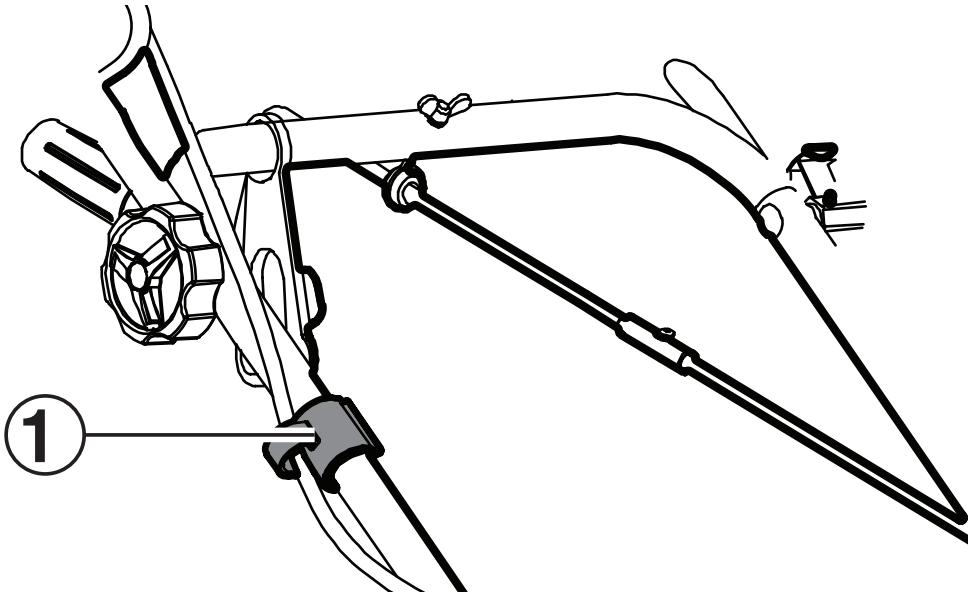

ASAMBLEA

MANGO DE ROTACIÓN DE LA TORBALADA DE CONEXIÓN

Véase la figura 8.

1. Fije la varilla de ajuste de la tolva (1) al mango de ajuste de la tolva (2) utilizando el tornillo M4x14 (3).

INSTALACIÓN DE LA MANIJA DE ROTACIÓN DE LA TOLVA EN EL BASTIDOR

Véase la figura 9.

1. Desenrosque el tornillo de mariposa (1), la arandela de seguridad (2) y la arandela (3) del perno (4) que venía preinstalado en la manija de ajuste de la tolva.
2. Introduzca el perno por el orificio en el centro del asa central y fíjelo con el tornillo de mariposa, la arandela de seguridad y la arandela.

FIG. 8

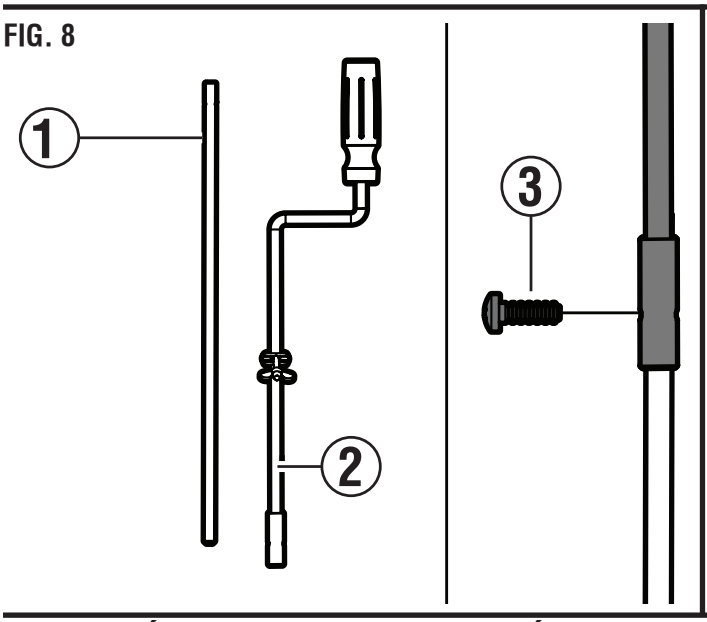

FIG. 9

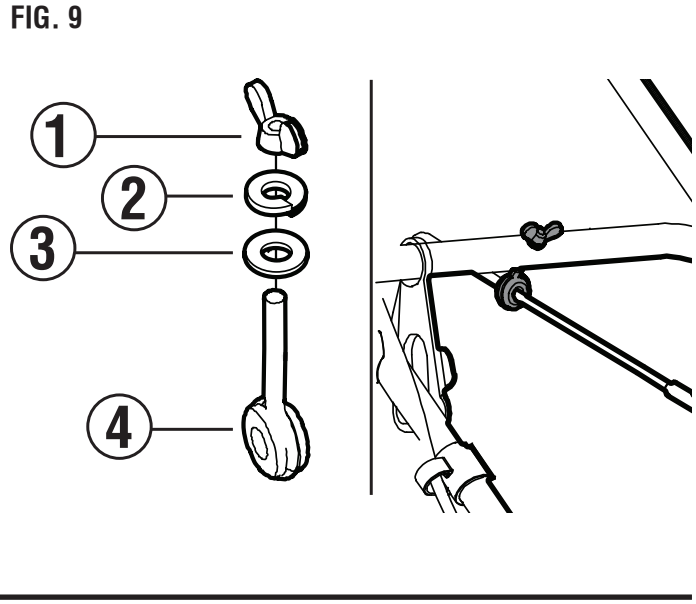

INSTALACIÓN DE LA MANIJA DE ROTACIÓN DE LA TOLVA EN EL SOPORTE DE MONTAJE

Véase la figura 10.

1. Inserte el extremo opuesto de la varilla de ajuste de la tolva en el soporte de montaje (1) ubicado en la parte posterior del cuerpo del soplador de nieve. Asegúrese de que el orificio de la varilla de ajuste de la tolva coincida con los orificios del soporte de montaje. Asegure ambas piezas con el pasador de chaveta (2).
2. Gire la manivela de ajuste de la tolva en el sentido de las agujas del reloj y en sentido contrario para asegurarse de que la tolva se mueva en la misma dirección.

FIG. 10

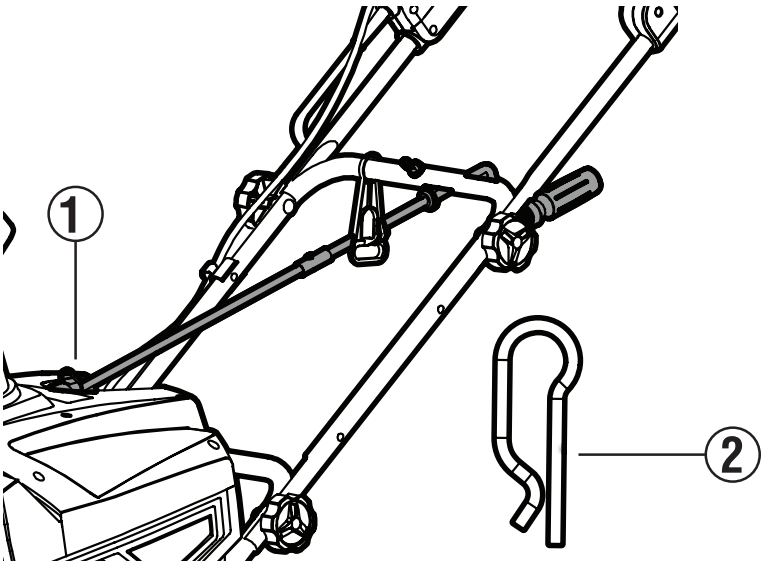

ASAMBLEA

INSTALACIÓN DEL CONDUCTO

Véase la figura 11.

⚠ADVERTENCIA Nunca ajuste el deflector de la tolva cuando el sinfín de la máquina quitanieves esté en funcionamiento.

1. Fije la tolva (1) a la unidad y gírela en el sentido de las agujas del reloj para bloquearla en su posición.
2. Fije la tolva a la unidad con el tornillo (2). Apriete el tornillo a mano.

NOTA Asegúrese de que la tolva esté bien sujeta a la unidad antes de su funcionamiento.

3. Para retirar la tolva, asegúrese de que la unidad esté apagada y desconectada de la fuente de alimentación.
4. Afloje y retire el tornillo (2).
5. Gire la rampa en sentido contrario a las agujas del reloj hasta la posición de desbloqueo y retírela de la unidad.

FIG. 11

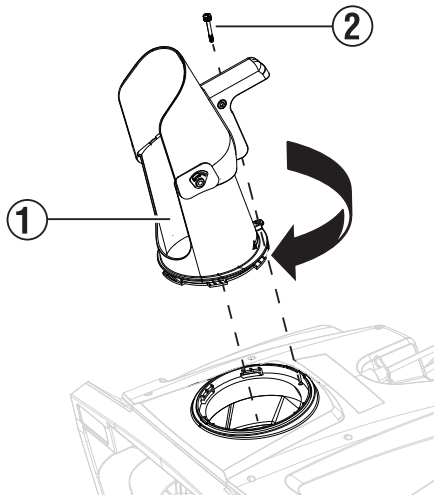

OPERACIÓN

⚠ADVERTENCIA No permita que la familiaridad con los productos le haga bajar la guardia. Recuerde que una fracción de segundo de descuido es suficiente para causar lesiones graves.

⚠ADVERTENCIA Utilice siempre protección ocular con protectores laterales que cumplan con la norma ANSI Z87.1. De no hacerlo, podrían proyectarse objetos hacia sus ojos, lo que podría provocar lesiones graves.

⚠ADVERTENCIA No utilice accesorios ni complementos no recomendados por el fabricante de este producto. El uso de accesorios o complementos no recomendados puede provocar lesiones personales graves. lesión.

⚠ADVERTENCIA Desconecte siempre la quitanieves de la corriente eléctrica al ensamblar piezas, realizar ajustes, limpiarla o cuando no la utilice. Esto evitará que se encienda accidentalmente y pueda causar lesiones graves.

AVISO Antes de cada uso, inspeccione el producto por completo para detectar piezas dañadas, faltantes o sueltas, como tornillos, tuercas, pernos y tapas. Apriete bien todos los sujetadores y tapas y no utilice el producto hasta que se hayan reemplazado todas las piezas faltantes o dañadas. Si necesita ayuda, comuníquese con el servicio al cliente o con un centro de servicio autorizado.

⚠ADVERTENCIA Nunca utilice una máquina quitanieves sobre lagos, ríos o superficies congeladas. Si el hielo se rompe, podría sufrir lesiones graves o incluso la muerte.

⚠ADVERTENCIA Nunca utilice la máquina quitanieves sobre un tejado u otra superficie inestable, ya que esto puede provocar la muerte o lesiones personales graves.

⚠ADVERTENCIA No utilice la máquina quitanieves sobre hielo, ya que puede provocar que el operador resbale y caiga, con el consiguiente riesgo de lesiones personales graves.

⚠ADVERTENCIA No use ropa suelta, bufandas ni joyas. Podrían engancharse en las piezas móviles y causar la muerte o lesiones personales graves.

⚠ADVERTENCIA Mantenga la descarga de nieve apuntando en dirección opuesta a todos los dispositivos eléctricos para reducir el riesgo de electrocución o descarga eléctrica.

CONEXIÓN A LA FUENTE DE ALIMENTACIÓN

Véase la figura 12.

Este producto está diseñado con un sistema de sujeción del cable que evita que el cable de extensión se suelte durante su uso.

1. Forma un bucle en el extremo del cable de extensión.
2. Inserte el lazo del cable de extensión a través de la abertura inferior del sujetador del cable de alimentación (1).
3. Coloca el lazo sobre el gancho. Tira ligeramente del cordón para tensarlo y fíjalo al gancho.
4. Enchufe la máquina quitanieves al cable de extensión.

NOTA Eliminar el exceso de cable sobrante evitará que el enchufe se suelte del cable de extensión.

ARRANQUE Y PARADA DE LA MÁQUINA SOPLADORA DE NIEVE

Véase la figura 13.

Para arrancar el motor:

1. Conecte la máquina quitanieves a la fuente de alimentación.

AVISO Asegure siempre el cable de extensión a la unidad utilizando el sujetador de cable. No utilizar el sujetador de cable puede dañar la máquina quitanieves o el cable de extensión.

2. Mantenga pulsado el botón de inicio (1).
3. Tire y mantenga presionado el pestillo (2) contra el mango para encender la unidad. Suelte el botón, pero continúe sujetando el pestillo contra el mango.

Para detener el motor:

1. Liberar la fianza (2).

FIG. 12

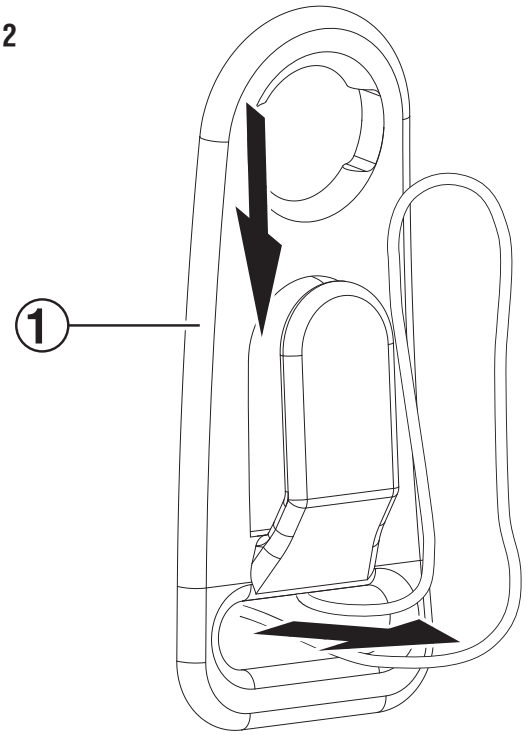

FIG. 13

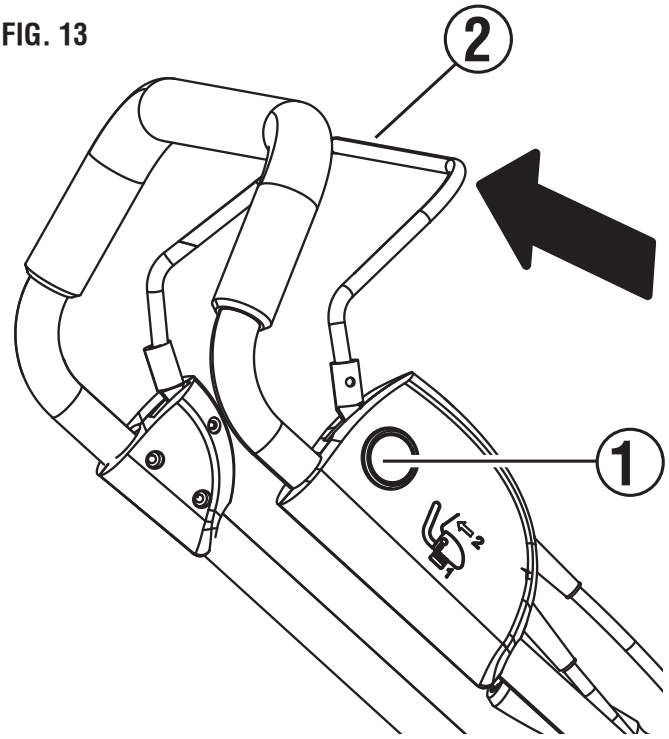

AJUSTE DE LA TOLVA DE DESCARGA

La tolva se puede ajustar de izquierda a derecha para cambiar la dirección en la que se lanza la nieve.

1. Asegúrese de que la unidad esté desconectada de la fuente de alimentación.
2. Gire la manivela de ajuste de la tolva en sentido contrario a las agujas del reloj para dirigir la nieve hacia la izquierda de la unidad.
3. Gire la manivela de ajuste de la tolva en el sentido de las agujas del reloj para dirigir la nieve hacia la derecha de la unidad.

AJUSTE DEL DEFLECTOR DE LA TOLVA

Véase la figura 14.

1. Asegúrese de que la unidad esté desconectada de la fuente de alimentación.
2. Apriete la manija del conducto deflector (1) y coloque el conducto deflector como desee.

NOTA Suelte la manija después de colocar la tolva deflectora. La tolva quedará bloqueada en su lugar.

FIG. 14

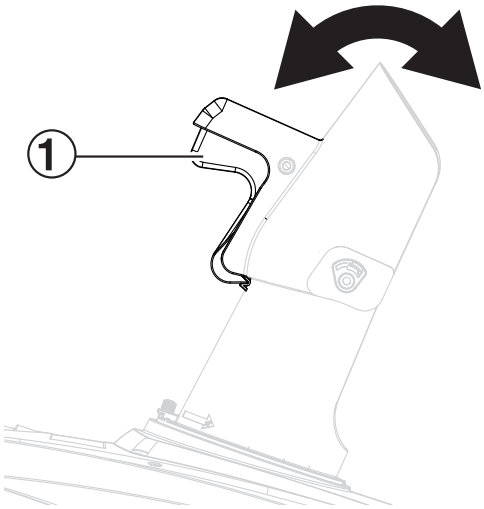

MANTENIMIENTO

⚠ADVERTENCIA Antes de inspeccionar, limpiar o realizar cualquier mantenimiento a la unidad, detenga el motor, espere a que todas las piezas móviles se detengan y desconecte la máquina quitanieves de la fuente de alimentación. No seguir estas instrucciones puede ocasionar lesiones personales graves o daños materiales.

⚠ADVERTENCIA Utilice siempre protección ocular con protectores laterales que cumplan con la norma ANSI Z87.1. De no hacerlo, podrían proyectarse objetos hacia sus ojos, lo que podría provocar lesiones graves.

⚠ADVERTENCIA Utilice únicamente piezas de repuesto autorizadas. El uso de otras piezas puede generar riesgos o dañar el producto.

AVISO Inspeccione periódicamente el producto para detectar piezas dañadas, faltantes o sueltas, como tornillos, tuercas, pernos y tapas. Apriete todos los sujetadores y tapas. No utilice este producto hasta que se hayan reemplazado todas las piezas faltantes o dañadas. Si necesita ayuda, comuníquese con el servicio al cliente.

MANTENIMIENTO GENERAL

Evite usar disolventes para limpiar piezas de plástico. La mayoría de los plásticos son susceptibles a dañarse con diversos tipos de disolventes comerciales y su uso puede resultar perjudicial. Utilice paños limpios para eliminar la suciedad, el polvo, el aceite y la grasa.

⚠ADVERTENCIA Evite que los líquidos de frenos, la gasolina, los productos derivados del petróleo o los aceites penetrantes entren en contacto con las piezas de plástico. Los productos químicos pueden dañar, debilitar o destruir el plástico, lo que puede provocar lesiones personales graves.

LUBRICACIÓN

Todos los rodamientos de este producto están lubricados con una cantidad suficiente de lubricante de alta calidad para cubrir la vida útil de la unidad en condiciones normales de funcionamiento. Por lo tanto, no se requiere lubricación adicional de los rodamientos.

ALMACENAMIENTO DEL SOPLADOR DE NIEVE

⚠PRECAUCIÓN Asegúrese de limpiar adecuadamente toda la nieve derretida que pueda gotear de la máquina quitanieves para evitar resbalones y caídas.

- Limpie la máquina quitanieves con un paño limpio y seco.
- Inspeccione que todas las tuercas, pernos, perillas, tornillos y sujetadores estén bien apretados.
- Inspeccione las piezas móviles para detectar daños, roturas y desgaste. Haga reparar las piezas dañadas o faltantes.
- Afloje los pomos del mango y baje el conjunto del mango superior.
- Guarde la máquina quitanieves en el interior, en un lugar limpio y seco, fuera del alcance de los niños.
- No lo almacene cerca de materiales corrosivos como fertilizantes o sal gema.

SOLUCIÓN DE PROBLEMAS

PROBLEMA	POSIBLE CAUSA	CORRECCIÓN
La máquina quitanieves no arranca.	La máquina quitanieves no está enchufada.	Conecte la máquina quitanieves a una fuente de alimentación de 120 V. Asegúrese de que el enchufe de la máquina quitanieves esté correctamente conectado al cable de extensión.
	El botón de bloqueo del gatillo no estaba pulsado.	Mantén pulsado el botón de bloqueo del gatillo antes de apretar el gatillo del interruptor.
El motor está encendido, pero el sinfín no gira.	La correa de transmisión puede estar desgastada o rota.	Sustituya la correa de transmisión.
Tras pasar por encima de la nieve, queda una capa en el suelo.	El sinfín o rascador puede estar desgastado.	Llama al servicio de atención al cliente.

NOTES/NOTAS

TABLE DES MATIÈRES

Introduction 2-3
Sécurité 4-6
Sécurité électrique 7-8
Composants 9
Assemblée 10-13
Opération 13-15
Entretien 16
Dépannage 17
Ligne d'assistance téléphonique/Adresse de l'entreprise ..... Dernière page

INTRODUCTION

⚠AVERTISSEMENT L'utilisation, l'entretien et la maintenance de cet équipement peuvent vous exposer à des substances chimiques reconnues par l'État de Californie comme cancérigènes et susceptibles de provoquer des malformations congénitales ou d'autres troubles de la reproduction. Pour minimiser l'exposition, portez des gants ou lavez-vous fréquemment les mains lors de toute intervention sur cet équipement. Pour plus d'informations, consultez le site www.P65warnings.ca.gov.

AVERTISSEMENTS

Toutes les informations, illustrations et spécifications contenues dans ce manuel étaient valides au moment de sa publication. Les illustrations utilisées dans ce manuel ne sont fournies qu'à titre indicatif. Nous nous réservons le droit d'apporter toute modification aux spécifications ou à la conception sans préavis.

TOUS DROITS RÉSERVÉS

Tous droits réservés. Toute reproduction, sous quelque forme que ce soit, est interdite sans l'autorisation écrite de Westinghouse Outdoor Power Equipment.

⚠DANGER Veuillez lire attentivement ce manuel avant d'utiliser ce produit ou d'en effectuer la maintenance. Le non-respect des instructions et des consignes de sécurité décrites dans ce manuel peut entraîner des blessures graves, voire mortelles.

MISES À JOUR

Le manuel d'utilisation le plus récent pour les produits Westinghouse se trouve dans l'onglet Assistance : *westinghouse.com/pages/manuals* ou scannez le code QR suivant avec l'appareil photo de votre smartphone pour accéder au lien.

ENREGISTREMENT DU PRODUIT

Pour bénéficier d'une garantie sans problème, il est important d'enregistrer le produit Westinghouse.

S'inscrire avant :

- Se connecter en ligne à : *westinghouse.com/register*
- Scannez le code QR avec l'appareil photo de votre smartphone pour accéder au lien d'inscription mobile.

Pour vos archives

Date d'achat : _____

Numéro de modèle : _____

Numéro de série: _____

Lieu d'achat : _____

IMPORTANT: Conservez votre reçu d'achat pour bénéficier d'une garantie sans problème.

INTRODUCTION

CARACTÉRISTIQUES

Tension alternative	120 V / 60 Hz, 15 A
vitesse à vide	3000 tr/min
Largeur de dégagement	20 po (50,8 cm)
Distance de lancer maximale	jusqu'à 29,5 pieds (8,9 m)
Hauteur maximale de prise de neige	10 pouces (25,4 cm)
Poids de la machine	29,5 lb (13,4 kg)

AVIS Ce produit est conçu pour un fonctionnement continu à des températures ambiantes supérieures à -5 °C (23 °F). Il peut également fonctionner, si nécessaire, à des températures extrêmement basses pendant de courtes périodes. En cas d'exposition à des températures extrêmes lors du stockage, il convient de le ramener à une température optimale avant utilisation.

AVIS Merci d'avoir choisi Westinghouse ! VEUILLEZ LIRE ATTENTIVEMENT AVANT DE RETOURNER CE PRODUIT, QUEL QU'EN SOIT LE MOTIF.

Si vous avez une question ou rencontrez un problème avec votre achat Westinghouse, appelez-nous au 1- 855- 944- 3571 pour parler à un agent.

CONSERVEZ CE MANUEL POUR CONSULTATION ULTÉRIEURE.

VOUS AVEZ DES QUESTIONS ?
Envoyez-nous un courriel à service@wpowereq.com
ou appelez le 1-855-944-3571

SÉCURITÉ

DÉFINITIONS DE SÉCURITÉ

Les termes DANGER, AVERTISSEMENT, ATTENTION et AVIS sont utilisés tout au long de ce manuel pour mettre en évidence des informations importantes. Assurez-vous que la signification de ces consignes de sécurité soit connue de toutes les personnes qui utilisent l'outil, effectuent sa maintenance ou se trouvent à proximité.

Ce symbole d'alerte de sécurité accompagne la plupart des consignes de sécurité. Il signifie : attention, soyez vigilant, la sécurité est en jeu ! Veuillez lire et respecter le message qui suit ce symbole.

⚠DANGER Indique une situation dangereuse qui, si elle n'est pas évitée, entraînera la mort ou des blessures graves. blessure.

⚠AVERTISSEMENT Indique une situation dangereuse qui, si elle n'est pas évitée, pourrait entraîner la mort ou des blessures graves.

⚠PRUDENCE Indique une situation dangereuse qui, si elle n'est pas évitée, pourrait entraîner des blessures mineures ou modérées.

AVIS Indique une situation susceptible d'endommager l'appareil, les biens personnels et/ou l'environnement, ou de provoquer un dysfonctionnement de l'équipement.

NOTE: Indique une procédure, une pratique ou une condition à suivre pour que l'unité fonctionne comme prévu.

SYMBOLES DE SÉCURITÉ

Veuillez respecter toutes les consignes de sécurité contenues dans ce manuel d'utilisation ainsi que les informations figurant sur l'étiquetage du produit.

SYMBOLE	DESCRIPTION
	Symbole d'alerte de sécurité. Indique un risque potentiel de blessure.
	Veuillez lire le manuel d'utilisation. Afin de réduire les risques de blessure, l'utilisateur doit lire et comprendre le manuel d'utilisation avant d'utiliser ce produit.
	AVERTISSEMENT! Risque de choc électrique.
	Alerte conditions humides. Ne pas exposer la prise à l'eau ou à la pluie.
	DANGER! Risque de coupure ou de mutilation. Tenir les mains éloignées de la pale en rotation. Ne pas utiliser les mains pour déboucher le carter du rotor. Arrêter le moteur avant de retirer les débris.
	Éloignez le cordon d'alimentation flexible de la palette rotative.
	Portez des gants de sécurité pendant l'utilisation pour protéger vos mains. Portez des chaussures de sécurité en permanence pour vous protéger contre les chutes d'objets accidentelles.
	Gardez les passants et les enfants à une distance de sécurité (au moins 11 yd/10 m) de la zone de travail.
	PRUDENCE! Attention aux pierres et autres corps étrangers qui pourraient être projetés par le produit.
	Tenez toujours le câble d'alimentation éloigné des sources de chaleur, des huiles et des objets tranchants. Débranchez immédiatement la prise si le câble est endommagé, effiloché ou emmêlé.
	Portez une protection auditive et oculaire. Portez toujours une protection oculaire avec des protections latérales conformes à la norme ANSI Z87.1.
	AVERTISSEMENT! Éteignez la machine et débranchez-la de l'alimentation électrique avant toute inspection, nettoyage, changement d'accessoires ou autre opération de maintenance.
	DOUBLE ISOLATION. Mise à la terre non requise. Lors de l'entretien, utiliser uniquement des pièces de rechange identiques.
STOP	La partie rotative continuera de tourner pendant plusieurs secondes après l'arrêt de la machine.

SÉCURITÉ

⚠AVERTISSEMENT LISEZ ET COMPRENEZ TOUTES LES INSTRUCTIONS. Le non-respect de toutes les instructions ci-dessous et figurant sur la machine peut entraîner un choc électrique, un incendie et/ou des blessures graves.

- Familiarisez-vous avec la souffleuse à neige. Lisez attentivement le manuel d'utilisation. Apprenez-en davantage sur ses applications et ses limites, ainsi que sur les risques potentiels spécifiques liés à son utilisation. Le respect de cette consigne réduira les risques d'électrocution, d'incendie ou de blessures graves.
- Ne permettez pas aux enfants d'utiliser la souffleuse à neige.
- Utilisez uniquement les accessoires recommandés par le fabricant pour le modèle décrit dans ce manuel. Les accessoires adaptés à une souffleuse à neige peuvent présenter un risque de blessure s'ils sont utilisés sur une autre souffleuse. Suivez scrupuleusement les instructions de ce manuel.
- Ne pas insérer d'objets dans les ouvertures. Ne pas utiliser si une ouverture est obstruée ; veiller à ce que l'appareil soit exempt de poussière, de peluches, de cheveux et de tout élément susceptible de réduire la circulation de l'air.
- Gardez les cheveux, les vêtements amples, les doigts et toutes les parties du corps éloignés des ouvertures et des pièces mobiles.
- Assurez-vous que la rallonge est en bon état. Lors de son utilisation, veillez à choisir une rallonge de section suffisante pour supporter l'intensité du courant consommé par l'appareil. Un calibre de fil (AWG) d'au moins 14 est recommandé pour une rallonge de 15 mètres (50 pieds) ou moins. En cas de doute, optez pour le calibre supérieur. Plus le numéro de calibre est petit, plus la rallonge est épaisse. Une rallonge sous-dimensionnée entraînera une chute de tension, provoquant une coupure de courant et une surchauffe.
- **AVERTISSEMENT:** Utilisez des rallonges électriques extérieures portant les mentions SW-A, SOW-A, STW-A, STOW-A, SJW-A, SJTW-A ou SJTOW-A. Ces rallonges sont conçues pour un usage extérieur et réduisent les risques d'électrocution.
- Ce produit est conçu avec un dispositif de retenue du cordon qui empêche le cordon d'alimentation de se détacher pendant son utilisation.
- La ou les prises de courant destinées à alimenter le produit doivent être protégées par un disjoncteur différentiel (DDR). Des prises avec protection DDR intégrée sont disponibles et peuvent être utilisées à cette fin.
- Cette souffleuse à neige doit être mise à la terre pendant son utilisation afin de protéger l'utilisateur contre les chocs électriques. Elle est équipée d'un cordon d'alimentation homologué à trois conducteurs et d'une fiche à trois broches avec mise à la terre, compatible avec les prises de courant appropriées. Le conducteur vert, ou vert et jaune, du cordon est le fil de terre. Ne jamais connecter ce fil à une borne sous tension.
- Utilisez uniquement des rallonges extérieures à 3 fils munies de fiches à 3 broches avec mise à la terre et de prises tripolaires compatibles avec la fiche de la souffleuse à neige. Remplacez ou réparez les rallonges endommagées.
- Si le cordon est endommagé de quelque manière que ce soit lorsqu'il est branché, débranchez la rallonge de la prise murale.
- Ne jamais transporter la souffleuse à neige par le cordon ni tirer brusquement dessus pour la débrancher. Tenir le cordon éloigné de la chaleur, de l'huile et des objets tranchants.
- Gardez vos mains à l'écart des pièces mobiles.
- Évitez tout démarrage accidentel : ne transportez pas d'appareils branchés en ayant le doigt sur la gâchette. Assurez-vous que la gâchette n'est pas actionnée avant de brancher l'appareil.
- N'utilisez pas l'outil si la gâchette ne fonctionne pas. Tout outil dont la gâchette est inopérante est dangereux et doit être réparé.
- N'utilisez pas de souffleuses à neige en présence de liquides, de gaz ou de poussières inflammables. Les souffleuses à neige produisent des étincelles susceptibles d'enflammer les poussières ou les vapeurs.
- Lors de l'utilisation d'une souffleuse à neige, maintenez les passants, les enfants et les visiteurs à une distance d'au moins 30 mètres.
- Si l'appareil ne fonctionne pas correctement, s'il est tombé, s'il a été endommagé, s'il a été laissé à l'extérieur ou s'il est tombé dans l'eau, veuillez contacter le service clientèle.
- N'utilisez pas la souffleuse à neige si vous êtes fatigué(e), contrarié(e) ou sous l'influence de drogues, d'alcool ou de médicaments. Un moment d'inattention lors de l'utilisation d'une souffleuse à neige peut entraîner des blessures graves.
- Utilisez l'équipement de sécurité approprié. Un masque anti-poussière, des chaussures de sécurité antidérapantes, un casque de chantier ou une protection auditive doivent être utilisés selon les conditions de travail.
- Ne portez pas de vêtements amples, d'écharpes ni de bijoux. Ils pourraient se coincer dans les pièces mobiles.
- Vérifiez l'alignement et le blocage des pièces mobiles, l'absence de pièces cassées et tout autre problème pouvant affecter le fonctionnement. En cas de dommage, contactez le service client.
- Gardez la souffleuse à neige et sa poignée sèches, propres et exemptes d'huile et de graisse. Utilisez toujours un chiffon propre pour le nettoyage. N'utilisez jamais de liquide de frein, d'essence, de produits pétroliers ou de solvants puissants pour nettoyer la souffleuse à neige. Le respect de cette consigne réduira les risques de perte de contrôle et de détérioration du boîtier en plastique.

SÉCURITÉ

- Portez toujours des lunettes de sécurité avec protections latérales. Les lunettes de vue classiques ne possèdent que des verres résistants aux chocs ; ce ne sont PAS des lunettes de sécurité. Le respect de cette règle réduira les risques de blessures oculaires.
- Portez toujours une protection oculaire avec protections latérales conformes à la norme ANSI Z87.1 ainsi qu'une protection auditive lorsque vous utilisez cet équipement.
- Protégez votre audition – Portez une protection auditive lors de travaux prolongés. Le respect de cette règle réduira le risque de blessures graves.
- N'exposez pas les souffleuses à neige à la pluie. L'eau qui pénètre dans une souffleuse à neige augmente le risque de choc électrique.
- Portez un pantalon épais et long, des manches longues, des bottes et des gants. Évitez les vêtements amples et les bijoux qui pourraient se coincer dans les pièces mobiles de la machine ou son moteur.
- Portez des bottes en caoutchouc lorsque vous utilisez la souffleuse à neige. Des chaussures de sécurité protégeront vos pieds et amélioreront votre adhérence sur les surfaces glissantes. Ne l'utilisez pas pieds nus ni en sandales.
- Gardez les pieds bien ancrés au sol et maintenez votre équilibre. Ne vous penchez pas trop. Un mouvement excessif peut entraîner une perte d'équilibre.
- N'utilisez pas la souffleuse à neige de manière à projeter de la neige sur des personnes ou des animaux domestiques. Les projections de neige ou d'autres objets peuvent causer des blessures graves.
- Rangez les souffleuses à neige inutilisées à l'intérieur — Lorsqu'elle n'est pas utilisée, la souffleuse à neige doit être rangée à l'intérieur, dans un endroit sec et verrouillé, débranchée et hors de portée des enfants.
- Gardez tous les passants, les enfants et les animaux domestiques à une distance d'au moins 30 mètres.
- Lors de l'entretien d'une souffleuse à neige, utilisez uniquement des pièces de rechange identiques. Remplacez ou réparez les câbles endommagés. Suivez toutes les instructions de la section Entretien de ce manuel. L'utilisation de pièces non autorisées ou le non-respect des instructions d'entretien peuvent entraîner un risque d'électrocution ou de blessure.
- N'utilisez jamais la souffleuse à neige à proximité d'un feu, d'une cheminée ou de cendres chaudes. Son utilisation près d'un feu ou de cendres peut propager l'incendie et entraîner des blessures graves et/ou des dommages matériels.
- N'utilisez jamais la souffleuse à neige pour épandre des produits chimiques, des engrais ou toute autre substance toxique. L'épandage de ces substances pourrait entraîner des blessures graves pour l'utilisateur ou les personnes présentes.
- Ne jamais poser la souffleuse à neige sur une surface autre qu'une surface dure, propre et lorsque le moteur est en marche. Le gravier, le sable et autres débris peuvent être aspirés par l'entrée d'air et projetés sur l'utilisateur ou les personnes présentes, causant ainsi des blessures graves.
- Inspectez la zone de travail avant chaque utilisation. Retirez tous les objets tels que pierres, morceaux de verre, clous, fils de fer ou ficelles qui pourraient être projetés ou s'emmêler dans la machine.
- N'utilisez pas la souffleuse à neige sur la glace. Cela pourrait entraîner une chute et des blessures graves.
- N'utilisez jamais la souffleuse à neige sur les lacs, les rivières ou les surfaces gelées. La rupture de la glace pourrait entraîner des blessures graves, voire mortelles.
- N'utilisez jamais la souffleuse à neige sur un toit ou toute autre surface instable. Cela peut entraîner la mort ou des blessures graves.
- Pour usage domestique uniquement.
- Utilisez l'appareil approprié — N'utilisez pas la souffleuse à neige à d'autres fins que celles pour lesquelles elle a été conçue.
- Ne forcez pas la souffleuse à neige ; elle fonctionnera mieux et plus sûrement à la vitesse pour laquelle elle a été conçue.
- Ne jamais diriger le jet de neige vers une personne. Éviter de projeter le jet contre un mur ou un obstacle. Le jet pourrait ricocher vers l'utilisateur. Arrêter la souffleuse à neige avant de traverser des surfaces gravillonnées ou rocheuses.
- Si la souffleuse à neige heurte un objet étranger, suivez ces étapes :

1. Relâchez la gâchette et attendez que l'appareil s'arrête complètement.
2. Débranchez la souffleuse à neige de l'alimentation électrique.
3. Inspectez minutieusement la souffleuse à neige pour déceler tout dommage.
4. Réparez tout dommage avant de redémarrer et d'utiliser la souffleuse à neige.

- Ne soulevez pas et ne tenez pas la souffleuse à neige au-dessus du sol pendant son utilisation. Cela pourrait entraîner une perte de contrôle et des blessures graves. Utilisez la souffleuse à neige uniquement conformément aux instructions d'utilisation fournies dans ce manuel.
- Maintenez les protections en place et en état de fonctionnement.
- Débranchez la prise des sources d'alimentation lorsque l'appareil n'est pas utilisé, avant toute intervention et lors du changement d'accessoires.
- Suivez toutes les instructions pour la lubrification et le changement des accessoires.
- **Conservez ces instructions.** Consultez-les fréquemment et utilisez-les pour former les autres personnes susceptibles d'utiliser cet outil.

SÉCURITÉ ÉLECTRIQUE

APPAREILS À DOUBLE ISOLATION

Dans un appareil à double isolation, deux systèmes d'isolation remplacent la mise à la terre. Aucun dispositif de mise à la terre n'est prévu sur un tel appareil, et il est fortement déconseillé d'en ajouter un. Toute intervention sur un appareil à double isolation requiert une extrême prudence et une connaissance approfondie du système ; elle doit impérativement être effectuée par un technicien qualifié chez un revendeur agréé.

Les pièces de rechange pour un appareil à double isolation doivent être identiques aux pièces d'origine. Un appareil à double isolation porte la mention « Double isolation » ou « Double isolation ». Le symbole (carré dans un carré) peut également être présent sur l'appareil.

Cette souffleuse à neige électrique est à double isolation, ce qui élimine le besoin d'un système de mise à la terre séparé. Utilisez uniquement des pièces de rechange identiques. Lisez attentivement les instructions avant toute intervention sur un appareil à double isolation. Utilisez cette souffleuse à neige uniquement comme décrit dans ce manuel.

ROULEMENTS

Voir la figure 1.

Lorsque vous utilisez un outil électrique à une distance importante d'une source d'alimentation, veillez à utiliser une rallonge électrique dont la section est suffisante pour supporter l'intensité du courant consommé par l'outil. Une rallonge de section insuffisante entraînera une chute de tension, pouvant provoquer une surchauffe et une coupure de courant. Consultez le tableau pour déterminer la section minimale de câble requise pour une rallonge. Seuls les câbles à gaine ronde homologués par les Laboratoires des assureurs (UL) doivent être utilisés.

Lorsque vous travaillez à l'extérieur avec un produit, utilisez une rallonge conçue pour un usage extérieur. Ce type de rallonge est identifié par la mention « WA » ou « W » sur sa gaine. Veillez à utiliser un câble de forte section (AWG) adapté au produit, conformément au tableau ci-dessous. En cas de doute, choisissez la section supérieure. (Plus le numéro de section est petit, plus la rallonge est épaisse.) L'utilisation d'une rallonge sous-dimensionnée entraînera une chute de tension, une perte de puissance et une surchauffe.

**Intensité nominale (indiquée sur la plaque signalétique du produit)

	0-2.0	2.1-3.4	3.5-5.0	5.1-7.0	7.1-12.0	12.1-16.0
Longueur du cordon			**Calibre du fil (AWG)**			
25’	16	16	16	16	14	14
50’	16	16	16	14	14	12

***Utilisé sur un circuit de calibre 12 – 20 ampères.*
NOTE: AWG = American Wire Gauge

Avant d'utiliser une rallonge, vérifiez qu'elle ne comporte pas de fils desserrés ou dénudés, ni d'isolant coupé ou usé.

Il est possible de nouer la rallonge et le câble d'alimentation pour éviter qu'ils ne se débranchent pendant l'utilisation. Voir figure 1. Faites le nœud. Branchez la fiche du câble d'alimentation dans la prise de la rallonge. Cette méthode peut également servir à relier deux rallonges ensemble.

⚠AVERTISSEMENT Gardez la rallonge électrique hors de la zone de travail. Positionnez-la de manière à ce qu'elle ne s'accroche pas aux planches, aux outils ou à tout autre obstacle pendant l'utilisation d'un outil électrique. Le non-respect de cette consigne peut entraîner des blessures graves.

⚠AVERTISSEMENT Inspectez les rallonges avant chaque utilisation. Si elles sont endommagées, remplacez-les immédiatement. N’utilisez jamais le produit avec une rallonge endommagée. Tout contact avec la partie endommagée pourrait provoquer un choc électrique et entraîner des blessures graves.

FIG. 1

CORDON D'ATTACHE COMME ILLUSTRÉ

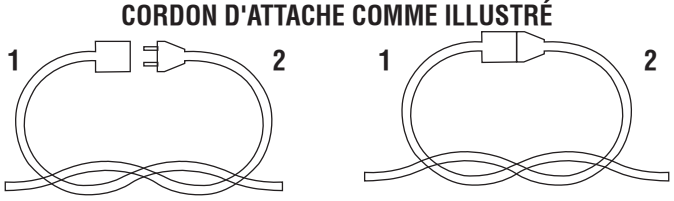

1 - Rallonge électrique
2 - cordon d'alimentation

SÉCURITÉ ÉLECTRIQUE

RACCORDEMENT ÉLECTRIQUE

Ce produit est doté d'un moteur électrique de précision. Il doit être branché sur une alimentation électrique de **120 V nominal / 60 Hz CA (circuit domestique américain typique)** N'utilisez pas ce produit sur courant continu (CC). Une chute de tension importante entraînerait une perte de puissance et une surchauffe du moteur. Si le produit ne fonctionne pas lorsqu'il est branché sur une prise de courant, vérifiez l'alimentation électrique.

VITESSE ET CÂBLAGE

La vitesse n'est pas constante et diminue sous charge ou en cas de baisse de tension. En ce qui concerne la tension, le câblage d'un atelier est aussi important que la puissance du moteur. Un câble prévu uniquement pour l'éclairage ne peut pas supporter correctement le poids d'un moteur d'outil électrique. Un câble suffisamment gros pour une courte distance sera trop léger pour une plus grande distance. Un câble capable de supporter un outil électrique peut ne pas pouvoir en supporter deux ou trois.

PRISE POLARISÉE

Voir la figure 2.

Pour réduire les risques d'électrocution, ce produit est équipé d'une fiche polarisée dont une broche est plus large que l'autre. Ne modifiez pas la fiche fournie. Celle-ci ne s'insère que dans un seul sens dans une rallonge polarisée. Utilisez exclusivement une rallonge polarisée homologuée UL, CSA ou ETL avec cette souffleuse à neige. Si la fiche ne s'insère pas complètement dans la rallonge, inversez-la. Si le problème persiste, procurez-vous une rallonge polarisée adaptée. L'utilisation d'une rallonge polarisée nécessite une prise murale polarisée.

⚠AVERTISSEMENT Installation incorrecte d'un non- Une rallonge polarisée augmente le risque de choc électrique.

Réparer ou remplacer immédiatement un cordon endommagé ou usé.

Ce produit est conçu pour être utilisé sur un circuit de 120 V nominal et possède une fiche polarisée similaire à celle illustrée à la figure 2. Branchez-le uniquement à une rallonge dont la fiche présente la même configuration. N'utilisez pas d'adaptateur avec ce produit.

FIG. 2

1 - Lame polarisée

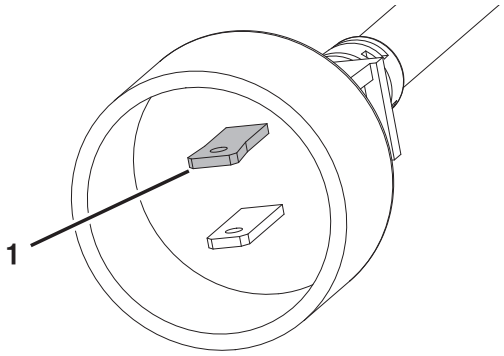

COMPOSANTS

FIG. 3

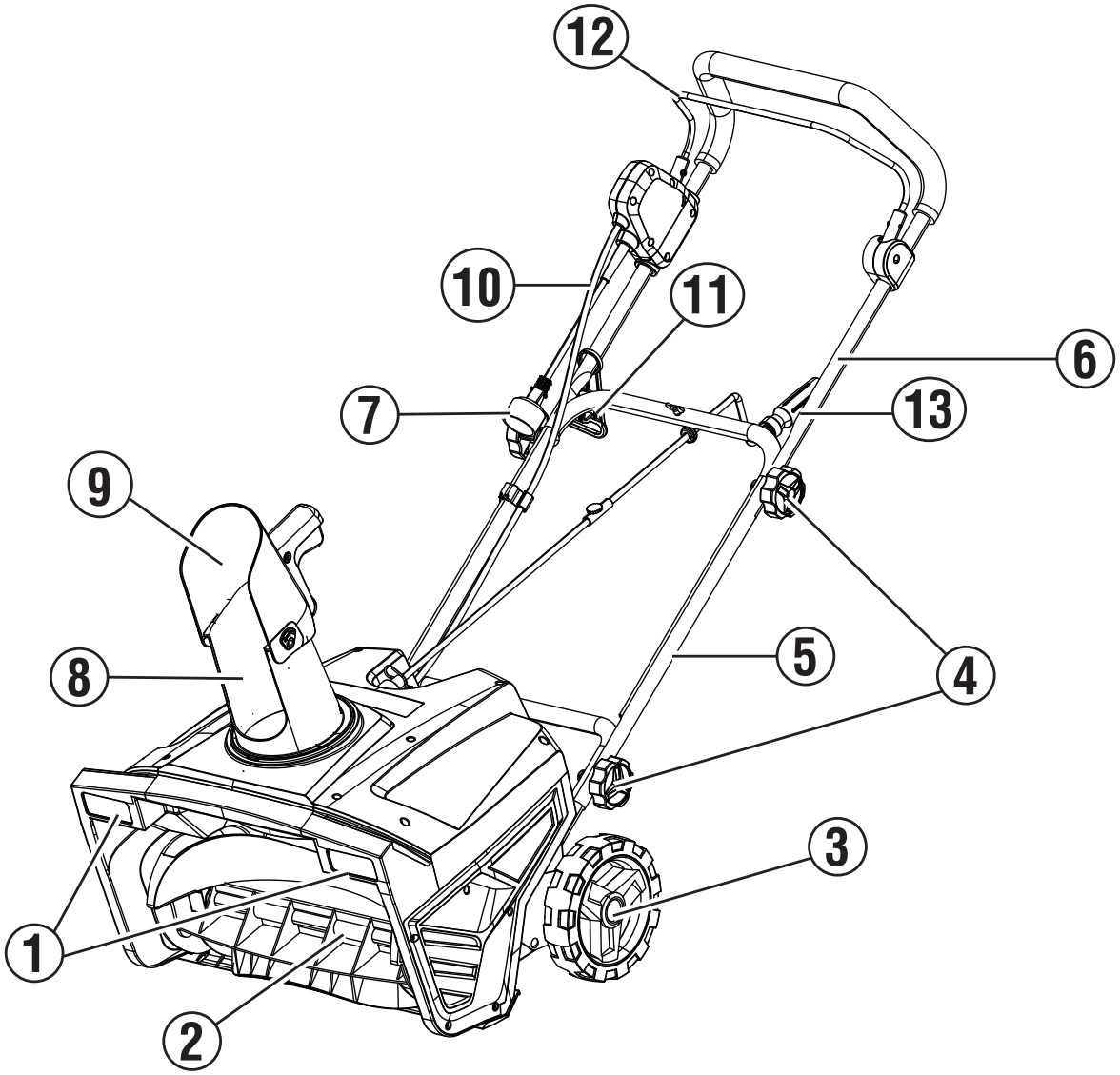

1 - Phares
2 - Tarière
3 - Roue
4 - Poignées de verrouillage
5 - Poignée inférieure
6 - Poignée supérieure
7 - Prise secteur
8 - Goulotte d'évacuation réglable
9 - Déflecteur de goulotte
10 - Cordon d'alimentation
11 - Attache-câble d'alimentation
12 - Levier de commutation
13 - Poignée de rotation de la goulotte

COMPRENDRE LA SOUFFLEUSE À NEIGE

Voir la figure 3.

Pour réduire les risques de blessures et de défaillance du produit, veuillez lire et comprendre les informations contenues dans ce manuel d'utilisation et celles figurant sur l'étiquetage du produit.

TARIÈRE

Permet de déneiger jusqu'à 25 cm de profondeur et 50 cm de largeur.

POIGNÉE DE ROTATION DE LA GOUTTIÈRE

La poignée de rotation de la goulotte permet un réglage facile de la goulotte d'éjection pour diriger l'évacuation de la neige.

RETENUE DE CORDON D'ALIMENTATION

Le dispositif de retenue du cordon d'alimentation permet de maintenir le cordon d'alimentation branché en toute sécurité. Il peut également contribuer à prévenir tout débranchement accidentel du cordon d'alimentation.

ASSEMBLÉE

RETIRER LE CONTENU DU CARTON

⚠AVERTISSEMENT Ce produit nécessite un assemblage. N'essayez pas d'utiliser ce produit si des éléments du kit sont endommagés. **LISTE INCLUSE** Ces articles sont déjà assemblés lorsque vous retirez le contenu du carton. Ils ne sont pas assemblés par le fabricant et nécessitent un assemblage par le client. L'utilisation d'un produit mal assemblé peut être dangereuse et entraîner des blessures graves.

- Ouvrez le carton.
- Retirez le carton et vérifiez son contenu. Assurez-vous que tous les articles qu'il contient sont présents. **LISTE INCLUSE** sont présentes et intactes.
- Recyclez ou jetez les matériaux d'emballage.

LISTE INCLUSE

LISTE INCLUSE	
ARTICLE	**QUANTITÉ**
Poignée supérieure	1
Unité de boîtier de soufflerie	1
goupille fendue	1
Poignée centrale	1
Vis, M8x50	4
bouton de verrouillage de la poignée	4
tige de réglage de la goulotte	1
Vis, M4x14	1
Poignée de réglage de la goulotte	1
Clip de câble	1
serre-câbles	1
Glissière à neige	1

Si des pièces sont manquantes, veuillez contacter notre service après-vente à l'adresse service@wpowereq.com ou par téléphone au 1-855-944-3571. .

⚠AVERTISSEMENT Ne modifiez pas ce produit, sauf indication contraire dans ce manuel ou du fabricant. N'utilisez pas d'accessoires non recommandés pour ce produit. Toute modification non autorisée ou l'utilisation d'accessoires incompatibles peuvent endommager l'appareil et annuler la garantie.

⚠AVERTISSEMENT Ne branchez pas l'appareil à une source d'alimentation tant que l'assemblage n'est pas terminé. Le non-respect de cette consigne pourrait entraîner un démarrage accidentel et des blessures graves.

ASSEMBLÉE

INSTALLATION DE LA POIGNÉE INFÉRIEURE

Voir la figure 5.

AVIS Veillez à ne pas pincer ou coincer le cordon d'alimentation lors de l'alignement des poignées.

1. Faites glisser le serre-câble (1) sur la poignée centrale (2).
2. Fixez la poignée centrale (2) au boîtier de la souffleuse à neige à l'aide de deux boutons de verrouillage de poignée (3) et de deux vis M8x50 (4).
3. La poignée centrale doit être installée à l'extérieur du boîtier de la souffleuse à neige.

INSTALLATION DE LA POIGNÉE SUPÉRIEURE

Voir la figure 6.

1. Installez la poignée supérieure (1) sur la poignée centrale à l'aide de deux boutons de verrouillage de poignée (2) et de deux vis M8x50 (3).
2. La poignée supérieure doit être installée à l'extérieur de la poignée centrale.

FIG. 5

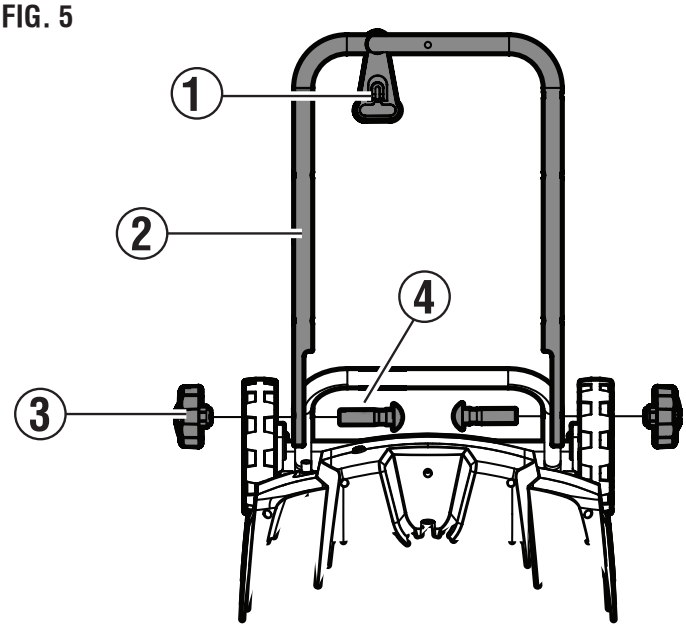

FIG. 6

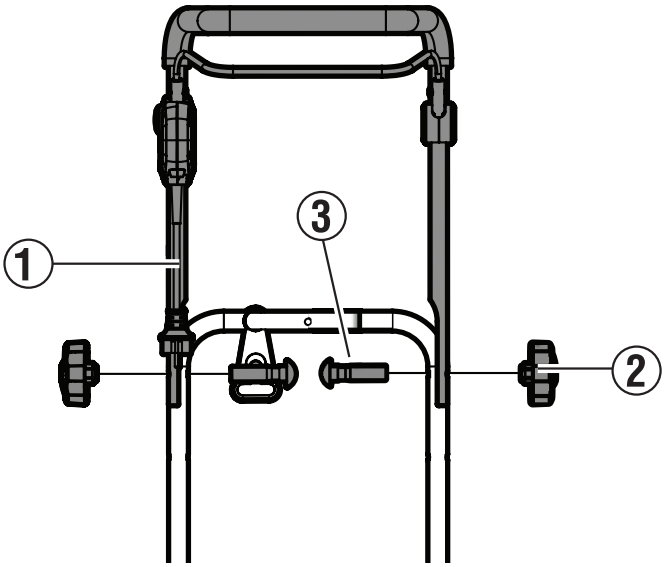

INSTALLATION DU SUPPORT DE CORDON D'ALIMENTATION

Voir la figure 7.

1. Glissez le cordon d'alimentation dans le clip de câble (1) et fixez le clip de câble à la poignée centrale du même côté que le bouton de verrouillage de sécurité.

FIG. 7

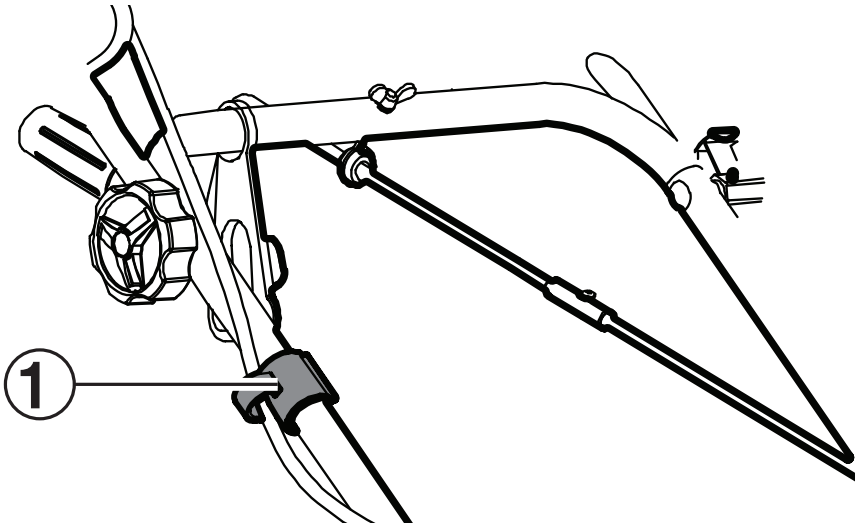

POIGNÉE DE ROTATION DE LA GOUTTIÈRE DE RACCORDEMENT

Voir la figure 8.

1. Fixez la tige de réglage de la goulotte (1) à la poignée de réglage de la goulotte (2) à l'aide de la vis M4x14 (3).

INSTALLATION DE LA POIGNÉE DE ROTATION DE LA GOUTTIÈRE SUR LE CADRE

Voir la figure 9.

1. Dévissez la vis moletée (1), la rondelle de blocage (2) et la rondelle (3) du boulon (4) qui était préinstallé sur la poignée de réglage de la goulotte.
2. Insérez le boulon dans le trou au centre de la poignée centrale et fixez-le à l'aide de la vis moletée, de la rondelle frein et de la rondelle.

FIG. 8

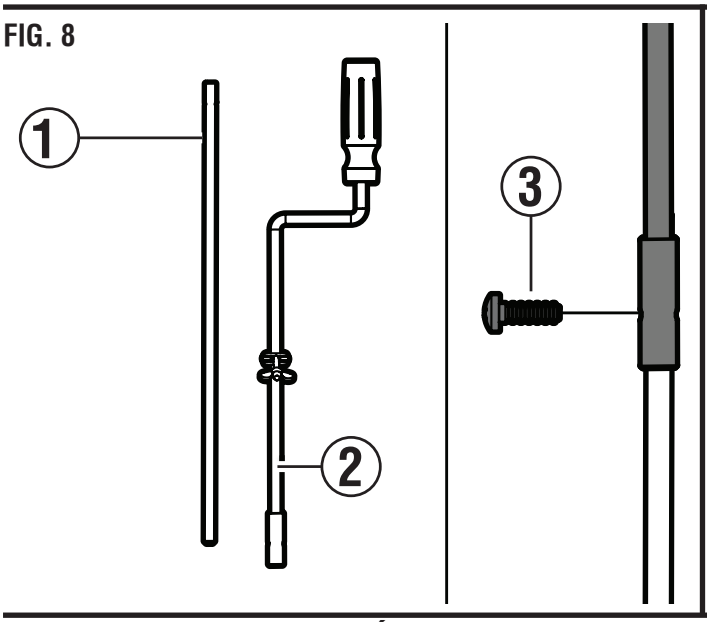

FIG. 9

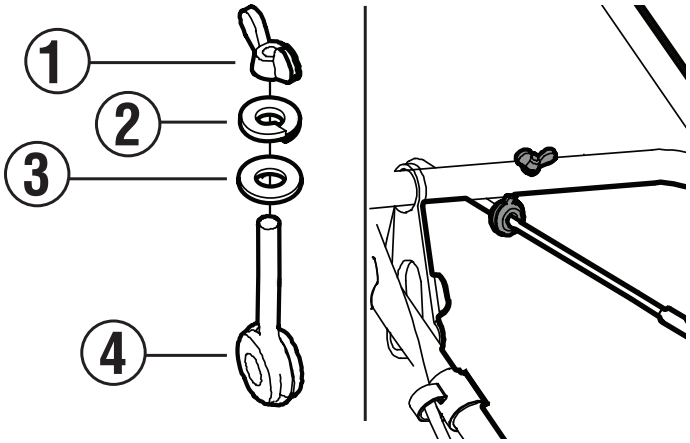

INSTALLATION DE LA POIGNÉE DE ROTATION DE LA GOUTTIÈRE SUR LE SUPPORT DE FIXATION

Voir la figure 10.

1. Insérez l'extrémité opposée de la tige de réglage de la goulotte dans le support de fixation (1) situé à l'arrière du corps de la souffleuse à neige. Assurez-vous que le trou de la tige de réglage de la goulotte est aligné avec les trous du support de fixation. Fixez le tout à l'aide de la goupille fendue (2).
2. Tournez la poignée de réglage de la goulotte dans le sens horaire et antihoraire pour vous assurer que la goulotte se déplace dans la même direction.

FIG. 10

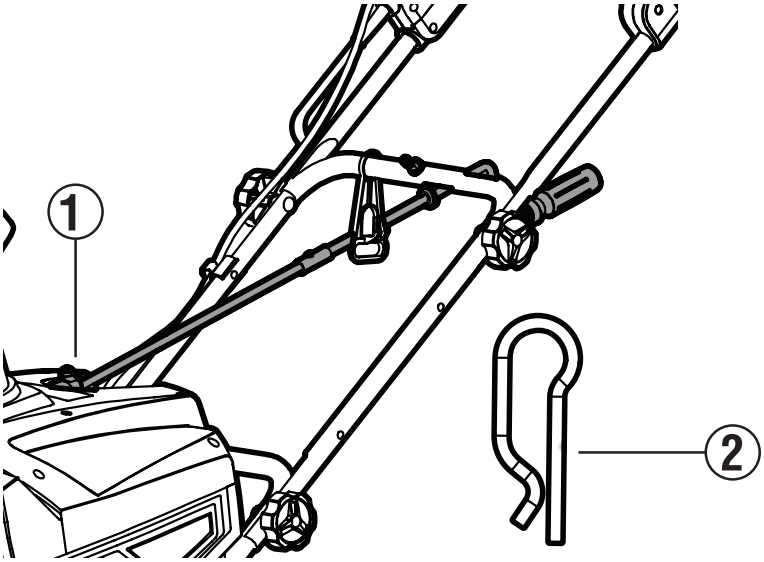

ASSEMBLÉE

INSTALLATION DE LA GOULOTTE

Voir la figure 11.

⚠AVERTISSEMENT Ne jamais régler le déflecteur de la goulotte lorsque la tarière de la souffleuse à neige est en marche.

1. Fixez la goulotte (1) à l'unité et faites tourner la goulotte dans le sens horaire pour la verrouiller en position.
2. Fixez la goulotte à l'unité avec la vis (2). Serrez la vis à la main.

NOTE Assurez-vous que la goulotte est bien fixée à l'unité avant utilisation.

3. Pour retirer la goulotte, assurez-vous que l'appareil est éteint et débranché de l'alimentation électrique.
4. Desserrez et retirez la vis (2).
5. Tournez la goulotte dans le sens antihoraire jusqu'à la position déverrouillée et retirez-la de l'appareil.

FIG. 11

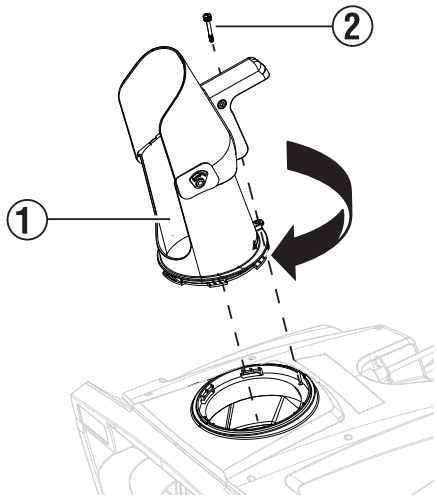

OPÉRATION

⚠AVERTISSEMENT Ne laissez pas la familiarité avec les produits vous rendre négligent. N'oubliez pas qu'une fraction de seconde d'inattention suffit à causer des blessures graves.

⚠AVERTISSEMENT Portez toujours des lunettes de protection avec des protections latérales conformes à la norme ANSI Z87.1. Le non-respect de cette consigne pourrait entraîner la projection d'objets dans vos yeux et provoquer des blessures graves.

⚠AVERTISSEMENT N’utilisez aucun accessoire non recommandé par le fabricant de ce produit. L’utilisation d’accessoires non recommandés peut entraîner des blessures graves. blessure.

⚠AVERTISSEMENT Débranchez toujours la souffleuse à neige de l'alimentation électrique lorsque vous assemblez des pièces, effectuez des réglages, la nettoyez ou lorsqu'elle n'est pas utilisée. Cela évitera tout démarrage accidentel pouvant entraîner des blessures graves.

AVIS Avant chaque utilisation, inspectez l'ensemble du produit afin de vérifier l'absence de pièces endommagées, manquantes ou desserrées (vis, écrous, boulons, capuchons, etc.). Resserrer fermement toutes les fixations et tous les capuchons et n'utilisez pas le produit tant que toutes les pièces manquantes ou endommagées n'ont pas été remplacées. Veuillez contacter le service client ou un centre de service agréé pour obtenir de l'aide.

⚠AVERTISSEMENT N’utilisez jamais de souffleuse à neige sur les lacs, les rivières ou les surfaces gelées. La rupture de la glace pourrait entraîner des blessures graves, voire mortelles.

⚠AVERTISSEMENT N'utilisez jamais la souffleuse à neige sur un toit ou toute autre surface instable, car cela peut entraîner la mort ou des blessures graves.

⚠AVERTISSEMENT N'utilisez pas de souffleuse à neige sur la glace, car cela pourrait faire glisser l'utilisateur et provoquer une chute, pouvant entraîner des blessures graves.

⚠AVERTISSEMENT Ne portez pas de vêtements amples, d'écharpes ni de bijoux. Ils pourraient se coincer dans les pièces mobiles et provoquer la mort ou des blessures graves.

⚠AVERTISSEMENT Veillez à ce que toutes les buses d'évacuation de neige soient orientées à l'opposé de tous les appareils électriques afin de réduire les risques d'électrocution ou de choc électrique.

RACCORDEMENT À L'ALIMENTATION ÉLECTRIQUE

Voir la figure 12.

Ce produit est conçu avec un dispositif de retenue du cordon qui empêche ce dernier de se détacher pendant son utilisation.

1. Formez une boucle à l'extrémité de la rallonge.
2. Insérez la boucle du cordon d'extension dans l'ouverture inférieure du dispositif de retenue du cordon d'alimentation (1).
3. Placez la boucle sur le crochet. Tirez légèrement sur le cordon pour réduire le mou et fixez-le sur le crochet.
4. Branchez la souffleuse à neige sur la rallonge.

NOTE Éliminer tout excès de câble empêchera la fiche de se desserrer de la rallonge.

DÉMARRAGE ET ARRÊT DE LA SOUFFLÉE À NEIGE

Voir la figure 13.

Pour démarrer le moteur :

1. Branchez la souffleuse à neige à l'alimentation électrique.

AVIS Fixez toujours la rallonge à l'appareil à l'aide du dispositif de retenue. Ne pas utiliser ce dispositif pourrait endommager la souffleuse à neige et/ou la rallonge.

2. Appuyez sur le bouton de démarrage (1) et maintenez-le enfoncé.
3. Tirez et maintenez l'anse (2) contre la poignée pour démarrer l'appareil. Relâchez le bouton mais continuez à maintenir l'anse contre la poignée.

Pour arrêter le moteur :

1. Libérer la caution (2).

FIG. 12

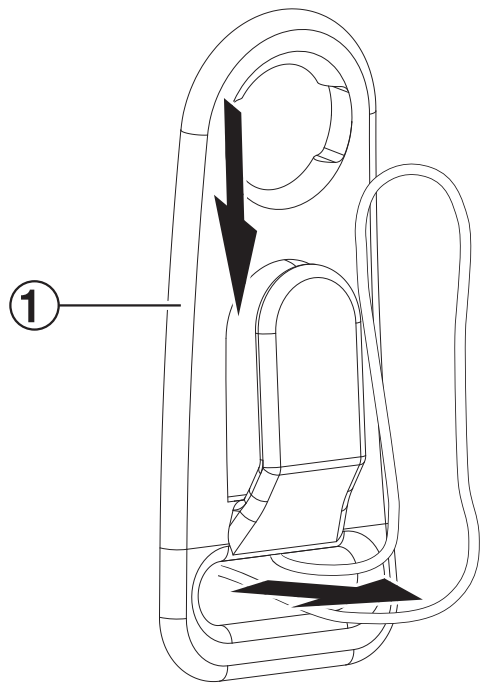

FIG. 13

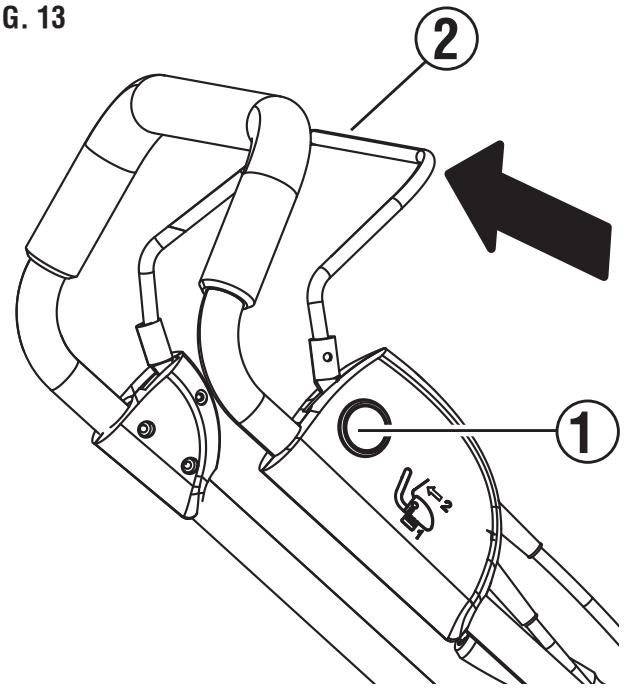

RÉGLAGE DE LA GOULOTTE D'ÉJECTION

La goulotte peut être réglée de gauche à droite pour modifier la direction de projection de la neige.

1. Assurez-vous que l'appareil est débranché de l'alimentation électrique.
2. Tournez la poignée de réglage de la goulotte dans le sens antihoraire pour diriger la neige vers la gauche de l'appareil.
3. Tournez la poignée de réglage de la goulotte dans le sens horaire pour diriger la neige vers la droite de l'appareil.

RÉGLAGE DU DÉFLECTEUR DE LA GOULOTTE

Voir la figure 14.

1. Assurez-vous que l'appareil est débranché de l'alimentation électrique.
2. Pressez la poignée de la goulotte de déflecteur (1) et positionnez la goulotte de déflecteur comme vous le souhaitez.

NOTE Relâchez la poignée après avoir positionné la goulotte de déflection. La goulotte se verrouillera en place.

FIG. 14

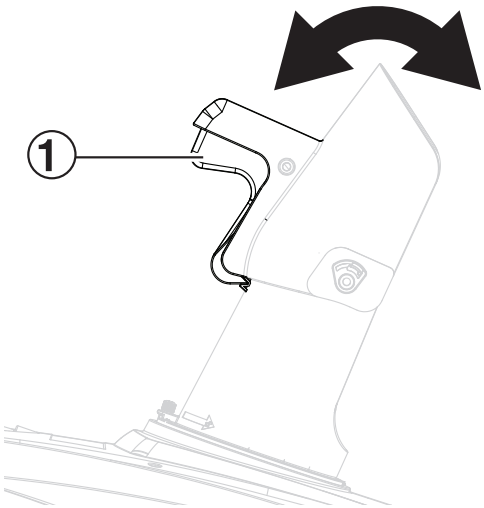

ENTRETIEN

⚠AVERTISSEMENT Avant toute inspection, nettoyage ou réparation de l'appareil, arrêtez le moteur, attendez l'arrêt complet de toutes les pièces mobiles et débranchez la souffleuse à neige. Le non-respect de ces instructions peut entraîner des blessures graves ou des dommages matériels.

⚠AVERTISSEMENT Portez toujours des lunettes de protection avec des protections latérales conformes à la norme ANSI Z87.1. Le non-respect de cette consigne pourrait entraîner la projection d'objets dans vos yeux et provoquer des blessures graves.

⚠AVERTISSEMENT Utilisez uniquement des pièces de rechange agréées. L'utilisation de toute autre pièce peut présenter un danger ou endommager le produit.

AVIS Inspectez régulièrement l'ensemble du produit afin de vérifier l'absence de pièces endommagées, manquantes ou desserrées, telles que les vis, les écrous, les boulons et les capuchons. Resserrer toutes les fixations et tous les capuchons. N'utilisez pas ce produit tant que toutes les pièces manquantes ou endommagées n'ont pas été remplacées. Veuillez contacter le service client pour obtenir de l'aide.

ENTRETIEN GÉNÉRAL

Évitez d'utiliser des solvants pour nettoyer les pièces en plastique. La plupart des plastiques sont sensibles aux solvants commerciaux et leur utilisation peut les endommager. Utilisez des chiffons propres pour enlever la saleté, la poussière, l'huile et la graisse.

⚠AVERTISSEMENT Évitez tout contact entre les pièces en plastique et les liquides de frein, l'essence, les produits pétroliers ou les huiles pénétrantes. Ces produits chimiques peuvent endommager, fragiliser ou détruire le plastique et entraîner des blessures graves.

LUBRIFICATION

Tous les roulements de ce produit sont lubrifiés avec une quantité suffisante de lubrifiant haute performance pour toute la durée de vie de l'appareil dans des conditions normales d'utilisation. Par conséquent, aucune lubrification supplémentaire des roulements n'est nécessaire.

RANGEMENT DE LA SOUFFLEUSE À NEIGE

⚠PRUDENCE Veillez à bien nettoyer toute la neige fondue qui pourrait s'écouler de la souffleuse à neige afin d'éviter tout risque de glissade et de chute.

- Essuyez la souffleuse à neige avec un chiffon propre et sec.
- Vérifiez le serrage de tous les écrous, boulons, boutons, vis et fixations.
- Inspectez les pièces mobiles pour détecter tout dommage, bris ou usure. Faites réparer toute pièce endommagée ou manquante.
- Desserrez les molettes de la poignée et abaissez la partie supérieure de la poignée.
- Rangez la souffleuse à neige à l'intérieur, dans un endroit propre et sec, hors de portée des enfants.
- Ne pas entreposer à proximité de matériaux corrosifs tels que des engrais ou du sel gemme.

DÉPANNAGE

PROBLÈME	CAUSE POSSIBLE	CORRECTION
La souffleuse à neige ne démarre pas	La souffleuse à neige n'est pas branchée.	Branchez la souffleuse à neige à une prise de courant de 120 V. Assurez-vous que la prise de la souffleuse à neige est correctement connectée à la rallonge.
	Le bouton de verrouillage de la gâchette n'était pas enfoncé.	Maintenez enfoncé le bouton de verrouillage de la gâchette avant d'actionner la gâchette de l'interrupteur.
Le moteur est allumé mais la tarière ne tourne pas.	La courroie d'entraînement peut être usée ou cassée.	Remplacez la courroie d'entraînement.
Une couche de neige reste au sol après le passage du véhicule.	La tarière ou le racleur peuvent être usés.	Appelez le service client.

NOTES/NOTAS

www.westinghouse.com
Service Hotline (855) 944-3571
777 Manor Park Drive, Columbus, OH 43228
Ⓦ and Westinghouse are trademarks of Westinghouse Electric Corporation.
Used under license by Westinghouse Outdoor Power Equipment.
© 2026 Westinghouse Outdoor Power Equipment, All Rights Reserved.

PF130080
06/26