WORX NITRO

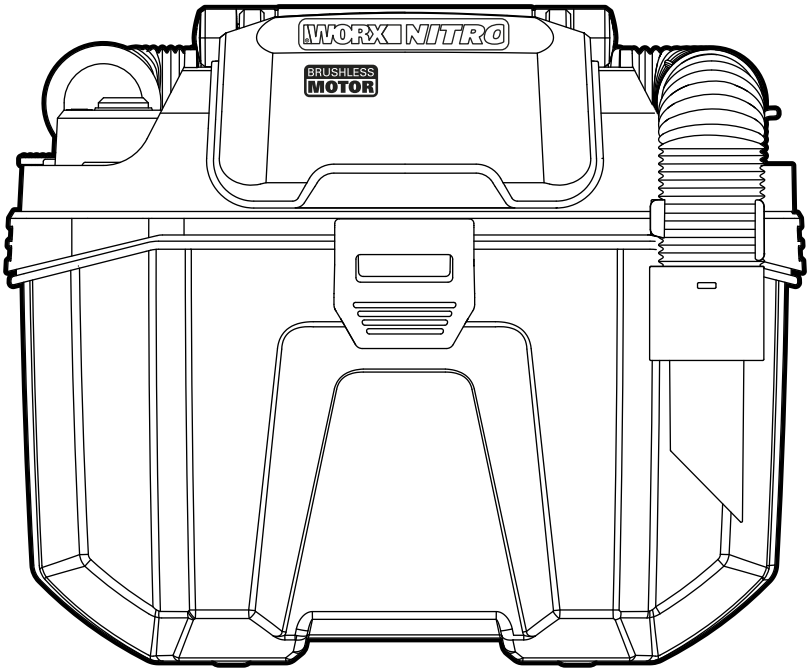

20V Cordless Wet/Dry Vacuum Cleaner	**EN**	**P08**
Nettoyeur aspirateur sec /humide sans fil 20 V	**F**	**P14**
Aspiradora en seco/húmedo de 20 V sin cable	**ES**	**P20**

HELPLINE NUMBER
NUMÉRO DU SERVICE D'ASSISTANCE
NÚMERO DE LÍNEA DE AYUDA
1-866-354-WORX (9679)

WX031L WX031L.X

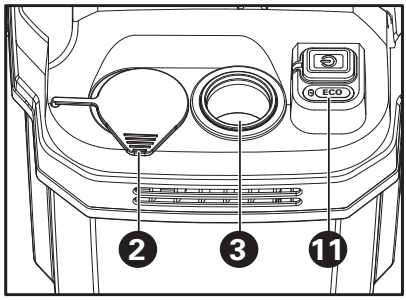
ECO
2
3
11

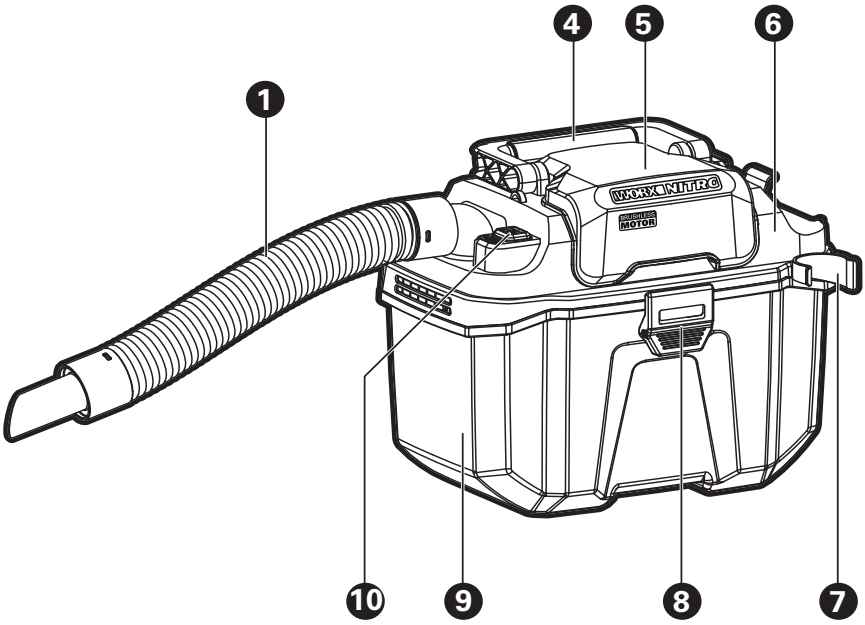
4
5
6
1
WORX NITRO
BRUSHLESS MOTOR
10
9
8
7

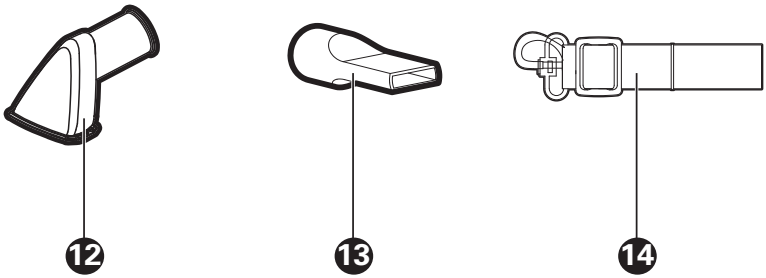
12
13
14

A1

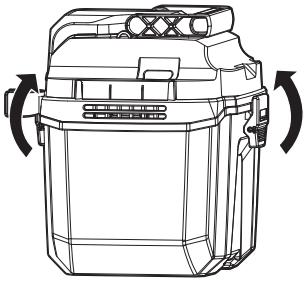

A2

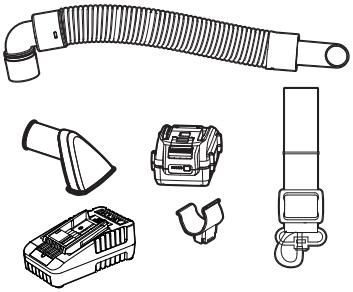

B

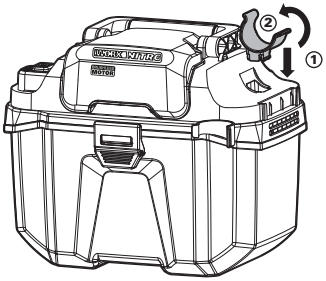

C

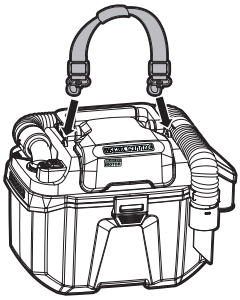

D1

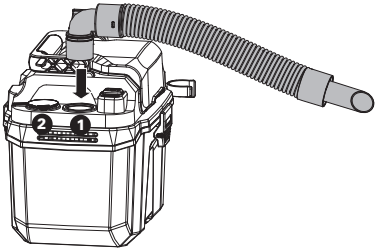

D2

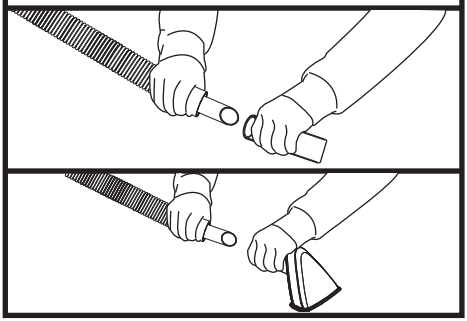

E

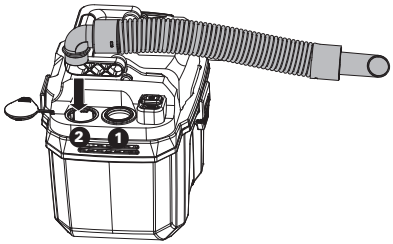

F1

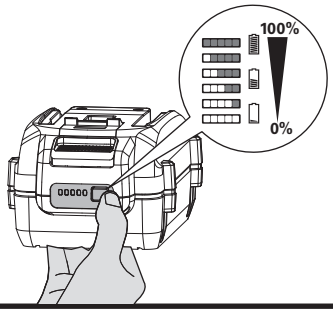

F2

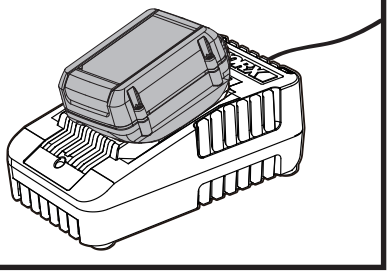

F3

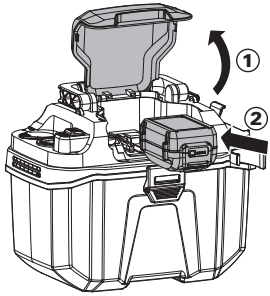

G1

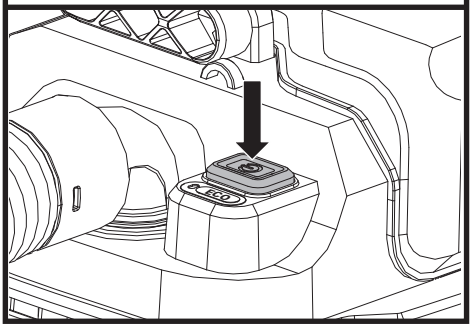

G2

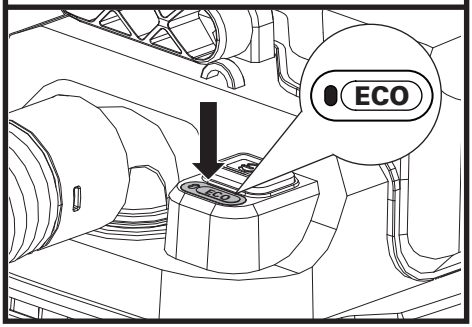

H1

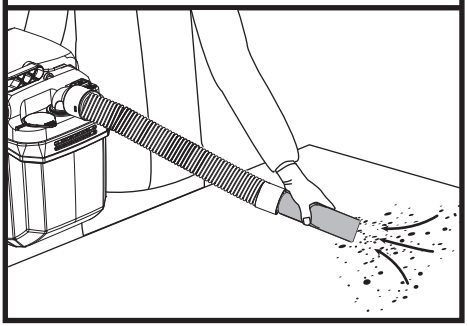

H2

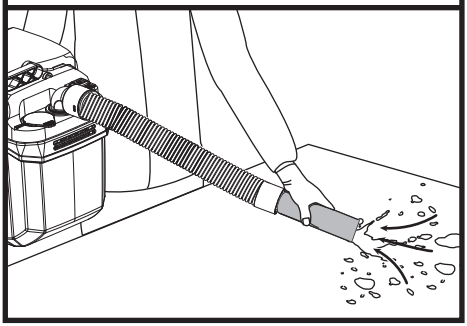

I

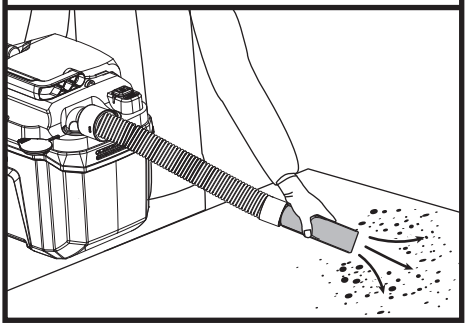

J1

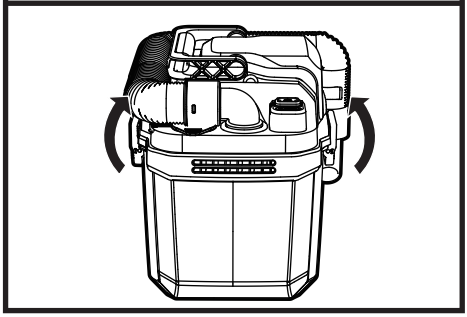

J2

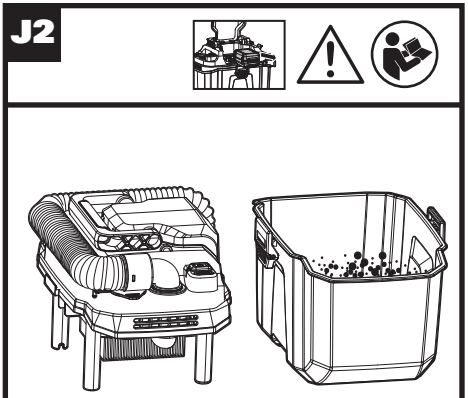

J3

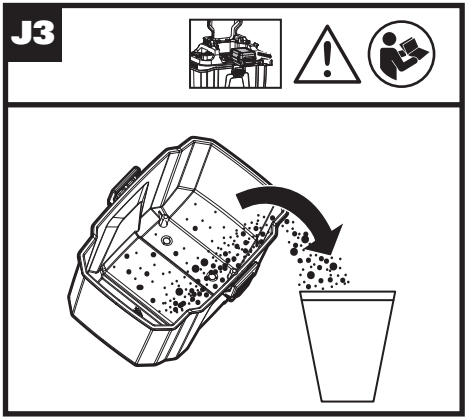

K

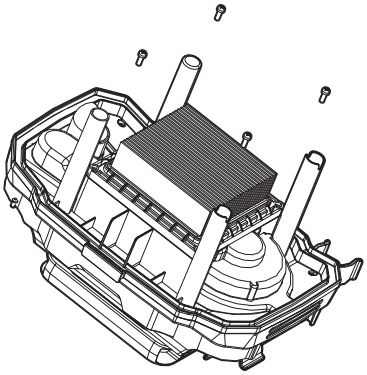

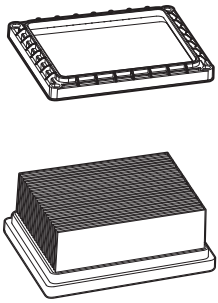

L1

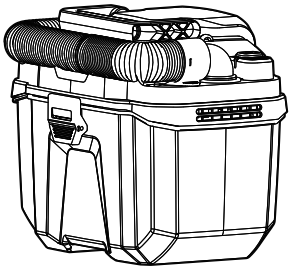

L2

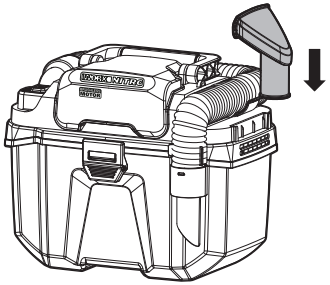

L3

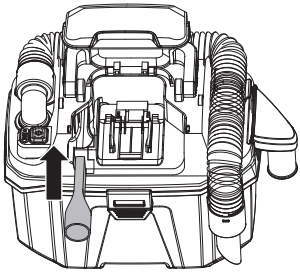

TABLE OF CONTENTS

1. SAFETY INSTRUCTIONS
2. COMPONENT LIST
3. TECHNICAL DATA
4. INTENDED USE
5. OPERATING INSTRUCTIONS
6. MAINTENANCE
7. STORAGE
8. TROUBLESHOOTING

1. SAFETY INSTRUCTIONS

PRODUCT SAFETY

⚠ WARNING: Some dust created by power sanding, sawing, grinding, drilling and other construction activities contains chemicals known to the State of California to cause cancer, birth defects or other reproductive harm. Some examples of these chemicals are:

- **Lead from lead-based paints;**
- **Crystalline silica from bricks and cement and other masonry products;**
- **Arsenic and chromium from chemically-treated lumber.**

Your risk from these exposures varies, depending on how often you do this type of work. To reduce your exposure to these chemicals, work in a well ventilated area, and work with approved safety equipment, such as those dust masks that are specially designed to filter out microscopic particles.

⚠ WARNING: This product can expose you to chemicals including lead and Di(2-ethylhexyl) phthalate (DEHP) which are known to the State of California to cause cancer and birth defects or other reproductive harm. For more information go to www.P65Warnings.ca.gov.

VACUUM CLEANER SAFETY WARNINGS IMPORTANT SAFETY INSTRUCTIONS

When using an electrical appliance, basic precautions should always be followed, including the following:

READ ALL INSTRUCTIONS BEFORE USING THIS APPLIANCE

WARNING — To reduce the risk of fire, electric shock, or injury:

1. To reduce the risk of electric shock — Do not use on wet surfaces. Do not expose to rain. Store indoors.
2. Do not allow to be used as a toy. Close attention is necessary when used by or near children.
3. Use only as described in this manual. Use only manufacture's recommended attachments.
4. If appliance is not working as it should, has been dropped, damaged, left outdoors, or dropped into water, return it to a service center.
5. Keep hair, loose clothing, fingers, and all parts of body away from openings and moving parts.
6. Do not charge the unit outdoors.
7. Use only the charger supplied by the manufacturer to recharge.
8. Do not incinerate the appliance even if it is severely damaged. The batteries can explode in a fire.
9. Do not put any object into openings. Do not use with any opening blocked; keep free of dust, lint, hair, and anything that may reduce air flow.
10. Do not handle plug or appliance with wet hands.
11. Turn off all controls before unplugging.
12. Use extra care when cleaning on stairs.
13. Do not use to pick up flammable or

combustible liquids, such as gasoline, or use in areas where they may be present.

14. Do not pick up anything that is burning or smoking, such as cigarettes, matches, or hot ashes.
15. Do not use for dry vaccuuming without filter in place.
16. Protect your lungs. Wear a face or dust mask if the operation is dusty. Following this rule will reduce the risk of serious personal injury.

GENERAL SAFETY WARNINGS

WARNING: Read all safety warnings and instructions. Failure to follow the warnings and instructions may result in electric shock, fire and/or serious injury.
Save all warnings and instructions for future reference.

FOR ALL BATTERY – OPERATED APPLIANCES:

1. Prevent unintentional starting. Ensure the switch is in the off-position before connecting to battery pack, picking up or carrying the appliance. Carrying the appliance with your finger on the switch or energizing appliance that have the switch on invites accidents.
2. Disconnect the battery pack from the appliance before making any adjustments, changing accessories, or storing appliance. Such preventive safety measures reduce the risk of starting the appliance accidentally.
3. Recharge only with the charger specified by the manufacturer .A charger that is suitable for one type of battery pack may create a risk of fire when used with another battery pack.
4. Use appliances only with specifically designated battery packs. Use of any other battery packs may create a risk of injury and fire.
5. When battery pack is not in use, keep it away from other metal objects, like paper clips, coins, keys, nails, screws or other small metal objects, that can make a connection from one terminal to another. Shorting the battery terminals together may cause burns or a fire.
6. Under abusive conditions, liquid may be ejected from the battery; avoid contact. If contact accidentally occurs, flush with water. If liquid contacts eyes, additionally seek medical help. Liquid ejected from the battery may cause irritation or burns.
7. Do not use a battery pack or appliance that is damaged or modified. Damaged or modified batteries may exhibit unpredictable behavior resulting in fire, explosion or risk of injury.
8. Do not expose a battery pack or appliance to fire or excessive temperature. Exposure to fire or temperature above 130°C may cause explosion.
9. Follow all charging instructions and do not charge the battery pack or appliance outside of the temperature range specified in the instructions. Charging improperly or at temperatures outside of the specified range may damage the battery and increase the risk of fire.
10. Have servicing performed by a qualified repair person using only identical replacement parts. This will ensure that the safety of the product is maintained.
11. Do not modify or attempt to repair the appliance or the battery pack (as applicable) except as indicated in the instructions for use and care.

SAFETY WARNINGS FOR BATTERY PACK

a) Do not dismantle, open or shred battery pack.
b) Do not expose battery pack to heat or fire. Avoid storage in direct sunlight.
c) Do not short-circuit a battery pack. Do not store battery packs haphazardly in a box or drawer where they may short-circuit each other or be short-circuited by other metal objects. When battery pack is not in use, keep it away from other metal objects, like paper clips, coins, keys, nails, screws or other small metal objects, that can make a connection from one terminal to another. Shorting the battery terminals together may cause burns or fire.
d) Do not subject battery pack to mechanical shock.
e) In the event of battery leaking, do not allow the liquid to come in contact with the skin or eyes. If contact has been made, wash the affected area with copious amounts of water and seek medical advice.
f) Do not use any battery pack which is not designed for use with the equipment.
g) Keep battery pack out of the reach of children.
h) Always purchase the battery pack recommended by the device manufacturer for the equipment.
i) Keep battery pack clean and dry.
j) Wipe the battery pack terminals with a clean dry cloth if they become dirty.
k) Battery pack needs to be charged before use. Always use the correct charger and refer to

the manufacturer's instructions or equipment manual for proper charging instructions.

l) Do not leave battery pack on prolonged charge when not in use.

m) After extended periods of storage, it may be necessary to charge and discharge the battery pack several times to obtain maximum performance.

n) Recharge only with the charger specified by WorxNITRO. Do not use any charger other than that specifically provided for use with the equipment.

p) Retain the original product literature for future reference.

q) Use only the battery pack in the application for which it was intended.

r) Remove the battery pack from the equipment when not in use.

s) Dispose of properly.

t) Keep the battery away from microwaves and high pressure.

SAVE THESE INSTRUCTIONS

SYMBOLS

	To reduce the risk of injury, user must read instruction manual
	Warning
	Batteries may enter water cycle if disposed improperly, which can be hazardous for ecosystem. Do not dispose of waste batteries as unsorted municipal waste.
	Do not burn
 Li-Ion	Li-Ion battery, battery must be recycled



call2recycle®

POSITEC Inc. has established a partnership with the RBRC Corporation to recycle any Positec batteries with the RBRC-call2recycle seal. For environmental protection, please do not discard batteries in the trash. After the batteries' life cycle is ended, then please call 1-800-822-8837 for a free service that will properly dispose of the battery.

2. COMPONENT LIST

1.	HOSE WITH TAPERED NOZZLE
2.	BLOWER OUTLET
3.	SUCTION INLET
4.	HANDLE
5.	BATTERY COVER
6.	LID
7.	HOSE HOOK
8.	TANK LATCH
9.	COLLECTION CONTAINER
10.	ON/OFF SWITCH
11.	ECO BUTTON
12.	WIDE NOZZLE
13.	CREVICE NOZZLE
14.	SHOULDER STRAP

Not all the accessories illustrated or described are included in standard delivery.

3. TECHNICAL DATA

	WX031L	WX031L.X**
Rated Voltage	20V	
Suction	16 Kpa	
Air Flow	38 CFM (1.1 m^3/min)	
Dustbin Capacity	2.1 Gal (8 L)	
Water Capacity	0.8 Gal (3 L)	
Run Time (4.0Ah)	40 mins	
Machine Weight (bare tool)	6.62 lbs (3 kg)	

** X may be followed by one or two characters. All models are the same except model number and trademark. The suffix in models may be number from "1" to "999" or English letter "A" to "Z" or "M1" to" M9" which means different package or the various of accessories packed in the package.

***Voltage measured without workload. Initial battery voltage reaches maximum of 20 volts. Nominal voltage is 18 volts.

Category	Type	Capacity
20V Battery	WA3578	4.0Ah
	WA3525	2.0Ah
	WA3520	1.5Ah
	WA3575	2.0Ah
	WA3012	4.0Ah
20V Charger	WA3881	2.0A
	WA3742	0.4A
	WA3875	2.0A

We recommend that you purchase your accessories from the same store that sold you the tool. Refer to the accessory packaging for further details. Store personnel can assist you and offer advice.

4. INTENDED USE

This machine can be used as both vacuum cleaner and blower. With the strong suction power, it can pick up wet and dry messes easily.

5. OPERATING INSTRUCTIONS

NOTE: Please read the instructions carefully before use.

ASSEMBLY AND OPERATION

ACTION	FIGURE
BEFORE OPERATION	
Take out all accessories Unhook the tank latches on each side to open the lid and take out all the accessories.	See Fig. A1, A2
Hose hook assembly Install the hose hook onto the lid, facing it upward.	See Fig. B
Assembling the shoulder strap	See Fig. C
Function selection This machine has the suction inlet (Position 1) and blower outlet (Position 2) separately. Connect the hose to the proper port depending on your work.	
Function as a vacuum Insert the hose into the suction inlet (Position 1). **Nozzle assembly** When using as a vacuum, you can choose wide nozzle and crevice nozzle depending on different working needs.	See Fig. D1, D2
Function as a blower Insert the hose into the blower outlet (Position 2).	See Fig. E
Checking the battery charge condition **NOTE:** Fig. F1 only applies for the battery pack with battery indicator light.	See Fig. F1
Charging the battery pack	See Fig.F2
Installing the battery pack	See Fig.F3
OPERATION	
Turning on the machine Press the on-off switch to start operation. **Power Selection** When the switch is pressed for the first time, the machine starts and works at high speed. Press the ECO button for a low speed. Press it again, the cleaner will switch to high speed. To stop, press the ON/OFF switch again. **NOTE:** When working under high speed, the light is not on. When working under ECO mode, the light shows green. **WARNING:** Please keep the air intake unobstructed, otherwise it may cause motor overheating and may damage the machine.	See Fig. G1, G2
Using as a vacuum cleaner **Dry Vacuuming** Vacuum items only small enough to fit through the hose. When vacuuming, make sure that the filter stays in place. The performance of the vacuum will decrease with a full collection container. When emptying the collection container, check to see if the filter needs cleaning. **Attention:** 1. Do not suck sharp objects such as nails into the vacuum. 2. Do not suck objects with high temperature such as carbon ash. Please let it cool down first. 3. Clean the HEPA filter regularly. **Wet Vacuuming** This machine is equipped with double-probe detector, which is designed to shut off the suction when the collection container reaches full wet capacity. When the collection container is full, empty the collection container as shown in Maintenance. **Attention:** 1. Put the machine on the flat ground. 2. Make sure the filter is completely dry after picking up water or wet dust.	See Fig. H1, H2
Using as a blower Open the rubber cover on position 2 to start using the air blowing function and put it back to its original place after completion. **WARNING:** Never point the nozzle at anyone in the vicinity.	See Fig. I

6. MAINTENANCE

Remove the battery before carrying out any servicing or maintenance.

Emptying the collection container (See Fig. J1, J2, J3)

Dry Waste:

Remove the battery pack. Unhook the two locking latches and remove the lid. Inspect the filter, lightly shake any dust or dirt from it, or replace if necessary. Empty the collection container, or wash out if necessary. Before replacing the lid, make sure all pieces are completely dry. Reinstall lid and lock securely.

Liquid Waste:

Remove the battery pack. Unhook the two locking latches and remove the lid. Empty the collection container, or wash out if necessary. Before reinstalling the lid, make sure all pieces are completely dry. Reinstall lid and lock securely.

WARNING: Do not use the vacuum without installing the filter. If suction has decreased, empty the tank of debris or clean the filter.

Filter Cleaning (See Fig. K)

Remove the battery pack. Unlock the two locking latches and remove the lid.

To Clean/Replace: Remove the filter by loosening the screws on top of the tank lid. Lightly shake any dust or dirt off the filter or replace it if needed. Reinstall the filter by aligning it back on the lid and tightening the screws.

NOTE: Make sure the filter is seated properly.

WARNING: Never wash the filter in a washing machine.

NOTE: Clean the filter regularly to ensure optimal suction and performance.

7. STORAGE

Store the hose and nozzles as shown in Fig. L1, L2, L3.

Clean all foreign material from the vacuum cleaner. Clean the outside of the collection container with warm water and mild soap. Empty and clean the collection container, hose, nozzles, and attachments with warm water and mild soap, and allow to completely dry before storage. The collection container should be disinfected if needed before prolonged storage. Store indoors where is dry and inaccessible to children. Keep away from corrosive agents such as garden chemicals and de-icing salts.

FOR BATTERY TOOLS:

The ambient temperature range for tool and battery use and storage is 0°C-45°C.

The recommended ambient temperature range for the charging system during charging is 0°C-40°C.

8. TROUBLESHOOTING

Issue	Causes	Solutions
Vacuum does not turn on	No battery	Install battery
	Battery is low	Charge the battery
	Filter blocked	Clean or replace the filter
	Tank lid is not firmly latched	Secure the tank lid
	Hose blocked	Clean blockage

TABLE DES MATIÈRES

1. INSTRUCTIONS DE SÉCURITÉ
2. LISTE DES ÉLÉMENTS
3. DONNÉES TECHNIQUES
4. UTILISATION PRÉVUE
5. INSTRUCTIONS D'UTILISATION
6. ENTRETIEN
7. RANGEMENT
8. GUIDE DE DÉPANNAGE

1. INSTRUCTIONS DE SÉCURITÉ

SÉCURITÉ DU PRODUIT

⚠ AVERTISSEMENT: Certaines des poussières produites en utilisant des outils électriques sont considérées par l'État de Californie comme susceptibles de provoquer le cancer, des anomalies congénitales et d'autres problèmes de reproduction. Voici des exemples de ces produits chimiques:

- **Plomb issu de peinture à base de plomb;**
- **Silice crystalline issue de briques et du ciment et autres produits de maçonnerie;**
- **Arsenic et chrome issus de bois traité chimiquement.**

Votre risque de ces expositions varie en fonction de la fréquence à laquelle vous effectuez ce travail. Pour réduire votre exposition à ces produits chimiques: travaillez dans une zone bien ventilée; portez un équipement de sécurité approuvé, tel que des masques anti poussières spécialement conçus pour éliminer les particules microscopiques par filtrage.

⚠ AVERTISSEMENT: Ce dispositif peut vous exposer aux produits chimiques notamment le plomb et le di-phtalate (de 2-éthylhexyle) (DEHP) qui sont reconnus dans l'État de Californie comme causant des cancers et des anomalies congénitales ou d'autres anomalies de la reproduction. Pour en savoir plus, veuillez consulter le site www.P65Warnings.ca.gov.

AVERTISSEMENTS DE SÉCURITÉ DE L'ASPIRATEUR CONSIGNES DE SÉCURITÉ

Lorsque vous utilisez un appareil électrique, des précautions de base doivent toujours être prises, dont les suivantes:

LIRE TOUTES LES INSTRUCTIONS AVANT D'UTILISER CET APPAREIL

AVERTISSEMENT — Pour diminuer le risque d'incendie, de choc électrique ou de blessure:

1. Ne pas s'éloigner de l'appareil lorsqu'il est branché. Le débrancher lorsqu'on ne l'utilise pas et avant tout entretien.
2. Pour réduire les risques d'électrocution — Ne pas utiliser l'appareil sur des surfaces humides. Ne pas exposer l'appareil aux intempéries. Entreposer l'appareil à l'intérieur.
3. Ne pas laisser que l'appareil soit employé comme un jouet. Une surveillance étroite est impérative lorsqu'il est utilisé par ou à proximité d'enfants.
4. L'utiliser uniquement de la manière décrite dans le manuel. Utiliser exclusivement les accessoires recommandés par le fabricant.
5. Si l'appareil ne fonctionne pas comme il le devrait, s'il est tombé, s'il est endommagé, s'il est laissé dehors ou s'il est tombé dans l'eau, le retourner au service de maintenance.
6. Conserver les cheveux, les vêtements amples, les doigts, et toutes les parties du corps à l'écart

des ouvertures et des pièces en mouvement.
7. Ne pas charger l'appareil à l'extérieur.
8. N'utiliser que le chargeur fournit par le fabricant pour recharge.
9. Ne pas incinérer l'appareil même s'il est fortement endommagé. Les piles peuvent exploser dans un feu.
10. Ne introduire aucun objet dans les ouvertures. Ne pas utiliser l'appareil lorsqu'une ouverture est bloquée; le protéger contre la poussière, les peluches, les cheveux et contre tout ce qui pourrait réduire le flux d'air.
11. Ne pas toucher la fiche ou l'appareil aux mains mouillées.
12. Arrêter toutes les commandes avant le débranchement.
13. Prendre le soin supplémentaire en nettoyant sur des escaliers.
14. Ne pas employer pour prendre les liquides inflammables ou combustibles, tels que l'essence, ou l'utilisation dans les secteurs où ils peuvent être présents.
15. Ne pas ramasser quelque chose en feu ou qui fume, comme les cigarettes, les allumettes, ou les cendres chaudes.
16. Ne pas utiliser l'aspirateur sans sac de poussière et/ou sans les filtres en place.

CONSIGNES DE SECURITE POUR TOUS LES APPAREILS DE JARDINAGE FONCTIONNANT AVEC UNE BATTERIE:

1. Pour éviter le démarrage non intentionnel, s'assurer que le bouton de démarrage est en position d'arrêt avant de brancher l'appareil au chargeur ou de le prendre ou de le transporter. Un accident pourrait arriver si vous vous promenez avec l'appareil avec le doigt sur l'interrupteur ou sur le dispositif de charge dont l'interrupteur est en position de charge.
2. Débranchez le bloc de batterie de l'appareil avant de faire des réglages, de remplacer des accessoires ou de ranger l'appareil. De telles mesures de sécurité réduisent les risques de démarrer l'appareil accidentellement.
3. Rechargez le bloc batterie uniquement avec le chargeur spécifié par Worx. Un chargeur adapté à un type de batterie peut entraîner un risque d'incendie lorsqu'il est utilisé avec une autre batterie.
4. Utilisez les appareils uniquement avec les batteries spécifiquement indiquées. L'utilisation de toute autre batterie pourrait créer un risque de lésions et d'incendie.
5. Lorsque la batterie n'est pas utilisée, tenez la à l'écart d'autres objets métalliques, tels que les trombones, les pièces de monnaie, les clefs, les clous, les vis ou d'autres petits objets métalliques, qui peuvent établir la connexion d'une borne à l'autre. Court-circuiter les bornes de la batterie peut provoquer des brûlures ou un incendie.
6. Dans des conditions d'utilisation abusive, du liquide pourrait s'éjecter de la batterie; évitez tout contact. Si vous entrez accidentellement en contact avec le liquide, passez la partie du corps touchée sous le robinet. Si vos yeux entrent en contact avec le liquide, vous devez consulter immédiatement un médecin. Le liquide expulsé de la batterie peut causer des irritations ou des brûlures.
7. Ne pas utiliser une batterie ou un appareil qui est endommagé ou modifié. Les batteries endommagées ou modifiées peuvent présenter des comportements imprévisibles entraînant un incendie, une explosion ou le risque de blessures.
8. Ne pas exposer une batterie ou un appareil au feu ou à une température excessive. L'exposition au feu ou à une température au-dessus de 130°C pourrait causer une explosion.
9. Respecter toutes les consignes de charge et ne pas charger la batterie ou l'appareil en dehors de la plage de température indiquée dans les consignes. Mal charger ou à des températures en dehors de la plage indiquée peut endommager la batterie et accroître le risque d'incendie.
10. Faites faire le service par un technicien de réparation compétent qui ne doit utiliser que des pièces de rechange identiques. Ceci maintiendra la sécurité du produit.
11. Ne pas modifier ou essayer de réparer l'appareil ou la batterie (selon le cas) sauf comme indiqué dans les consignes d'utilisation et d'entretien.

AVERTISSEMENTS GÉNÉRAUX EN MATIÈRE DE SÉCURITÉ

AVERTISSEMENT! Lisez et assimilez toutes les instructions. Le non-respect des instructions ci-après peut entraîner un risque de choc électrique, d'incendie et/ou de blessures graves.
Conservez tous les avertissements et instructions pour pouvoir les consulter ultérieurement.

CONSIGNES GÉNÉRALES DE SÉCURITÉ CONCERNANT LA BATTERIE

a) Ne pas démonter, ouvrir ou déchiqueter le bloc batterie.
b) Ne pas exposer le bloc batterie à la chaleur ou au feu. Evitez de ranger la batterie dans un endroit exposé à la lumière directe du soleil.
c) Ne pas court-circuiter une batterie. Ne stockez pas les blocs batterie en vrac dans une boîte ou un tiroir où ils peuvent se court-circuiter ou être court-circuités par d'autres objets métalliques. Lorsque le bloc batterie n'est pas utilisé, conservez-le loin d'autres objets métalliques, tels que des trombones, des pièces de monnaie, des clés, des clous, des vis ou d'autres objets métalliques de petite taille, qui pourraient établir une connexion d'un terminal à l'autre. Le fait de créer un court-circuit entre les bornes de la batterie peut causer des brûlures ou des incendies.
d) Ne pas soumettre la batterie à des chocs mécaniques.
e) En cas de fuite de la batterie, ne pas laisser le liquide entrer en contact avec la peau ou les yeux. Si un contact a été effectué, laver la zone touchée avec beaucoup d'eau et consulter un médecin.
f) Ne pas utiliser de batterie qui n'a pas été conçue pour être utilisée avec cet appareil.
g) Maintenez la batterie hors de portée des enfants.
h) Achetez toujours une batterie recommandée par le fabricant de l'appareil.
i) Conservez le bloc batterie propre et sec.
j) Essuyez les bornes de la batterie avec un chiffon propre et sec si elles deviennent sales.
k) La batterie doit être chargée avant son utilisation. Utilisez toujours le chargeur adapté et reportez-vous aux instructions du fabricant ou au manuel de l'équipement pour suivre les instructions concernant la procédure de charge.
l) Ne laissez pas le bloc batterie en charge prolongée lorsqu'il n'est pas utilisé.
m) Après de longues périodes de stockage, il peut être nécessaire de charger et de décharger la batterie plusieurs fois pour obtenir des performances optimales.
n) Rechargez le bloc batterie uniquement avec le chargeur spécifié par WorxNITRO. N'utilisez pas un chargeur autre que celui spécifiquement conçu pour être utilisé avec l'équipement.
o) Conservez la documentation originale du produit pour référence ultérieure.
p) Utilisez uniquement la batterie dans l'application pour laquelle elle a été prévue.
q) Retirez la batterie de l'équipement lorsqu'il n'est pas utilisé.
r) Éliminez la batterie de façon adéquate.
s) Ne pas mélanger des cellules de fabricants, de capacités, de tailles ou de type différents dans un appareil.
t) N'exposez pas la batterie à des micro-ondes et de la haute pression.

CONSERVEZ CES INSTRUCTIONS.

SYMBOLES

	Afin de réduire les risques de blessure, l'utilisateur doit lire ce mode d'emploi
	Avertissement
	Les batteries peuvent s'introduire dans le cycle de l'eau si elles sont éliminées de manière inappropriée, ce qui peut être dangereux pour l'écosystème. Ne pas éliminer les batteries usagées avec les déchets municipaux non triés.
	Ne pas jeter au feu
	Batterie Li-ion. Les batteries doivent être recyclées en collecte sélective.



call2recycle®

POSITEC Inc. a formé un partenariat avec RBRC Corporation pour le recyclage des batteries Positec portant le sceau RBRC-call2recycle. Pour la protection de l'environnement, veillez à ne pas jeter les batteries aux poubelles. À la fin du cycle de vie de la batterie, appelez 1-800-822-8837 pour un service gratuit qui mettra la batterie au rebut selon les règles de l'art.

2. LISTE DES ÉLÉMENTS

1.	TUYAU AVEC BUSE CONIQUE
2.	SORTIE DE VENTILATEUR
3.	ORIFICE D'ASPIRATION
4.	POIGNÉE
5.	COUVERCLE DE BATTERIE
6.	COUVERCLE
7.	CROCHET DE TUYAU
8.	VERROU DE RÉSERVOIR
9.	BAC DE COLLECTE
10.	INTERRUPTEUR ON /OFF
11.	BOUTON ECO
12.	BUSE LARGE
13.	BUSE PLATE
14.	BANDOULIÈRE

Les accessoires illustrés ou décrits ne sont pas tous compris dans le cadre de la livraison standard.

3. DONNÉES TECHNIQUES

	WX031L	WX031L.X**
Tension	20V	
Aspiration	16 Kpa	
Débit d'air	38 CFM (1.1 m^3/min)	
Capacité du bac	2.1 Gal (8 L)	
Capacité en eau	0.8 Gal (3 L)	
Temps de fonc-tionnement (4.0 Ah)	40 mins	
Poids (Outil nu)	6.62 lbs (3 kg)	

**X peut être suivi d'un ou deux caractères. Tous les modèles sont identiques, sauf le numéro de modèle et la marque. Le suffixe dans les modèles peut être un nombre allant de « 1 » à « 999 » ou une lettre anglaise « A » à « Z » ou « M1 » à « M9 » qui signifie la différence entre les paquets ou les accessoires emballés dans l'emballage.

*** Tension mesurée hors fonctionnement. La tension initiale de la batterie atteint le maximum de 20 volts. La tension nominale est de 18 volts.

Catégorie	Modèle	Capacité
20V Batterie	WA3520	1.5 Ah
	WA3525	2.0 Ah
	WA3575	2.0 Ah
	WA3578	4.0 Ah
	WA3012	4.0 Ah
20V Chargeur	WA3742	0.4 A
	WA3875	2.0 A
	WA3881	2.0 A

Nous vous recommandons d'acheter vos accessoires dans le magasin qui vous a vendu l'outil. Pour de plus amples renseignements, consultez l'emballage de l'accessoire. Le personnel du magasin peut également vous conseiller.

4. UTILISATION PRÉVUE:

Cette machine peut être utilisée comme aspirateur et souffleur. Avec la forte puissance d'aspiration, elle peut aspirer les liquides et les détritus secs facilement.

5. INSTRUCTIONS D'UTILISATION

REMARQUE: Avant d'utiliser cet outil, assurez-vous de lire attentivement le manuel d'utilisation.

ASSEMBLAGE & FONCTIONNEMENT

ACTION	SCHÉMA
AVANT LE FONCTIONNEMENT	
Sortez tous les accessoires Décrochez le réservoir en déverrouillant les loquets de chaque côté pour ouvrir le couvercle et retirer tous les accessoires.	Voir Fig. A1, A2
Assemblage du crochet de tuyau Installez le crochet du tuyau sur le couvercle, face vers le haut.	Voir Fig. B
Assemblage de la bandoulière	Voir Fig. C
Sélection des fonctions Cette machine peut servir en utilisant l'orifice d'aspiration (position 1) et la sortie de souffleur (position 2) séparément. Connectez le tuyau au port approprié en fonction de votre travail.	
Fonction d'aspirateur Insérez le tuyau dans l'orifice d'aspiration (position 1). **Assemblage des buses** Si vous utilisez la fonction d'aspirateur, vous pouvez choisir une buse large et une buse plate en fonction des différents besoins de travail.	Voir Fig. D1, D2
Fonction de souffleur Insérez le tuyau dans la sortie du souffleur (position 2).	Voir Fig. E
Vérification de l'état de charge de batterie **REMARQUE:** La Fig. F1 nes'applique qu'aux batteries disposant d'un témoin lumineux de batterie.	Voir Fig. F1
Pile en recharge	Voir Fig. F2
Installation du bloc de batterie	Voir Fig.F3

FONCTIONNEMENT	
Mettez la machine sous tension Appuyez l'interrupteur on/off pour mettre en marche. **Sélection de la puissance** Lorsque l'interrupteur est enfoncé la première fois, la machine démarre et fonctionne à haut débit. Appuyez sur le bouton ECO pour un réduire le débit. Appuyez à nouveau, le nettoyeur repassera en haut débit. Pour arrêter, appuyez sur l'interrupteur ON/OFF à nouveau. **REMARQUE:** Lorsque vous travaillez à haut débit, le voyant n'est pas allumé. Lorsque vous travaillez en mode ECO, le voyant s'affiche en vert. **AVERTISSEMENT:** Ne pas utiliser l'aspirateur sans avoir monté l'élément de filtration. Si l'aspiration se réduit, il est indispensable de nettoyer les déchets dans le bac de collecte de déchets.	Voir Fig. G1, G2
Utilisation comme aspirateur **L'ASPIRATION À SEC** N'aspirez que les éléments suffisamment petits pour entrer dans le tuyau ou l'accessoire. Lors de l'aspiration, assurez-vous que le filtre est bien en place. La performance de l'aspirateur sec/humide diminuera avec un récipient de collecte plein. Au moment de vider le récipient de collecte, vérifiez si le filtre doit être remplacé. **Attention:** 1. Ne pas aspirer des objets pointus tels que des clous dans l'aspirateur. 2. Ne pas aspirer d'objets à haute température tels que les cendres de charbon. Laissez-les refroidir avant. 3. Nettoyez régulièrement le filtre HEPA. **Aspirateur de liquides** Cette machine est équipée du détecteur à double-sonde, qui sert à couper l'aspiration quand le bac de collecte atteint la pleine capacité de liquide. Lorsque le bac de collecte est plein, videz-le comme indiqué dans la section Maintenance. **Attention:** 1. Mettez la machine sur un sol plat. 2. Assurez-vous que le filtre est complètement sec après avoir ramassé de l'eau ou de la poussière mouillée.	Voir Fig.H1, H2

Fonction de souffleur Ouvrez le couvercle en caoutchouc sur la position 2 pour commencer à utiliser la fonction de soufflage d'air et remettez-le à sa position d'origine une fois le travail terminé. **AVERTISSEMENT:** Ne dirigez jamais la buse vers une personne à proximité.	Voir Fig. I

6. ENTRETIEN

Retirer le bloc-piles de l'outil avant d'effectuer tout ajustement, entretien ou maintenance.

Vidange du conteneur de collection (Voir Fig. J1, J2, J3)

Les déchets secs:

Retirer le bloc-piles. Déverrouillez les loquets de verrouillage et retirez le couvercle. Inspectez le filtre, secouez légèrement le filtre pour le débarrasser de la poussière et de la saleté, ou remplacez-le au besoin. Videz le récipient de collecte ; nettoyez-le si nécessaire. Remplacez le filtre utilisé pour l'aspiration à sec. Avant de remettre le couvercle, assurez-vous que toutes les pièces sont complètement sèches. Remettez le couvercle et verrouillez-le bien.

Les déchets liquides:

Retirer le bloc-piles. Déverrouillez les loquets de verrouillage et retirez le couvercle. Videz le récipient de collecte ; nettoyez-le si nécessaire. Avant de remettre le couvercle, assurez-vous que toutes les pièces sont complètement sèches. Remettez le couvercle et verrouillez-le bien.

AVERTISSEMENT : Ne pas utiliser l'aspirateur sans filtre. Si la force d''aspiration a diminué, videz le réservoir de débris ou nettoyez le filtre.

NETTOYER LE FILTRE (Voir Fig. K)

Retirer le bloc-piles. Déverrouillez les deux loquets de verrouillage et retirez le couvercle.

Pour nettoyer / remplacer: Retirez le filtre en retirant les vis sur le dessus du couvercle du réservoir. Secouez légèrement le filtre pour éliminer la poussière ou la saleté ou remplacez-le au besoin. Réinstallez le filtre en l'alignant sur le couvercle et en replaçant les vis.
REMARQUE: Assurez-vous que le filtre est bien en place pour l'aspiration à sec.

AVERTISSEMENT : Ne jamais laver le filtre dans une machine à laver.
REMARQUE : Nettoyez régulièrement le filtre pour assurer une aspiration et des performances optimales.

7. RANGEMENT

Rangez le tuyau et les buses comme indiqué à la Fig. L1, L2, L3.

Nettoyez l'aspirateur sec/humide de tous les corps étrangers. Nettoyez l'extérieur du récipient de collecte avec de l'eau tiède et un savon doux. Videz et nettoyez le récipient de collecte, le tuyau flexible, les tubes, et les accessoires avec de l'eau tiède et un savon doux, et laissez sécher complètement avant le rangement. Rangez le tuyau flexible et les accessoires à l'intérieur du récipient de collecte ou sur le couvercle. Le récipient de collecte doit être désinfecté au besoin et avant un rangement prolongé.Rangez l'aspirateur à l'intérieur dans un endroit inaccessible aux enfants. Garder éloigné des agents corrosifs comme les produits chimiques de jardinage et les sels fondants.

Pour les outils de la batterie

La plage de température ambiante pour l'utilisation et le stockage de l'outil et de la batterie est 0 °C à 45 °C (32 °F-113 °F).
La plage de température ambiante recommandée pour le système de charge pendant la charge est de 0 °C à 40 °C (32 °F-104 °F).

8. GUIDE DE DÉPANNAGE

Problème	Causes	Solutions
L'aspiration ne s'active pas	Pas de batterie	Installer la batterie
	La batterie est faible	Recharger la batterie
	Filtre bloqué	Nettoyer ou remplacer le filtre
	Le couvercle du réservoir n'est pas fermement verrouillé	Verrouiller le couvercle du réservoir
	Tuyau bloqué	Éliminer le blocage

TABLA DE CONTENIDO

1. INSTRUCCIONES DE SEGURIDAD
2. LISTA DE PARTES
3. DATOS TÉCNICOS
4. USO DESTINADO
5. INSTRUCCIONES DE USO
6. MANTENIMIENTO
7. ALMACENAMIENTO
8. SOLUCIÓN DE PROBLEMAS

1. INSTRUCCIONES DE SEGURIDAD

SEGURIDAD DEL PRODUCTO

⚠ ADVERTENCIA: El polvo originado por la utilización de herramientas motorizadas contiene químicos que, según el Estado de California, causan cáncer, defectos congénitos y otros daños reproductivos. Algunos ejemplos de esos productos químicos son:

- **El plomo de las pinturas a base de plomo;**
- **La sílice cristalina de los ladrillos, del cemento y de otros productos de albañilería;**
- **El arsénico y el cromo de la madera tratada químicamente.**

El riesgo que se corre a causa del contacto con esos productos varía según la frecuencia con que usted realice este tipo de trabajos. Con el fin de reducir su exposición a esas substancias químicas, trabaje en un área bien ventilada; utilice un equipo de seguridad adecuado, tal como una máscara contra el polvo especialmente diseñada para filtrar partículas microscópicas.

⚠ ADVERTENCIA: Este producto puede exponerlo a sustancias químicas, como plomo y di (2-etilhexilo) ftalato (DEHP), que el estado de California reconoce como causantes de cáncer y defectos de nacimiento u otros daños reproductivos. Para más información visite www.P65Warnings.ca.gov.

ADVERTENCIAS DE SEGURIDAD DE ASPIRADORA INSTRUCCIONES DE SEGURIDAD

Cuando use un aparato eléctrico, siempre se deben seguir las precauciones básicas, incluyendo lo siguiente:

LEA TODAS LAS INSTRUCCIONES ANTES DE USAR ESTE APARATO

ADVERTENCIA – Para reducir el riesgo de incendios, descarga eléctrica, o lesiones :

1. No deje el aparato cuando esté conectado. Desconecte del tomacorriente cuando no esté en uso y antes de dar servicio.
2. Para reducir el riesgo de descarga eléctrica – No lo use en superficies húmedas. No lo exponga a la lluvia. Guarde en interiores.
3. No permita que se use como un juguete. Se necesita atención adicional cuando se use por o cerca de niños.
4. Sólo use como se describe en este manual. Sólo use accesorios recomendados por el fabricante.
5. Si el aparato no funciona como debería, se ha dejado caer, se dañó, se dejó en exteriores, o se dejó caer en agua, regréselo al centro de servicio.
6. Mantenga el cabello, ropa suelta, dedos, y todas las partes del cuerpo lejos de las aberturas y partes móviles.
7. No cargue la unidad en exteriores.
8. Sólo use el cargador suministrado por el fabricante para recargar.
9. No incinere el aparato aunque esté severamente dañado. Las baterías pueden explotar en el fuego.

10. No coloque ningún objeto en las aberturas. No use con ninguna abertura bloqueada, manténgalas libres de polvo, pelusa, cabello, y cualquier cosa que pueda reducir el flujo de aire.
11. No maneje el enchufe o el aparato con las manos húmedas.
12. Apague todos los controles antes de desconectar.
13. Use cuidado adicional cuando limpie en escaleras.
14. No use para recolectar líquidos inflamables o combustibles, tales como gasolina, o use en áreas donde puedan estar presentes.
15. No recoja nada que se esté quemando o humeando, tal como cigarrillos, cerillos, o cenizas calientes.
16. No use sin la bolsa de polvo y/o filtros en su lugar.

ADVERTENCIAS DE SEGURIDAD PARA LAS HERRAMIENTAS DE JARDINERÍA A BATERÍA:

1. Evite el encendido inadvertido. Asegúrese que el interruptor esté en la posición de apagado antes de conectar el paquete de batería, al levantar o transportar el aparato. Transportar el aparato con su dedo sobre el interruptor o energizar el aparato que tenga el interruptor encendido provoca accidentes.
2. Desconecte el paquete de batería del aparato antes de realizar cualquier ajuste, cambiar los accesorios, o guardar el aparato. Tales medidas preventivas de seguridad reducen el riesgo de encender el aparato por accidente.
3. Recargue únicamente con el cargador especificado por Worx. Un cargador que es adecuado para un tipo de paquete de batería puede crear un riesgo de incendio cuando se usa con otro paquete de batería.
4. Use los electrodomésticos sólo con paquetes de baterías específicamente diseñados. El uso de cualquier otro paquete de baterías puede crear un riesgo de lesiones e incendios.
5. Cuando la batería no esté en uso, manténgala alejada de otros objetos metálicos, como sujetadores de papel, monedas, llaves, clavos, tornillos u otros objetos metálicos pequeños, que puedan establecer una conexión de una terminal a otra. Poner en corto las terminales de la batería puede causar quemaduras o un incendio.
6. Bajo condiciones de abuso, puede expulsarse líquido de la batería; evite el contacto. Si ocurre contacto accidentalmente, lave con agua. Si el líquido entra en contacto con los ojos, busque ayuda médica adicional. El líquido expulsado de la batería puede causar irritación o quemaduras.
7. No use un paquete de batería o aparato dañado o modificado. Las baterías dañadas o modificadas pueden presentar un comportamiento impredecible que puede provocar un incendio, una explosión o un riesgo de lesiones.
8. No exponga la batería o el artefacto al fuego ni a temperaturas excesivas. La exposición al fuego o la temperatura por encima de 130°C pueden causar una explosión.
9. Siga todas las instrucciones de carga y no cargue la batería o el dispositivo fuera del rango de temperatura especificado en las instrucciones. La carga incorrecta o a temperaturas fuera del rango especificado puede dañar la batería y aumentar el riesgo de incendio.
10. Pida que una persona de reparación calificada dé servicio usando únicamente partes de reemplazo idénticas. Esto garantizará que se mantenga la seguridad del producto.
11. No modifique ni intente reparar el aparato o el paquete de baterías (conforme sea aplicable), excepto como se indica en las instrucciones de uso y cuidado.

ADVERTENCIAS GENERALES DE SEGURIDAD

¡ADVERTENCIA! Lea y comprenda todas las instrucciones. El no seguir todas las instrucciones a continuación puede ocasionar descargas eléctricas, incendios y/o heridas graves.
Conserve todas las advertencias e instrucciones para consulta futura.

ADVERTENCIAS GENERALES DE SEGURIDAD PARA LA BATERÍA

a) No desensamble, abra o triture el paquete de batería.
b) No exponga el paquete de batería a calor o fuego. Evite guardar a la luz directa del sol.
c) No ponga en corto circuito el paquete de batería.

No guarde el paquete de batería de forma aleatoria en una caja o cajón donde puedan ponerse en corto circuito entre sí o ponerse en corto circuito por otros objetos metálicos. Cuando el paquete de batería no esté en uso, manténgalo alejado de otros objetos metálicos, como sujetadores de papel, monedas, llaves, clavos, tornillos u otros objetos metálicos pequeños que puedan establecer una conexión de una terminal a otra. El corto circuito de las terminales de la batería puede causar quemaduras o incendios.

d) No someta el paquete de batería a impacto mecánico.

e) En el caso de fuga de la batería, no permita que el líquido entre en contacto con la piel o los ojos. Si hay contacto, lave el área afectada con bastante agua y busque atención médica.

f) No use ningún paquete de batería que no esté diseñado para uso con el equipo.

g) Mantenga el paquete de batería fuera del alcance de los niños.

h) Siempre adquiera el paquete de batería recomendado por el fabricante del dispositivo para el equipo.

i) Mantenga el paquete de batería limpio y seco.

j) Limpie las terminales del paquete de batería con una tela seca limpia su se ensucian.

k) El paquete de batería se necesita cargar antes del uso. Siempre use el cargador correcto y consulte las instrucciones del fabricante o el manual del equipo para saber las instrucciones correctas de carga.

l) No deje el paquete de batería en carga prolongada cuando no esté en uso.

m) Después de periodos prolongados de almacenamiento, puede ser necesario cargar y descargar el paquete de batería varias veces para obtener el desempeño máximo.

n) Recargue únicamente con el cargador especificado por WorxNITRO. No use cargadores que no sean los específicamente suministrados para uso con el equipo.

o) Conserve la literatura el producto original para referencia futura.

p) Sólo use el paquete de batería en la aplicación para la que está diseñado.

q) Retire el paquete de batería del equipo cuando no esté en uso.

r) Deséchelo adecuadamente.

s) No mezcle celdas de diferente fabricación, capacidad, tamaño o tipo dentro del dispositivo.

t) Mantenga la batería lejos de microondas y no la someta a altas presiones.

CONSERVE ESTAS INSTRUCCIONES.

SÍMBOLOS

	Para reducir el riesgo de lesiones, el usuario deberá leer el manual de instrucciones
	Advertencia
	Las baterías pueden entrar al ciclo de agua si se desechan incorrectamente, lo que puede ser peligroso para el ecosistema. No deseche las baterías de desperdicio como desperdicio municipal sin clasificar
	No arrojar al fuego
	Batería de iones de litio. Recolección por separado. La batería deberá reciclarse.



call2recycle®

POSITEC Inc. ha establecido una asociación con la empresa RBRC para el reciclaje de todas las baterías Positec que posean el sello RBRC-call2recycle. Para contribuir con la protección del medio ambiente, no deseche las baterías como residuos normales. Después de que haya finalizado el ciclo de vida útil de la batería, comuníquese al 1-800-822-8837 para acceder al servicio gratuito.

2. LISTA DE PARTES

1.	MANGUERA CON BOQUILLA AGUZADA
2.	SALIDA DEL SOPLADOR
3.	ENTRADA DE SUCCIÓN
4.	MANGO
5.	CUBIERTA DE LA BATERÍA
6.	TAPA
7.	GANCHO DE LA MANGUERA
8.	CIERRE DEL TANQUE
9.	RECIPIENTE RECOLECTOR
10.	INTERRUPTOR DE ENCENDIDO/APAGADO
11.	BOTÓN ECO
12.	BOQUILLA ANCHA
13.	BOQUILLA ESTRECHA
14.	BANDA PARA LOS HOMBROS

No todos los accesorios ilustrados o descritos se incluyen junto con el producto estándar.

3. DATOS TÉCNICOS

	WX031L	WX031L.X**
Tensión	20V	
Succión	16 Kpa	
Flujo de aire	38 CFM (1.1 m^3/min)	
Capacidad del cesto para polvo	2.1 Gal (8 L)	
Capacidad de agua	0.8 Gal (3 L)	
Tiempo de funcionamiento (4.0 Ah)	40 mins	
Peso (Herramienta descubierta)	6.62 lbs (3 kg)	

** X puede ser seguido por uno o dos caracteres. Todos los modelos son iguales, excepto el número de modelo y la marca registrada. El sufijo en los modelos puede ser un número del "1" al "999" o la letra inglesa "A" a "Z" o "M1" a "M9" que significa un paquete diferente o el Varios accesorios embalados en el paquete.

*** Voltaje medido sin carga de trabajo. El voltaje inicial de la batería alcanza un máximo de 20V. El voltaje nominal es 18V.

Categoría	Modelo	Capacidad
20V Batería	WA3520	1.5 Ah
	WA3525	2.0 Ah
	WA3575	2.0 Ah
	WA3578	4.0 Ah
	WA3012	4.0 Ah
20V Cargador	WA3742	0.4 A
	WA3875	2.0 A
	WA3881	2.0 A

Le recomendamos que compre sus accesorios en la misma tienda que le vendió la herramienta. Consulte el empaque de los accesorios para obtener más detalles. El personal de la tienda también puede ayudarle y aconsejarle.

4. USO DESTINADO

Esta máquina puede usarse como aspiradora y como sopladora. Con la fuerte potencia de succión, puede recoger, fácilmente, suciedades secas y mojadas.

5. INSTRUCCIONES DE USO

NOTA: Antes de usar la herramienta, lea atentamente el manual de instrucciones.

ENSAMBLE & FUNCIONAMIENTO

ACCIÓN	FIGURA
ANTES DE LA OPERACIÓN	
Saque todos los accesorios Desenganche los cierres del tanque a cada lado para abrir la tapa y saque todos los accesorios.	Vea la Fig. A1, A2
Ensamble del gancho de la manguera Instale el gancho de la manguera en la tapa, orientado hacia arriba.	Vea la Fig. B
Montaje de la correa para el hombro	Vea la Fig. C
Selección de función Esta máquina tiene la entrada de succión (Posición 1) y la salida del soplador (Posición 2) por separado. Conecte la manguera en el puerto correcto en dependencia del trabajo que realizará.	
Función como aspiradora Inserte la manguera en la entrada de succión (Posición 1). **Ensamble de la boquilla** Cuando la use como aspiradora, puede elegir la boquilla ancha o la estrecha en dependencia de sus diferentes necesidades de trabajo.	Vea la Fig. D1, D2
Función como sopladora Inserte la manguera en la salida del soplador (Posición 2).	Vea la Fig. E
Revisar la condición de carga de la batería **NOTA:** La Fig. D3 sólo aplica para el paquete de batería con luz indicadora de la batería.	Vea la Fig. F1
Cargando la Batería	Vea la Fig.F2
Instalación de paquete de batería	Vea la Fig.F3
FUNCIONAMIENTO	
Encender la máquina Presione el Interruptor de encendido/ apagado para iniciar el funcionamiento. **Selección de potencia** Cuando el interruptor se presiona la primera vez, la máquina arranca y funciona a alta velocidad. Presione el botón ECO para una velocidad baja. Presiónelo de nuevo y la limpiadora cambiará a alta velocidad. Para detenerla, presione nuevamente el Interruptor de encendido/apagado. **NOTA:** Cuando funciona a alta velocidad, la luz está encendida. Cuando funciona en el modo ECO, la luz se muestra verde. **ADVERTENCIA:** No use la aspiradora sin instalar el elemento de filtro. Si la succión disminuye, es necesario limpiar los desechos en el contenedor de recolección de desechos.	Vea la Fig. G1, G2
Usar como aspiradora **Aspirado de elementos secos** Aspire solo elementos lo suficientemente pequeños como para que pasen por la manguera o el accesorio. Al aspirar, asegúrese de que el filtro esté colocado. El desempeño de la aspiradora en seco o húmedo se verá disminuido cuando el contenedor de recolección esté lleno. Al vaciar el contenedor de recolección, compruebe si el filtro debe reemplazarse. **Atención:** 1. No succione objetos filosos como clavos con la aspiradora. 2. No succione objetos a alta temperatura como ceniza de carbón. Deje que se enfríen primero. 3. Limpie regularmente el filtro HEPA. **Aspiradora en húmedo** Esta máquina está equipada con un detector de sonda doble diseñado para cerrar la succión cuando el recipiente recolector alcance su capacidad húmeda completa. Cuando el recipiente recolector se llene, vacíelo como se muestra en Mantenimiento. **Atención:** 1. Ponga la máquina en un piso plano. 2. Asegúrese de que el filtro esté completamente seco después de recoger agua o polvo húmedo.	Vea la Fig. H1, H2

Usar como sopladora Abra la cubierta de goma en la posición 2 para comenzar a usar la función de soplado de aire y póngala de vuelta en su lugar original cuando termine. **ADVERTENCIA:** Nunca apunte la boquilla hacia nadie cercano.	Vea la Fig. I

6. MANTENIMIENTO

Retire el Paquete de la batería de la herramienta antes de realizar cualquier ajuste, servicio o mantenimiento.

Vaciar el contenedor de recopilación (Vea la Fig. J1, J2, J3)
Residuos secos:
Quite la batería. Abra las fijaciones de bloqueo y retire la tapa. Inspeccione el filtro, sacuda ligeramente para remover el polvo o suciedad del filtro o reemplácelo según sea necesario. Vacíe el contenedor de recolección; lávelo de ser necesario. Vuelva a colocar el filtro. Antes de volver a colocar la tapa, asegúrese de que todas las piezas estén completamente secas. Vuelva a colocar la tapa y cierre firmemente.

Residuos líquidos:
Quite la batería. Abra las fijaciones de bloqueo y retire la tapa. Vacíe el contenedor de recolección; lávelo de ser necesario. Antes de volver a colocar la tapa, asegúrese de que todas las piezas estén completamente secas. Vuelva a colocar la tapa y cierre firmemente.
ADVERTENCIA: No use la aspiradora sin instalar el filtro. Si la succión ha disminuido, vacíe el tanque de desechos o limpie el filtro.

CÓMO LIMPIAR FILTRO (Vea la Fig. K)
Quite la batería. Abra las dos fijaciones de bloqueo y retire la tapa.

Para limpiar/sustituir: Retire el filtro quitando los tornillos en la parte superior de la tapa del tanque. Sacuda suavemente cualquier polvo o suciedad del filtro o sustitúyalo según sea necesario. Reinstale el filtro alineándolo de nuevo en la tapa y vuelva a colocar los tornillos.
NOTA: Asegúrese de que el filtro esté correctamente asentado.
ADVERTENCIA: Nunca lave el filtro en una lavadora.
NOTA: Limpie el filtro regularmente para asegurar una succión y un funcionamiento óptimos.

7. ALMACENAMIENTO

Guarde la manguera y las boquillas como se muestra en las Figs. L1, L2, L3.
Limpie todo el material extraño de la aspiradora en seco o húmedo. Limpie el exterior del contenedor de recolección con agua caliente y jabón suave. Vacíe y limpie el contenedor de recolección, la manguera flexible, las varillas y los accesorios con agua caliente y jabón suave, y deje secar por completo antes de almacenarlos. Almacene la manguera flexible y los accesorios dentro del contenedor de recolección o sobre la tapa. El contenedor de recolección debe desinfectarse según sea necesario antes de su almacenamiento prolongado. Almacene bajo techo, en un lugar al cual no puedan acceder niños. Evite que la unidad entre en contacto con agentes corrosivos como productos químicos para jardinería y sales para derretir el hielo.

Para herramientas de batería
El rango de temperatura ambiente para uso y almacenamiento de la herramienta y la batería es de 32°F–113 °F (0 °C–45 °C).
El rango de temperatura ambiente recomendado para el sistema de carga durante la carga es de 32 °F–104 °F (0°C–40 °C).

8. SOLUCIÓN DE PROBLEMAS

Problema	Causas	Soluciones
La aspiradora no enciende	No hay batería	Instale la batería
	La batería está descargada	Cargue la batería
	Filtro bloqueado	Limpie o sustituya el filtro
	La tapa del tanque no está bien cerrada	Asegure la tapa del tanque
	Manguera bloqueada	Limpie el bloqueo

www.worx.com

Copyright © 2021, Positec. All Rights Reserved.
Copyright © 2021, Positec. Tous droits réservés.
© Derechos reservados 2021, Positec. Todos los derechos reservados.