point

Washing Machine

11/7kg

POWD517MKAD

User Manual

LIFE MADE EASIER

GB

Thank you for purchasing your new POINT product.

These operating instructions will help you use it properly and safely. We recommend that you spend some time reading this instruction manual in order that you fully understand all the operational features it offers. Read all the safety instructions carefully before use and keep this instruction manual for future reference.

NO

Takk for at du kjøpte ditt nye POINT produkt.

Denne bruksanvisningen vil hjelpe deg med å bruke den på en trygg og riktig måte. Vi anbefaler at du tar deg tid til å lese gjennom hele bruksanvisningen for å bli fortrolig med alle funksjonene som tilbys. Les alle sikkerhetsanvisningene nøye før bruk, og oppbevar bruksanvisningen for fremtidig referanse.

FI

Kiitos, kun valitsit uuden POINT-tuotteen.

Nämä käyttöohjeet opastavat sinua käyttämään laitetta oikein ja turvallisesti. On suositeltavaa käyttää aikaa tämän käyttöoppaan lukemiseen, jotta ymmärrät täysin, mitä toiminnallisia ominaisuuksia tuote tarjoaa. Lue kaikki turvallisuusohjeet huolellisesti ennen laitteen käyttöä ja säilytä käyttöopas myöhempää käyttöä varten.

DK

Tak for købet af dit nye produkt POINT.

Disse brugervejledninger hjælper dig med at bruge dette apparat rigtigt og sikkert. Vi anbefaler, at du læser denne brugervejledning, så du får en fuld forståelse af hvordan alle funktionerne virker. Læs sikkerhedsforskrifterne grundigt inden brug, og gem denne brugervejledning til senere brug.

SE

Tack för att du har köpt ditt nya produkt POINT.

Denna bruksanvisning hjälper dig att använda den på ett säkert och korrekt sätt. Vi rekommenderar att du tar dig tid att läsa igenom denna bruksanvisning för att till fullo förstå alla driftfunktioner som den erbjuder. Läs noga igenom alla säkerhetsinstruktioner före användning och spara bruksanvisningen för framtida bruk.

Instruction manual - English	page	4 - 52
Bruksanvisning - Norsk	side	53-100
Käyttöopas - Suomi	sivu	101-148
Brugervejledning - Dansk	side	149-197
Bruksanvisning - Svenska	sida	198-245

SAFETY PRECAUTIONS

Please read the manual carefully before using this appliance.

Do not use this appliance if you have not read or understood this manual.

This manual is applicable to multiple models. Therefore, this manual may contain functions not covered by this model.

Failure to follow the instructions or improper operation may damage clothing or the appliance, or cause injury to you. Please place the manual near the appliance for easy access.

This appliance is intended to be used in household and similar applications such as:

- staff kitchen areas in shops, offices and other working environments
- farm houses;
- by clients in hotels, motels and other residential type environments;
- bed and breakfast type environments;
- areas for communal use in blocks of flats or in launderettes.

If the appliance is used for professional, for-profit purpose or purpose exceeding normal use in a household and similar applications, or if the appliance is used by a person who is not a consumer, the warranty period shall be equal to the shortest warranty period required by relevant legislation.

This appliance is not intended for use by persons (including children) with reduced physical, sensory or mental capabilities, or lack of experience and knowledge, unless they are supervised or instructed on the use of the appliance by a person responsible for their safety.

Children should be supervised to ensure that they do not play with the appliance.

Children of less than 3 years should be kept away unless continuously supervised.

This appliance can be used by children aged from 8 years and above and persons with reduced physical, sensory or mental capabilities or lack of experience and knowledge if they are supervised or instructed on the use use of the appliance in a safe way and understand the hazards involved.

Children shall not play with the appliance. Cleaning and user maintenance shall not be carried out by children without supervision.

The maximum capacity in some cycles for dry clothes to be used is Wash (11kg)/Dry (7kg).

The recommended maximum capacity may vary among different programs. For best results, see "PROGRAM TABLE".

To connect the appliance to water supply, make sure to use the supplied water supply hose and gaskets. Water pressure has to be between 0.1-1 MPa (1-10 bar; 1-10 kp/cm²; 10-100 N/cm²).

Always use a new water supply hose to connect the appliance to water supply, do not reuse an old water supply hose.

For appliances with ventilation openings in the base, the ventilation openings must not be obstructed by a carpet.

If the supply cord is damaged, it must be replaced by the manufacturer, its service agent or similarly qualified persons in order to avoid a hazard.

GB

ELECTRICAL SAFETY

This appliance complies with relevant safety standards.

Before connecting the appliance to the power supply, please wait at least 2 hours to ensure it reaches room temperature.

This appliance must be repaired by an authorized service center, and only spare parts recognized by the authorized manufacturer shall be used. Any repairs and maintenance related to safety or performance should be conducted by trained professionals.

Do not attempt to repair this appliance yourself. Repairs by unprofessional personnel may cause personal injury or more serious malfunctions. Please consult your local service center and always use original spare parts.

Do not attempt to operate the appliance if it is damaged, malfunctioning, partially disassembled, or has missing or damaged parts, including damaged wires or plugs.

Do not bend the power cord excessively or place heavy objects on it.

Do not spray water to clean the inside or outside of the device.

In case of flooding, please disconnect the power plug and contact the after-sales service center.

Models with drying functions have automatic heating device shutdown protection to prevent overheating. If the temperature exceeds the protection temperature, the system will automatically shut down the heating device, and when the temperature drops below the protection temperature, the heating device will resume operation.

Do not use multiple outlets, extended power cords, or dual adapters on the appliance. Do not use an extension cord to connect the appliance to the power supply.

Do not connect the appliance to the electrical socket of an electric shaver or hair dryer.

Do not connect the appliance to an electrical outlet specifically designed for low-load appliances.

Before connecting the appliance to the power supply, ensure that the electric voltage specified on the rating plate matches the Voltage of your socket.

The power socket must be safely grounded, and the water supply must remain unobstructed.

Do not connect the appliance to the power supply with an external switching appliance (such as a program timer) or connect it to

a power supply that is turned on and off regularly by the power supplier.

The exhaust gas must not be discharged into the flue used to discharge combustion gases or other fuel exhaust gases.

INSTALLATION

Before using the appliance, be sure to remove the packaging (sponge, polystyrene foam, etc.) attached to the bottom of the appliance.

Please install the appliance correctly according to the instructions and connect the water and electricity (see "INSTALLATION AND CONNECTION"). The connection of water and electricity should be carried out by fully trained technicians or professionals.

Do not install this appliance in places where door opening is restricted.

Do not install the appliance in an area where the temperature may drop to below 5°C, otherwise, the parts may be damaged when water freezes.

Place the appliance on a sturdy flat surface. If the appliance is installed on a high platform, it must be secured to prevent it from tipping over.

The end of the drain hose should be placed in the drainage system.

This appliance must not be stored or used in any outdoor locations.

Avoid lint accumulation near the appliance.

Do not install the appliance near heaters or any flammable items.

Do not install the appliance in locations where gas leakage may occur.

Please ensure good ventilation conditions to avoid the gas generated by this appliance from flowing back into the room, thereby causing a fire.

USAGE

Before the first use, remove the transport screws; Otherwise, serious damage may occur when the machine is turned on (see "INSTALLATION AND CONNECTION/REMOVAL OF TRANSPORT BOLTS"). Such damage is not covered under warranty.

Inspect the appliance to see if it has been damaged during transportation. Never operate the appliance in a damaged condition.

Use detergents suitable for the appliance cleaning and clothes washing. We are not responsible for damage or discoloration of seals and plastic parts caused by the use of bleach or dyes.

Do not attempt to separate any panels or disassemble the appliance.

Do not use sharp objects like pins, knives, or fingernails to press the button.

Do not use wet hands to touch the power plug or operate the appliance.

This appliance is only suitable for ordinary washing or drying of clothes (models with drying function), not for dry cleaning.

Because the appliance is heavy, you may injure yourself trying to lift it. Do not lift the appliance yourself; your hands may be cut by its sharp edges.

Do not grasp the appliance by its protruding parts. The protruding parts on the appliance may break when lifting or pushing the appliance.

Do not wash clothes with large buttons or other heavy metal items. Make sure all the pockets in the laundry are empty. To prevent odors and mildew, open the door after the wash cycle ends and let the drum air dry.

Do not leave metal objects in the drum for a long time.

The door glass may break due to strong impact, so be careful when using the appliance.

Place the laundry completely inside the drum so that the clothes will not be caught by the door.

When the appliance is not in use, turn off the water supply and unplug the power cord from the power socket.

Do not put animals (such as pets) into the appliance.

TRANSPORTATION/TRANSPORT AFTER INSTALLATION

If you plan to move the installed appliance, install the transport screws (See "INSTALLATION AND CONNECTION/MOVING AND TRANSPORTING AFTER INSTALLATION"). Before installing the transport screws, unplug the power plug!

After the washing program ends, turn off the tap and unplug the power plug. Never unplug an appliance by pulling on the power cord. Always firmly grasp the power plug and pull it directly out from the socket.

⚠ Do not use detergents containing solvents, as these may release toxic gases, damage the appliance, and cause fire or explosion hazards.

Do not force the door open while the appliance is in operation (high temperature washing/dehydrating).

Do not use the appliance after cleaning with industrial chemicals.

⚠ The wastewater discharged during high-temperature washing is hot, so do not touch it to prevent burns.

Clothes stained with substances such as cooking oil, acetone, alcohol, gasoline, kerosene, stain removers, turpentine, wax and wax removers should be washed first with hot water and plenty of detergent, then washed in the drum.

Use softeners or similar products according to the instructions for use with the softener.

Please remove all items from the garments' pockets, such as lighters and matches.

⚠ BURN HAZARD

The door may become hot during washing and drying. Be careful to avoid burns. Do not let children play near the door. Do not touch the door glass during the operation of the appliance.

⚠ WATER LEAKAGE PROTECTION (while the appliance is on)

If the water level in the appliance exceeds the normal level, the water level protection function will be activated. This function will stop the water supply and start draining. The current program is interrupted and an error message is reported.

Do not wash or dry items such as foam rubber (latex foam), shower caps, waterproof fabrics, rubber products, clothes with foam rubber pads in the drum.

⚠ WARNING

If your appliance has a drying function, do not stop the program before the drying cycle ends. If you need to interrupt the program for any reason, carefully remove the clothes to avoid burns. Quickly remove the clothes and spread them out to cool down quickly.

CHILD SAFETY

Before you close the appliance door and run the program, please ensure that there is only clothing in the drum. Make sure that no children climb into the appliance and close the door from the inside.

Do not let the appliance door stay open. Children may hang on the door or climb inside the appliance, causing damage or injury.

Keep all packaging materials in a place out of the reach of children, as these may be dangerous.

Keep detergent and softener out of the reach of children.

SERVICING

The user shall be responsible for the maintenance cost of damage caused by improper connection, improper installation and use, or repair by unauthorized personnel, as such damage is not included in the warranty.

The warranty does not include consumables, slight color deviations, increased noise due to device aging (which does not affect the functionality of the device), and cosmetic defects of parts (which do not affect the functionality and safety of the appliance).

PRODUCT DESCRIPTION

FRONT

1 Control panel
2 Knob
3 Detergent drawer
4 Door
5 Drain pump filter door cover

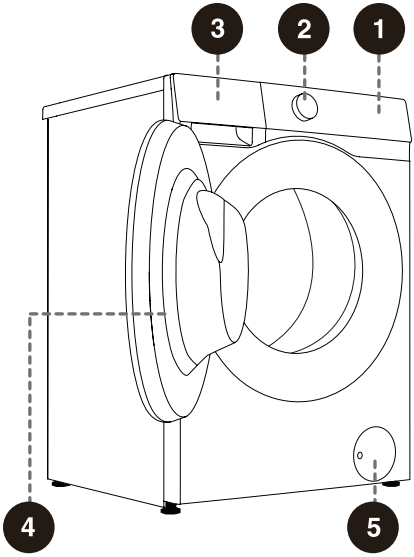

BACK

1 Water inlet hose
2 Power cord
3 Drain hose
4 Adjustable feet
5 Transport screw

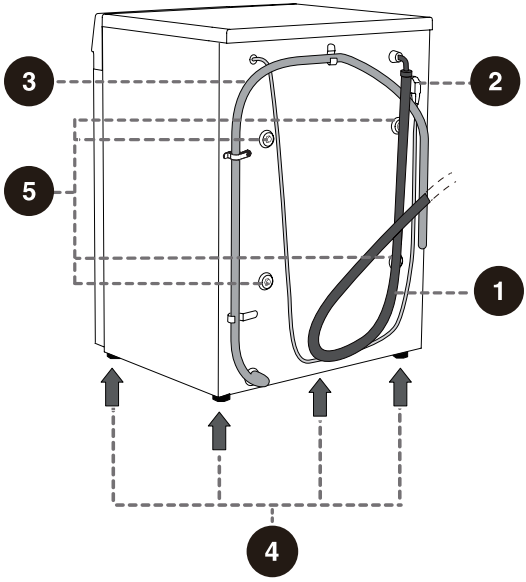

The illustrations in this manual are for demonstration purposes only. Due to product improvements and series expansion, the product appearance, color, and functional components you receive may differ from the illustrations in this manual. Please refer to the actual product.

SPECIFICATIONS

(depending on the model)

Maximum washing load/drying load	11 kg/7 kg
Net weight	68 kg
Rated voltage	220-240 V~
Frequency	50 Hz
Rated power/drying power	1600 W/1150 W

DIMENSIONS (MM)

Index	Dimensions (mm)
A	595
B	845
C	540
D	590
E	635
F	1120

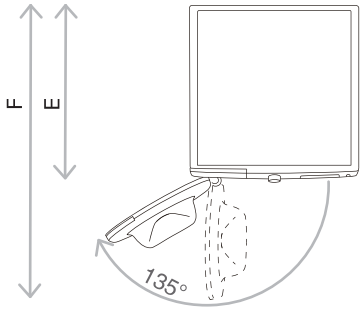

E = Appliance depth

F = Depth with door open

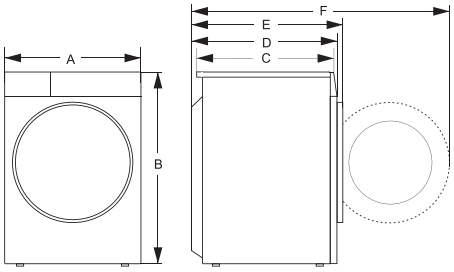

GB

INSTALLATION AND CONNECTION

PACKING/PACKAGING

Please first remove all the packaging and foam, especially the foam base. When unpacking the device, please do not use sharp objects to damage it. Keep packaging materials (plastic bags, other plastic parts, etc.) out of reach of children.

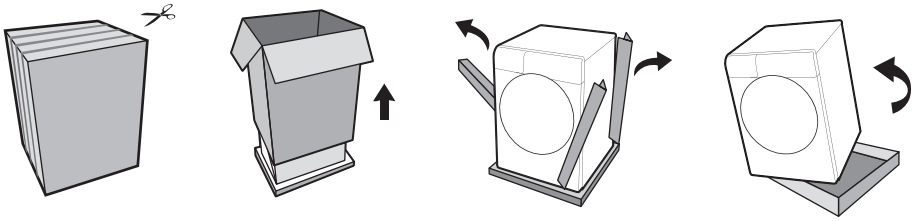

The process of packing the machine is just the opposite of unpacking above.

Please check the device for any damage. If damaged, do not use it, and immediately contact after-sales service.

The accessories included with this appliance include one or more of the following:

- User Manual;
- 4 transport screw covers;
- Water inlet hose;
- Water drain hose bracket;
- Wrench;
- Noise reduction board/sponge strip/none (subject to the actual model).

Different models have different configurations, and the accessories included with this device are subject to the actual configuration of the model.

INSTALLATION METHOD OF THE NOISE REDUCTION BOARD:

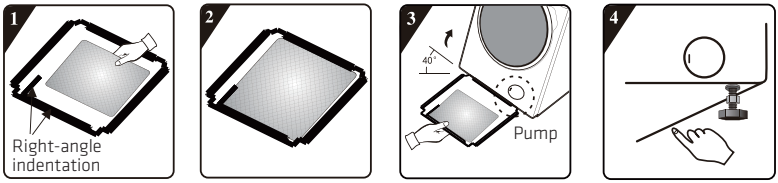

1 Before installing the noise reduction board, align and attach the sound-absorbing cotton along the right-angle crease on the bottom cover (this step can be skipped for some models without sound-absorbing cotton).

2 Peel off the release paper from the double-sided tape around the bottom cover. Remove the release paper from the double-sided tape around the edges.

3 Tilt the appliance at a 40° angle, with the right-angle notch facing the front of the appliance as shown in the illustration. Insert the oblique-angle notch between the two foot screws at the rear of the appliance until fully inserted. Close the bottom panel so that it fits tightly against the bottom of the appliance.

4 Use your hand to press the double-sided tape around the edges firmly, ensuring the noise reduction board is securely attached to the appliance body.

GB

INSTALLATION METHOD OF THE SPONGE STRIPS:

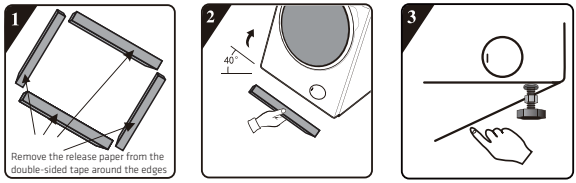

1 Peel off the release paper from the double-sided tape on the sponge strips.

2 Tilt the appliance at a 40° angle, stick 2 long sponge strips on the front and rear support positions at the bottom of the appliance body, and stick 2 short sponge strips on the left and right support positions.

3 Use your hand to press and firmly attach the sponge strips.

REMOVING THE TRANSPORT SCREWS

⚠ After removing all packaging, remove the transport screws. Otherwise, this equipment may be damaged during use. Such damage is not covered under warranty.

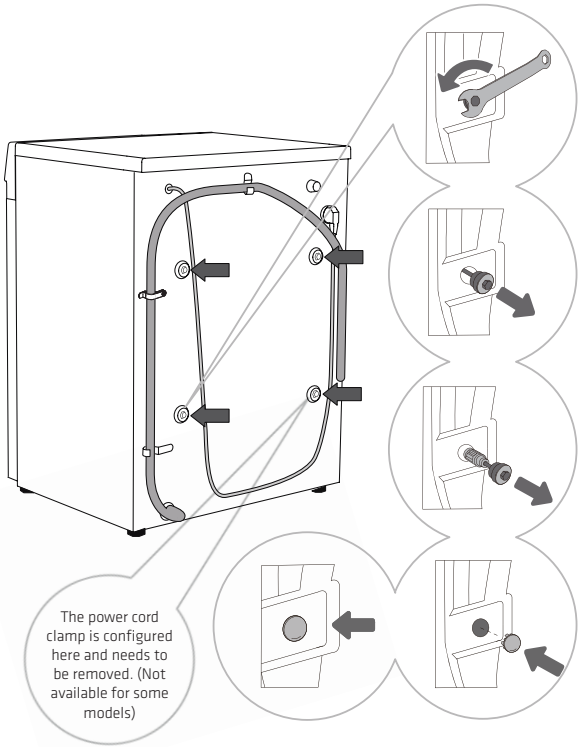

1 Place the drain hose aside. Using a suitable wrench to loosen the 4 screws on the back by turning counterclockwise in the direction indicated by the arrows. Loosen each screw by approximately 30 mm.

2 Pull out the 4 transport screws horizontally.

3 Horizontally pull out the transport screws together with the rubber and plastic parts.

4 Use transport screw covers to cover the screw holes. (Transport screw covers and instruction manual are included in the supplied accessories.)

Please keep the transport screws for future transportation. If reinstallation of the transport screws is required, follow the above steps in reverse order.

INSTALLATION LOCATION

Please place the appliance on a solid surface and keep it steady. The flat surface should be kept clean and dry; otherwise, the appliance may slip. Also, clean the bottom of the adjustable feet.

ADJUSTABLE FEET

Use a spirit level and a suitable wrench.

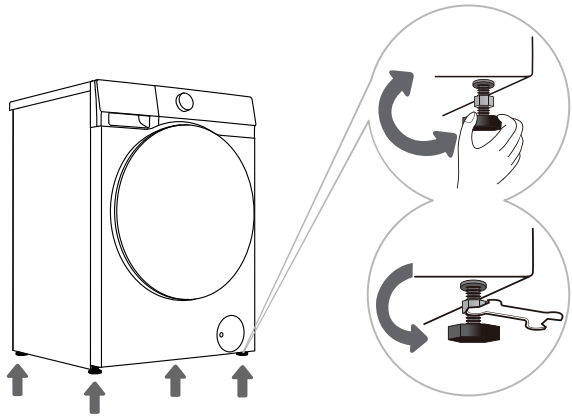

1 Adjust the level by rotating the adjustable feet. The adjustable feet allow for 2 cm of level adjustment.

2 After adjusting the height, tighten the lock nut anticlockwise using a suitable wrench (see the figure).

If the equipment is not placed steadily, it may cause vibration, sliding, and noise. The damage caused by improper level adjustment is not covered by the warranty.

During appliance operation, abnormal or noisy sounds may occur, which are mainly caused by improper installation.

INSTALLATION CLEARANCE

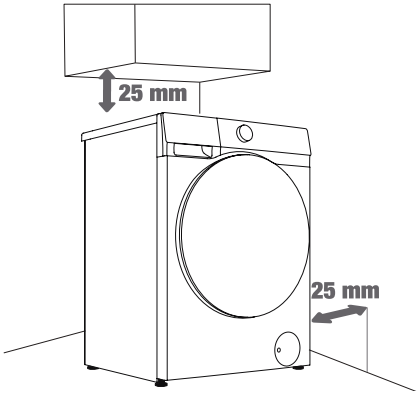

1

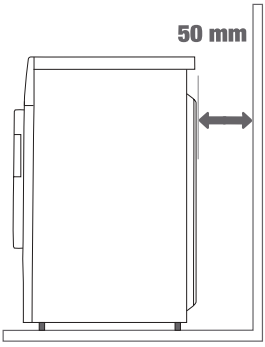

2

Space should be left between the appliance and the walls or furniture. To ensure optimal operation of the appliance, leave some clearance on all sides as shown in the figure.
Failure to maintain the minimum required clearance may result in safety hazards or abnormal operation. Overheating may also occur (Figures 1 and 2).

CONNECTING TO WATER SUPPLY

Different models have different water inlet hoses. Connect the inlet hose to the tap properly according to the actual hose.

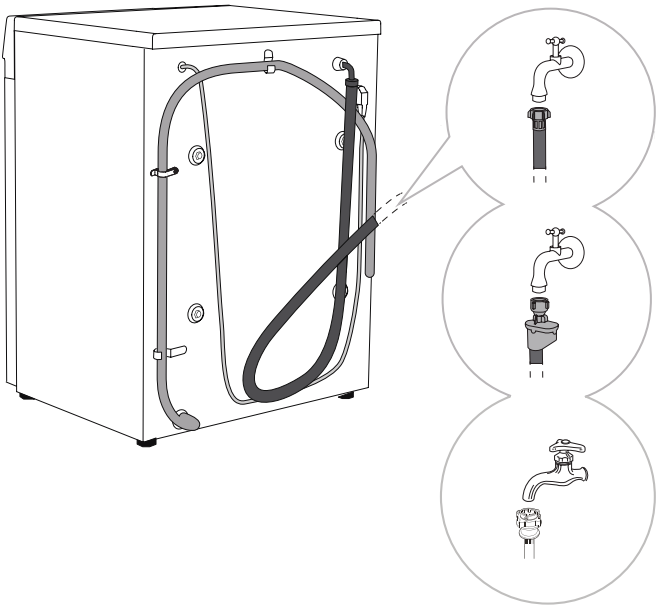

A European water inlet hose connection

B AquaStop connection

C Chinese water inlet hose connection

To ensure normal operation, the inlet water pressure must be between 0.1-1 MPa (1-10 bar, 1-10 kp/cm^2, 10-100 N/cm^2). The minimum dynamic water pressure can be determined by measuring the water flow. Open the tap fully and 3 liters of water should flow out within 15 seconds.

Use the new water hose that comes with the appliance. Do not use old water hoses or other water hoses.

Ensure the water hoses are not damaged. If the water hose is aged, brittle or cracked, it must be replaced.

The appliance can only be connected to a cold water inlet and cannot be connected to a hot water inlet.

EUROPEAN WATER INLET HOSE CONNECTION

Gently tighten the water hose by hand to ensure a good seal (maximum torque: 2 Nm). Check whether there is any water leakage at the seal.

Do not use pliers or similar tools to avoid damaging the threads of the nut.

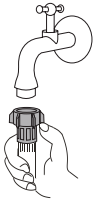

AQUASTOP CONNECTION

If the internal pipes or water hoses are damaged, the shutdown system will be automatically activated to cut off the water supply to the appliance. In this case, the control window (a) will turn red. Please replace the water pipes.

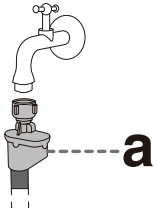

The AquaStop system contains an electric valve; therefore, do not immerse the water hose equipped with the AquaStop system in water.

The water hose can also be connected without using a check valve.

GB

CHECK THE CONNECTION BETWEEN THE WATER INLET HOSE AND THE WATER TAP

1. Gently pull the water inlet hose to check if the connection is secure.
2. Open the water tap to check for any leaks.
3. The water inlet hose should be free of twists and bends.
4. Before each use, check the water inlet hose connection to prevent improper connection.



CONNECTION BETWEEN THE WATER INLET HOSE AND THE APPLIANCE

Connect the water inlet hose nut to the appliance water inlet valve connector, tighten the nut, and gently shake it to check if it is tightened, as shown in the right figure.

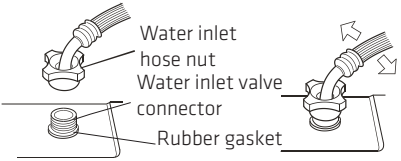

Note:

1. Tighten evenly and do not screw into the water inlet hose, otherwise the water inlet hose joint will be damaged.
2. Do not remove the rubber gasket. Check whether the rubber gasket is detached or damaged every time you use the appliance. If there is any damage, contact after-sales immediately.

CONNECTING AND SECURING THE DRAIN HOSE

Put the drain hose into the washbasin or bathtub, or connect it directly to the drain outlet (the minimum diameter of the drain hose is 4 cm). The vertical distance of the drain hose from the ground is 70-100 cm. There are three ways to connect the drain hose (A, B, C).

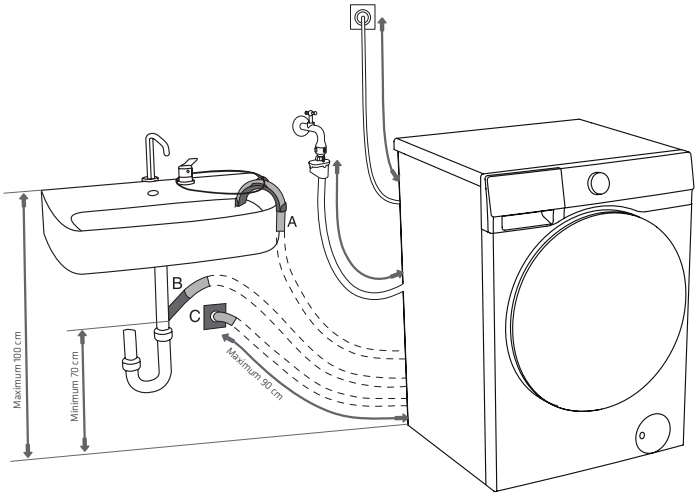

A Put the end of the drain hose into the sink or bathtub. Use cable ties to secure the drain hose through the elbow bracket to prevent it from slipping.

B Place the drain hose directly into the sink drain outlet. Do not use a small sink. Note that the drained water may be hot.

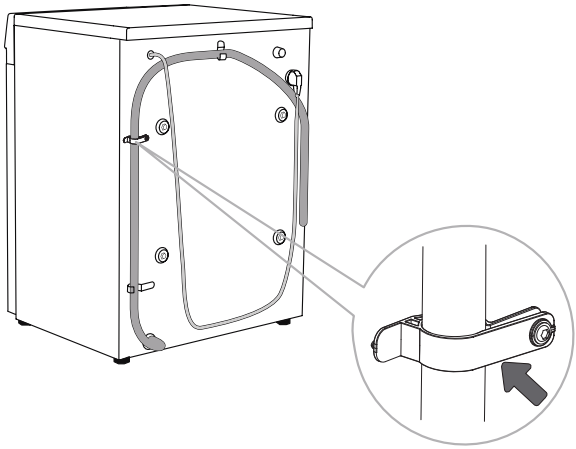

C Connect the drain hose to the drain outlet on the wall with the water storage bend, and install it correctly for cleaning.

D The drain hose must be fixed to the hose clamp on the back of the appliance as shown.

⚠ The hose clamp is not allowed to be removed, otherwise, it will cause improper washing.

Make sure the drain hose is not damaged.

Failure to properly install the drain hose may result in safety hazards or abnormal operation.

GB

CONNECTING TO POWER MAINS

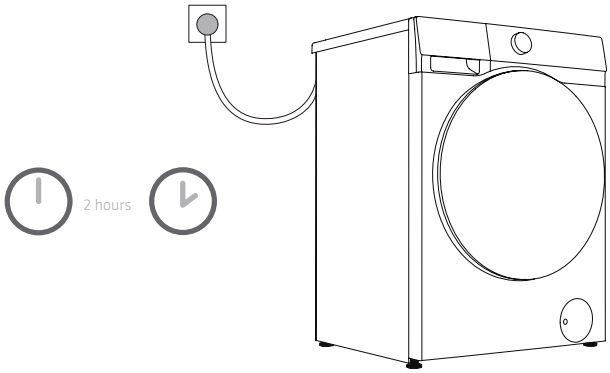

Before connecting the appliance to the power supply, please wait at least 2 hours to ensure it reaches room temperature.

This appliance is connected to a grounded power socket, and there should be no obstructions between the appliance and the socket. The power socket should have compliant grounding protection. For basic information about the appliance, please refer to the nameplate.

It is recommended to use overvoltage protection devices to protect this appliance from lightning strikes.

Do not use an extension cord to connect the appliance to the power supply.

Do not connect the appliance to a power outlet designated for light-load appliances.

Please do not plug or unplug the appliance with wet hands.

The repair and maintenance of this appliance should be handled by professionally trained personnel.

Only personnel authorized by the manufacturer can replace a damaged power cord.

TRANSPORTATION AFTER INSTALLATION

If you need to transport an installed device, first unplug the power plug, turn off the tap, remove the water inlet and drain hoses, and make sure the detergent box and door are closed properly.

Be sure to reinstall the transport screws to prevent vibrations during transport from damaging the device (see "INSTALLATION AND CONNECTION/REMOVING THE TRANSPORT SCREWS/RODS"). If you accidentally lose the transport screws, you can order them from the manufacturer.

Pack all packaging materials (plastic bags, other plastic parts, etc.).

The device is heavy. Please use at least two people to move it. When transporting, do not hold protruding parts such as the door, top cover, etc., to prevent them from falling off or being damaged.

After transport, let the device sit for at least 2 hours before connecting it to the power supply. The device should be installed and connected by trained technicians.

Please read the instructions carefully before reconnecting the device. Damage caused by improper connection or use is not covered by the warranty.

GB

Transport and Handling Method

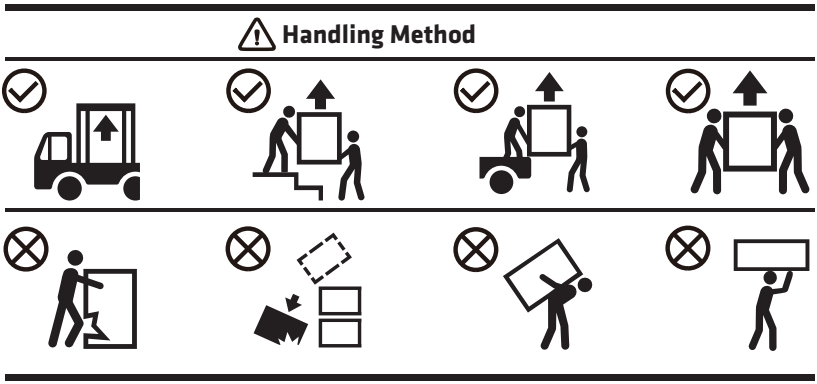

BEFORE FIRST USE

THE FIRST USE

The appliance has been tested before leaving the factory, and there may be a small amount of water residue. It is recommended to run the "Drum Clean" (or other high-temperature) program before use to clean the residual water in the drum.

- Connect the power and turn on the tap. Do not put clothes in the drum. Select and start the program.

⚠ Do not use solvents or cleaning agents that may damage the appliance (please follow the recommendations and warnings provided by the cleaning agent manufacturer).

PAY ATTENTION TO CLOTHING LABELS

Washing	Maximum water temperature 95°C (95) (95)	Maximum water temperature 60°C (60) (60)	Maximum water temperature 40°C (40) (40)	Maximum water temperature 30°C (30) (30)	Hand wash only	Do not wash
Rinsing	Rinse in cold water (c1)			Do not rinse		
Dry cleaning	It can be dry cleaned. No restrictions on detergent (A)	Dry clean with petroleum solvent R11 and R113 (P)		Dry clean with kerosene, pure alcohol, and R113 (F)	Do not dry clean	
Ironing	Maximum ironing temperature 200°C	Maximum ironing temperature 150°C		Maximum ironing temperature 110°C	Do not iron	
Drying	Dry flat (placed on a flat surface)	Drip dry Line dry		High heat Low temperature	Do not dry	

PREPARATION FOR WASHING

1. Sort laundry by fabric type (cotton, synthetics, silk, wool, etc.), care-label instructions, colour (white / light / dark) and degree of soiling etc.
2. Empty all pockets. Remove coins, keys and other metal objects that could damage clothing or the appliance. Fasten buttons, close zips and turn garments with buttons, zips or embroidery inside out. Tie any drawstrings.
3. Place delicate items and very small or lightweight garments in a mesh laundry bag and wash them together with other clothes.
4. Turn garments with a brushed, pilled or long-pile surface inside out before washing.
5. Treat stains (e.g. on cuffs and collars) before washing; old stains are much harder to remove. See “Recommendations for specific stain removal” for details.
6. Do not wash heavy quilts, plush toys or items in laundry bags by themselves; always wash them with other garments to prevent unbalanced loads.



CLOTHES THAT ARE UNSUITABLE FOR BOTH WASHING AND DRYING

 Leather or fur garments (may be damaged)	 Rayon and rayon-blend fabrics (may discolour or deform)	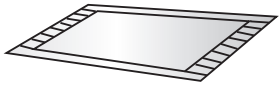 Rubber-backed, rubber-made or very thick mats (may cause damage or malfunction)
 Hats with hard parts (peaks, stiff brims, etc.) (may damage the washing machine and cause malfunctions)	 Seat cushions, pillows, items containing cotton wool, foam, and other sponge materials, and carpet covers (may cause damage or malfunction)	Other delicate or special-finish garments, for example: • coated or down-filled clothing, • crepe fabrics, • tailored garments that crease easily (suits, jackets, ties, dresses). Clothes that pill very easily (e.g. some velvets or velours).

CLOTHES THAT ARE UNSUITABLE FOR DRYING (APPLICABLE TO MODELS WITH A DRYING FUNCTION)

 Any clothing marked with any of the above symbols (may damage the clothing)	 Woollen garments (risk of shrinkage and pilling)	 Tights, stockings and similar stretch items (may deform)	 Starched garments
 Mats and fur garments (may cause damage or malfunction)	 Quilts (may cause damage or malfunction)	 Garments with lace and embroidery, or made of very fine synthetic fibres (may deform)	 Silk

Non-washable, Dryable/Non-dryable clothes include, but are not limited to, the above-mentioned clothes.

Check the clothing label to confirm that the garment has a machine-washable/dryable symbol.

Wet clothes that are still dripping are not suitable for drying and may cause the appliance to alarm.

GB

ADD DETERGENT/SOFTENER

Detergent drawer

1. On models with automatic dispensing, the washer can automatically add detergent and/or softener. The first time you use the appliance, automatic dosing for both detergent and softener is turned ON by default.

2. When the automatic dispensing function is enabled, the appliance will dose detergent and/or softener automatically. You can adjust the dosing level according to how much you need; the washer remembers the setting used in the last completed wash.

3. If you do not want to use the automatic dispensing function, you can turn it off in the settings and add detergent and softener manually for each wash.

4. If the detergent or softener level in the drawer is low, the corresponding icon on the display will flash to remind you to refill. (See the table below for the maximum storage capacity of each compartment.) Do not fill above the MAX mark. After refilling, always close the dispenser drawer fully.

5. The detergent drawer is not designed for disinfectants and their use is not recommended. If you must use a disinfectant:
   - choose a product that is specifically suitable for clothing;
   - avoid products containing strong corrosive or bleaching agents;
   - always dilute it thoroughly and add it directly into the drum, not into the dispenser;
   - limit use to no more than once a month to avoid damage to the appliance or clothing.

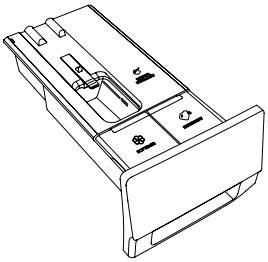

Style 1

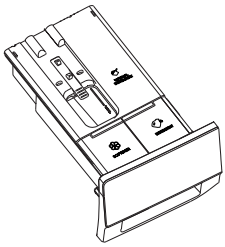

Style 2

(The style of the detergent box depends on the model)

Detergent drawer	
	Manual detergent compartment
	Detergent compartment
	Softener compartment

Automatic detergent dispensing box	Depth (D)	Maximum detergent storage	Maximum softener storage
Style 1	≥590	1L	0.5L
Style 2	≤550	0.7L	0.4L

PRECAUTIONS FOR USE

1. Always use a high-efficiency neutral low-foaming detergent suitable for this appliance. Do not use clumpy powder detergent.
2. Do not add detergent manually when using the automatic dispensing function.
3. Do not overfill the detergent/softener box to prevent the detergent/softener from overflowing. After filling the detergent/softener, make sure the detergent box drawer is completely closed before starting the washing program.
4. Before installing, moving, transporting or adjusting the appliance, remove or secure the detergent box to prevent the detergent and softener from overflowing.
5. Corrosive descaling agents may damage the appliance. Do not use solvents. Do not wash clothing that has been cleaned with solvents or flammables.
6. If manual dispensing is required, you can turn off the automatic dispensing function and add detergent manually:
   6.1 The amount of detergent to be used depends on the type of clothing, degree of soiling, color of clothing, and washing temperature. Add an appropriate amount according to the detergent manufacturer's instructions.
   6.2 Excessive detergent may cause foaming, which will affect the washing effect. If the appliance detects too much foam, it may pause the program for defoaming.
   6.3 If too little detergent is used, it will result in poor washing results and may also cause scale to form in the drum and water pipes.
   6.4 When adding powder detergent manually, it is recommended that you add it just before the start of the washing program. If you add it in advance, make sure that the detergent box compartment is completely dry; otherwise, the powder detergent may harden and clump before the washing program starts.
7. Do not use concentrated or highly concentrated detergent or softener (maximum permissible viscosity is 800mPa·s). Use only after diluting with water.
8. Do not put powder detergent in the automatic dispensing detergent compartment.
9. To prevent the detergent/softener in the detergent drawer from drying up, do not leave the detergent drawer open for long periods. Pull out the compartment only when filling or changing the detergent.
10. Keep detergent and softener out of the reach of children.

GB

PUT IN THE LAUNDRY

Open the machine door, make sure there is no foreign matter in the drum, and put the clothes loosely into the drum.
Close the door until you hear a "click" indicating it is securely closed.

Do not overload the drum! Refer to the "PROGRAM TABLE" for the maximum load. If the drum is too full, the clothes may not be cleaned effectively.

Please put the laundry into the drum completely to prevent the clothes from getting caught in the door.

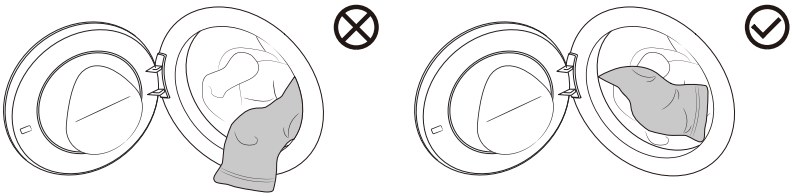

PROGRAMS AND FUNCTIONS

Control panel

Please refer to the actual product for the final print

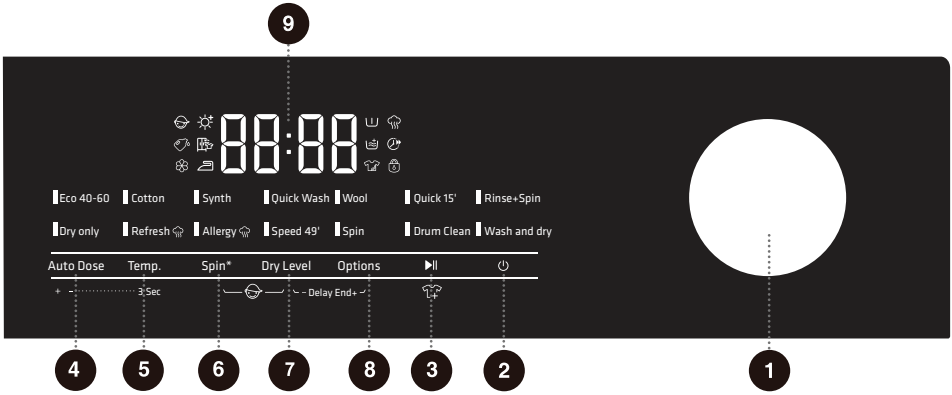

1 Cycle Selector

Turn the knob to select the program.

2 Power

Used to turn on/off the device.

3 Start/Pause

Used to start/pause a program.

4 Auto Dose

Used to set the automatic dispensing function for detergent/softener.

5 Temp.

Set washing temperature.

6 Spin

Press to select the program's spin speed.

***(Mute)**

Long-press turns the Mute function on/off.

7 Dry Level

Used to select the drying mode and add the drying function.

8 Options

Used to select an additional function.

9 Display

Used to display the remaining time of the program, reservation time, fault code, and other related information.

6+7 Child Lock

Press and hold these two buttons at the same time to turn on/off the child lock function.

7+8 Delay End

This function lets you schedule your wash so that the laundry is ready at a time that suits you.

PROGRAM TABLE

Turn on the power of the appliance and turn the main knob to select the appropriate program (depending on the type of clothing and the degree of dirtiness). During operation, the main knob will not turn automatically.

Program	Function	Maximum load (kg)	Maximum speed (rpm)	Program description
Eco 40-60 –	W	11	1400	For normally soiled cotton garments.
	WD	7		
Cotton (--, 20°C, 30°C, 40°C, 60°C, 90°C)	W	11	1400	For cotton or linen fabrics that are moderately to heavily soiled.
	WD	7		
Synth (--, 20°C, 30°C, 40°C, 60°C)	W	5.5	1400	For synthetic fabrics with a normal level of soiling.
	WD	5.5		
Quick Wash (--, 20°C, 30°C, 40°C, 60°C)	W	5.5	1400	For cotton and/or synthetic fabrics with a normal level of soiling
	WD	5.5		
Wool (--, 20°C, 30°C, 40°C)	W	2	600	For machine-washable woollens. Follow the care-label instructions.
Quick 15' (--, 20°C, 30°C, 40°C)	W	2	800	Very short wash for a small load of lightly soiled laundry. If you increase the default settings, the wash time will be longer.
Rinse+Spin –	W	11	1400	For rinsing and spinning laundry only. Do not add detergent.
	WD	7		
Wash and dry –	WD	7	1400	For normally soiled cottons (40–60 °C), washed and dried in one cycle to cupboard-dry. Used for EU ecodesign compliance testing.
Drum Clean (90°C)	WD	/	800	Cleans the drum and removes detergent residues and bacteria that can build up at low temperatures. Do not add laundry, detergent or softener.
Spin –	S	11	1400	For spinning laundry only. Do not add detergent or softener.
	SD	7		
Speed 49' (--, 20°C, 30°C, 40°C)	W	4.5	1400	Short, intensive wash for small loads of moderately soiled laundry.
	WD	4.5		

GB

Program	Function	Maximum load (kg)	Maximum speed (rpm)	Program description
Allergy (60°C)	W	2	1400	For garments that can withstand high temperatures and are colourfast. Designed to remove allergens such as pollen, mites and certain bacteria by washing at 60 °C.
	WD	2		
Refresh –	N	2	/	Used to sterilize, de-wrinkle, and deodorize a small load of dry clothes. The water tap must be turned on; do not add detergent or softener.
Dry only –	D	7	1400	Used to dry wet, spin-drained clothes. Do not add detergent or softener.

W → Wash Only D → Dry Only WD → Wash & Dry N → Dry Care S → Spin Only SD → Spin & Dry

Tips:

- The Refresh program treats dry clothes only. You can set the care time with the Dry Level function to 30, 40, or 50 minutes.

Note

(1) Water temperature: Select the appropriate water temperature according to the selected washing program. When washing, follow the clothing manufacturer's washing label or instructions to avoid damaging the clothing.

(2) The actual water temperature may differ from the stated program temperature.

(3) Test results depend on water pressure, water hardness, inlet water temperature, room temperature, type and amount of laundry, degree of soiling, detergent used, power supply fluctuations and other options selected.

(4) If an excessive amount of laundry is added during the wash cycle, washing efficiency may decrease.

This is because the device initially detects a lower weight of laundry, resulting in a reduced amount of water being added. Insufficient water can also cause damage to the laundry and the wash time will be longer.

(5) Drum Clean (if available): The drum must be emptied before using the Drum Clean program. It is recommended to run it at least once a month.

(6) For descaling, use a descaling agent with corrosion protection (only use non-corrosive descaling agents and follow the instructions for use of the descaling agent). Run the "Drum Clean" (or other high temperature) program several times to remove any descaling agent residues and complete descaling. It is recommended to descale at least once every six months.

The maximum or nominal load applies to laundry prepared in accordance with the relevant provisions of standard IEC60456.

For better washing performance, we recommend that you fill no more than 2/3 of the drum volume when using the Cotton program.

ADDITIONAL SETTINGS AND FUNCTIONS

Each program has default settings, and some of them can be changed by the user. You can adjust these by pressing the relevant function button before pressing the Start/Pause button.

Certain settings are not available for some programs; in those cases the indicator will not light and the button will be inactive (see the “Function selection table”).

Most functions can be set only in standby mode, i.e. before the program starts. Once the program is running, most settings can no longer be changed.

Please refer to the actual product for the final print

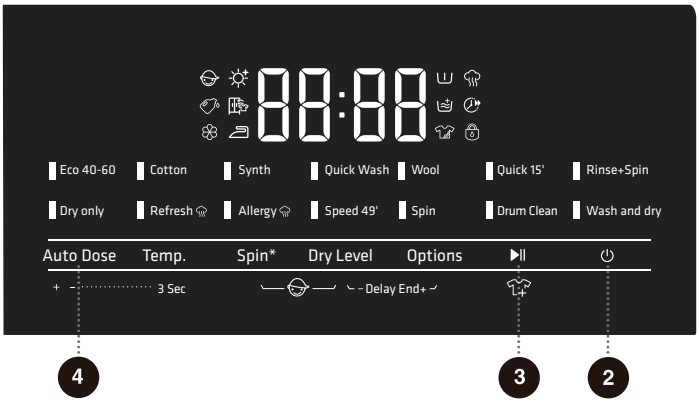

GB

2 Power ⏻

Used to turn the device's power on or off.
If you need to shut down the program during operation, press and hold the "Power" button to shut down.
In standby mode, after a program ends, if no operations are performed for a period of time, the device will automatically shut down.

3 Start/Pause ⏯

Used to start/pause a program.
The device cannot be started if the door is not closed or the door lock is not locked.

4 Auto Dose

When the appliance is used for the first time, the automatic dispensing function for detergent and softener is switched ON by default.
Short-press the Auto Dose button to turn detergent/softener dosing on or off. Repeated short presses cycle through the options:
– both detergent and softener off
– detergent only on
– softener only on
– detergent and softener on at the same time.
Long-press the Auto Dose button to set the dispensing levels.
– The display first shows the current detergent level. Press the Temp. button to cycle through dt-1, dt-2, dt-3, dt-4, dt-5 (factory setting: dt-3).
– Press any button, or wait 3 seconds, to confirm the selection.
While still in level-setting mode, short-press the Auto Dose button to switch to softener level setting.
– The display then shows the current softener level. Press the Temp. button to cycle through sf-1, sf-2, sf-3, sf-4, sf-5 (factory setting: sf-3).
– Press any button, or wait 3 seconds, to confirm the selection and exit level-setting mode.
The appliance remembers the detergent and softener levels used when the last wash finished.
When the amount of detergent or softener in the compartment is low, the corresponding detergent/softener icon on the display flashes as a reminder. This does not affect the normal operation of the appliance.

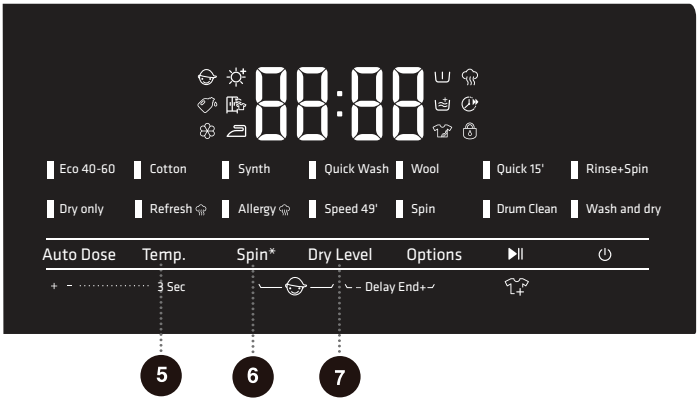

5 Temp.

This button changes the wash temperature of the selected program.
Each program has a preset temperature. Before starting the program, press this button once to display the current set temperature. Press again to cycle through the available temperature options (-- = cold wash).
The range of temperatures available depends on the program selected.

6 Spin

This function button adjusts the spin speed of the selected program.
Press once to display the current spin speed, then press again to cycle through the available speeds.

* (Mute)

This function mutes all sounds except alarms.
When the appliance is in standby, paused, or running, press and hold this button. “bEEP oFF” appears and the mute function is activated.
To cancel mute, press and hold the button again. “bEEP on” appears, the mute function is disabled, and all alert sounds are restored.

7 Dry Level

This function adds a drying phase after the spin cycle.
Before starting a program, press this button to cycle through the available drying levels. The levels that can be selected depend on the chosen program:
: Cupboard-dry – clothes are dry and ready to store.
: Wear-dry – clothes are dry and can be worn immediately.
: Iron-dry – clothes retain a small amount of moisture and are suitable for ironing.
Timed Dry: choose a drying time according to the type and amount of laundry. The display shows the selected time. Available times are 30/60/90/120/180/240 minutes (options may vary by program). If the time is too short, the laundry may not be completely dry.
Before drying, check the care labels to ensure the items are suitable for tumble drying. Drying mixed fabric types together can reduce drying performance; for best results, dry different materials separately. Make sure the water tap is open and that cold water is supplied.
At the start of drying, water is automatically added to the drum to rinse lint from the air duct; this is normal. At the end of the drying phase, the appliance tumbles the laundry at intervals to reduce creasing.
If you want to dry hand-washed items, spin them first at a suitable speed for the fabric. Large amounts of cotton may cling to the drum after spinning and affect drying. In this case, remove the items, shake them out, then place them back in the drum and dry them in batches, without exceeding the maximum load.
The appliance senses the load size and automatically adjusts the drying time and intensity. Actual drying time may be longer or shorter than the initial value shown (except in Timed Dry mode).
Some programs include a built-in drying phase; others do not support drying.

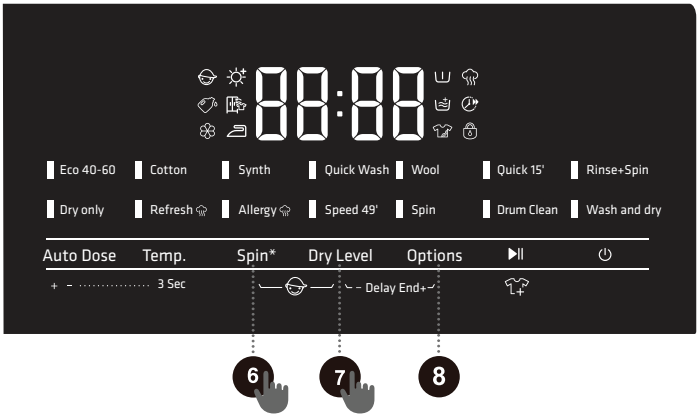

8 Options

Press this button to select additional functions available for the current program. Repeated presses cycle through the options; when a function is selected, the corresponding icon lights up or flashes. Once the program has started, these options can no longer be changed.

Steam

Adds a steam phase to the wash process to improve cleaning and stain removal. On some programs this function is included by default and cannot be cancelled.

Quicker

Shortens the washing time and speeds up the program.
When selected, the program duration is reduced and the maximum load is limited to half of the rated capacity.
For programs with automatic load weighing, selecting Quicker disables automatic weighing. When Quicker is deselected, automatic weighing is restored.

Pre-wash

Adds a pre-wash phase before the main wash. Use for heavily soiled laundry.

Extra Rinse

Adds one additional rinse to the selected programme. An extra rinse is carried out before the softener phase, and the total programme time increases accordingly.

Intensive

Extends the main wash and increases agitation to provide more powerful cleaning.

6 + 7 Child Lock

To prevent accidental operation by children, this device is equipped with a Child Lock.
• Press and hold the Spin + Dry Level buttons together. The child-lock icon lights up and the Child Lock is enabled.
• Repeat the same operation to disable the Child Lock.
• When Child Lock is active, only the Power button (to turn the appliance off) and the child-lock release (Spin + Dry Level) work; all other buttons and knobs are locked.
• Child Lock is automatically released when the programme ends or after a restart.

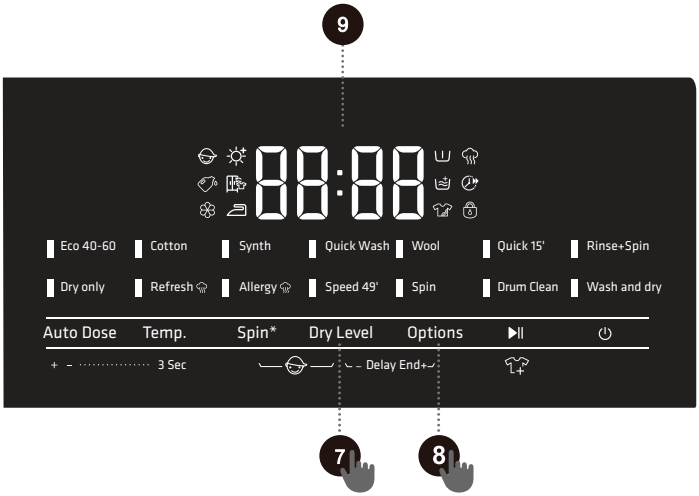

7 + 8 Delay End

This function lets you schedule your laundry to finish at a convenient time.
• After selecting the programme and any options, you can set the end-time reservation.
• Press and hold the Dry Level and Options buttons to set a delayed finish; press either button again to cycle through the time settings. Each press adds 1 hour. Maximum delay is 24 hours.
• The delay time is the end time of the programme (including the full wash time), so the reservation time must be longer than the programme duration.
• After setting the desired delay, press Start/Pause to confirm and begin the delay countdown.
• During the delay period, the remaining time until the programme ends is shown on the display.
• If Delay End was set but the programme has not started yet, you can cancel it by selecting a different programme or option.
• After the programme has started, to cancel Delay End you must switch the machine off and restart.

9 Display

The display shows the remaining programme time, delay-end time, fault codes and other relevant information.

Icon description

	Door lock indicator icon. When this icon lights up, the device door is locked. Do not force the door open at this time to avoid causing injury.

FUNCTION SELECTION TABLE

Program	Temp.	Spin	*(Mute)	Dry Level	Steam	Quicker	Pre-wash	Extra Rinse	Intensive	Delay End	Child Lock
Eco 40-60	×	√	√	√	×	×	×	×	×	√	√
Cotton	√	√	√	√	√	√	√	√	√	√	√
Synth	√	√	√	√	√	√	√	√	√	√	√
Quick Wash	√	√	√	√	×	√	√	√	√	√	√
Wool	√	√	√	×	×	×	×	√	×	√	√
Quick 15'	√	√	√	×	×	×	×	√	×	√	√
Rinse+Spin	×	√	√	√	×	×	×	√	×	√	√
Wash and dry	×	×	√	•	×	×	×	×	×	√	√
Drum Clean	×	×	√	•	×	×	×	×	×	√	√
Spin	×	√	√	√	×	×	×	×	×	√	√
Speed 49'	√	√	√	√	×	√	√	√	×	√	√
Allergy	×	√	√	√	•	×	√	√	×	√	√
Refresh	×	×	√	•	×	×	×	×	×	√	√
Dry only	×	√	√	√	×	×	×	×	×	√	√

√ The function is optional

× The function is not optional

• Function default and cannot be canceled

GB

START THE PROGRAM

Select the program and additional functions, and make sure that the detergent has been added to the detergent drawer. Press the "**Start**/Pause" button to start the program.

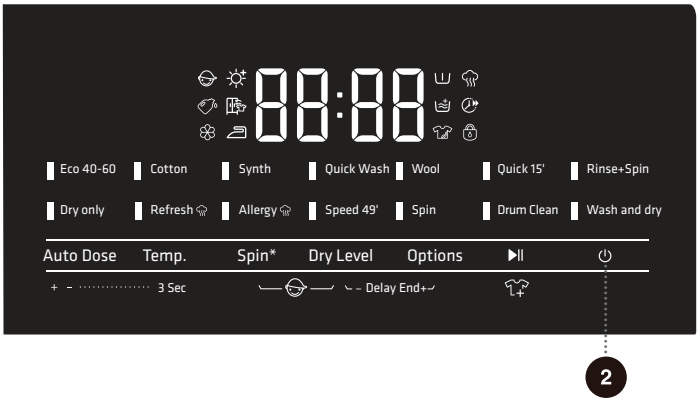

After pressing the "**Start**/Pause" button, other settings cannot be changed except turning Child Lock on/off, turning Mute on/off (if available), and adjusting Water Level (if available).

When the program starts, if the display shows "----", it indicates that the clothes are being weighed.

Some programs automatically detect the weight of clothes before washing, and the program duration will be automatically adjusted.

END OF THE PROGRAM

When the program finishes, the device emits an acoustic signal and "End" appears in the display. If you do not perform any operation for a period of time, the device will automatically shut down.

1. Turn off the device power.
2. Turn off the water tap.
3. Unplug the power cord from the outlet.
4. Open the machine door.
5. Remove the clothes from the drum.

PROGRAM INTERRUPTIONS AND CHANGES

Cancel program

To cancel a program while it is running, you need to turn off the device power.

Change program

If you want to change the program while it is running, you need to turn off the power of the device first;

After powering on, reselect the program and additional functions, and press the "**Start**/Pause" button to start.

Pause the program

You can press the Start/Pause button to pause the programme at any time. When paused, the remaining time on the display flashes and the door lock is released so the door can be opened only if:

The temperature in the drum is safe.

The water level in the drum is below a specified level.

To resume the program, close the door firmly and press Start/Pause again.

• For wash programs, the cycle continues from where it was interrupted.

• For spin-only programs, the spin cycle restarts from the beginning.

Add clothes

If you need to add items during a program, first pause the machine with the Start/Pause button and make sure the water level and temperature are safe.

The remaining time on the display will flash and the door-lock icon will go out (the "Add Clothes" icon will light up for some models); you can then open the door and add clothes.

If the door-lock icon stays on, the door-opening conditions are not met and you must not force the door.

If too much extra laundry is added, the water level may become insufficient.

The appliance calculates the water intake according to the original load; adding a large amount of extra laundry can reduce the wash performance and may cause additional wear on fabrics due to friction. The washing time may also be extended.

Fault

If the device fails, the program will be interrupted.

If this happens (see "FAULT CODES AND TROUBLESHOOTING"), the device will sound an alarm with a flashing light and a beep, and the fault code (FXX) will appear on the display.

Power failure

In the event of a power failure (blackout), the washing program will be interrupted. When the power supply is restored, the program will continue running from the stage where it was interrupted.

If there is still water in the appliance after a power outage, do not open the door before manually draining the water using the drain pump filter.

GB

EMERGENCY DOOR OPENING

If the door cannot be opened due to special reasons such as power failure, you can open it manually using the door-lock release lever behind the pump cover.

⚠ Note:

1. Do not use this function during normal operation of the appliance.

2. Before operating the emergency release, make sure the inner drum has stopped, the water is not hot and the water level is below the door opening. If the water level is too high, drain the water through the drain hose or by slowly unscrewing the drain pump filter.

3. To open the door: open the pump cover, use the supplied tool to pull down the door-lock lever, then open the door (see illustration). After closing the door again, return the door-lock lever to its original position.

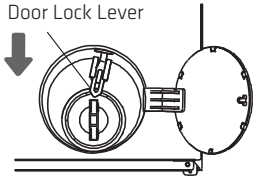

MAINTENANCE AND CLEANING

Regular maintenance can extend the appliance's service life. Before maintenance, please be sure to cut off the power supply and turn off the faucet.

Children are not allowed to clean the appliance or perform any maintenance on it without supervision.

CLEANING THE DETERGENT DRAWER

Clean the detergent drawer regularly.

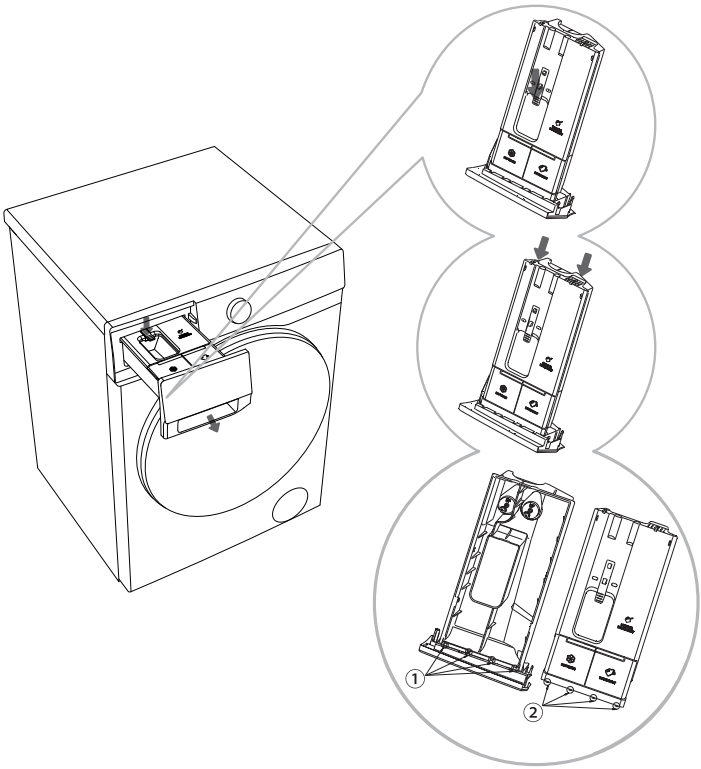

1 Open the detergent dispenser drawer, press the limit rod as shown in the figure, and pull out the detergent box.

2 Peel back the two bending ribs at the positions shown in the diagram, and pull upward to remove the box cover.

3 Empty the residual detergent and softener from the detergent box, clean the detergent and box lid with running water, and dry it off.

4 Align the limiting rib ② of the drawer lid with the corresponding slot ① on the detergent drawer as shown in the diagram. Press the drawer lid downward until you hear a "click," indicating that the rear bending rib of the lid is engaged. Put the detergent box back in its original place.

GB

Push the automatic dispensing detergent box all the way in. Otherwise, the appliance will not be able to draw detergent/softener from the detergent box during operation. If the automatic dispensing detergent box is not completely closed, the appliance will not function properly and water may leak through the detergent box handle.

When cleaning the automatic dispensing detergent box, be sure to remove any detergent and softener residue, and clean the bottom of the container casing; otherwise, it may cause automatic dispensing abnormalities.

Do not leave detergent or softener in the storage chamber for long periods of time as they may harden and cannot be dispensed automatically.

Do not place the detergent box in the dishwasher for cleaning.

CLEANING THE WATER INLET HOSE, DETERGENT DRAWER OUTER COMPARTMENT, AND RUBBER DOOR GASKET

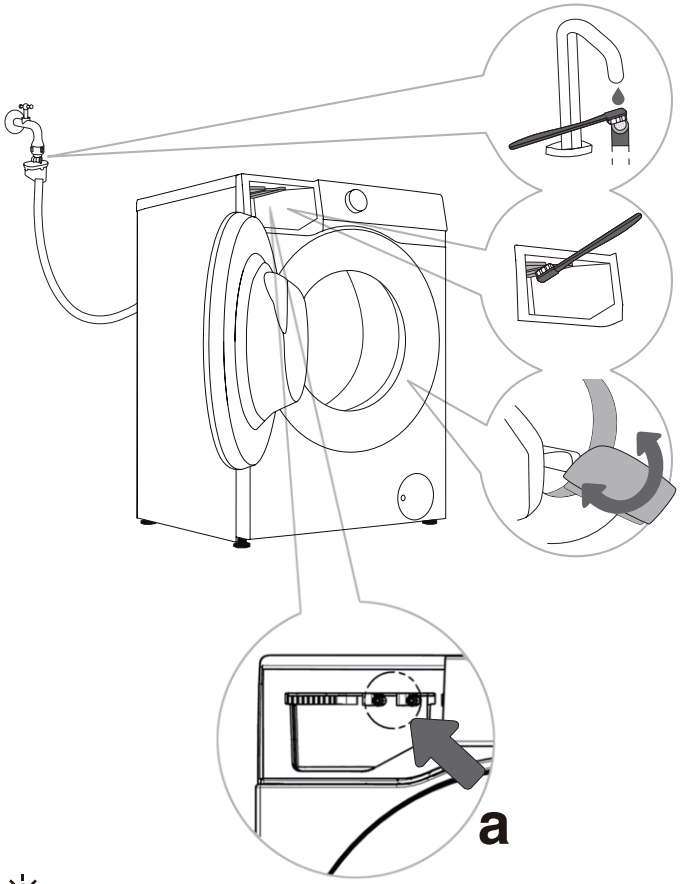

1 Clean the water inlet hose filter regularly.

2 Use a brush to clean the outer compartment of the detergent drawer, especially the nozzle on the upper side of the outer compartment in the detergent drawer.

3 After each wash, wipe the rubber door gasket to extend its life. After washing, keep the appliance door slightly open to release moisture before closing it, to prevent the door seal from getting moldy.

When you suspect that the detergent/softener is not being dispensed, the following methods can be used to check:

1. Make sure the automatic dispensing setting for the detergent/softener is activated.
2. Pull out the automatic dispensing detergent box and check whether the bottom sealing ring is loose or damaged (Figure a). If it is loose or damaged, contact after-sales service for repair or replacement.
3. Reinstall the automatic dispensing detergent box and determine whether it dispenses normally by following the steps below.

- Pull out the detergent box and check if there is any detergent/softener visible in the compartment.
- Check whether the detergent is dispensed normally: Select and run the Quick 15' program, press the pause button after running for about 2 minutes, and open the appliance door. Check whether the water in the drum contains foam and has a detergent smell.
- Check whether the softener is being dispensed normally: Select and run the Rinse+Spin program, press the pause button after running for about 15 minutes, and open the appliance door. Check whether the water in the drum contains foam and has a softener smell.
- If the water in the drum contains foam and has a detergent/softener smell, the automatic dispensing function of the appliance is normal. Otherwise, please contact after-sales service for repair or replacement.

CLEANING THE PUMP FILTER

When cleaning the pump filter, water may spill out. Therefore, it is recommended to place an absorbent cloth on the floor.

Before draining the water, make sure the water has cooled down.

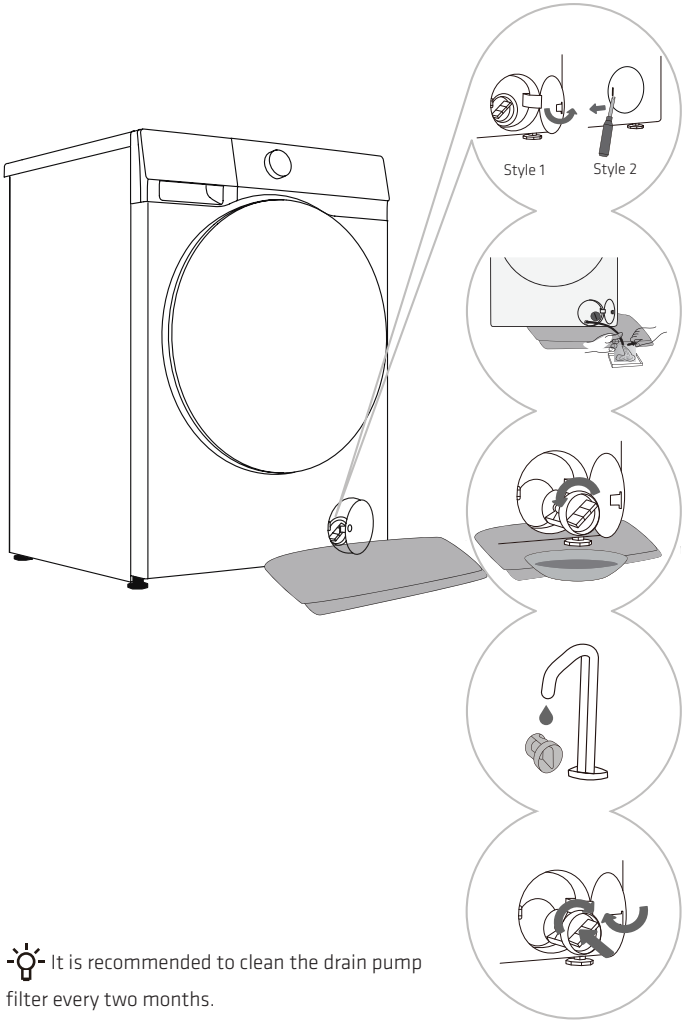

1 Open the drain pump filter cover. Style 1: Press the door cover; the filter cover pops out; Style 2: Use the appropriate tool (flat head screwdriver or a similar tool) to open the drain pump filter cover. (The style depends on different models.)

2 Place a towel under the filter door. If the device has a discharge pipe, place the discharge pipe end into a container, rotate the discharge pipe plug, remove it after it loosens, wait until the water drains out naturally, and reinstall the discharge pipe plug. If the device does not have a discharge pipe, place a container under the pump filter. (The style depends on different models.)

3 Slowly turn the pump filter counterclockwise. Pull out the pump filter to allow water to drain slowly.

4 Clean the pump filter with tap water.

5 Reinstall the pump filter as shown in the illustration, and tighten it clockwise. To ensure a good seal, the filter sealing ring surface should be kept clean.

It is recommended to clean the drain pump filter every two months.

It is recommended to clean the drain pump filter every time you wash items such as quilts and bath towels that are prone to shedding.

If the spin program cannot start or there is debris (buttons, coins, hairpins, etc.) in the drain pump, clean the pump filter.

Do not open the pump filter while the device is in operation. Do not operate the device before the pump filter is installed in place to avoid water leakage or malfunction.

GB

CLEANING THE INLET FILTER

Check and clean the inlet filter regularly.

If the water inlet speed is slow, clean the filter at the water inlet as soon as possible. Follow these steps:

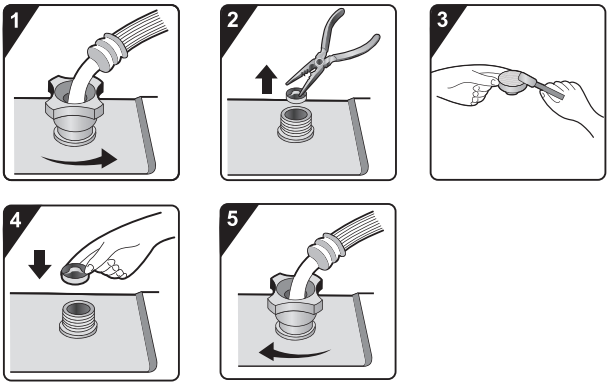

1 Turn off the water tap and loosen the water inlet hose.

2 Remove the inlet filter.

3 Clean the inlet filter.

4 Install the inlet filter.

5 Connect the water inlet hose. Turn on the water tap and make sure there are no leaks at the connections.

The inlet filter collects impurities and sediment in the water supply of the equipment. It is recommended to clean the inlet filter at least once every six months. If the water is hard or there are limescale deposits, the filter should be cleaned more frequently.

CLEANING THE OUTSIDE OF YOUR WASHER

Before cleaning the outside of your washer, please be sure to disconnect the machine from the power supply.

Clean the appliance housing and control panel with a soft, damp cloth. Then wipe them dry with a soft dry cloth.

Do not use solvents, abrasive cleaners, or cleaning agents that may damage the device (please follow the recommendations and warnings provided by the cleaning agent manufacturer). Wipe the drum door with a damp cloth, and then wipe it dry with a soft dry cloth.

If cleaning with a wet towel, make sure to ring out the water from the towel before wiping down the washer.

TROUBLESHOOTING

The device is equipped with various automatic safety functions, ensuring that faults can be detected promptly and effective safety countermeasures can be initiated.
These faults are usually minor and can be eliminated in a very short time.

When the device cannot operate normally, the display will show abnormal information. Please refer to the warning content and take appropriate actions.
If the fault persists after you have handled it yourself according to the recommended processing method, please contact after-sales service.
If the user performs maintenance by themselves or hires non-manufacturer after-sales personnel, all consequences will be assumed by the user.

Fault Description	Recommended handling methods
The device cannot start normally	◇ Check whether the device power supply is plugged into the power socket, and whether the power socket is working properly (you can test the power socket with other electrical devices). ◇ Check if the machine door is closed properly. ◇ Check if the "**Start**/Pause" button is pressed.
The device stops operating under normal working conditions	◇ Check if the machine door is closed properly. If not, close the door and press the "**Start**/Pause" button. ◇ Check for excessive foam. When the device detects excessive foam, it will enter a draining or standby state, or water will be taken to eliminate foam for defoaming treatment. The program is paused during this process, and the time displayed on the screen remains unchanged. After defoaming is completed, the device will automatically resume operation. If foam overflows and leaks, wipe away the foam to prevent corrosion of the device. ◇ Check if the device has activated the alarm protection.
The time at which the program starts displaying may be extended or shortened by a certain duration	This is an adaptive adjustment made by the device in response to factors affecting the washing time. ◇ Excessive foam. ◇ Bulky clothing causes imbalance. ◇ The low inlet water temperature causes the heating time to be prolonged. Due to the above reasons, the remaining time displayed by the program will be recalculated and updated in a timely manner (when the device is making imbalance adjustments, the displayed time remains unchanged). In addition, during the water intake phase, the device detects the load and adjusts the program time accordingly (fuzzy control).
After washing, there is residual detergent or other additives in the detergent drawer	◇ Check whether the detergent drawer is installed correctly and kept clean. ◇ Check whether the water pressure is normal and whether the filter of the water inlet hose is blocked (refer to "MAINTENANCE AND CLEANING").
The appliance has an odor	◇ The odor may be caused by the rubber material inside the device. This is the smell of the rubber itself and will automatically disappear after a few uses.

Faults or problems caused by external factors (such as lightning strikes, power grid failures, natural disasters, etc.) are not covered by the warranty.

GB

Fault Description	Recommended handling methods
Abnormal sound/noise occurs during the washing process	◇ A foreign object, such as a key, coin, or pin, may have fallen into the drum. Shut down the appliance and check whether there is any foreign matter in the drum. If there is still abnormal noise after restarting, please contact after-sales service. ◇ The laundry may be unevenly distributed in the drum. Pause the program and redistribute the laundry after unlocking the door.
The equipment vibrates intensely during spinning	◇ Check whether the device is placed level, with the four feet stably supported on a flat surface. ◇ Check that the transport screws have been removed. Before using the appliance, the transport screws must be removed. ◇ Check that all bottom support foam has been removed.
Poor Spin Effect	The device has a balance detection and correction system. If clothes are very heavy (such as bathrobes), the system detects imbalance and, after trying to spin dry multiple times, will automatically reduce the spin speed or even stop spinning to protect the device. ◇ If clothes are still very wet after the spin cycle, take them out, shake them out, and select the spin cycle again. ◇ Excessive foam will affect the spin effect. Please use an appropriate amount of low-foaming detergent. ◇ Check whether the speed selection is set to "0" or "No Spin".
Water leakage problem occurs	◇ The water inlet hose is leaking. Check whether the tap and the water inlet hose connector are leaking. If there is leakage, wrap sealing tape around the end of the tap or replace it with a suitable tap. Check whether the water inlet hose connector and the water inlet valve port are tightened. After tightening, the leakage will be eliminated. ◇ The drain hose is leaking. For top-drain models, the drain hose fixing clip should not be removed; otherwise, the drainage will not stop. ◇ The detergent drawer is leaking. The detergent drawer is not closed tightly. Push the handle of the detergent drawer tightly to close it. ◇ The door gasket is leaking. Check the door gasket for any foreign matter and clean it.
Excessive wrinkling	◇ Clothes were not taken out of the machine in time. After the washing program is completed, please take out the clothes from the machine in time. ◇ The device is overloaded. The drum should not be tightly packed with clothing, and the door should close easily. ◇ The spin speed may be too high. Set the appropriate speed for the clothing type.

DRYING MALFUNCTION (applicable to models with drying function)

Fault Description	Recommended handling methods
Appliance not drying	◇ Check if a drying program has been set. ◇ Check whether the water tap is turned off. ◇ Check if the machine door is closed properly. ◇ Check if the load of laundry is excessive (refer to the "PROGRAM TABLE" for the recommended capacity for the selected program). Remove some items and restart the drying cycle.
Insufficient drying	◇ Check if the load of laundry is excessive. Overloading can result in poor drying performance and may cause wrinkles. Dry the load in separate batches. ◇ Check whether clothes that are difficult to dry (such as thick cotton) are mixed with clothes that are easy to dry (such as synthetic fibers). ◇ Dry different types of clothes separately.
Drying time is too long	◇ Check if the load of laundry is excessive (refer to the "PROGRAM TABLE" for the recommended capacity for the selected program). Remove some items and restart the drying cycle. ◇ Insufficient spin of laundry (refer to the "POOR SPIN EFFECT" section for handling). ◇ The load contains many thick items (such as denim).
Odor during drying	◇ The use of detergents or softeners with strong chemical fragrances may cause odors during clothes drying. ◇ If the appliance is not thoroughly cleaned inside, residual dirt may cause odors during clothes drying. Please clean the appliance regularly (refer to "MAINTENANCE AND CLEANING") and promptly remove clothes after the drying cycle ends.

FAULT CODES AND TROUBLESHOOTING

When the device does not operate normally and the display shows the following code, it may not be a fault. Please refer to the content in the fault code and take the corresponding measures.

Problem/Fault	Description	Solution
F01	**Water inlet fault**	Check the following items: 1. Is the water tap open? Is the water pressure too low? 2. Is the water inlet hose pinched? 3. Is the water inlet hose filter clogged? 4. Is the water inlet hose frozen? After excluding these problems, press the "Start/Pause" button to continue running.
F03	**Water outlet fault**	Check the following items: 1. Is the drain hose pinched? Is there water flowing in the hose? 2. Is the drain hose filter clogged? 3. Is the drain hose frozen? After excluding these problems, press the "Start/Pause" button to continue running.
F24	**Overflow**	Pause the program first, then restart the program. If the device continues to overflow, turn off the tap and contact a service technician.
F13	**Door locking fault**	The appliance door is closed but cannot be locked. Turn off the appliance, turn it back on, and restart the wash program. If the fault still exists, please contact a service technician.
F14	**Door unlocking fault**	The appliance door is closed but cannot be unlocked. Turn off the machine first, then turn it on. If the fault still exists, contact a service technician.
Other	**Electronic module fault**	Turn off the machine, then turn it on; Restart the wash program. If the fault still exists, contact a service technician.
Unb	**Unbalance alarm**	To clear the unbalance alarm, follow these steps: 1. Entangled laundry If the laundry is tangled together, first turn off the machine, open the door, and loosen clothes. Then, place them back into the drum, close the door, and select the separate "Spin" program to try again. 2. Insufficient laundry weight Turn off the machine, open the door, and add more clothes (or add one or two towels). Close the door, and select the separate "Spin" program to try again.
F15-F18	**Drying abnormality (applicable to models with drying function)**	Turn the appliance off and then turn it on. If the fault still exists, contact a service technician.

SERVICING

BEFORE CALLING MAINTENANCE PERSONNEL

When you contact the service center, provide the model number of your appliance first.

Information such as model number, code/ID, model type, and serial number are displayed on the nameplate of the device.

⚠ In case of defects, only use spare parts approved by the authorized manufacturer.

Repairs or any warranty claims resulting from incorrect connection or use of the device are not covered by the warranty. In this case, the maintenance costs shall be borne by the user.

USAGE RECOMMENDATIONS

When washing colored clothes for the first time, separate them by color.

When washing heavily soiled clothes, load fewer clothes each time and use more powder detergent or select the prewash function (if available). Before starting the wash, apply a special stain remover to stubborn stains. Refer to "RECOMMENDATIONS FOR SPECIFIC STAIN REMOVAL".

If you frequently wash clothes with cold water and liquid detergent, the appliance may develop bacteria, resulting in unpleasant odors. We recommend running the "Drum Clean" (or other high-temperature) program periodically to clean the drum.

Avoid washing very small loads to prevent energy waste and poor cleaning results.

Shake out clothes that are folded or tangled together before putting them into the drum.

Use detergents specifically designed for machine washing.

If the water hardness exceeds 14°dH, use a water softener. Damage to the heater caused by improper use of water softeners is not covered by the warranty. Consult your local water supplier for water hardness information.

The use of chlorine-containing bleach is not recommended, as it may damage the heater.

If using descaling agents, bleaches, or colorants, ensure they are suitable for this washing machine.

Do not use solvents or similar chemicals (such as paint thinner, turpentine, gasoline, etc.).

Do not put hardened powder detergent into the detergent dispenser, as this may clog the internal hoses of the appliance.

Powder or liquid detergents should be added according to the manufacturer's instructions, the wash temperature, and the selected washing program.

When using thick liquid fabric care products, it is recommended to dilute them with water to prevent clogging the detergent drawer drainage outlet.

Liquid detergents are suitable for washing programs without a prewash cycle.

Do not to confuse detergent and softener; add them to the correct compartments.

The higher the spin speed, the drier the clothes will be. Using a dryer after a high-speed spin is more economical and efficient.

RECOMMENDATIONS FOR SPECIFIC STAIN REMOVAL

Before using specialty stain removers, try natural, environmentally friendly methods to remove lighter, stubborn stains. It is easier to remove stains if you treat them promptly!
Please wash with cold or warm water according to the following stain removal methods. Do not use hot water!

Stain type	Stain removal method
Mud	If the stain is dried mud, first scrape it off the garment, then put it into the machine for washing. For stubborn stains, soak the garment first in an enzyme-based stain remover before washing. For less stubborn stains, pre-treat the garment with liquid or powder detergent manually before washing.
Antiperspirant	Before placing the garment in the machine for washing, apply liquid detergent directly to the stains. For stubborn stains, use a stain remover for treatment. or wash with an oxygen bleach.
Tea	Soak or wash the garment in cold water. Add the stain remover if necessary.
Chocolate	Soak or wash the garment in warm soapy water, then apply lemon juice and rinse.
Ink	Before starting the wash, apply a stain remover to stains. You may also use the denatured alcohol, turn the garment inside out and place a tissue paper under the stain, apply alcohol from the back side of the garment, then wash the garment thoroughly after treatment.
Marker pen writing	Dilute some starch with water, then apply it to the stain. After it dries, brush it off with a brush; then, put the garment into the machine for washing.
Baby stains (urine, mud, or food)	Soak the stained area in warm water for at least half an hour before putting the garment into the machine for washing. To make it easier to remove stains, an enzyme-based detergent can be added.
Grass	Before putting the garment into the washing machine, soak them in an enzyme-based detergent first. You can also soak it in diluted lemon juice or white vinegar (for about 1 hour) to remove grass stains.
Egg	Soak the garment in an enzyme-based detergent. Soak it in cold water for at least 30 minutes. If the stain is stubborn, you can soak it for several hours. Then, put the garment into the machine for washing.
Coffee	Soak the garment in salt water. For older stains, you can soak it with a mixture of castor oil, ammonia, and alcohol.
Shoe polish	Apply edible oil to the stain, then wash the garment.

Stain type	Stain removal method
Blood	For fresh blood stains, first rinse the garment with cold water, then put it into the machine for washing. For dried blood stains, soak the garment in an enzyme-based detergent. Then, put the garment into the machine for washing. If the stain remains, consider using a bleach product suitable for the fabric type.
Glue or chewing gum	Put the garment in a bag, then place it in the refrigerator until the stains harden. Scrape it off with a dull knife. Dilute the stain with a prewash stain remover and wash thoroughly. Finally, put the garment into the machine for washing.
Makeup	Use a stain remover to pre-wash, then put the garment into the machine for washing.
Butter	Before putting the garment in the washing machine, apply a stain remover to the stains. Then wash with hot water (temperature permitted by the garment).
Milk	Soak the garment in an enzyme-based detergent. Soak the garment for at least 30 minutes. If the stain is stubborn, you can soak it for several hours. Then, put the garment into the machine for washing.
Juice	Apply salt water to the stains. Leave it for a short while, then wash. Alternatively, before putting the garment in the washing machine, apply baking soda, white vinegar, or lemon juice to the stains. For old stains, apply castor oil to the stains, and rinse with cold water after 20 minutes. Finally, put the garment into the machine for washing.
Wine	Soak the garment in cold water for at least 30 minutes. Use the detergent at the same time. Then, put the garment into the machine for washing.
Wax	Put the garment in the refrigerator until the wax stains harden. Then scrape it off. Place a piece of paper towel over the stain, then iron on top until the paper towel absorbs the remaining wax.
Sweat	Before placing the garment in the machine for washing, apply liquid detergent directly to the stain.
Chewing gum	Put the garment in the refrigerator until the chewing gum harden, then scrape it off. Then, put the garment into the machine for washing.

DISPOSAL



The packaging is made of environmentally friendly materials and can be recycled, reused, processed, or destroyed without causing harm to the environment. For this purpose, the packaging materials are marked with appropriate labels.

This icon on the product or its packaging indicates that this product cannot be disposed of as household waste. Please dispose of this product at a collection point for the recycling of electrical and electronic equipment.

When the device reaches the end of its life and needs to be scrapped, please remove all power cords, destroy door locks and switches to prevent the doors from locking. This is to avoid the risk of children or small animals becoming trapped inside.

The labeling of the appliance complies with the provisions of the European WEEE Directive.

Ensure this product is handled correctly and avoid inappropriate waste disposal measures for this product, as this helps prevent potential negative impacts on the environment and human health. For more information on product recycling, please contact your local municipal department, your household waste disposal service center, or the store where you purchased the product.

TYPICAL CONSUMPTION TABLE

Program Instructions

1. The Eco 40-60 programme is able to clean normally soiled cotton laundry declared to be washable at 40°C or 60°C, together in the same cycle, and that this programme is used to assess the compliance with the EU ecodesign legislation.
2. The wash and dry cycle is able to clean normally soiled cotton laundry declared to be washable at 40 °C or 60 °C, together in the same cycle, and to dry it in such a way that it can be immediately stored in a cupboard, and that this programme is used to assess the compliance with the EU ecodesign legislation;
3. The power consumption of the off-mode is 0.49W.
4. The most efficient programs in terms of energy consumption are generally those that perform at lower temperatures and longer duration.
5. Loading the household washer-dryer up to the capacity according to the indication for the respective programmes will contribute to energy and water savings.
6. Correct use of detergent, softeners and other additives. Do not apply excessive detergent. This may affect the washing results adversely.
7. Periodic cleaning, including optimal frequency, and limescale prevention and procedure.
8. Noise and remaining moisture content are influenced by the spinning speed: the higher the spinning speed in the spinning phase, the higher the noise and the lower the remaining moisture content.
9. The product information and QR code are reflected in the energy consumption label the product registration information can be obtained by scanning the QR code.
10. The information of standard programmes.

Programme	Selected Temperature (°C)	Rated Capacity (kg)	Maximum temperature in drum (°C)	Programme duration (h:min)	Energy consumption (kWh/cycle)	Water consumption (litres/cycle)	Remaining moisture content (%)	Maximum speed reached (rpm)
Eco40-60 full load	-	9.0	36	3:59	0.950	65.0	53.90	1310
Eco40-60 half load	-	4.5	28	3:00	0.440	50.0	53.90	1400
Eco40-60 1/4 load	-	2.5	24	2:58	0.248	40.0	53.90	1400
Wash and Dry full load	-	5.0	27	8:29	4.220	103.0	-	-
Wash and Dry half load	-	2.5	22	5:42	2.230	70.0	-	-
Cotton	20	11.0	20	2:09	0.300	120.0	58.00	1400
Cotton	60	11.0	53	3:38	2.000	120.0	58.00	1400
Synthetics	40	5.5	40	2:35	1.200	120.0	38.00	1400
Quick 15'	20	2.0	20	0:15	0.065	32.0	75.00	800

The values given for programmes other than the Eco 40-60 programme and the wash and dry cycle are indicative only.

The entry mode of wash and dry cycle is to select the wash and dry programme.

Maximum or nominal load applies to laundry prepared pursuant to the IEC 60456 standard.

Due to deviations in terms of type and amount of laundry, spinning, power supply oscillation, and environment temperature and humidity, the program duration and power consumption values measured at the end user may differ from the ones stated in the table.

Right to Repair

Under the Right to Repair Directive (EU) 2024/1799, the following consumer rights apply to sales contracts concluded with consumers in EU Member States (and EEA States) on or after 31 July 2026:

- Right to choose repair
- Extension of the legal guarantee by 12 months where repair is chosen

This information reflects the minimum level of consumer protection established by the Right to Repair Directive. Member States may grant consumers more extensive rights at national level, and where national legislation provides a higher level of protection, those national provisions prevail.

Power International AS,
PO Box 523, N-1471 Lørenskog, Norway

Power Norge:
https://www.power.no/kundeservice/
T: 21 00 40 00

Power Danmark:
https://www.power.dk/kundeservice/
T: 70 33 80 80

Punkt 1 Danmark:
https://www.punkt1.dk/kundeservice/
T: 70 70 17 07

Power Finland:
https://www.power.fi/tuki/asiakaspalvelu/
T: 0305 0305

Power Sverige:
https://www.power.se/kundservice/
T: 08 517 66 000

SIKKERHETSINSTRUKSER

Les denne brukerveiledningen nøye før du bruker maskinen.

Ikke bruk denne maskinen hvis du ikke har lest eller forstått denne håndboken.

Denne brukerhåndboken gjelder for flere modeller. Derfor kan håndboken inneholde funksjoner som ikke finnes i denne modellen.

Hvis instruksjonene ikke følges eller maskinen brukes feil, kan det skade klærne eller maskinen eller føre til personskader. Oppbevar håndboken i nærheten av maskinen så man lett får tilgang.

Dette apparatet er beregnet for bruk i private husholdninger og lignende situasjoner:

- personalkjøkken i butikker, kontorer og andre arbeidsmiljøer;
- gårder;
- av kunder på hoteller, moteller og i andre typer miljøer;
- overnattingsmiljøer;
- felles vaskerom i blokker, eller selvbetjente vaskerier

Hvis maskinen brukes til proffbruk, betalt bruk eller annen bruk enn normal bruk i en husholdning og lignende, eller hvis maskinen brukes av en person som ikke er forbruker, er garantiperioden begrenset til den korteste mulige garantiperioden som er tillatt ved lov.

Dette apparatet er ikke ment for bruk av personer (inkludert barn) med reduserte fysiske, sensoriske eller mentale evner, eller mangel på erfaring og kunnskap, med mindre de har fått tilsyn eller instruksjoner om bruk av apparatet av en person som er ansvarlig for deres sikkerhet.

Barn må holdes under oppsyn for å forhindre at de leker med utstyret.

Barn under 3 år må holdes unna med mindre de er under kontinuerlig tilsyn.

Dette apparatet kan brukes av barn f.o.m. 8 år og personer med reduserte fysiske, sensoriske eller mentale evner eller manglende erfaring og kunnskap hvis de er under tilsyn eller har fått anvisning om sikker bruk av apparatet og forstår hvilke mulige farer dette innebærer.

Barn skal ikke leke med apparatet. Rengjøring og vedlikehold må ikke utføres av barn uten tilsyn.

Maks kapasitet beregnet i tørre klær som skal brukes for enkelte sykluser, er vask (11 kg) / Tørk (7 kg).

Den anbefalte makskapasiteten kan variere fra program til program. Les «PROGRAMTABELL» for å få best mulige resultater.

Når du skal koble maskinen til vannforsyningen, må du sørge for å bruke den medfølgende vanntilførselsslangen og pakningene. Vanntrykket må være mellom 0,1–1 MPa (1–10 bar; 1–10 kp/cm²; 10–100 N/cm²).

Når du skal koble maskinen til vannforsyningen, må du aldri gjenbruke en gammel vanntilførslelsslange.

Hvis maskinen har ventilasjonsåpninger i bunnen, må de ikke tildekkes av f.eks. et teppe.

Dersom strømledningen er skadet, må den erstattes av produsenten, serviceleverandøren eller tilsvarende kvalifiserte personer for å unngå fare.

ELEKTRISK SIKKERHET

Denne maskinen overholder relevante sikkerhetsstandarder.

Før du kobler maskinen til strømforsyningen, må du vente minst to timer, til den når romtemperatur.

Maskinen må repareres på et autorisert servicesenter, og det må kun brukes reservedeler som er godkjent av den autoriserte produsenten. Alle reparasjoner knyttet til sikkerhet eller ytelse må utføres av kvalifiserte fagfolk.

Prøv aldri å reparere maskinen selv. Reparasjoner som utføres av ukvalifiserte personer, kan føre til personskader og mer alvorlige funksjonsfeil. Kontakt ditt lokale servicesenter, og bruk kun originale reservedeler.

Ikke prøv å bruke maskinen hvis den er skadet, har funksjonsfeil, er delvis demontert, mangler deler eller har skadede deler, inkludert skadede ledninger og støpsler/plugger.

Ikke bøy strømledningen for mye eller plasser tunge gjenstander på den.

Ikke spray vann for å rengjøre utsiden eller innsiden av enheten.

Hvis det oppstår oversvømmelse/lekkasje, må du ta ut støpselet av stikkontakten og kontakte servicesenteret.

Modeller med tørkefunksjon har en automatisk nedstengningsfunksjon for varmeenheten for å forhindre overoppheting. Hvis temperaturen overskrider den innstilte beskyttelsestemperaturen, slår systemet automatisk av varmeenheten, og når temperaturen faller under beskyttelsestemperaturen igjen, gjenopptar varmeenheten driften.

Ikke bruk flere stikkontakter, skjøteledninger eller multiplugger på denne maskinen. Ikke bruk en skjøteledning for å koble maskinen til strømforsyningen.

Ikke koble maskinen til stikkontakten til en barbermaskin eller hårtørker på badet.

Ikke koble maskinen til en stikkontakt som er spesielt beregnet på apparater som krever lite strøm.

Før du kobler maskinen til strømforsyningen, må du sørge for at spenningen som er angitt på typeskiltet, matcher spenningen i stikkontakten.

Stikkontakten må være riktig jordet, og vannforsyningen må være uavbrutt.

Ikke koble maskinen til en strømkilde med ekstern bryter (f.eks. en tidsbryter) eller koble den til en strømkilde som slås på og av jevnlig av strømselskapet.

Luftutslippet må ikke sendes ut i en ventilasjonskanal eller pipe som brukes til å lufte ut forbrenningsdamp eller eksos fra drivstoff.

INSTALLASJON

Før du bruker maskinen må du fjerne emballasjen (skum, isopor osv.) som er festet på undersiden av maskinen.

Installer apparatet riktig i henhold til instruksjonene, og koble til vannet og strømmen (les «INSTALLASJON OG TILKOBLING»). Tilkobling av vann og strøm skal utføres av kvalifiserte teknikere eller fagfolk.

Ikke installer denne maskinen på steder der døren ikke kan åpnes helt.

Ikke plasser maskinen i et område der temperaturen kan falle under 5 °C, ellers kan deler bli skadet fordi vannet fryser.

Plasser maskinen på et solid, flatt underlag. Hvis maskinen plasseres på en opphøyet plattform, må den sikres slik at den ikke velter.

Enden av dreneringsslangen skal plasseres i avløpssystemet.

Apparatet må ikke lagres eller brukes utendørs.

Ikke la det hope seg opp lo rundt maskinen.

Ikke installer maskinen i nærheten av varmeapparater eller brennbare gjenstander.

Ikke installer maskinen på steder der det kan oppstå gasslekkasje.

Sørg for at ventilasjonen i området er god, slik at gassen som apparatet genererer, ikke ender opp tilbake i rommet og kan føre til brann.

BRUK

Før første gangs bruk må transportskruene fjernes. Ellers kan det oppstå alvorlige skader når maskinen slås på (les «INSTALLASJON OG TILKOBLING / FJERNING AV TRANSPORTBOLTER). Slike skader dekkes ikke av garantien.

Inspiser maskinen for å sjekke om den har fått skader under frakten. Ikke bruk maskinen hvis den er skadet.

Bruk vaskemidler som er egnet for maskinvask og klesvask. Vi er ikke ansvarlige for skader eller misfarging på pakninger og plastdeler som skyldes bruk av blekemidler og fargemidler.

Ikke forsøk å skille paneler eller demontere apparatet.

Ikke bruk skarpe gjenstander som nåler, kniver eller fingernegler for å trykke på knappen.

Ikke berør støpselet eller betjen maskinen når hendene dine er våte.

Maskinen er egnet for normal vasking og tørking av klær (modeller med tørkefunksjon), ikke for rensing av klær.

Maskinen er tung, og du kan skade deg hvis du prøver å løfte den. Ikke løft maskinen alene, du kan skjære deg på de skarpe kantene.

Ikke løft maskinen etter utstikkende deler. Utstikkende deler på maskinen kan brekke når du løfter eller dytter maskinen.

Ikke vask klær med store knapper eller andre tunge metallgjenstander. Sørg for at alle lommene er tømt før vasking/tørking. For å unngå mugg skal døren stå åpen til trommelen har tørket etter hver vask.

Ikke la metallgjenstander ligge i trommelen over tid.

Glasset i døren kan knuses av kraftige støt, så vær forsiktig når du bruker maskinen.

Legg tøyet helt inn i maskinen, slik at det ikke blir klemt i døren.

Når maskinen ikke er i bruk, skal vanntilførselen stenges og støpselet tas ut av stikkontakten.

Ikke plasser dyr (f.eks. kjæledyr) i maskinen.

TRANSPORT / TRANSPORT ETTER INSTALLASJON

Hvis du planlegger å flytte apparatet etter at det er installert, må transportskruene skrus inn igjen (Se «INSTALLASJON OG TILKOBLING / FLYTTING OG TRANSPORT ETTER INSTALLERING). Trekk støpselet ut av stikkontakten før transportskruene installeres!

Når vaskeprogrammet er ferdig, steng kranen og trekk ut støpselet av stikkontakten. Strømledningen må aldri trekkes ut ved å gripe og dra i ledningen. Hold alltid godt på selve støpselet og trekk det ut av stikkontakten.

⚠ Ikke bruk vaskemidler som inneholder løsemidler, da disse kan frigi giftige gasser, skade apparatet og skape brann- eller eksplosjonsfare.

Ikke tving døren åpen mens maskinen kjører (vasking/tørking med høy temperatur).

Bruk ikke apparatet etter rengjøring med industrielle kjemikalier.

⚠ Avløpsvannet som slippes ut under vask ved høye temperaturer, er varmt og må ikke berøres, for å unngå brannskader.

Plagg som er tilsølt av produkter som matolje, aceton, alkohol, bensin, parafin, flekkfjerner, terpentin, voks og voksfjerningsmidler må først vaskes for hånd i varmt vann med ekstra mye vaskemiddel før de legges inn i trommelen.

Bruk tøymyknere og lignende produkter i henhold til instruksjonene for tøymykneren.

Fjern alle gjenstander fra lommer, f.eks. lightere og fyrstikker.

⚠ FARE FOR BRANNSKADER

Døren kan bli varm under vasking og tørking. Vær forsiktig så du unngår brannskader. Ikke la barn leke i nærheten av døren. Ikke berør glasset i døren mens maskinen er i bruk.

⚠ BESKYTTELSE MOT VANNLEKKASJE (mens apparatet er på)

Hvis vannivået i maskinen blir høyere enn normalt, blir beskyttelselsfunksjonen for vannivå aktivert. Denne funksjonen stopper vanntilførselen og starter drenering. Det gjeldende programmet blir avbrutt, og det rapporteres en feilmelding.

Ikke vask eller tørk gjenstanders om skumgummi (lateksskum), dusjhetter, vanntette stoffer, gummiprodukter eller klær med skumgummiputer i trommelen.

⚠ ADVARSEL

Hvis apparatet har en tørkefunksjon, skal du ikke stoppe programmet før tørkesyklusen er ferdig. Hvis du av en eller annen grunn må avbryte programmet, vær forsiktig når du tar ut klærne, for å unngå brannskader. Ta klærne raskt ut og spre dem utover for å la dem avkjøle seg raskt.

BARN OG SIKKERHET

Før du lukker maskinens dør og starter programmet, må du sørge for at det kun er klær i trommelen. Sørg for at barn ikke kan klatre inn i maskinen og lukke døren fra innsiden.

Ikke la døren til maskinen bli stående åpen. Barn kan henge fra døren eller klatre inn i maskinen, noe som kan føre til skader og personskader.

Hold all emballasje utenfor barns rekkevidde. Emballasje kan være farlig.

Oppbevar vaskemiddel og tøymykner utenfor barns rekkevidde.

SERVICE

Brukeren er ansvarlig for vedlikeholdskostnader i forbindelse med skader som skyldes feil tilkobling, feil installasjon og bruk, og reparasjon utført av uautoriserte personer, siden slike skader ikke er dekket av garantien.

Garantien omfatter ikke forbruksvarer, små fargeavvik, økt støy når apparatet blir eldre (som ikke påvirker maskinens funksjonalitet) og kosmetiske defekter på deler (som ikke påvirker maskinens funksjonalitet og sikkerhet).

PRODUKTBESKRIVELSE

FRONT

1 Kontrollpanel
2 Knott
3 Vaskemiddelskuff
4 Dør
5 Deksel til dreneringspumpefilterluke

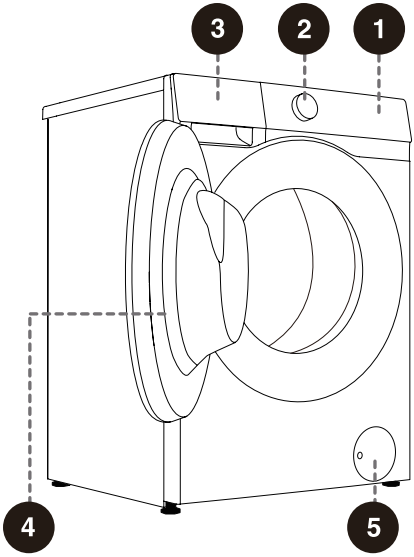

TILBAKE

1 Vanntilførselsslange
2 Strømledning
3 Dreneringsslange
4 Justerbare føtter
5 Transportskrue

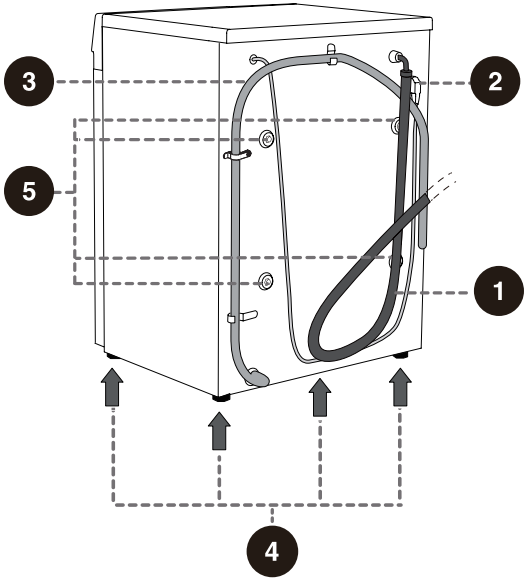

Bildene i denne håndboken er kun ment som illustrasjoner. Siden produktet forbedres og serien videreutvikles, kan utseendet, fargen og de funksjonelle komponentene til produktet du mottar, avvike fra det som vises i denne håndboken. Forhold deg til det faktiske produktet.

SPESIFIKASJONER

(avhengig av modellen)

Maks last for vask/tørk	11 kg / 7 kg
Netto vekt	68 kg
Merkespenning	220–240 V~
Frekvens	50 Hz
Nominell effekt / tørkeeffekt	1600 W / 1150 W

MÅL (MM)

Indeks	Mål (mm)
A	595
B	845
C	540
D	590
E	635
F	1120

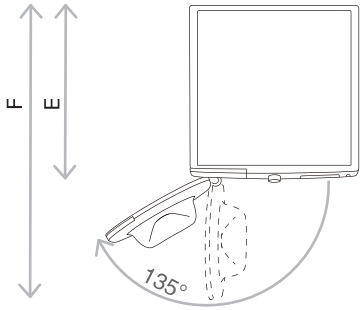

E = maskinens dybde

F = dybde med åpen dør

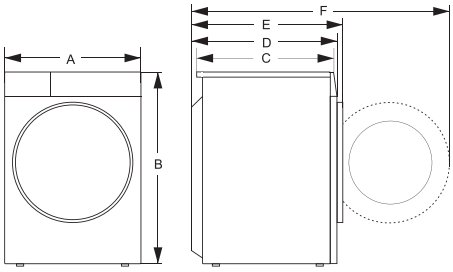

NO

INSTALLASJON OG TILKOBLING

INNPAKKING/EMBALLASJE

Fjern først all emballasjen og alt skummaterialet, spesielt skumsokkelen. Ikke bruk skarpe gjenstander som kan skade maskinen, når du pakker den ut. Hold emballasjen (plastposer, andre plastdeler osv.) utenfor barns rekkevidde.

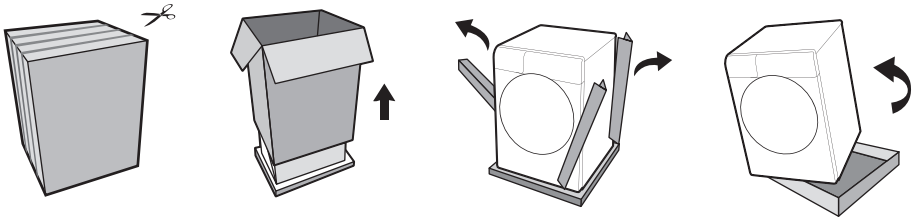

Prosessen med å pakke inn maskinen er akkurat det motsatte av utpakking ovenfor.

Kontroller maskinen for å se etter skader. Ikke bruk den hvis den er skadet, og kontakt kundeservice øyeblikkelig.

Tilbehøret som følger med denne maskinen, inkluderer minst én av følgende:

- Brukerhåndbok
- Fire plugger til transportskruer
- Vanntilførselsslange
- Brakett til dreneringsslange
- Skiftenøkkel;
- Støyreduksjonsplate / skumstrimmel / ingen (avhenger av modellen)

Forskjellige moduser har forskjellige konfigurasjoner. Hvilket tilbehør som følger med denne maskinen, avhenger av hvilke konfigurasjon og modell det faktisk gjelder.

INSTALLASJONSMÅTE FOR STØYDEMPINGSPLATEN:

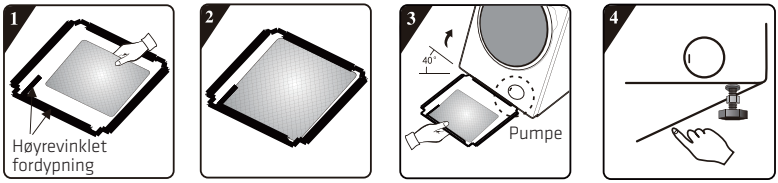

1 Før du installerer støydempingsplaten, må du tilpasse og feste det lyddempende bomullsmaterialet langs det høyre sporet på bunndekselet (dette trinnet kan hoppes over for enkelte modeller som ikke har støydempende bomull).

2 Fjern papiret fra den dobbeltsidige teipen rundt bunndekselet.
Fjern papiret fra den dobbeltsidige teipen rundt kantene.

3 Vipp maskinen opp i 40° vinkel. Det høyrevinklede sporet skal vende mot forsiden av maskinen, som vist i illustrasjonen. Sett inn sporet som ikke er i rett vinkel, mellom de to fotskruene på baksiden av maskinen. Sørg for å sette det helt inn. Lukk bunnpanelet slik at det sitter tett inntil bunnen av maskinen.

4 Bruk hånden for å presse den dobbeltsidige teipen fast rundt kantene, slik at støydempingsplaten er godt festet til maskinen.

SLIK MONTERER DU SKUMSTRIPENE:

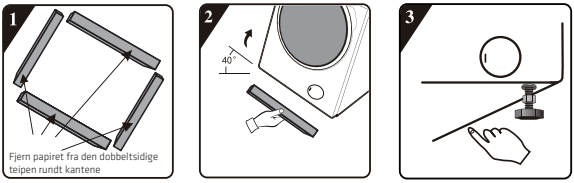

1 Fjern beskyttelsespapiret fra den dobbeltsidige tapen på skumremsene.

2 Vipp apparatet opp i 40° vinkel, fest de to lange skumstrimlene på kanten foran og bak på undersiden av maskinens kabinett, og fest de to korte skumstrimlene på kanten på venstre og høyre side.

3 Klem godt til med hånden for å feste skumstrimlene godt.

FJERNE TRANSPORTSKRUENE

⚠ Fjern transportskruene etter at all emballasjen er fjernet. Hvis ikke kan maskinen bli skadet under bruk. Slike skader dekkes ikke av garantien.

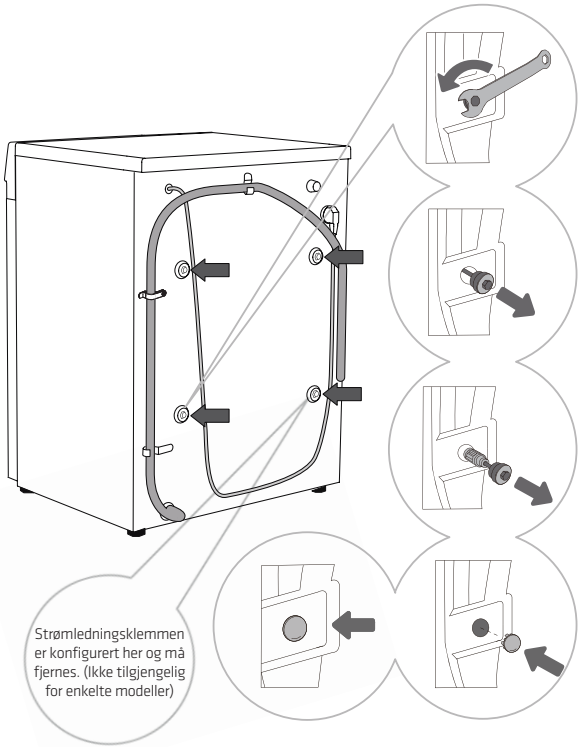

1 Legg dreneringsslangen til siden. Bruk en passende skiftenøkkel for å løsne de fire skruene på baksiden ved å vri dem mot klokken, i retningen som pilene viser. Løsne hver av skruene omtrent 30 mm.

2 Trekk ut de fire transportskruene i horisontal retning.

3 Trekk ut transportskruene i horisontal retning sammen med gummi- og plastdelene.

4 Bruk transportskruedekslene til å dekke skruehullene. (Transportskruedeksler og instruksjonshåndbok finner du blant det medfølgende tilbehøret.)

Ta vare på transportskruene til fremtidig bruk. Hvis det er nødvendig å installere transportskruene igjen, følger du trinnene ovenfor i omvendt rekkefølge.

MONTERINGSSTED

Plasser maskinen på et solid underlag og hold den stødig. Det flate underlaget må være rent og tørt, ellers kan maskinen skli. Rengjør også undersiden av de justerbare føttene.

JUSTERBARE FØTTER

Bruk et vater og en passende skiftenøkkel.

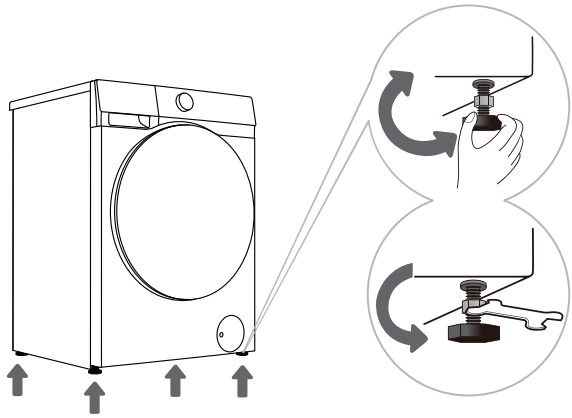

1 Juster nivået ved å vri på de justerbare føttene. De justerbare føttene tillater 2 cm høydejustering.

2 Når du har justert høyden, strammer du låsemutteren mot klokken med en passende skiftenøkkel (se illustrasjonen).

Hvis maskinen ikke plasseres stødig, kan den vibrere, bevege seg rundt og avgi støy. Skader som skyldes feil nivåjustering, dekkes ikke av garantien.

Det kan oppstå unormal støy under bruk. Dette skyldes som oftest feil installering.

NO

KLARERING VED INSTALLASJON

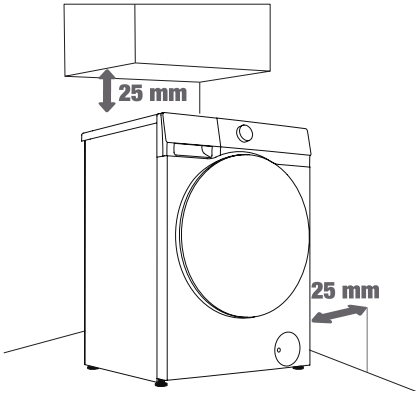

1

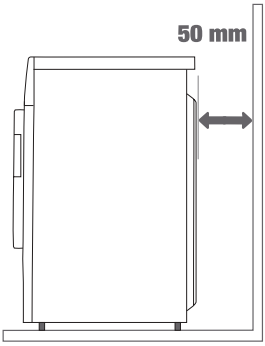

2

Det må være klaring mellom maskinen og vegger eller møbler. For å sikre optimal bruk av apparatet må det være klaring på alle sider, som vist i illustrasjonen.
Hvis den påkrevde sikkerhetsavstanden ikke overholdes, kan det føre til sikkerhetsrisikoer og unormal funksjonalitet. Det kan også oppstå overoppheting (figur 1 og 2).

KOBLE TIL VANNFORSYNING

Forskjellige modeller har forskjellige vanntilførselsslanger. Koble vanninntaksslangen til kranen på riktig måte, basert på den faktiske slangen.

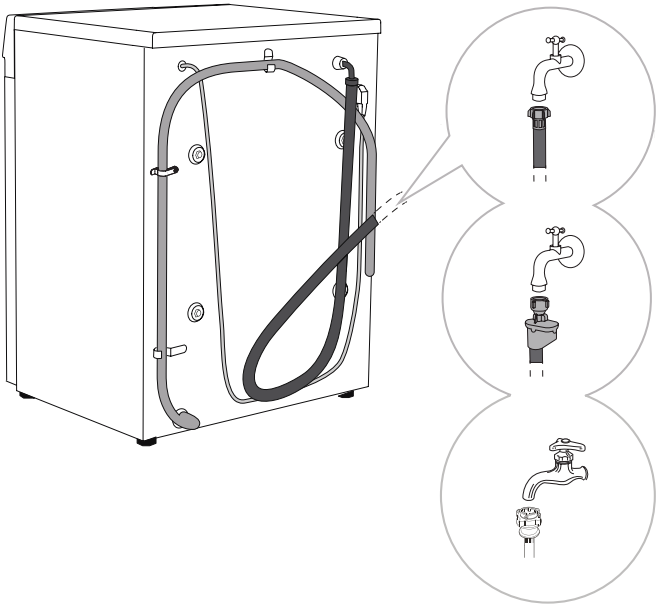

A Europeisk vanntilførselsslangekobling

B AquaStop-kobling

C Kinesisk vanntilførselsslangekobling

For å sikre normal funksjonalitet må inntakstrykket for vann være 0,1–1 MPa (1–10 bar, 1–10 kp/cm^2, 10–100 N/cm^2). Minimum dynamisk vanntrykk kan fastslås ved å måle vannstrømmen. Åpne kranen helt, så skal det renne ut 3 liter vann innen 15 sekunder.

Bruk den nye vannslangen som følger med maskinen. Ikke bruk gamle vannslanger eller andre vannslanger.

Kontroller at vannslangene ikke er skadet. Hvis vannslangen er gammel, sprø eller sprukket, må den skiftes ut.

Maskinen kan kun kobles til en vannkilde med kaldtvann, den kan ikke kobles direkte til varmtvann.

EUROPEISK VANNSLANGEKOBLING

Stram til vanntilførselsslangen forsiktig med hånden for å sikre riktig kobling (maks dreiemoment: 2 Nm). Sjekk om det er vannlekkasje ved forseglingen.

Ikke bruk tenger eller lignende verktøy, da de kan skade gjengene til mutteren.

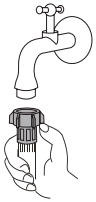

AQUASTOP-KOBLING

Hvis de indre vannrørene eller vannslangene er skadet, blir nedstengingssystemet automatisk aktivert for å stenge vanntilførselen til maskinen. I dette tilfellet blir kontrollvinduet (a) rødt. Bytt ut vannslangene.

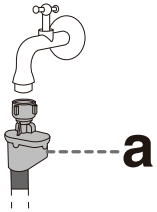

AquaStop-systemet inneholder en elektrisk ventil, så vannslangen som er utstyrt med AquaStop-systemet, må ikke nedsenkes i vann.

Vannslangen kan også kobles til uten å bruke en sikkerhetsventil.

SJEKKE FORBINDELSEN MELLOM VANNTILFØRSELSSLANGEN OG KRANEN

1. Trekk forsiktig i vanntilførselsslangen for å sjekke at koblingen er sikker.
2. Åpne kranen og se om det finnes lekkasjer.
3. Vanntilførselsslangen må være fri for vridninger og bøyer.
4. Sjekk vanntilførselsslangen før hver gangs bruk for å sikre at koblingen ikke er dårlig.



KOBLING MELLOM VANNINNTAKSSLANGEN OG APPARATET

Koble mutteren på vanntilførselsslangen til koblingen på maskinens inntaksventil, stram mutteren og rist forsiktig på slangen for å sjekke at koblingen er god, som vist på illustrasjonen til høyre.

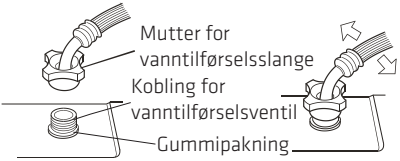

Merk:

1. Stram jevnt til og ikke skru inn i vanntilførselsslangen, ellers kan tilførselsslangens ledd bli skadet.
2. Ikke fjern gummipakningen. Sjekk om gummipakningen er løsnet eller skadet hver gang du bruker maskinen. Hvis det er skader, må du kontakte kundeservice øyeblikkelig.

TILKOBLING OG FESTING AV DRENERINGSSLANGEN

Legg dreneringsslangen i en vask eller et badekar, eller koble den direkte til et avløp (dreneringsslangens minimumsdiameter er 4 cm). Den vertikale avstanden fra dreneringsslangen til bakken er 70 til 100 cm. Dreneringsslangen kan kobles til på tre forskjellige måter (A, B, C).

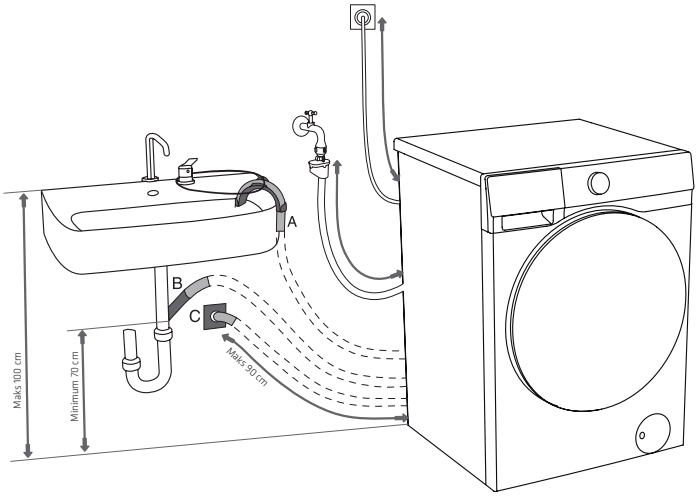

A Plasser enden av dreneringsslangen i en vask eller et badekar. Bruk kabelstrips for å feste dreneringsslangen via vinkelbraketten, slik at den ikke kan falle ut.

B Plasser dreneringsslangen direkte i et avløp egnet for vaskemaskin. Ikke bruk en liten vask. Vær oppmerksom på at vannet som slippes ut, kan være varmt.

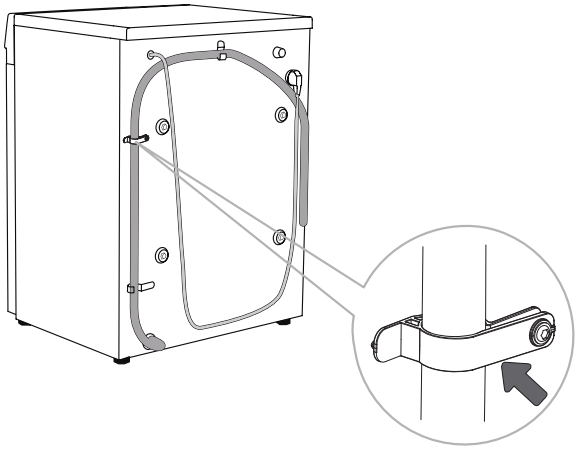

C Koble dreneringsslangen til et avløp på veggen med vannlås, og fest det riktig for rengjøring.

D Dreneringsslangen må festes til slangeklemmen på baksiden av apparetet, som vist.

⚠ Utløpsslangen må ikke fjernes, ellers kan det gi feil ved vasking.

NO

Sørg for at avløpsslangen ikke er skadet.

Hvis dreneringsslangen ikke monteres riktig, kan det føre til sikkerhetsrisikoer og unormal funksjonalitet.

KOBLE TIL STRØMFORSYNINGEN

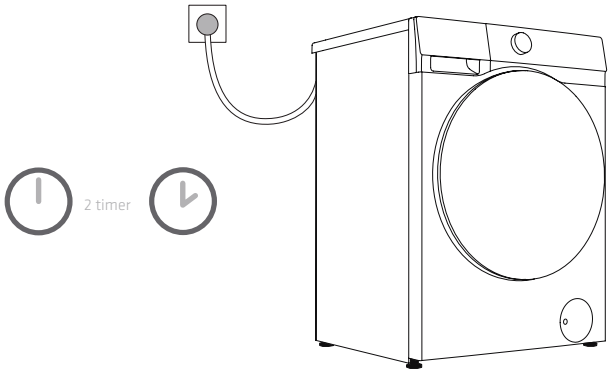

Før du kobler maskinen til strømforsyningen, må du vente minst to timer, til den når romtemperatur.

Maskinen er koblet til en jordet stikkontakt, og det skal ikke være noen hindringer mellom maskinen og stikkontakten. Stikkontakten må ha en godkjent jording. Se typeskiltet for å få informasjon om apparatet.

Det er anbefalt å bruke overspenningsvern for å beskytte maskinen mot lynnedslag.

Ikke bruk en skjøteledning for å koble maskinen til strømforsyningen.

Ikke koble maskinen til en stikkkontakt som er beregnet på apparater med lite strømbehov.

Ikke koble maskinen til eller fra strømforsyningen med våte hender.

Reparasjon og vedlikehold av denne maskinen skal kun utføres av profesjonelle fagfolk.

En skadet strømledning skal kun skiftes ut av en person som har autorisasjon fra produsenten.

TRANSPORT ETTER INSTALLASJON

Hvis du må flytte en maskin som har blitt installert, må du først trekke ut stikkontakten, slå av kranen, koble fra vanntilførsels- og dreneringsslangen, og sørge for at vaskemiddelskuffen og døren er ordentlig lukket.

Sørg for å installere transportskruene for å forhindre at vibrasjoner under transport skader maskinen (les om installasjon og tilkobling/fjerning av transportskruer/-stenger). Hvis du mister transportskruene, kan du bestille nye fra produsenten.

Bruk / legg ved all emballasjen (plastposer, andre plastdeler osv.).

Maskinen er tung. Vær minst to personer når du flytter den. Under transport må du ikke gripe tak i utstikkende deler som døren, toppdekselet eller lignende, da disse kan brekke av eller bli skadet.

Etter transport skal maskinen stå stille i minst to timer før du kobler den til strømforsyningen. Maskinen skal installeres og kobles til at opplært personell.

Les instruksjonene nøye før du kobler til maskinen på nytt. Skade som skyldes feil tilkobling eller bruk, dekkes ikke av garantien.

Transport og håndteringsmetode



NO

FØR FØRSTE GANGS BRUK

FØRSTE GANGS BRUK

Maskinen har blitt testet på fabrikken, og den kan inneholde en liten mengde vann. Det er anbefalt å kjøre et trommelrengjøringsprogram (eller et annet program med høy temperatur) for å fjerne eventuelle vannrester fra trommelen.

- Koble til strømmen og åpne kranen. Ikke legg inn tøy i trommelen. Velg og start programmet.

⚠ Ikke bruk løsemidler eller rengjøringsmidler som kan skade maskinen (følg anbefalingene og advarslene fra produsenten av vaskemiddelet).

LES VASKEINSTRUKSENE PÅ KLÆRNE

Vasking	Maks vanntemperatur 95 °C	Maks vanntemperatur 60 °C	Maks vanntemperatur 40 °C	Maks vanntemperatur 30 °C	Kun håndvask	Vaskes ikke
Skylling	Skyll med kaldt vann			Ikke skyll		
Klesrens	Tåler rensing. Ingen begrensninger på vaskemiddel (A)	Rens med petroleumsbasert løsemiddel R11 og R113 (P)		Rens med parafin, ren alkohol og R113 (F)	Skal ikke renses	
Stryking	Maks stryketemperatur 200 °C	Maks stryketemperatur 150 °C		Maks stryketemperatur 110 °C	Kan ikke strykes	
Tørking	Tørkes flatt (plasser på en flat overflate)	Drypptørkes Snortørkes		Høy varme Lav temperatur	Ikke tørk	

FORBEREDELSER FØR VASK

1. Sorter tøyet etter type (bomull, syntetisk, silke, ull osv.), instruksjonene på vaskeetiketten, farge (hvitt/lyst/mørkt), mengde skitt osv.
2. Tøm alle lommer. Fjern mynter, nøkler og andre metallgjenstander som kan skade tøyet eller maskinen. Knepp alle knapper, lukk glidelåser og vreng plagg som har knapper, glidelåser eller broderier. Knyt alle snorer.
3. Plasser sensitive plagg og små eller lette plagg i en egen vaskepose, og vask dem sammen med annet tøy.
4. Vreng plagg som har rufsete, teksturert eller langhåret overflate, før vask.
5. Behandle flekker (f.eks. på ermer og krager) før vask. Det er mye vanskeligere å fjerne gamle flekker. Les om anbefalingene for fjerning av vanskelige flekker for å få mer informasjon.
6. Ikke vask tunge pledd, tøyleker eller andre gjenstander alene i en vaskepose. Ting i vaskeposer må alltid vaskes sammen med annet tøy for å unngå ubalanse i lasten.



KLÆR SOM IKKE KAN BÅDE VASKES OG TØRKES I TØRKETROMMEL

 Skinn- og pelsprodukter (kan bli skadet)	 Rayon og stoffblandinger med rayon (kan misfarges eller deformeres)	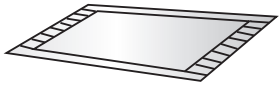 Matter som er laget av gummi eller har gummibelegg på undersiden, og veldig tykke matter (kan føre til skader og funksjonsfeil)
 Hatter med harde deler (f.eks. topper, bremmer osv.) (kan skade vaskemaskinen og føre til funksjonsfeil)	 Seteputer, puter, gjenstander med løs bomull, skum og andre svampaktige materialer og teppedeksler (kan føre til skader og funksjonsfeil)	Andre sensitive eller spesiallagde plagg, for eksempel følgende: • klær med belegg eller dunfyll • Kreppstoff • Skreddersydde plagg som lett blir krøllet (jakker, dresser, slips, kjoler) Klær som lett blir nuppete (f.eks. enkelte fløyels- eller velourstoffer)

KLÆR SOM IKKE KAN TØRKES I TØRKETROMMEL (GJELDER MODELLER MED TØRKEFUNKSJON)

 Alle klær som er merket med noen av symbolene ovenfor (kan skade tøyet)	 Ullplagg (kan krympe og bli nuppete/vattert)	 Tights, strømper og lignende plagg med stretch (kan bli deformert)	 Stivede plagg
 Matter og pelsplagg (kan føre til skader og funksjonsfeil)	 Tepper (kan føre til skader og funksjonsfeil)	 Plagg med kniplinger og broderier, eller som er laget av veldig tynne syntetiske fibre (kan deformeres)	 Silke

Klær som ikke kan vaskes, og klær som kan tørkes / ikke tørkes omfatter blant annet klærne som nevnes ovenfor.

Les etiketten på klærne for å bekrefte at plagget er merket med et symbol for at det tåler maskinvask/maskintørk.

Klær som er så våte at de fortsatt drypper, kan ikke tørkes og kan få maskinen til å avgi en alarm.

NO

LEGG TIL VASKEMIDDEL/TØYMYKNER

Vaskemiddelskuff

1. På modeller som har automatisk dispensering, kan vaskemaskinen tilsette vaskemiddel og/eller tøymykner automatisk. Første gang du bruker maskinen, er automatisk dosering av både vaskemiddel og tøymykner skrudd PÅ som standard.

2. Når funksjonen for automatisk dispensering er aktivert, doserer maskinen vaskemiddel og/eller tøymykner automatisk. Du kan justere doseringsnivået basert på behovet ditt. Vaskemaskinen husker innstillingen som ble brukt i den forrige fullførte vasken.

3. Hvis du ikke vil bruke funksjonen for automatisk dispensering, kan du slå den av i innstillingene og legge til vaskemiddel og tøymykner manuelt for hver vask.

4. Hvis det er lite vaskemiddel eller tøymykner i skuffen, blinker det aktuelle ikonet på skjermen for å minne deg på at det må fylles på. (Se tabellen nedenfor for å få informasjon om maks oppbevaringskapasitet for hvert kammer) Ikke fyll på over MAKS-merket. Lukk alltid dispenserskuffen helt etter påfylling.

5. Vaskemiddelskuffen er ikke beregnet på desinfeksjonsmidler, og det er ikke anbefalt å bruke dem. Hvis du må bruke desinfeksjonsmiddel:
   - Velg et produkt som er spesifikt egnet for tøy.
   - Unngå produkter som inneholder sterke etsende eller blekende midler.
   - Vann alltid produktet godt ut, og tilsett det direkte i trommelen, ikke i dispenseren.
   - Begrens bruken til maks én gang per måned for å unngå skade på apparatet eller klærne.

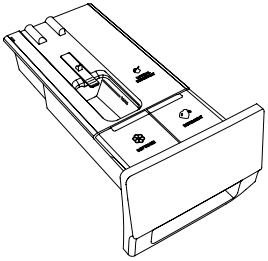

Utforming 1

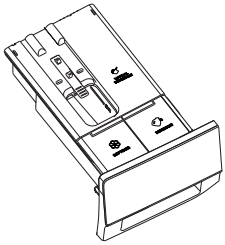

Stil 2

(Utseendet til vaskemiddelbeholderen avhenger av modellen)

Vaskemiddelskuff	
	Beholder for manuell tilsetting av vaskemiddel
	Vaskemiddelkammer
	Rom til tøymykner

Beholder for automatisk vaskemiddeldispenser	Dybde (D)	Maks oppbevaring av vaskemiddel	Maks oppbevaring av tøymykner
Utforming 1	≥590	1 l	0,5 l
Stil 2	≤550	0,7 l	0,4 l

FORHOLDSREGLER FOR BRUK

1. Bruk alltid et høyeffektivt, nøytralt vaskemiddel som skummer lite, til denne maskinen. Ikke bruk klumpete vaskepulver.
2. Ikke legg til vaskemiddel manuelt når du bruker funksjonen for automatisk dispenser.
3. Ikke overfyll beholderen for vaskemiddel/tøymykner for å forhindre at innholdet renner over. Når du har fylt på vaskemiddel/tøymykner, må du sørge for at vaskemiddelskuffen er helt lukket før du starter vaskeprogrammet.
4. Før du installerer, transporterer eller flytter apparatet, må vaskemiddelbeholderen fjernes eller sikres for å unngå at vaskemiddelet og tøymykneren renner over.
5. Korroderende kalkfjerningsmidler kan skade maskinen. Ikke bruk løsemidler. Ikke vask tøy som har blitt rengjort med løsemidler eller brennbare stoffer.
6. Hvis det er behov for manuell tilsetting, kan du slå av funksjonen for automatisk dispensering og tilsette vaskemiddel manuelt.
   6.1 Mengden vaskemiddel som skal brukes, avhenger av typen klær, hvor skitne klærne er, fargen til klærne og vasketemperaturen. Legg til en passende mengde i henhold til instruksjonene til produsenten av vaskemiddelet.
   6.2 For mye vaskemiddel kan gi mer skum, noe som påvirker vaskeeffekten. Hvis maskinen registrerer at det er for mye skum, kan det sette programmet på pause for å fjerne skummet.
   6.3 Hvis det brukes for lite vaskemiddel, gir det dårlige vaskeresultater, og det kan også føre til at det bygges opp avleiringer i trommelen og vannrørene.
   6.4 Når du legger til vaskepulver manuelt, anbefales det å legge det til rett før vaskeprogrammet starter. Hvis du legger det til på forhånd, må du sørge for at vaskemiddelrommet er fullstendig tørt. Hvis ikke kan pulveret bli hardt og klumpe seg før vaskeprogrammet starter.
7. Ikke bruk konsentrert eller superkonsentrert vaskemiddel eller tøymykner (maks tillatt viskositet er 800 mPA·s). Bruk kun etter at det er fortynnet med vann.
8. Ikke tilsett vaskepulver i den automatiske vaskemiddeldispenseren.
9. Unngå å la vaskemiddelskuffen stå åpen i lange perioder, for å forhindre at vaskemiddelet/tøymykneren i skuffen tørker. Beholderen skal kun tas ut når man fyller på eller bytter vaskemiddel.
10. Oppbevar vaskemiddel og tøymykner utenfor barns rekkevidde.

NO

LEGGE INN TØYET

Åpne døren til maskinen, sørg for at det ikke er noen fremmedlegemer i trommelen, og legg tøyet løst inn i trommelen.
Lukk døren til du hører et klikk som viser at den er riktig lukket.

Ikke overbelast trommelen! Les programtabellen for å få informasjon om maks belastning. Hvis trommelen er for full, kan det hende klærne ikke blir godt vasket.

Legg klærne helt inn i trommelen for å sikre at klærne ikke blir sittende fast i døren.

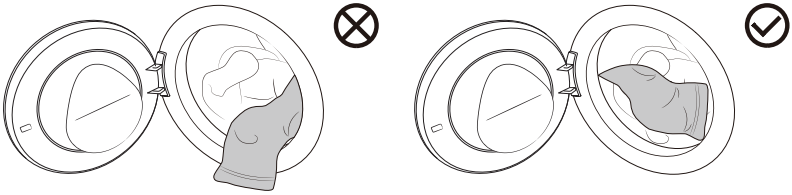

PROGRAMMER OG FUNKSJONER

Kontrollpanel

Forhold deg til det faktiske produktet for å få presis informasjon.

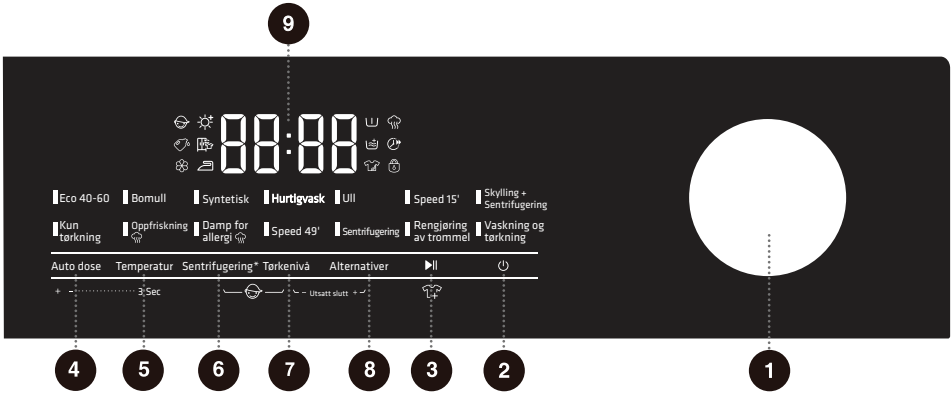

1 Syklusvelger

Vri på knotten for å velge program.

2 Av/på-knapp ⏻

Brukes for å slå enheten på/av.

3 Start/Pause ⏯

Brukes for å starte et program eller sette det på pause.

4 Auto dose /

Brukes for å stille inn den automatiske doseringsfunksjonen for vaskemiddel/tøymykner.

5 Temperatur

Angi vasketemperaturen.

6 Sentrifugering

Trykk for å velge programmets sentrifugehastighet.

***(Demp)**

Trykk lenge for å slå Dempe lyd-funksjonen på/av.

7 Tørkenivå

Brukes for å velge tørkemodus og legge til tørkefunksjonen.

8 Alternativer

Brukes for å velge en tilleggsfunksjon.

9 Visning

Brukes for å vise den gjenværende tiden i programmet, reservasjonstiden, feilkoder og annen relatert informasjon.

6+7 Barnesikring

Hold inne disse to knappene samtidig for å slå barnesikringen på/av.

7+8 Utsatt slutt

Denne funksjonen lar deg planlegge vasken, slik at vasken blir ferdig på et tidspunkt som passer for deg.

PROGRAMTABELL

Slå på maskinen og vri på hovedknotten for å velge riktig program (basert på typen klær og hvor skitne de er). Knotten vrir seg ikke automatisk mens programmet kjører.

Program	Funksjon	Maks belastning (kg)	Maks hastighet (rpm)	Beskrivelse av programmet
Eco 40-60 –	W	11	1400	For normalt skittent bomullstøy.
	WD	7		
Bomull (--, 20 °C, 30 °C, 40 °C, 60 °C, 90 °C)	W	11	1400	For å vaske bomulls- eller lintøy som er moderat eller veldig skittent.
	WD	7		
Syntetisk (--, 20 °C, 30 °C, 40 °C, 60 °C)	W	5,5	1400	For syntetiske plagg som er normalt skitne.
	WD	5,5		
Hurtigvask (--, 20 °C, 30 °C, 40 °C, 60 °C)	W	5,5	1400	For bomulls og/eller syntetiske plagg som er normalt skitne.
	WD	5,5		
Ull (--, 20 °C, 30 °C, 40 °C)	W	2	600	For maskinvaskbart ulltøy. Følg instruksene på etikettene på tøyet.
Speed 15' (--, 20 °C, 30 °C, 40 °C)	W	2	800	Veldig kort vask for små mengder litt skittent tøy. Hvis du endrer standardinnstillingene, blir vasketiden lengre.
Skylling + Sentrifugering –	W	11	1400	For kun skylling og sentrifugering av tøy. Ikke legg til vaskemiddel.
	WD	7		
Vaskning og tørkning –	WD	7	1400	For normalt skittent bomullstøy (40–60 °C), vasket og tørket til skaptørr tilstand i én syklus. Brukes for samsvarstesting for EUs regler for miljøvennlig design.
Rengjøring av trommel (90 °C)	WD	/	800	Rengjør trommelen og fjerner vaskemiddelrester og bakterier som kan bygge seg opp ved lave temperaturer. Ikke tilsett tøy, vaskemiddel eller tøymykner.
Sentrifugering –	S	11	1400	For kun sentrifugering av tøy. Ikke legg til vaskemiddel eller tøymykner.
	SD	7		
Speed 49' (--, 20 °C, 30 °C, 40 °C)	W	4,5	1400	Kort, intensiv vask for små mengder moderat skittent tøy.
	WD	4,5		

NO

Program	Funksjon	Maks belastning (kg)	Maks hastighet (rpm)	Beskrivelse av programmet
Damp for allergi (60 °C)	W	2	1400	For plagg som tåler høye temperaturer og ikke farger av. Designet for å fjerne allergener som pollen, midd og visse bakterier ved å vaske på 60 °C.
	WD	2		
Oppfriskning –	N	2	/	Brukes for å sterilisere, fjerne krøller og fjerne lukt fra en liten mengde tørre klær. Vannkranen må være åpnet. Ikke legg til vaskemiddel eller tøymykner.
Kun tørkning –	D	7	1400	Brukes for å tørke våte, sentrifugerte klær. Ikke legg til vaskemiddel eller tøymykner.

W → Kun vask D → Kun tørk WD → Vask og tørk N → Tørr pleie S → Kun sentrifuge SD → Sentrifuge og tørk

Tips:

- Programmet Oppfriskning behandler kun tørre klær. Du kan stille pleietiden med funksjonen Tørkenivå til 30, 40 eller 50 minutter.

Merk

(1) Vanntemperatur: Velg riktig vanntemperatur basert på det valgte vaskeprogrammet. Når du vasker, må du følge klesprodusentens vaskeetikett eller instruksjoner for å unngå å skade tøyet.

(2) Den faktiske vanntemperaturen kan avvike fra den oppgitte programtemperaturen.

(3) Testresultatene avhenger av vanntrykk, vannets hardhet, vannets inntakstemperatur, romtemperaturen, typen og mengden tøy, hvor skittent tøyet er, hvilket vaskemiddel som brukes, variasjoner i strømforsyningen og andre valgte alternativer.

(4) Hvis det legges inn for mye tøy i maskinen i løpet av vaskesyklusen, kan vasken bli mindre effektiv.

Dette skjer fordi maskinen ved start registerer en mindre mengde tøy, slik at den bruker for lite vann. Hvis det ikke er nok vann, kan det også føre til skader på tøyet, og at vasketiden blir lengre.

(5) Trommelrens (hvis tilgjengelig): Trommelen må tømmes før du bruker programmet for Trommelrengjøring. Det er anbefalt å kjøre det minst én gang i måneden.

(6) For kalkfjerning må du bruke et kalkfjerningsmiddel med korrosjonsbeskyttelse (bruk kun ikke-korroderende kalkfjerningsmidler og følg instruksjonene for bruk av kalkfjerningsmiddelet). Kjør programmet for Trommelrengjøring (eller et annet program med høy temperatur) flere ganger for å fjerne eventuelle rester av kalkfjerningsmiddel og fullføre kalkfjerningen. Det er anbefalt å fjerne avleiringer minst én gang hver sjette måned.

- Maks eller nominell belastning gjelder for tøy som er forberedt o samsvar med de relevante bestemmelsene i standard IEC60456.

- For å få bedre vaskeytelse anbefaler vi at du ikke fyller opp trommelen mer enn to tredjedeler når du bruker bomullsprogrammet.

ANDRE INNSTILLINGER OG FUNKSJONER

Hvert program har standardinnstillinger, og noen av dem kan endres av brukeren. Du kan justere disse ved å trykke på den aktuelle funksjonsknappen før du trykker på start/pause-knappen.

Visse innstillinger er ikke tilgjengelige for alle programmer. I slike tilfeller lyser ikke indikatoren og knappen er inaktiv (se tabellen for valg av funksjon).

De fleste funksjoner kan kun angis i standbymodus, altså før programmet starter. Når programmet kjører, er det ikke lenger mulig å endre de fleste av innstillingene.

Forhold deg til det faktiske produktet for å få presis informasjon.



2 Av/på ⏻

Brukes for å slå maskinen på eller av.
Hvis du må stoppe programmet mens det pågår, hold inne av/på-knappen for å stoppe det.
I standbymodus, når et program er ferdig, slås maskinen automatisk av hvis det ikke utføres noen operasjoner på en stund.

3 Start/pause ⏯

Brukes for å starte et program eller sette det på pause.
Maskinen kan ikke startes hvis døren ikke er lukket eller låsen ikke er låst.

4 Auto dose 🏷/❀

Når maskinen brukes for første gang, er funksjonen for automatisk dispensering av vaskemiddel og tøymykner PÅ som standard.
Trykk raskt på Auto dose-knappen for å slå dosering av vaskemiddel/tøymykner på eller av. Gjentatte korte trykk blar gjennom alternativene:
– både vaskemiddel og tøymykner av
– kun vaskemiddel på
– kun tøymykner på
– både vaskemiddel og tøymykner på
Hold inne Auto dose-knappen for å angi mengdene.
– Skjermen viser det gjeldende vaskemiddelnivået. Trykk på temperaturknappen for å bla gjennom dt-1, dt-2, dt-3, dt-4, dt-5 (fabrikkinnstilling: dt-3).
– Trykk på en hvilken som helst knapp eller vent i 3 sekunder for å bekrefte valget.
Mens maskinen fortsatt er i modus for nivåinnstilling, trykk raskt på Auto dose-knappen for å bytte til innstillingen for tøymyknermengde.
– Skjermen viser det gjeldende tøymyknernivået. Trykk på temperaturknappen for å bla gjennom sf-1, sf-2, sf-3, sf-4, sf-5 (fabrikkinnstilling: sf-3).
– Trykk på en hvilken som helst knapp eller vent i 3 sekunder for å bekrefte valget og avslutte innstillingen.
Maskinen husker nivåene for vaskemiddel og tøymykner som ble brukt da den forrige vasken ble utført.
Når det er lite vaskemiddel eller tøymykner igjen i beholderen, blinker det aktuelle ikonet for vaskemiddel/tøymykner på skjermen som en påminnelse. Dette påvirker ikke den normale bruken av maskinen.

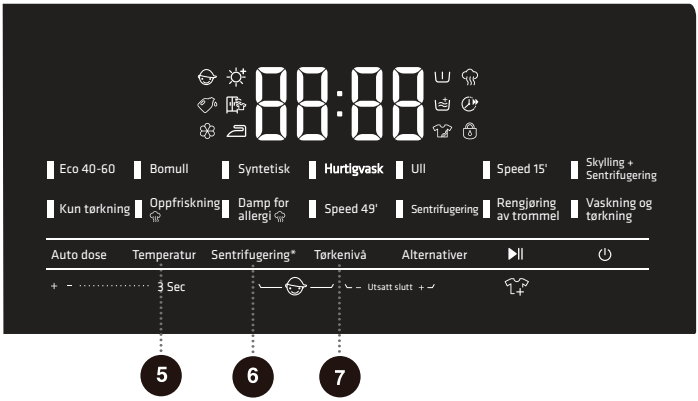

5 Temperatur

Denne knappen endrer vasketemperaturen til det valgte programmet.
Hvert program har en forhåndsinnstilt temperatur. Før du starter programmet, kan du trykke på denne knappen én gang for å vise den gjeldende temperaturinnstillingen. Trykk igjen for å bla gjennom de tilgjengelige temperaturene (-- for kald vask).
Temperaturene som er tilgjengelige, avhenger av hvilket program som velges.

6 Sentrifugering

Funksjonsknappen endrer sentrifugeringshastigheten til det valgte programmet.
Trykk én gang for å vise den gjeldende sentrifugeringshastigheten, og trykk så igjen for å bla gjennom de tilgjengelige hastighetene.

* (Demp)

Denne funksjonen slår av alle lyder bortsett fra alarmlyder.
Når maskinen er i standbymodus, på pause eller kjører, hold inne denne knappen. «bEEP oFF» vises og dempefunksjonen blir aktivert.
Hold inne knappen igjen for å avbryte dempefunksjonen. «bEEP on» vises, dempefunksjonen blir deaktivert, og alle varsellyder gjenopprettes.

7 Tørkenivå

Denne funksjonen legger til en tørkefase etter sentrifugeringen.
Før du starter et program, trykk på denne knappen for å bla gjennom de tilgjengelige tørkenivåene. Nivåene som kan velges, avhenger av det valgte programmet:
: Skaptørr – Klærne er tørre og klare til å legges i skapet.
: Brukstørr – Klærne er tørre og kan brukes umiddelbart.
: Stryketørr – Klærne har litt fukt og er egnet for stryking.
Tidsbasert tørking: Velg en tørketid basert på typen og mengden tøy. Skjermen viser den valgte tiden. Velg blant tidene 30/60/90/120/180/240 minutter (alternativene kan variere fra program til program). Hvis tiden er for kort, kan det hende tøyet ikke tørker helt.
Før tørking må du sjekke merkingen på tøyet for å forsikre deg om at plaggene tåler tørketrommel. Tørking av blandede stofftyper sammen kan redusere tørkeytelsen. For å få de beste resultatene må forskjellige materialer tørkes separat. Sørg for at vannkranen er åpen og leverer kaldt vann.
Ved starten av tørkingen tilsettes det automatisk vann i trommelen for å rense bort lo fra luftventilen. Dette er normalt. Når tørkefasen er ferdig, kjøres trommelen rundt med jevne mellomrom for å motvirke krølling.
Hvis du vil tørke håndvaskede plagg, må de først sentrifugeres i en hastighet som tøyet tåler. Store mengder bomull kan henge fast i trommelen etter sentrifugering og påvirke tørkingen. I dette tilfellet fjerner du tøyet, rister det løst og legger det i trommelen for tørking i flere omganger, uten å overskride maksbelastningen.
Maskinen måler mengden tøy og justerer tørketiden og -intensiteten automatisk. Den faktiske tørketiden kan være lengre eller kortere enn den verdien som først vises (bortsett fra i modusen for tidsbasert tørking).
Enkelte programmer inneholder en egen tørkefase, mens andre ikke støtter tørking.

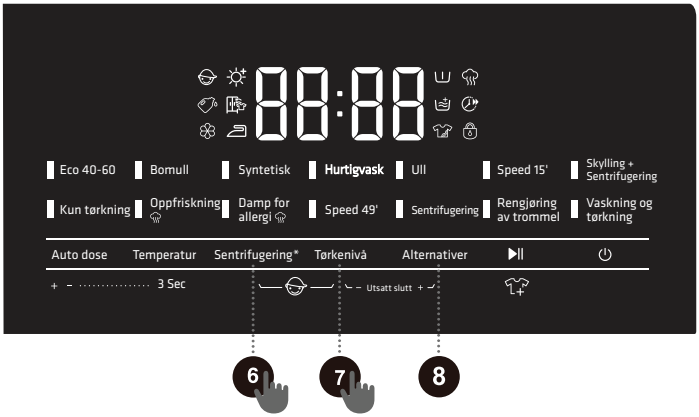

8 Alternativer

Trykk på denne knappen for å velge tilleggsfunksjoner for det gjeldende programmet. Gjentatte trykk blar gjennom alternativene. Når funksjonen er valgt, tennes eller blinker det tilhørende ikonet. Når programmet kjører, er det ikke lenger mulig å endre disse innstillingene.

Damp

Legger til en dampfase i vaskeprosessen, for å forbedre rengjøringen og flekkfjerningen. På enkelte programmer er denne funksjonen standard og kan ikke kanselleres.

Raskere

Reduserer vasketiden og gir et raskere program.
Når det velges, blir programmets varighet redusert, og maks tøymengde begrenses til halvparten av den nominelle kapasiteten.
For programmer som bruker automatisk veiing av innholdet, deaktiveres automatisk veiing når man velger Raskere. Når Raskere velges bort, blir automatisk veiing aktivert igjen.

Forvask

Legger til en forvask før hovedvasken. Brukes til svært skittent tøy.

Ekstra skylling

Legger til en ekstra skyllesyklus i det valgte programmet. Det utføres en ekstra skyllesyklus før tøymyknerfasen, og den totale programtiden øker tilsvarende.

Intensiv

Forlenger hovedvasken og gir mer bevegelse for å gi en kraftigere rengjøring.

6 + 7 Barnesikring

Denne maskinen er utstyrt med en barnesikring for å forhindre at barn starter maskinen utilsiktet.
• Hold inne knappene for Sentrifugering og Tørkenivå samtidig. Barnesikring-ikonet lyser, og barnesikringen er aktivert.
• Den samme operasjonen kan brukes for å fjerne barnesikringen.
• Når barnesikringen er aktiv, fungerer kun Av/på-knappen (for å slå maskinen av) og knappene for å slå av barnesikringen (Sentrifugering + Tørkenivå). Alle andre knapper og brytere er låst.
• Barnesikringen deaktiveres automatisk når programmet slutter, eller etter en omstart.

NO

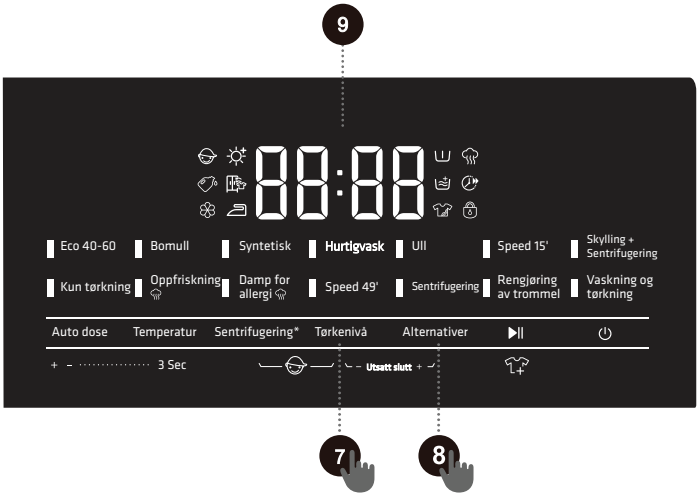

7 + 8 Utsatt slutt

Denne funksjonen lar deg planlegge vasken slik at den blir ferdig på et passende tidspunkt.
• Når programmet er valgt, kan du stille inn reservasjonstiden for sluttidspunktet.
• Hold inne knappene for Tørkenivå og Alternativer samtidig for å stille inn en forsinket fullføring. Trykk på en av knappene igjen for å bla gjennom tidsinnstillingene. Hvert trykk legger til 1 time. Maks forsinkelse er 24 timer.
• Forsinkelsestiden er når programmet slutter (inkludert hele programmets vasketid), så reservasjonstiden må være lengre enn programmets varighet.
• Når den ønskede forsinkelsen er angitt, trykker du på Start/Pause for å bekrefte og starte nedtellingen til forsinkelsen.
• I forsinkelsesperioden vises tiden som gjenstår før programmet er ferdig, på skjermen.
• Hvis forsinket slutt er innstilt, men programmet ikke har startet ennå, kan du kansellere det ved å velge et annet program eller alternativ.
• Når programmet har startet, må du slå maskinen av og på igjen for å kansellere Forsinket slutt-funksjonen.

9 Skjerm

Skjermen viser gjenværende tid i programmet, tid for forsinket slutt, feilkoder og annen relevant informasjon.

Ikonbeskrivelse

	Indikatorikon for dørlås. Når dette ikonet er tent, er døren låst. Ikke tving døren opp i dette tilfellet, da det kan føre til skader.

TABELL FOR VALG AV FUNKSJONER

Program	Temperatur	Sentrifugering	*(Demp)	Tørkenivå	Damp	Raskere	Forvask	Ekstra skylling	Intensiv	Utsatt slutt	Barnesikring
Eco 40-60	×	√	√	√	×	×	×	×	×	√	√
Bomull	√	√	√	√	√	√	√	√	√	√	√
Syntetisk	√	√	√	√	√	√	√	√	√	√	√
Hurtigvask	√	√	√	√	×	√	√	√	√	√	√
Ull	√	√	√	×	×	×	×	√	×	√	√
Speed 15'	√	√	√	×	×	×	×	√	×	√	√
Skylling + Sentrifugering	×	√	√	√	×	×	×	√	×	√	√
Vaskning og tørkning	×	×	√	•	×	×	×	×	×	√	√
Rengjøring av trommel	×	×	√	•	×	×	×	×	×	√	√
Sentrifugering	×	√	√	√	×	×	×	×	×	√	√
Speed 49'	√	√	√	√	×	√	√	√	×	√	√
Damp for allergi	×	√	√	√	•	×	√	√	×	√	√
Oppfriskning	×	×	√	•	×	×	×	×	×	√	√
Kun tørkning	×	√	√	√	×	×	×	×	×	√	√

√ Funksjonen er valgfri

× Funksjonen er ikke valgfri

• Standard for funksjon, kan ikke kanselleres

NO

START PROGRAMMET

Velg programmet og tilleggsfunksjoner, og sørg for at det er lagt til vaskemiddel i vaskemiddelskuffen. Trykk på **Start**/Pause for å starte programmet.

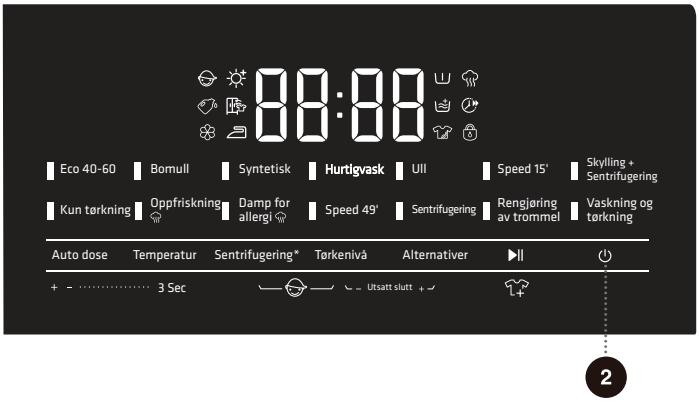

Når du har trykket på **Start**/Pause, kan ikke andre innstillinger endres, bortsett fra å slå barnesikringen på/av, slå demping av lyd på/av (hvis tilgjengelig) og å justere vannivået (hvis tilgjengelig).

Når programmet starter, vises «----» på skjermen for å indikere at klærne blir veid.

Enkelte programmer registrerer automatisk vekten til klærne før vasking, og justerer programmets varighet automatisk.

SLUTT PÅ PROGRAMMET

Når programmet er ferdig, avgir maskinen et lydsignal, og «Slutt» vises på skjermen. Hvis det ikke utføres noen operasjoner på en stund, slås maskinen av automatisk.

1. Slå av maskinen.
2. Steng vannkranen.
3. Trekk ut støpselet fra stikkontakten.
4. Åpne døren til maskinen.
5. Ta ut tøyet av trommelen.

AVBRUDD OG ENDRINGER I PROGRAMMER

Avbryt program

Hvis du vil kansellere et program mens det kjører, må du slå av maskinen.

Endre programmet

Hvis du vil endre et program mens det kjører, må du slå av maskinen først.

Når du har slått den på, velger du programmet på nytt og endrer funksjonene, og så trykker du på **Start**/Pause for å starte.

Sette programmet på pause

Du kan når som helst trykke på Start/Pause for å sette programmet på pause. Når det er på pause, blinker den gjenværende tiden på skjermen, og dørlåsen åpnes slik at døren kan åpnes, i følgende tilfeller:

Temperaturen i trommelen er trygg.

Vannivået i trommelen er under et spesifikt nivå

Lukk døren godt og trykk på Start/Pause igjen for å gjenoppta programmet.

- Vaskeprogram starter igjen fra der de ble avbrutt.
- For programmer med kun sentrifugering, starter sentrifugeringssyklusen fra starten av.

LEGGE TIL TØY

Hvis du må legge til mer tøy mens et program pågår, må du først sette maskinen på pause ved å trykke på Start/Pause-knappen og sjekke at vannivået og temperaturen er trygge.

Den gjenværende tiden blinker på skjermen, og dørlåsikonet slukker (for enkelte modeller tennes «Legg til tøy»-ikonet). Deretter kan du åpne døren for å legge inn mer tøy.

Hvis dørlåsen forblir på, er ikke betingelsene for åpning av døren oppfylt, og du må ikke tvinge opp døren.

Hvis det legges til for mye ekstra tøy, kan vannmengden bli for liten.

Maskinen beregner vannmengden basert på den innledende mengden. Hvis du legger til mye ekstra tøy, kan det gi dårligere vaskeresultater og friksjonen kan gi slitasje på klærne. Vasketiden kan også bli forlenget.

Feil

Hvis det oppstår en funksjonsfeil i maskinen, stopper programmet.

Hvis dette skjer (se «FEILKODER OG FEILSØKING»), avgir maskinen en alarm med et blinkende lys og pip, og feilkoden (FXX) vises på skjermen.

Strømfeil

Hvis det oppstår svikt i strømforsyningen (strømbrudd), blir vaskeprogrammet avbrutt. Når strømforsyningen gjenopprettes, fortsetter programmet å kjøre fra det punktet det ble avbrutt på.

Hvis det fortsatt var vann igjen i maskinen når det oppsto strømbrudd, må du ikke åpne døren før du har drenert vannet manuelt ved hjelp av dreneringspumpefilteret.

NØDÅPNING AV DØR

Hvis døren ikke kan åpnes grunnet spesifikke problemer som f.eks. strømbrudd, kan du åpne den manuelt med låsespaken for dørlåsen, som du finner bak pumpedekselet.

⚠ Merk:

1. Ikke bruk denne funksjonen når apparatet kjører normalt.

2. Før du bruker nødåpneren, må du sørge for at den indre trommelen står helt stille, at vannet ikke er varmt og at vannivået ikke er høyere en døråpningen. Hvis vannivået er for høyt, skal vannet dreneres via slangen eller ved å åpne dreneringspumpefilteret forsiktig og sakte.

3. Slik åpner du døren: Åpne pumpedekselet, bruk det medfølgende verktøyet for å trekke dørlåsspaken ned, og åpne se døren (se illustrasjonen). Når døren er lukket igjen, må låsespaken settes tilbake i den opprinnelige posisjonen.

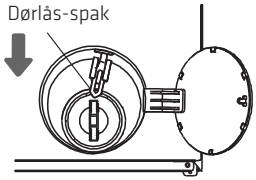

VEDLIKEHOLD OG RENGJØRING

Jevnlig vedlikehold kan forlenge maskinens levetid. Før vedlikehold må du sørge for at strømforsyningen er brutt og at kranen er stengt.

Barn kan ikke rengjøre eller utføre vedlikehold på maskinen uten tilsyn.

RENGJØRE VASKEMIDDELSKUFFEN

Rengjør vaskemiddelskuffen jevnlig.

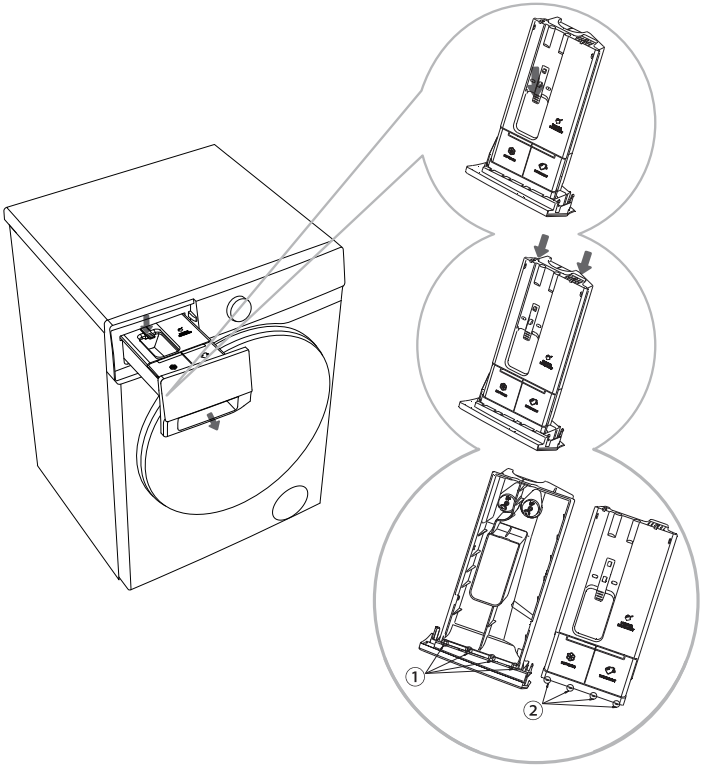

1 Åpne vaskemiddelskuffen, trykk på låsestangen som vist i illustrasjonen, og trekk ut vaskemiddelbeholderen.

2 Brett tilbake de to bøyelige stengene ved posisjonene som vises i diagrammet, og trekk oppover for å fjerne beholderens deksel.

3 Tøm ut resten av vaskemiddelet og tøymykneren fra vaskemiddelbeholderen, rengjør beholderen og lokket med rennende vann, og tørk alt.

4 Tilpass låsestangen ② til skuffens lokk med det tilhørende sporet ① på vaskemiddelskuffen, som vist i diagrammet. Trykk skuffens lokk nedover til du hører et klikk som viser at den bakre, bøyelige kanten på lokket er festet. Sett vaskemiddelbeholderen tilbake på plass.

Skyv beholderen for automatisk vaskemiddelpåfylling helt inn. Hvis ikke klarer ikke maskinen å hente ut vaskemiddel/tøymykner fra vaskemiddelbeholderen under bruk. Hvis beholderen for automatisk dispensering av vaskemiddel ikke er helt lukket, fungerer ikke maskinen som den skal, og det kan lekke vann fra håndtaket til vaskemiddelbeholderen.

Når du rengjør den automatiske vaskemiddeldispenseren, må du sørge for å fjerne alle rester av vaskemiddel og tøymykner og rengjøre bunnen av beholderens utside. Hvis ikke kan det føre til problemer med utmatingen.

Ikke la vaskemiddel eller tøymykner stå ubrukt i beholderen i lange perioder, da de kan størkne og føre til problemer med utmatingen.

Ikke rengjør vaskemiddelskuffen i oppvaskmaskin.

RENGJØRE VANNTILFØRSELSSLANGEN, VASKEMIDDELSKUFFENS YTRE KAMMER OG GUMMIPAKNINGEN I DØREN

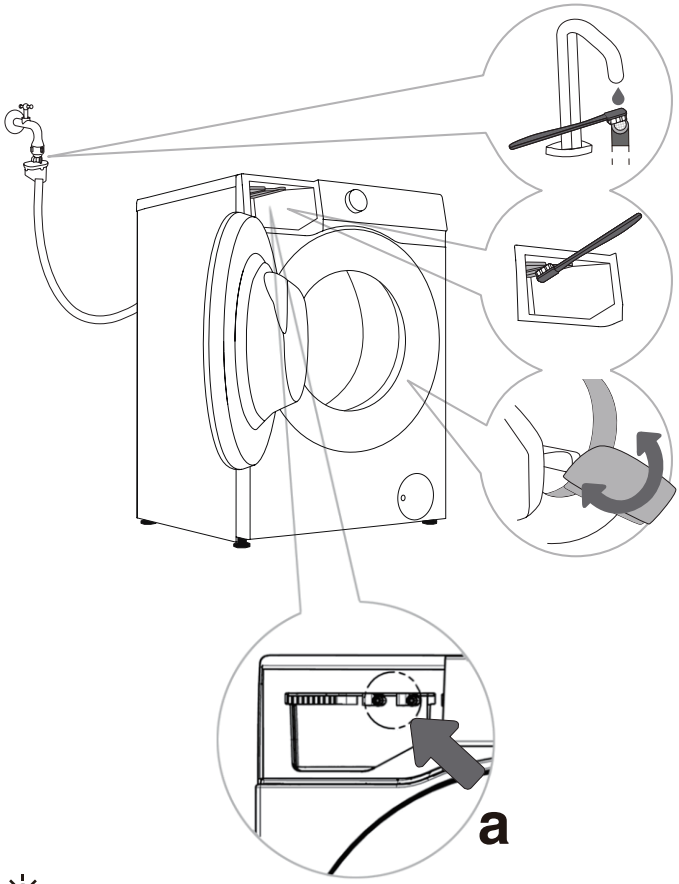

1 Rengjør filteret til vanntilførselsslangen jevnlig.

2 Bruk en børste for å rengjøre det ytre kammeret i vaskemiddelskuffen, spesielt dysen på oversiden av det ytre kammeret i vaskemiddelskuffen.

3 Etter hver vask skal gummipakningen i døren tørkes av for å forlenge levetiden. Etter vasking skal maskinens dør stå åpen en stund før den lukkes, slik at maskinen kan tørke og dørpakningen ikke mugner.

Når du mistenker at det ikke blir sluppet ut vaskemiddel/tøymykner, kan du bruke følgende metoder for å sjekke:

1. Sørg for at innstillingen for automatisk dispensering av vaskemiddel/tøymykner er slått på.
2. Trekk ut beholderen til den automatiske vaskemiddeldispenseren, og sjekk om pakningsringen på undersiden er løs eller skadet (figur a). Hvis den er løs eller skadet, kan du kontakte ettersalgsservice for reparasjon eller utskifting.
3. Installer beholderen til den automatiske vaskemiddeldispenseren på nytt, og finn ut om den tilsetter produktet som normalt ved å følge trinnene nedenfor.

- Trekk ut vaskemiddelbeholderen og se om det er synlig vaskemiddel/tøymykner i beholderen.
- Sjekk om vaskemiddelet tilsettes som normalt. Velg og kjør programmet for 15 minutters hurtigvask, trykk på pauseknappen når programmet har kjørt i omtrent 2 minutter, og åpne maskinens dør. Sjekk om vannet i trommelen inneholder skum og lukter vaskemiddel.
- Sjekk om tøymykneren blir tilsatt som normalt. Velg og kjør programmet for skylling og sentrifugering, trykk på pauseknappen når programmet har kjørt i omtrent 15 minutter, og åpne maskinens dør. Sjekk om vannet i trommelen inneholder skum og lukter tøymykner.
- Hvis vannet i trommelen inneholder skum og lukter vaskemiddel/tøymykner, er maskinens funksjon for automatisk dispensering normal. Ellers kan du kontakte ettersalgsservice for reparasjon eller utskifting.

RENGJØRE PUMPEFILTERET

Det kan renne ut vann når pumpefilteret rengjøres. Derfor er det anbefalt å legge en stor klut eller lignende på gulvet.

Sørg for at vannet har kjølt seg ned før det dreneres.

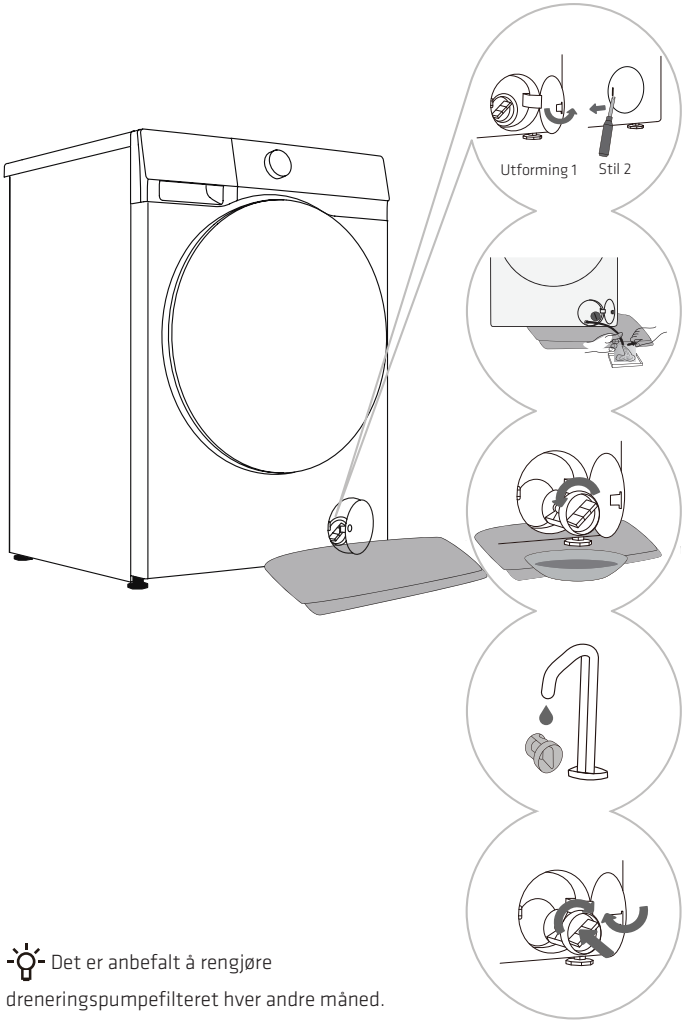

1 Åpne dekselet til dreneringspumpefilteret. Utforming 1: Trykk på dørdekselet, så spretter filterdekselet ut. Stil 2: Bruk et egnet verktøy (en flat skrutrekker eller tilsvarende verktøy) for å åpne dekselet til dreneringspumpefilteret. (Stilen avhenger av de forskjellige modellene.)

2 Legg et håndkle under filterdøren. Hvis maskinen har en vannutløpsslange, plasser utløpsslangense ende i en beholder, vri på pluggen til dreneringsrøret, og fjern den når den løsner. Vent til vannet har rent ut av seg selv, og sett så pluggen på plass igjen. Hvis maskinen ikke har noen dreneringsslange, plasser en beholder under pumpefilteret. (Stilen avhenger av de forskjellige modellene.)

3 Vri pumpefilteret sakte mot klokken. Trekk ut pumpefilteret og la vannet renne sakte ut.

4 Rengjør pumpefilteret under rennende vann.

5 Sett inn pumpefilteret igjen som vist på illustrasjonen, og stram det til ved å vri det med klokken. For å sikre en god forsegling må overflaten til pakningsringen holdes ren.

Det er anbefalt å rengjøre dreneringspumpefilteret hver andre måned.

Det er anbefalt å rengjøre dreneringspumpefilteret hver gang du vasker ting som pledd og badehåndkler, som avgir mye lo.

Hvis sentrifugeprogrammet ikke kan staret eller det finnes mye rusk (knapper, hårspenner e.l.) i dreneringspumpen, må pumpefilteret rengjøres.

Åpne ikke pumpefilteret mens maskinen kjører. Ikke bruk maskinen før pumpefilteret er riktig installert, for å unngå lekkasjer og funksjonsfeil.

NO

RENGJØRE INNTAKSFILTERET

Sjekk og rengjør inntaksfilteret jevnlig.

Hvis vanninntaket har lav tilstrømming, må filteret ved vanninntaket rengjøres så raskt som mulig. Følg disse trinnene:

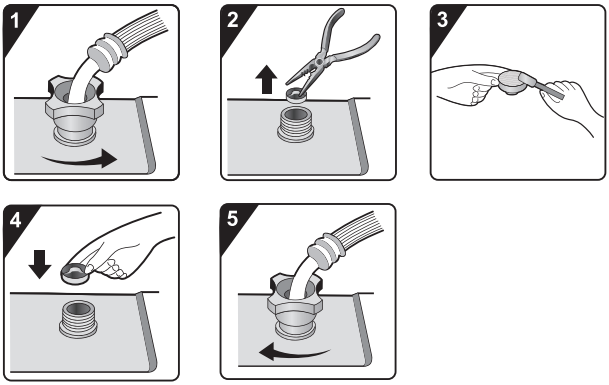

1 Steng vannkranen og løsne vanntilførselsslangen.

2 Fjern inntaksfilteret.

3 Rengjør inntaksfilteret.

4 Sett inntaksfilteret på plass igjen.

5 Koble til vanntilførselsslangen. Åpne vannkranen og sørg for at koblingene ikke lekker.

Inntaksfilteret samler opp urenheter og sedimenter fra vanntilførselen. Det er anbefalt å rengjøre inntaksfilteret minst én gang hver sjette måned. Hvis vannet er hardt eller det er kalkbelegg, må filteret rengjøres oftere.

RENGJØRE UTSIDEN AV VASKEMASKINEN

Før du rengjør utsiden av vaskemaskinen, må du trekke ut støpselet fra stikkontakten.

Rengjør maskinens utside og kontrollpanelet med en myk fuktig klut. Tørk så alt med en myk, tørr klut.

Ikke bruk løsemidler, slipende rengjøringsmidler eller rengjøringsmidler som kan skade maskinen (følg anbefalingene og advarslene fra produsenten av vaskemiddelet). Vask trommelens dør med en fuktig klut, og tørk den så med en myk, tørr klut.

Hvis du bruker et vått håndkle til å rengjøre, må du vri opp håndkleet godt før du tørker av vaskemaskinen.

FEILSØKING

Enheten er utstyrt med en rekke automatiske sikkerhetsfunksjoner. Dette sikrer at feil kan oppdages raskt og effektive sikkerhetstiltak kan utføres.
Disse feilene er vanligvis små og kan løses raskt.

Når enheten ikke kan fungere normalt, vises feilinformasjonen på skjermen. Referer til advarselsmeldingen og gjør passende tiltak.
Hvis feilen vedvarer etter at du har håndtert det selv basert på de anbefalte metodene, må du kontakte kundeservice.
Hvis brukeren utfører vedlikehold selv eller betaler reparatører som ikke er godkjent av produsenten, tilfaller alt ansvaret for konsekvensene brukeren.

Beskrivelse av feil	Anbefalte håndteringsmetoder
Enheten kan ikke starte normalt	◇ Sjekk om strømledningen er satt inn i stikkontakten, og om stikkontakten fungerer som den skal (du kan teste den med et annet apparat). ◇ Sjekk at apparatets dør er helt lukket. ◇ Sjekk om **Start**/Pause-knappen har blitt trykket på.
Enheten slutter å fungere under normale bruksforhold.	◇ Sjekk at apparatets dør er helt lukket. Hvis ikke lukker du døren og trykker på «**Start**/Pause»-knappen. ◇ Sjekk om det er for mye skum. Når maskinen oppdager at det er for mye skum, går den over til en drenerings- eller standbytilstand, eller vannmengden blir justert for å redusere eller fjerne skum. Programmet settes på pause under prosessen, og den gjenværende tiden som vises på skjermen, forblir uendret. Enheten fortsetter programmet automatisk når skumfjerningen er fullført. Hvis skummet renner over og lekker ut, må skummet tørkes bort for å unngå korrosjon på maskinen. ◇ Sjekk om enheten har en konfigurert alarmbeskyttelsen.
Tiden som vises når programmet starter, kan bli forlenget eller forkortet med en viss tid.	Dette er en adaptiv justering som maskinen gjør basert på faktorer som påvirker vasketiden. ◇ For mye skum. ◇ Tunge plagg kan føre til ubalanse. ◇ Den lave temperaturen på vanntilførselen gjør at det mer tid å varme opp. Årsakene over fører til at den gjenværende programtiden som programmet viser, blir beregnet på nytt og oppdatert (den viste tiden blir ikke endret mens enheten gjør justeringer for å bedre balansen). I tillegg registrerer maskinen belastningen mens vannet tilføres, og justerer programtiden basert på dette (tilpasset kontroll).
Rester av vaskemiddel eller andre stoffer i vaskemiddelskuffen etter vask	◇ Sjekk om vaskemiddelskuffen er riktig satt inn og holdt ren ◇ Sjekk om vanntrykket er normalt og om filteret til vanntilførselsslangen er tett (les kapittelet VEDLIKEHOLD OG RENGJØRING).
Apparatet lukter	◇ Lukten kan skyldes gummimaterialene inne i maskinen. Dette er lukten av selve gummien, og den forsvinner av seg selv etter noen gangers bruk.

Garantien dekker ikke feil eller problemer som skyldes eksterne faktorer (lynnedslag, strømbrudd, naturkatastrofer osv.).

Beskrivelse av feil	Anbefalte håndteringsmetoder
Det avgis unormale lyder/støy under vaskeprosessen	◇ Det kan være fremmedlegemer som mynter, nøkler eller nåler i trommelen. Slå av maskinen og sjekk om det er fremmedlegemer i trommelen. Kontakt kundeservice hvis støyen vedvarer etter at du starter igjen. ◇ Tøyet kan være skjevt fordelt i trommelen. Sett programmet på pause, lås opp døren og fordel tøyet bedre.
Maskinen vibrerer kraftig når den sentrifugerer	◇ Sjekk at enheten står i vater og har alle fire ben stødig plassert på et solid underlag. ◇ Sjekk at transportskruene er fjernet. Transportskruene må fjernes før maskinen brukes. ◇ Sjekk at alt støtteskummet på undersiden er fjernet.
Dårlig sentrifugeringseffekt	Maskinen er utstyrt med balansedetektor og et system for korrigering. Hvis klærne er veldig tunge (f.eks. badekåper), registrerer systemet ubalanse. Først prøver det å sentrifugere noen ganger, og deretter reduserer det automatisk sentrifugehastigheten eller stopper sentrifugen for å beskytte maskinen. ◇ Hvis klærne fortsatt er veldig våte etter sentrifugeringen, tar du dem ut, rister dem godt og starter sentrifugeringssyklusen på nytt. ◇ For mye skum påvirker sentrifugeringseffekten. Sørg for at du bruker en passende mengde vaskemiddel som skummer lite. ◇ Sjekk om sentrifugeringshastigheten er satt til «0» eller «Ikke sentrifugering».
Det oppstår vannlekkasje	◇ Vanntilførselsslangen lekker. Sjekk om kranen eller koblingen til vanntilførselsslangen lekker. Hvis du finner en lekkasje, kan du bruke gjengeteip på kranen eller bytte kranen. Sjekk om koblingene til vanntilførselsslangen er strammet til. Lekkasjen stopper etter at det strammes til. ◇ Dreneringsslangen lekker. For maskiner som tømmes fra toppen, skal ikke festeklemmen fjernes, ellers stopper ikke dreneringen. ◇ Vaskemiddelskuffen lekker. Vaskemiddelskuffen er ikke helt lukket. Skyv på håndtaket til vaskemiddelskuffen for å lukke den helt. ◇ Dørpakningen lekker. Sjekk om det er fremmedlegemer på dørpakningen, og rengjør den.
Veldig krøllete klær	◇ Klærne ble ikke tatt ut av maskinen raskt nok. Når vaskeprogrammet er fullført, må tøyet tas ut av maskinen så raskt som mulig. ◇ Enheten er overfylt. Trommelen skal ikke være helt full av tøy, og det skal være lett å lukke døren. ◇ Sentrifugeringshastigheten kan være for høy. Angi den riktige hastigheten for typen klær.

TØRKEFEIL (gjelder modeller med tørkefunksjon)

Beskrivelse av feil	Anbefalte håndteringsmetoder
Maskinen tørker ikke	◇ Sjekk om det er stilt inn et tørkeprogram. ◇ Sjekk om vannkranen er stengt. ◇ Sjekk at apparatets dør er helt lukket. ◇ Sjekk om mengden tøyvask er for stor (les «PROGRAMTABELL» for å få informasjon om anbefalt kapasitet for det valgte programmet). Fjern noen plagg og start tørkesyklusen på nytt.
For lite tørking	◇ Sjekk om mengden tøyvask er for stor. Overfylling kan føre til dårlig tørkeytelse og kan gi krøller i tøyet. Tørk vasken i separate runder. ◇ Sjekk om klær som tørker sakte (f.eks. tykk bomull) er blandet med klær som tørker raskt (f.eks. syntetiske fibre). ◇ Tørk forskjellige typer tøy separat.
Tørketiden er for lang	◇ Sjekk om mengden tøyvask er for stor (les «PROGRAMTABELL» for å få informasjon om anbefalt kapasitet for det valgte programmet). Fjern noen plagg og start tørkesyklusen på nytt. ◇ Utilstrekkelig sentrifugering av tøyet (les «DÅRLIG SENTRIFUGERINGSEFFEKT» for å finne løsninger). ◇ Vasken inneholder mange tykke, tunge stoffer (f.eks. denim).
Lukt under tørking	◇ Bruk av vaskemidler og tøymyknere med sterke, kjemiske dufter kan føre til at det avgis lukt mens klærne tørker. ◇ Hvis maskinen ikke rengjøres godt på innsiden, kan rester av skitt føre til lukt når klærne tørkes. Rengjør maskinen jevnlig (les «VEDLIKEHOLD OG RENGJØRING»), og fjern tøyet raskt når tørkesyklusen er ferdig.

FEILKODER OG FEILSØKING

Når maskinen ikke fungerer normalt og følgende kode vises på skjermen, kan det hende det ikke skyldes en feil. Les avsnittet om feilkoder og utfør passende tiltak.

Problem/feil	Beskrivelse	Løsning
F01	**Feil på vanninntak**	Kontroller følgende elementer. 1. Er vannkranen åpen? Er vanntrykket for lavt? 2. Er vanntilførselsslangen i klem? 3. Er vanntilførselsslangens filter tett? 4. Er vanntilførselsslangen frosset? Trykk på Start/Pause for å fortsette bruken når disse problemene er utelukket.
F03	**Feil på vannutløp**	Kontroller følgende elementer. 1. Er dreneringsslangen i klem? Flyter det vann gjennom slangen? 2. Er dreneringsslangefilteret tett? 3. Er dreneringsslangen frosset? Trykk på Start/Pause for å fortsette bruken når disse problemene er utelukket.
F24	**Overflyt**	Sett programmet på pause først, og start det så igjen. Hvis maskinen fortsetter å renne over, steng vannkranen og kontakt en servicetekniker.
F13	**Feil på låsing av dør**	Maskinens dør er lukket, men kan ikke låses. Slå av maskinen, slå den på igjen og start vaskeprogrammet. Kontakt en servicetekniker hvis feilen vedvarer.
F14	**Feil på opplåsing av dør**	Maskinens dør er lukket, men kan ikke låses opp. Slå maskinen av og så på igjen. Kontakt en servicetekniker hvis feilen vedvarer.
Annet	**Elektronisk modulfeil**	Slå maskinen av og så på igjen. Start vaskeprogrammet på nytt. Kontakt en servicetekniker hvis feilen vedvarer.
Unb	**Ubalansealarm**	Følg disse trinnene for å klarere alarmen for ubalanse: 1. Sammenfiltret tøy Hvis tøyet er sammenfiltret, må du først slå av maskinen, åpne døren og riste klærne løs fra hverandre. Legg det så tilbake i trommelen, lukk døren velg det egne sentrifugeprogrammet for å prøve igjen. 2. For lav vekt på tøyet Slå av maskinen, åpne døren og legg inn mer tøy (eller ett eller to håndklær). Lukk døren og start det egne sentrifugeprogrammet for å prøve igjen.
F15-F18	**Unormal tørking (gjelder maskiner med tørkefunksjon).**	Slå maskinen av og på igjen. Kontakt en servicetekniker hvis feilen vedvarer.

SERVICE

FØR DU RINGER SERVICEPERSONELL

Oppgi maskinens modellnummer når du kontakter servicesenteret.

Informasjon som modellnummer, kode/ID, modelltype og serienummer finner du på typeskiltet til maskinen.

⚠ Hvis det oppstår feil, skal du kun bruke deler som er godkjent av produsenten.

Reparasjoner eller garantikrav som skyldes feil tilkoblinger eller bruk av maskinen, dekkes ikke av garantien. I slike tilfeller må brukeren dekke reparasjonskostnadene.

ANBEFALINGER FOR BRUK

Når du vasker tøy for første gang, skal tøyet deles inn etter farger.

Når du vasker klær som er veldig skitne, skal du legge inn mindre tøy om gangen og bruke mer vaskemiddel eller velge forvaskfunksjonen. Påfør et spesialutviklet flekkfjerningsmiddel på vanskelige flekker før du starter vasken. Les om ANBFEFALINGER FOR FJERNING AV VANSKELIGE FLEKKER

Hvis du ofte vasker tøy med kaldt vann og flytende vaskemiddel, kan apparatet utvikle bakterievekst, noe som kan gi ubehagelig lukt. Det er anbefalt å kjøre et trommelrengjøringsprogram (eller et annet program med høy temperatur) periodisk for å rengjøre trommelen.

Unngå å vaske veldig små mengder tøy, for å unngå unødvendig energibruk og dårlige vaskeresultater.

Rist løs klær som er brettet eller sammenfiltret før du legger dem i trommelen.

Bruk vaskemidler som er utviklet spesielt for maskinvask.

Hvis vannets hardhet overskrider 14 °dH, skal du bruke et vannmykningsprodukt. Skader på varmeapparatet som skyldes feil bruk av vannmykningsmidler, dekkes ikke av garantien. Kontakt ditt lokale vannverk for å få informasjon om vannets hardhet.

Det er ikke anbefalt å bruke klorbasert blekemiddel, da dette kan skade varmeapparatet.

Hvis du bruker avkalkningsmidler, blekemidler eller kontrastmidler, må du sikre at de er egnet for bruk i vaskemaskinen.

Ikke bruk løsemidler eller lignende kjemikalier (f.eks. tynner, terpentin, bensin).

Ikke legg til tørkede klumper av vaskepulver i vaskemiddeldispenseren, da dette kan tette rørene i maskinen.

Vaskepulver og flytende vaskemiddel skal tilsettes i henhold til produsentens instruksjoner, vasketemperaturen og det valgte programmet.

Når du bruker tyktflytende tøypleieprodukter, anbefaler vi at de fortynnes med vann for å unngå at vaskemiddelrøret tettes.

Flytende vaskemiddel er egnet for vaskeprogrammer uten forvask.

Ikke forveksle vaskemiddel og tøymykner. Tilsett dem i de riktige beholderne.

Jo høyere sentrifugeringshastighet, desto tørrere blir klærne. Det er mer økonomisk og effektivt å sentrifugere tøyet før det tørkes i tørketrommelen.

ANBFEFALINGER FOR FJERNING AV VANSKELIGE FLEKKER

Før du bruker spesialprodukter for flekkfjerning, bør du prøve naturlige, miljøvennlige metoder for å fjerne middels vanskelige flekker. Det er enklere å fjerne flekker hvis du behandler dem riktig!
Vask med kaldt eller varmt vann basert på følgende metoder for flekkfjerning. Ikke bruk varmt vann!

Type flekk	Flekkfjerningsmetode
Jord	Hvis flekken er tørket gjørme, skal så mye som mulig skrapes av plagget før det vaskes i maskinen. Ved vanskelige flekker kan tøyet bløtlegges i et enzymbasert flekkfjerningsmiddel før vasking. For mindre vanskelige flekker kan du forbehandle tøyet med flytende vaskemiddel eller vaskepulver manuelt før vasken.
Antiperspirant	Påfør flytende vaskemiddel direkte på flekkene før du legger tøyet i maskinen for å vaske det. Vanskelige flekker kan behandles med et flekkfjerningsmiddel eller vaskes med et oksygenbasert blekemiddel.
Te	Bløtlegg eller vask plagget i kaldt vann. Legg til flekkfjerningsmiddel ved behov.
Sjokolade	Bløtlegg eller vask plagget i varmt såpevann, påfør sitronsaft og skyll.
Blekk	Påfør et flekkfjerningsmiddel på flekkene før du starter vasken. Du kan også bruke denaturert alkohol. Vreng plagget og legg litt kjøkkenpapir under flekken, tilsett alkohol fra baksiden av plagget, og vask så plagget grundig etter behandlingen.
Tusjflekker	Løs opp litt stivelse i vann og påfør det på flekken. Når det har tørket, børster du det av med en børste. Legg så plagget i maskinen for å vaske det.
Babyflekker (urin, gjørme, mat)	Bløtlegg det flekkede området i varmt vann i minst en halvtime før du legger tøyet i maskinen og vasker det. Du kan tilsette enzymbasert vaskemiddel for å forenkle flekkfjerningen.
Gress	Bløtlegg tøyet i et enzymbasert vaskemiddel før du legger tøyet i maskinen for å vaske det. Du kan også bløtlegge det i fortynnet sitronsaft eller hvit eddik (i omtrent 1 time) for å fjerne gressflekker.
Egg	Bløtlegg tøyet i et enzymbasert vaskemiddel. Bløtlegg i kaldt vann i minst 30 minutter. Hvis flekken er vanskelig, kan du bløtlegge i flere timer. Legg så plagget i maskinen for å vaske det.
Kaffe	Bløtlegg plagget i saltvann. Eldre flekker kan bløtlegges i en blanding av ricinusolje, ammoniakk og alkohol.
Skokrem	Tilsett matolje på flekken, og vask så plagget.

Type flekk	Flekkfjerningsmetode
Blod	Hvis det er flekker av ferskt blod, skal tøyet skylles med kaldt vann før det legges i maskinen og vaskes. Hvis det er flekker av tørket blod, bløtlegger du tøyet i et enzymbasert vaskemiddel. Legg så plagget i maskinen for å vaske det. Hvis flekken ikke blir borte, kan du vurdere å bruke et blekeprodukt som er egnet for stofftypen.
Lim eller tyggegummi	Legg tøyet i en pose og legg det i kjøleskapet til flekken stivner. Skrap det av med en sløv kniv. Fortynn flekken med et flekkfjerningsmiddel til forvask, og skyll grundig. Til slutt legger du tøyet i maskinen og vasker det.
Sminke	Bruk et flekkfjerningsmiddel for å forvaske, og legg så plagget i maskinen for å vaske det.
Smør	Påfør flekkfjerningsmiddel direkte på flekkene før du legger tøyet i maskinen for å vaske det. Vask så med varmt vann (temperaturen som plagget tåler).
Melk	Bløtlegg tøyet i et enzymbasert vaskemiddel. Bløtlegg plagget i minst 30 minutter. Hvis flekken er vanskelig, kan du bløtlegge i flere timer. Legg så plagget i maskinen for å vaske det.
Juice	Tilsett saltvann på flekkene. La det være en kort stund, og vask det så. Som et alternativ kan du også tilsette natron, hvit eddik eller sitronsaft på flekkene før du legger tøyet i vaskemaskinen. Når flekkene er gamle, kan du bløte dem med ricinusolje og skylle dem med kaldt vann etter 20 minutter. Til slutt legger du tøyet i maskinen og vasker det.
Vin	Bløtlegg i kaldt vann i minst 30 minutter. Bruk vaskemiddelet samtidig. Legg så plagget i maskinen for å vaske det.
Voks	Legg plagget i kjøleskapet til voksflekkene blir harde. Skrap det så av. Legg en bit tørkepapir over flekken, og stryk så over flekken til tørkepapiret har absorbert resten av voksen.
Svette	Påfør flytende vaskemiddel direkte på flekken før du legger tøyet i maskinen for å vaske det.
Tyggegummi	Legg plagget i kjøleskapet til tyggegummien blir hard, og skrap den så av. Legg så plagget i maskinen for å vaske det.

AVHENDING



Emballasjen er laget av miljøvennlige materialer og kan resirkuleres, gjenbrukes, reprosesseres eller ødelegges uten å skade miljøet. Derfor er emballasjematerialene merket med etiketter.

Dette symbolet på produktet eller emballasjen viser at produktet ikke kan avhendes som husholdningssøppel. Produktet må leveres inn på en miljøstasjon som tar imot elektrisk og elektronisk utsyr.

Når maskinen har nådd slutten av levetiden og må kasseres, skal du fjerne alle strømledninger og ødelegge dørlåser og brytere for å forhindre at dørene kan låses. Dette er for å unngå risikoen for at barn og små dyr kan bli fanget på innsiden.

Merkingen på apparatet overholder kravene i det europeiske WEEE-direktivet.

Sørg for at dette produktet håndteres riktig, og unngå upassende kasting av dette produktet. Dette bidrar til å redusere de potensielle negative effektene på miljøet og menneskers helse. For å få mer detaljert informasjon om resirkulering av produktet kan du kontakte de lokale myndighetene, den lokale miljøstasjonen eller butikken der du kjøpte produktet.

TABELL FOR NORMALT FORBRUK

Programinstruksjoner

1. Programmet Øko 40-60 kan vaske normalt skittent bomullstøy som tåler vask på 40 °C til 60 °C, sammen i samme syklus, og dette programmet brukes for å evaluere samsvar med EUs lover om miljøvennlig design.
2. Vask og tørk-syklusen kan vaske normalt skittent bomullstøy som tåler vask på 40 °C til 60 °C sammen i samme syklus, og kan tørke det slik at det kan legges direkte i klesskapet. Dette programmet brukes også for å evaluere samsvar med EUs lover om miljøvennlig design.
3. Strømforbruket til av-modus er 0,49W.
4. De mest effektive programmene når det gjelder energiforbruk, er generelt sett de som vasker ved lavere temperaturer og lengre varighet.
5. Hvis vaskemaskinen med tørketrommel fylles til den kapasiteten som er angitt for det aktuelle programmet, bidrar det til å spare strøm og vann.
6. Riktig bruk av vaskemiddel, tøymyknere og andre tilsetningsstoffer. Ikke bruk for mye vaskemiddel. Dette kan påvirke vaskeresultatet negativt.
7. Periodisk rengjøring, inkludert optimal frekvens, kalkforebygging og prosedyre.
8. Støy og gjenværende fuktighetsinnhold påvirkes av sentrifugehastigheten. Jo høyere sentrifugehastighet i sentrifugefasen, desto høyere støy og lavere gjenværende fuktighetsinnhold.
9. Produktinformasjonen og QR-koden gjenspeiles i energiforbruksetiketten, produktregistreringsinformasjonen kan innhentes ved å skanne QR-koden.
10. Informasjon om standardprogrammer.

Program	Valgt temperatur (°C)	Nominell kapasitet (kg)	Makstemperatur i trommelen (°C)	Programmets varighet (t:min)	Energiforbruk (kWh/syklus)	Vannforbruk (liter/syklus)	Gjenværende fuktighetsinnhold (%)	Maksimal hastighet nådd (o/min)
Eco40-60 full last	-	9,0	36	3:59	0,950	65,0	53,90	1310
Eco40-60 halv last	-	4,5	28	3:00	0,440	50,0	53,90	1400
Eco40-60 1/4 last	-	2,5	24	2:58	0,248	40,0	53,90	1400
Vask og tørk full maskin	-	5,0	27	8:29	4,220	103,0	-	-
Vask og tørk halvfull maskin	-	2,5	22	5:42	2,230	70,0	-	-
Bomull	20	11,0	20	2:09	0,300	120,0	58,00	1400
Bomull	60	11,0	53	3:38	2,000	120,0	58,00	1400
Syntetisk	40	5,5	40	2:35	1,200	120,0	38,00	1400
Speed 15'	20	2,0	20	0:15	0,065	32,0	75,00	800

Verdiene som er angitt for andre programmer enn Øko 40-60 og vakse- og tørkesyklusen, er kun til indikasjon.

Den enkleste bruken av vask og tørk-funksjonen er å velge programmet vask og tørk.

Maks eller nominell belastning gjelder for tøy som er forberedt i henhold til standarden IEC 60456.

Grunnet avvik i typen og mengden tøy, sentrifugering, variasjoner i strømforsyningen og fuktigheten og temperaturen i omgivelsene, kan brukeren oppleve at programmenes varighet og strømforbruket avviker fra det som er oppgitt i tabellen.

NO

Rett til reparasjon

I henhold til reparasjonsdirektivet (EU) 2024/1799 gjelder følgende forbrukerrettigheter for kjøpsavtaler som inngås med forbrukere i EUs medlemsstater (og EØS-stater) fra og med 31. juli 2026:

- Rett til å velge reparasjon
- Forlengelse av den lovbestemte garantien med 12 måneder når reparasjon velges

Denne informasjonen gjenspeiler minimumsnivået for forbrukerbeskyttelse som er fastsatt i reparasjonsdirektivet. Medlemsstatene kan gi forbrukerne mer omfattende rettigheter på nasjonalt nivå, og der nasjonal lovgivning gir et høyere beskyttelsesnivå, har de nasjonale bestemmelsene forrang.

Power International AS,
Postboks 523, N-1471 Lørenskog, Norge

Power Norge:
https://www.power.no/kundeservice/
T: 21 00 40 00

Power Danmark:
https://www.power.dk/kundeservice/
T: 70 33 80 80

Punkt 1 Danmark:
https://www.punkt1.dk/kundeservice/
T: 70 70 17 07

Power Finland:
https://www.power.fi/tuki/asiakaspalvelu/
T: 0305 0305

Power Sverige:
https://www.power.se/kundservice/
T: 08 517 66 000

TURVALLISUUSTOIMET

Lue käyttöopas huolellisesti ennen laitteen käyttämistä.

Älä käytä tätä laitetta, jos et ole lukenut tai ymmärtänyt tätä käyttöopasta.

Tämä käyttöopas koskee useita malleja. Tämän vuoksi käyttöoppaassa voi olla toimintoja, joita mallissa ei ole.

Ohjeiden noudattamatta jättäminen tai virheellinen käyttö voi vahingoittaa vaatteita tai laitetta tai aiheuttaa loukkaantumisen. Pidä käyttöohje laitteen lähellä, jotta se on helposti saatavilla.

Tämä laite on tarkoitettu käytettäväksi kotitalouksissa ja vastaavissa käyttöpaikoissa, kuten:

- henkilöstön keittiöalueet kaupoissa, toimistoissa ja muissa työympäristöissä;
- maatilat;
- asiakkaiden toimesta hotelleissa, motelleissa ja muissa asuintyyppisissä ympäristöissä;
- aamiaismajoitusympäristöissä;
- kerrostaloissa tai pesuloissa sijaitsevissa yhteisissä tiloissa.

Jos laitetta käytetään ammattikäyttöön, voittoa tavoittelevaan tarkoitukseen tai tarkoitukseen, joka ylittää tavanomaisen kotikäytön ja vastaavat käyttötarkoitukset, tai jos laitetta käyttää henkilö, joka ei ole kuluttaja, takuuaika on yhtä pitkä kuin asiaankuuluvan lainsäädännön edellyttämä lyhin takuuaika.

Tätä laitetta ei ole tarkoitettu sellaisten henkilöiden (mukaan lukien lapset) käyttöön, joilla on heikentyneet fyysiset, aistinvaraiset tai henkiset kyvyt tai joilla ei ole riittävästi kokemusta tai tietoa, ellei heidän turvallisuudestaan vastaava henkilö valvo heitä tai opasta heitä laitteen käytössä.

Lapsia on valvottava, jotta he eivät leiki laitteella.

Alle 3-vuotiaat lapset tulee pitää poissa laitteen lähettyviltä, elleivät he ole jatkuvan valvonnan alaisena.

Tätä laitetta saavat käyttää vähintään 8-vuotiaat lapset ja henkilöt, joilla on heikentyneet fyysiset, aistinvaraiset tai henkiset kyvyt tai joilla ei ole riittävästi kokemusta tai tietoa, jos heitä valvotaan tai heitä on opastettu laitteen turvallisessa käytössä, ja he ymmärtävät käyttöön liittyvät vaarat.

Lapset eivät saa leikkiä laitteella. Lapset eivät saa puhdistaa tai tehdä käyttäjän kunnossapitotoimia ilman valvontaa.

Joissakin kuivien vaatteiden pesuohjelmissa suurin sallittu täyttömäärä on pesussa (11 kg) / kuivauksessa (7 kg).

Suositeltu suurin täyttömäärä voi vaihdella eri ohjelmien välillä. Parhaat tulokset saat, kun noudatat "OHJELMATAULUKKO"-kohdan ohjeita.

Kun liität laitteen vesijohtoverkkoon, käytä mukana toimitettua vedensyöttöletkua ja tiivisteitä. Vedenpaineen on oltava 0,1–1 MPa (1–10 bar;
1–10 kp/cm²; 10–100 N/cm²).

Käytä aina uutta vedensyöttöletkua laitteen liittämisessä vesijohtoverkkoon, älä käytä vanhaa vedensyöttöletkua uudelleen.

Jos laitteen pohjassa on tuuletusaukot, näitä tuuletusaukkoja ei saa peittää matolla.

Jos virtajohto on vaurioitunut, valmistajan tai sen huoltoliikkeen tai vastaavan pätevyyden omaavien henkilöiden on vaihdettava se vaaran välttämiseksi.

SÄHKÖTURVALLISUUS

Tämä laite on asiaankuuluvien turvallisuusstandardien mukainen.

Ennen laitteen liittämistä sähköverkkoon odota vähintään 2 tuntia, jotta laite saavuttaa huoneenlämpötilan.

Tämä laite on korjautettava valtuutetussa huoltoliikkeessä, ja siinä saa käyttää vain valtuutetun valmistajan hyväksymiä

varaosia. Kaikki turvallisuuteen tai suorituskykyyn vaikuttavat korjaukset ja huollot on suoritettava koulutettujen ammattilaisten toimesta.

Älä yritä korjata tätä laitetta itse. Ammattitaidottomien henkilöiden suorittamat korjaukset voivat aiheuttaa henkilövahinkoja tai vakavia toimintahäiriöitä. Ota yhteyttä paikalliseen huoltoliikkeeseen ja käytä aina alkuperäisiä varaosia.

Älä yritä käyttää laitetta, jos se on vaurioitunut, ei toimi oikein, on osittain purettu tai jos siitä puuttuu osia tai osia on vahingoittunut, mukaan lukien jos johto tai pistoke on vaurioitunut.

Älä taivuttele virtajohtoa liikaa tai laita painavia esineitä sen päälle.

Älä suihkuta vettä laitteen sisä- tai ulkopinnan puhdistamiseksi.

Vesivahingon sattuessa irrota virtapistoke ja ota yhteyttä huoltoliikkeeseen.

Kuivausominaisuudella varustetuissa malleissa on automaattinen lämmityslaitteen sammutussuoja, joka estää ylikuumenemisen. Jos lämpötila ylittää suojalämpötilan, järjestelmä sammuttaa lämmityslaitteen automaattisesti, ja kun lämpötila laskee alle suojalämpötilan, lämmityslaite jatkaa toimintaansa.

Älä käytä laitteessa monipistorasioita, jatkojohtoja tai haaroitusadaptereita. Laitetta ei saa liittää verkkovirtaan jatkojohdolla.

Älä liitä laitetta partakoneen tai hiustenkuivaajan pistorasiaan.

Älä liitä laitetta pistorasiaan, joka on tarkoitettu erityisesti pienitehoisille laitteille.

Varmista ennen laitteen liittämistä pistorasiaan, että pistorasian jännite on tyyppikilvessä ilmoitetun jännitteen mukainen.

Pistorasian on oltava turvallisesti maadoitettu, ja vedensyötön on oltava esteetön.

Älä kytke laitetta sähköverkkoon ulkoisen kytkentälaitteen (kuten ajastimen) kautta äläkä liitä sitä virtalähteeseen, jota sähköntoimittaja kytkee säännöllisesti päälle ja pois.

Poistokaasua ei saa johtaa hormiin, jota käytetään polttokaasujen tai muiden polttoaineiden palokaasujen poistoon.

ASENNUS

Ennen laitteen käyttöä varmista, että poistat laitteen pohjaan kiinnitetyt pakkausmateriaalit (sieni, polystyreenivaahto jne.).

Asenna laite ohjeiden mukaisesti ja kytke vesi- ja sähköliitännät (katso kohta ”ASENNUS JA LIITÄNNÄT”). Vesi- ja sähköliitännät on annettava täysin koulutettujen asentajien tai ammattilaisten tehtäväksi.

Älä asenna laitetta paikkaan, jossa luukun avaaminen on rajoitettua.

Älä asenna laitetta tilaan, jossa lämpötila voi laskea alle 5 °C:n, muuten osat voivat vaurioitua veden jäätyessä.

Aseta laite tukevalle, tasaiselle alustalle. Jos laite asennetaan korotetulle tasolle, se on kiinnitettävä kaatumisen estämiseksi.

Poistoletkun pää tulee asettaa viemärijärjestelmään.

Tätä laitetta ei saa säilyttää tai käyttää ulkotiloissa.

Vältä nukan kertymistä laitteen läheisyyteen.

Älä asenna laitetta lämmittimien tai syttyvien materiaalien läheisyyteen.

Älä asenna laitetta tiloihin, joissa voi esiintyä kaasuvuotoja.

Huolehdi hyvästä ilmanvaihdosta, jotta tämän laitteen tuottama kaasu ei pääse virtaamaan takaisin huonetilaan ja aiheuttamaan palovaaraa.

KÄYTTÖ

Irrota kuljetuspultit ennen ensimmäistä käyttökertaa; muuten kone voi vaurioitua vakavasti käynnistyksen yhteydessä (katso ”ASENNUS JA KULJETUSPULTTIEN KYTKENTÄ/IRROTUS”). Tällaiset vauriot eivät kuulu takuun piiriin.

Tarkista, onko laite vaurioitunut kuljetuksen aikana. Älä koskaan käytä laitetta vaurioituneessa tilassa.

Käytä laitteen puhdistukseen ja vaatteiden pesuun sopivia pesuaineita. Emme ole vastuussa tiivisteiden ja muoviosien vaurioista tai värjäytymisestä, jotka johtuvat valkaisuaineiden tai väriaineiden käytöstä.

Älä yritä irrottaa mitään paneeleita tai purkaa laitetta.

Älä käytä teräviä esineitä, kuten neuloja, veitsiä tai kynsiä, painikkeen painamiseen.

Älä kosketa pistoketta tai käytä laitetta märin käsin.

Tämä laite soveltuu vain pyykin tavalliseen pesuun tai kuivaamiseen (kuivaustoiminnolla varustetut mallit), ei kemialliseen pesuun.

Laite on painava, joten sen nostamisen yrittäminen voi aiheuttaa loukkaantumisen. Älä nosta laitetta itse; sen terävät reunat voivat viiltää käsiäsi.

Älä tartu laitteeseen sen ulkonevista osista. Laitteen ulkonevat osat voivat rikkoutua laitetta nostettaessa tai työnnettäessä.

Älä pese vaatteita, joissa on suuria nappeja tai muita raskaita metalliosia. Varmista, että kaikki vaatteiden taskut ovat tyhjät. Hajujen ja homeen ehkäisemiseksi jätä luukku auki pesuohjelman päätyttyä ja anna rummun kuivua.

Älä jätä metalliesineitä rumpuun pitkäksi aikaa.

Luukun lasi voi rikkoutua voimakkaasta iskusta, joten käytä laitetta varoen.

Aseta pyykki täysin rummun sisälle, jotta vaatteet eivät jää luukun väliin.

Kun laitetta ei käytetä, sulje vedensyöttö ja irrota virtajohto pistorasiasta.

Älä laita eläimiä (kuten lemmikkieläimiä) laitteeseen.

KULJETTAMINEN / KULJETUS ASENNUKSEN JÄLKEEN

Jos aiot siirtää asennetun laitteen, asenna kuljetusruuvit (katso "ASENNUS JA LIITÄNTÄ / SIIRTO JA KULJETUS ASENNUKSEN JÄLKEEN"). Irrota virtajohto pistorasiasta ennen kuljetusruuvien asentamista!

Kun pesuohjelma on päättynyt, sulje hana ja irrota pistoke pistorasiasta. Älä koskaan irrota laitteen pistoketta vetämällä virtajohdosta. Tartu aina kunnolla pistokkeeseen ja vedä se irti pistorasiasta.

⚠ Älä käytä liuottimia sisältäviä pesuaineita, koska ne voivat vapauttaa myrkyllisiä kaasuja, vahingoittaa laitetta ja aiheuttaa tulipalon tai räjähdyksen vaaran.

Älä avaa luukkua väkisin laitteen ollessa käynnissä (pesu korkeassa lämpötilassa / kuivaus).

Älä käytä laitetta sen jälkeen, kun se on puhdistettu teollisuuskemikaaleilla.

⚠ Korkean lämpötilan pesuohjelman aikana poistuva likavesi on kuumaa. Älä koske siihen palovammojen välttämiseksi.

Ruokaöljyn, asetonin, alkoholin, bensiinin, kerosiinin, tahranpoistoaineiden, tärpätin, vahan ja vahanpoistoaineiden kaltaisista aineista tahraantuneet vaatteet on ensin pestävä kuumalla vedellä ja runsaalla pesuaineella ja vasta sitten pestävä rummussa.

Käytä huuhteluaineita tai vastaavia tuotteita huuhteluaineen käyttöohjeiden mukaisesti.

Poista vaatteiden taskuista kaikki esineet, kuten sytyttimet ja tulitikut.

⚠ PALOVAMMOJEN VAARA

Luukku voi kuumentua pesun ja kuivauksen aikana. Ole varovainen, jotta vältät palovammat. Älä anna lasten leikkiä lähellä luukkua. Älä koske luukun lasiin laitteen ollessa käynnissä.

⚠ VESIVUOTOSUOJAUS (laitteen ollessa päällä)

Jos laitteen vedenpinta ylittää normaalin tason, vesivuotosuojaustoiminto aktivoituu. Tämä toiminto pysäyttää

vedensyötön ja käynnistää tyhjennyksen. Käynnissä oleva ohjelma keskeytyy ja näkyviin tulee virheilmoitus.

Älä pese tai kuivaa rummussa vaahtomuovia (lateksivaahtoa), suihkumyssyjä, vedenpitäviä kankaita, kumituotteita tai vaahtomuovipehmusteita sisältäviä vaatteita.

⚠ VAROITUS

Jos laitteessasi on kuivaustoiminto, älä keskeytä ohjelmaa ennen kuivausohjelman päättymistä. Jos joudut keskeyttämään ohjelman jostain syystä, poista pyykki varovasti, jotta vältät palovammat. Poista pyykit nopeasti ja levitä ne jäähtymään.

LASTEN TURVALLISUUS

Ennen kuin suljet laitteen luukun ja käynnistät ohjelman, varmista, että rummussa on vain pyykkiä. Varmista, etteivät lapset kiipeä laitteeseen ja sulje luukkua sisältäpäin.

Älä anna laitteen luukun jäädä auki. Lapset voivat roikkua luukussa tai kiivetä laitteen sisään, mikä johtaa vahinkoihin tai loukkaantumiseen.

Säilytä kaikki pakkausmateriaalit lasten ulottumattomissa, sillä ne voivat olla vaarallisia.

Säilytä pesuaine ja huuhteluaine poissa lasten ulottuvilta.

HUOLTO

Käyttäjä on vastuussa huoltokustannuksista, jotka aiheutuvat virheellisestä liitännästä, virheellisestä asennuksesta ja käytöstä tai valtuuttamattomien henkilöiden suorittamasta korjauksesta, koska tällaiset vahingot eivät kuulu takuun piiriin.

Takuu ei kata kulutusosia, pieniä väripoikkeamia, laitteen ikääntymisestä johtuvaa melun lisääntymistä (joka ei vaikuta laitteen toimintaan) eikä osien kosmeettisia vikoja (jotka eivät vaikuta laitteen toimintaan tai turvallisuuteen).

TUOTTEEN KUVAUS

EDESSÄ

1 Ohjauspaneeli
2 Nuppi
3 Pesuainelokero
4 Luukku
5 Tyhjennyspumpun suodattimen kansi

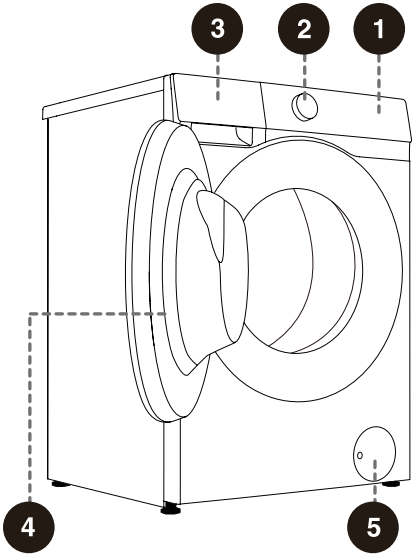

TAKANA

1 Vedensyöttöletku
2 Virtajohto
3 Poistoletku
4 Säädettävät jalat
5 Kuljetusruuvi

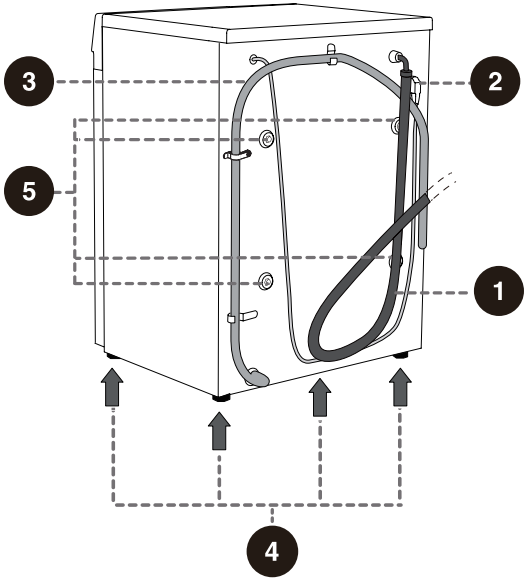

Tämän käyttöoppaan kuvat ovat vain viitteellisiä. Tuoteparannusten ja sarjalaajennusten vuoksi vastaanottamasi tuotteen ulkonäkö, väri ja toiminnalliset osat voivat poiketa kuvista. Katso varsinaista tuotetta.

TEKNISET TIEDOT

(mallista riippuen)

Suurin täyttömäärä pesussa / kuivauksessa	11 kg / 7 kg
Nettopaino	68 kg
Nimellisjännite	220-240 V~
Taajuus	50 Hz
Nimellisteho/kuivausteho	1600 W / 1150 W

MITAT (MM)

Index	Mitat (mm)
A	595
B	845
C	540
D	590
E	635
F	1120

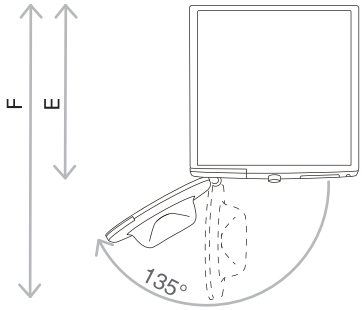

E = laitteen syvyys

F = syvyys luukku auki

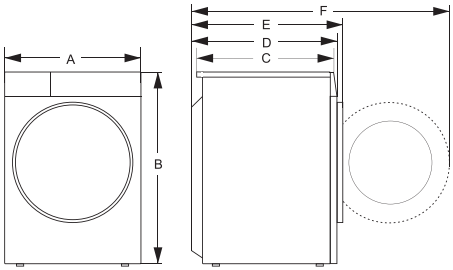

FI

ASENNUS JA LIITÄNTÄ

PAKKAUS/PAKKAUSMATERIAALI

Poista ensin kaikki pakkausmateriaali ja vaahtomuovi, erityisesti vaahtomuovipohja. Älä käytä teräviä esineitä laitteen pakkausta avatessasi, jotta se ei vahingoitu. Pidä pakkausmateriaalit(muovipussit, muut muoviset osat ym.) poissa lasten ulottuvilta.

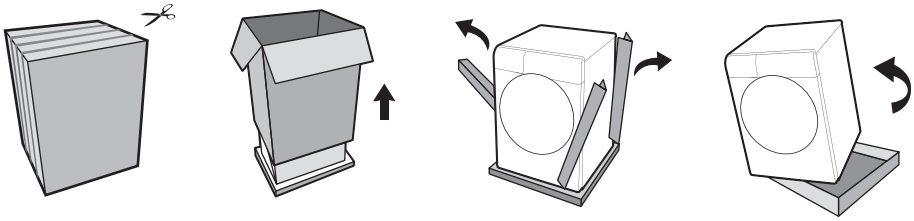

Laitteen pakkaamisprosessi on päinvastainen kuin edellä mainittu pakkauksesta purkaminen.

Tarkista laite vaurioiden varalta. Jos se on vaurioitunut, älä käytä sitä vaan ota välittömästi yhteys huoltoliikkeeseen.

Tämän laitteen mukana tuleviin lisävarusteisiin kuuluu yksi tai useampi seuraavista:

- Käyttöohje;
- 4 kuljetuspulttien tulppaa;
- Vedensyöttöletku;
- Poistovesiletkun teline;
- Kiintoavain;
- Melunvaimennuslevy / vaahtomuovinauha / ei mitään (riippuu todellisesta mallista).

Eri malleilla on erilaiset kokoonpanot, ja laitteen mukana toimitettavat lisävarusteet määräytyvät mallin todellisen kokoonpanon mukaan.

MELUNVAIMENNUSLEVYN ASENTAMINEN:

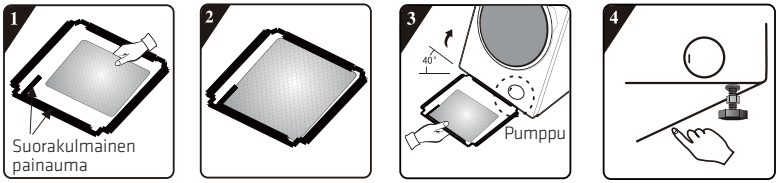

1 Ennen melunvaimennuslevyn asentamista kohdista ja liimaa ääntä vaimentava puuvilla pohjakannen suorakulmaista painaumaa pitkin (tämä toimenpide on tarpeeton niissä malleissa, joissa ei ole ääntä vaimentavaa puuvillaa).

2 Irrota kaksipuolisen teipin suojapaperi pohjakannen ympäriltä.
Irrota kaksipuolisen teipin suojapaperi reunojen ympäriltä.

3 Kallista kone 40 asteen kulmaan siten, että suorakulmaisen loven puoli osoittaa laitteen etuosaa kohti, kuten kuvassa. Työnnä viisto lovi laitteen takapuolella olevien kahden jalkaruuvin väliin, kunnes se on kokonaan paikallaan. Sulje pohjapaneeli niin, että se asettuu tiiviisti laitteen pohjaa vasten.

4 Paina lopuksi käsin reunoilla olevaa kaksipuolista teippiä, jotta melunvaimennuslevy kiinnittyy tukevasti laitteen runkoon.

VAAHTOMUOVINAUHOJEN ASENTAMINEN:

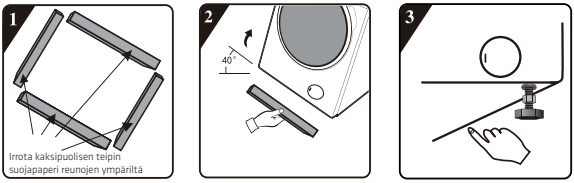

1 Irrota suojapaperi vaahtomuovinauhojen kaksipuolisesta teipistä.

2 Kallista kone noin 40 asteen kulmaan ja kiinnitä 2 pitkää vaahtomuovinauhaa laitteen pohjan etu- ja takatukipisteisiin ja kiinnitä 2 lyhyttä vaahtomuovinauhaa vasempaan ja oikeaan tukipisteeseen.

3 Kiinnitä vaahtomuovinauhat paikoilleen painamalla niitä käsin.

FI

KULJETUSRUUVIEN IRROTTAMINEN

⚠ Kun kaikki pakkausmateriaalit on poistettu, irrota kuljetusruuvit. Muussa tapauksessa laite voi vaurioitua käytön aikana. Tällaiset vauriot eivät kuulu takuun piiriin.

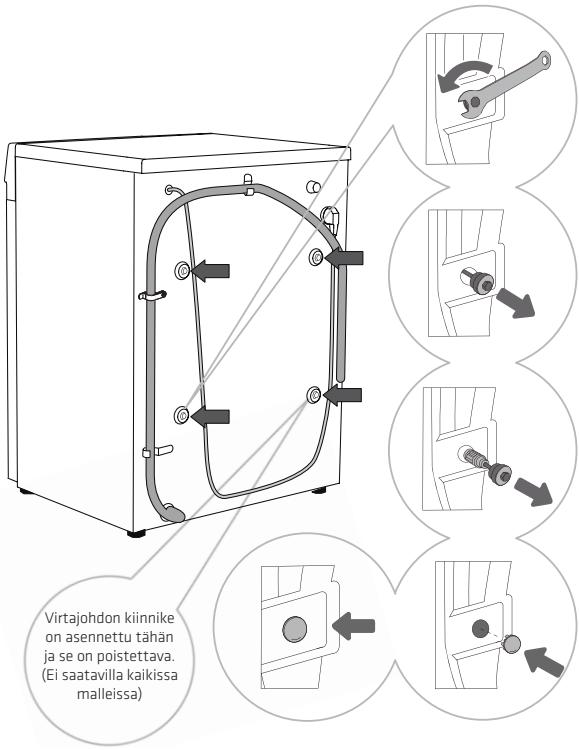

1 Siirrä poistoletku sivulle. Kierrä takana olevia 4 ruuvia sopivalla avaimella vastapäivään nuolien osoittamaan suuntaan. Löysää kutakin ruuvia noin 30 mm.

2 Vedä 4 kuljetusruuvia irti vaakasuoraan.

3 Vedä vaakasuoraan kuljetusruuvit irti yhdessä kumi- ja muoviosien kanssa.

4 Käytä kuljetusruuvien tulppia peittämään ruuvinreiät. (Kuljetusruuvien tulpat ja käyttöopas sisältyvät tarvikepussiin.)

Säilytä kuljetusruuvit tulevaa kuljetusta varten. Jos kuljetusruuvit täytyy asentaa takaisin, suorita edellä mainitut vaiheet käänteisessä järjestyksessä.

ASENNUSPAIKKA

Aseta laite kiinteälle pinnalle ja pidä se vakaana. Alustan tulee olla puhdas ja kuiva; pesukone voi muuten liukua. Puhdista myös säädettävien jalkojen pohja.

SÄÄDETTÄVÄT JALAT

Käytä vesivaakaa ja mukana toimitettua avainta.

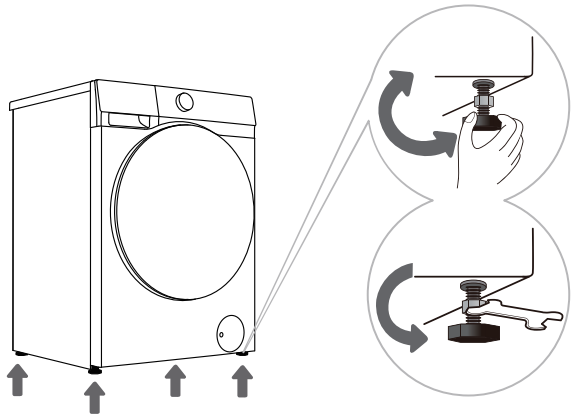

1 Käännä säädettäviä jalkoja pesukoneen saamiseksi vaakasuoraan. Säädettävät jalat sallivat 2 cm:n säädön.

2 Kun korkeus on säädetty, kiristä lukkomutteri vastapäivään käyttämällä sopivaa avainta (katso kuva).

Jos laite ei ole vakaasti paikoillaan, se voi aiheuttaa tärinää, laitteen liukumista ja melua. Pesukoneen virheellisen vaatituksen aiheuttamat vauriot eivät kuulu takuun piiriin.

Laitteen käytön aikana saattaa esiintyä epätavallista tai kovempaa ääntä; nämä ovat useimmiten seurausta virheellisestä asennuksesta.

ASENNUSVÄLIT

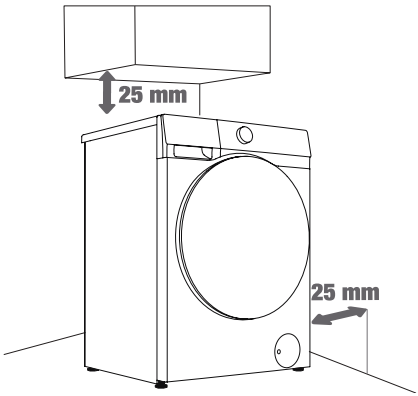

1

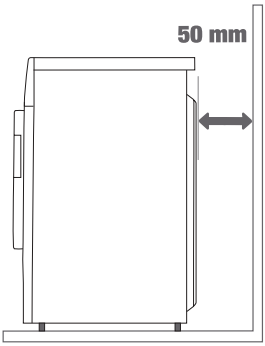

2

Laitteen ja seinien tai huonekalujen välille on jätettävä vapaa tila. Laitteen optimaalisen toiminnan varmistamiseksi jätä kaikille sivuille riittävä vapaa tila kuvan mukaisesti.

FI

Vähimmäisetäisyyksien laiminlyönti voi aiheuttaa turvallisuusriskejä tai laitteen epänormaalia toimintaa. Myös ylikuumentuminen on mahdollista (kuvat 1 ja 2).

VESIJOHTOVERKKOON LIITTÄMINEN

Eri malleissa on erilaiset vedensyöttöletkut. Liitä vedensyöttöletku hanaan käytettävän letkun mukaisesti.

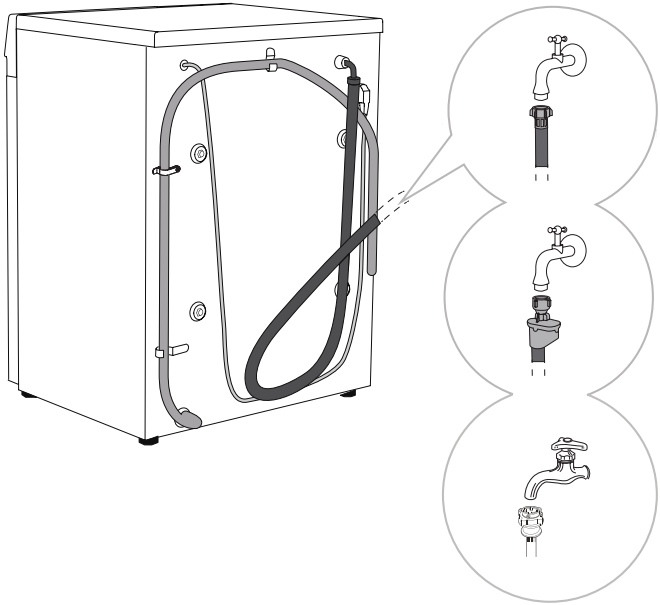

A Eurooppalainen vedensyöttöletkun liitäntä

B AquaStop-liitäntä

C Kiinalainen vedensyöttöletkun liitäntä

Normaalin toiminnan varmistamiseksi veden tulopaineen on oltava 0,1–1 MPa (1–10 bar, 1–10 kp/cm2, 10–100 N/cm2). Veden dynaaminen minimipaine voidaan määrittää mittaamalla vedenvirtaus. Avaa hana täysin, jolloin 3 litraa vettä pitäisi virrata 15 sekunnissa.

Käytä laitteen mukana toimitettua uutta vesiletkua. Älä käytä vanhoja vesiletkuja tai muita vesiletkuja.

Varmista, että vesiletkut eivät ole vaurioituneet. Jos vesiletku on vanhentunut, hauras tai halkeillut, se on vaihdettava.

Laite voidaan liittää vain kylmän veden tuloon, eikä sitä voida liittää lämpimän veden tuloon.

EUROOPPALAINEN VEDENSYÖTTÖLETKUN LIITÄNTÄ

Kiristä vesiletku varovasti käsin varmistaaksesi hyvän tiiviyden (suurin vääntömomentti: 2 Nm). Tarkista, ettei tiivisteestä vuoda vettä.

Älä käytä pihtejä tai vastaavia työkaluja, jotta mutterin kierteet eivät vahingoitu.

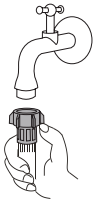

AQUASTOP-LIITÄNTÄ

Jos sisäiset putket tai vesiletkut ovat vahingoittuneet, sammutusjärjestelmä aktivoituu ja katkaisee vedensyötön laitteeseen. Tällaisessa tapauksessa ohjausikkuna (a) muuttuu punaiseksi. Vaihda vesiputket.

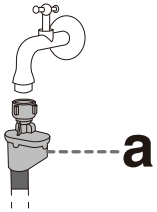

Älä upota AquaStop-järjestelmällä varustettua vesiletkua veteen, sillä siinä on sähköinen venttiili.

Vesiletku voidaan liittää ilman takaiskuventtiiliä.

FI

VEDENSYÖTTÖLETKUN JA VESIHANAN VÄLISEN LIITÄNNÄN TARKISTAMINEN

1. Vedä varovasti vedensyöttöletkua tarkistaaksesi, että liitäntä on tiukka.
2. Tarkista mahdolliset vuodot avaamalla vesihana.
3. Vedensyöttöletkun tulee olla suorassa ilman kiertymiä tai taitteita.
4. Tarkista vedensyöttöletkun liitäntä ennen jokaista käyttökertaa, jotta liitäntä ei ole virheellinen.



VEDENSYÖTTÖLETKUN JA LAITTEEN VÄLINEN LIITÄNTÄ

Liitä vedensyöttöletkun mutteri laitteen vedensyöttöventtiilin liittimeen, kiristä mutteri ja ravista sitä varovasti tarkistaaksesi, että se on kireällä, kuten oikealla olevassa kuvassa näkyy.

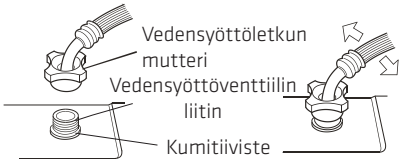

Huomautus:

1. Kiristä tasaisesti äläkä kierrä vedensyöttöletkua, muuten vedensyöttöletkun liitos vaurioituu.
2. Älä poista kumitiivistettä. Tarkista jokaisella käyttökerralla, ettei kumitiiviste ole irronnut tai vaurioitunut. Jos havaitset vaurioita, ota välittömästi yhteys huoltoon.

POISTOLETKUN LIITÄNTÄ JA VARMISTAMINEN

Johda poistoletku pesualtaaseen tai kylpyammeeseen tai liitä se suoraan viemäriin (poistoletkun minimiläpimitta on 4 cm). Poistoletkun pystyetäisyyden lattiasta tulee olla 70–100 cm. Poistoletku voidaan liittää kolmella tavalla (A, B, C).

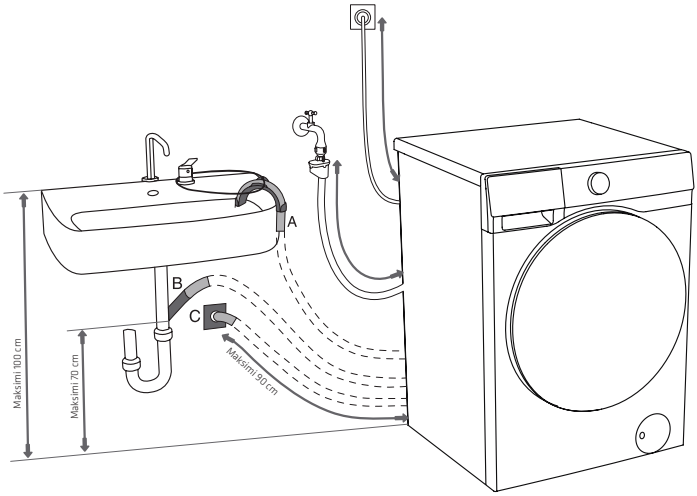

A Laita letkun pää pesualtaaseen tai kylpyammeeseen. Kiinnitä poistoletku nippusiteillä kulmatuen kautta, jotta se ei pääse liukumaan.

B Laita poistoletku suoraan pesualtaan viemäriaukkoon. Älä käytä pienessä pesualtaassa. Huomaa, että poistovesi voi olla kuumaa.

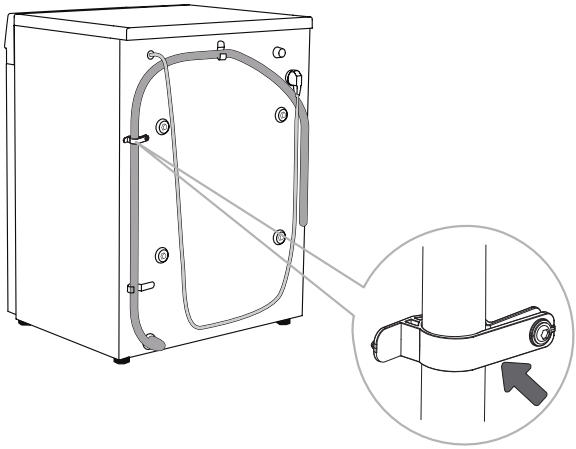

C Liitä poistoletku seinän viemäriaukkoon vesilukolla, joka tulee asentaa oikein, jotta se voidaan puhdistaa.

D Poistoletku on kiinnitettävä laitteen takana olevaan letkupidikkeeseen kuvan mukaisesti.

⚠ Letkupidikettä ei saa irrottaa, muuten se aiheuttaa virheellisen pesun.

FI

Varmista, ettei poistoletku ole vaurioitunut.

Poistoletkun virheellinen asennus voi aiheuttaa turvallisuusriskejä tai toimintahäiriöitä.

LIITTÄMINEN SÄHKÖVERKKOON

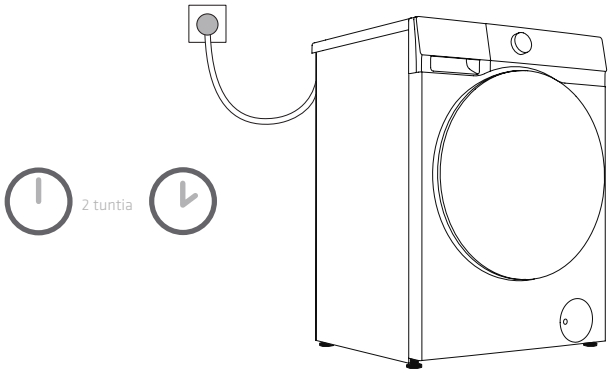

Ennen laitteen liittämistä sähköverkkoon odota vähintään 2 tuntia, jotta laite saavuttaa huoneenlämpötilan.

Laite tulee liittää maadoitettuun pistorasiaan, eikä laitteen ja pistorasian välissä saa olla esteitä. Pistorasiassa on oltava määräysten mukainen maadoitussuojaus. Laitteen perustiedot löytyvät arvokilvestä.

Suosittelemme käyttämään ylijännitesuojaimia laitteen suojaamiseksi salamaniskuilta.

Laitetta ei saa liittää verkkovirtaan jatkojohdolla.

Älä liitä laitetta kevyesti kuormittaville laitteille tarkoitettuun pistorasiaan.

Älä liitä laitetta verkkovirtaan tai irrota laitetta verkkovirrasta märin käsin.

Kaikki laitteen korjaus- ja huoltotyöt on annettava koulutettujen ammattihenkilöiden suoritettaviksi.

Vain valmistajan valtuuttama henkilöstö saa vaihtaa vaurioituneen virtajohdon.

KULJETUS ASENNUKSEN JÄLKEEN

Jos asennettua laitetta on kuljetettava, irrota ensin virtapistoke pistorasiasta, sulje vesihana, irrota vedensyöttö- ja vedenpoistoletkut ja varmista, että pesuainelokero ja luukku ovat kunnolla kiinni.

Muista asentaa kuljetuspultit takaisin paikalleen, jotta kuljetuksen aikaiset tärinät eivät vahingoita laitetta (katso "ASENNUS JA LIITÄNTÄ / KULJETUSRUUVIEN/-TANKOJEN ASENNUS JA KYTKENTÄ/IRROTUS"). Jos vahingossa kadotat kuljetuspultit, voit tilata niitä valmistajalta.

Pakkaa kaikki pakkausmateriaalit (muovipussit ja muut muoviosat ym.).

Laite on raskas. Siirtäminen vaatii vähintään kaksi henkilöä. Älä pidä kiinni ulkonevista osista, kuten luukusta, yläkannesta jne., kuljetuksen aikana, jotta ne eivät irtoa tai vaurioidu.

Kuljetuksen jälkeen anna laitteen olla paikallaan vähintään kaksi tuntia, ennen kuin liität sen verkkovirtaan. Laitteen saa asentaa ja liittää vain pätevät asentajat.

Lue ohjeet huolellisesti ennen tuotteen uudelleen liittämistä. Takuu ei kata vääränlaisista liitännöistä tai väärinkäytöstä aiheutuneita vaurioita.

Kuljettaminen ja käsittelytapa

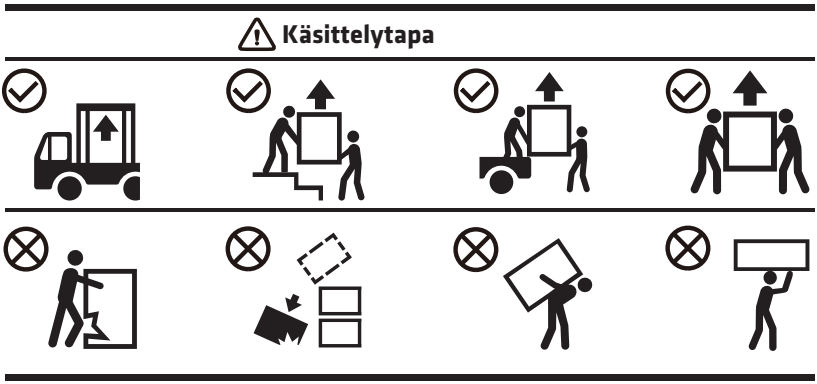

FI

ENNEN ENSIMMÄISTÄ KÄYTTÖKERTAA

ENSIMMÄINEN KÄYTTÖKERTA

Laite on testattu ennen toimitusta tehtaalla, ja siihen saattaa olla jäänyt pieni määrä jäännösvettä. On suositeltavaa suorittaa "Rummun puhdistus" (tai muu korkean lämpötilan ohjelma) ennen käyttöä jäännösveden poistamiseksi rummusta.

- Kytke virta ja avaa vesihana. Älä laita rumpuun pyykkiä. Valitse ja käynnistä ohjelma.

⚠ Älä käytä liuottimia tai pesuaineita, jotka saattavat vahingoittaa laitetta (noudata pesuaineiden valmistajan suosituksia ja varoituksia).

HUOMIOI PYYKISSÄ OLEVAT MERKINNÄT

Pesu	Maksimi veden lämpötila 95 °C	Maksimi veden lämpötila 60 °C	Maksimi veden lämpötila 40 °C	Maksimi veden lämpötila 30 °C	Vain käsinpesu	Vesipesu kielletty
Huuhtelu	Huuhtele kylmällä vedellä			Huuhtelu kielletty		
Kemiallinen pesu	Kemiallinen pesu sallittu. Ei pesuainerajoituksia (A)	Kemiallinen pesu petroliliuottimilla R11 ja R113 (P)		Kemiallinen pesu kerosiinilla, puhdistusalkoholilla ja R113:lla (F)	Kemiallinen pesu kielletty	
Silitys	Maksimi silityslämpötila 200 °C	Maksimi silityslämpötila 150 °C		Maksimi silityslämpötila 110 °C	Silitys kielletty	
Kuivaus	Tasokuivaus (aseta tasaiselle alustalle)	Valumiskuivaus Ripustuskuivaus		Korkea lämpötila Matala lämpötila	Kuivaus kielletty	

PESUN VALMISTELEMINEN

1. Lajittele pyykit kankaan tyypin (puuvilla, synteettiset, silkki, villa jne.), pesumerkinnän ohjeiden, värin (valkoinen / vaalea / tumma) ja likaantumisasteen jne. mukaisesti.
2. Tyhjennä kaikki taskut. Poista kolikot, avaimet ja muut metalliosat, jotka voivat vahingoittaa pyykkiä tai laitetta. Kiinnitä napit, sulje vetoketjut ja käännä napitetut, vetoketjulliset tai kirjaillut vaatteet nurinpäin. Solmi mahdolliset kiristysnyörit.
3. Laita herkät tekstiilit ja hyvin pienet tai kevyet vaatteet verkkopesupussiin ja pese ne yhdessä muun pyykin kanssa.
4. Käännä harjatut, nukkaantuvat tai pitkänukkaiset vaatteet nurinpäin ennen pesua.
5. Käsittele tahrat (esim. hihansuut ja kaulukset) ennen pesua. Vanhoja tahroja on paljon vaikeampaa poistaa. Katso lisätietoa kohdasta "Suositukset tahrojen poistoon".
6. Älä pese raskaita täkkejä, pehmoleluja tai pesupussissa olevia vaatteita erikseen. Pese ne aina muun pyykin kanssa epätasapainon välttämiseksi.

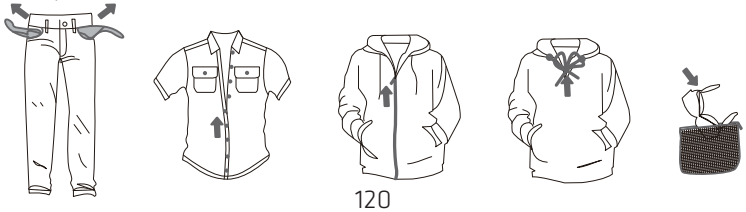

TUOTTEET, JOTKA EIVÄT SOVI PESUUN EIVÄTKÄ KUIVAUKSEEN

 Nahka- tai turkisvaatteet (voivat vahingoittua)	 Rayon- ja rayon-sekoitekankaat (voivat värjäytyä tai muuttaa muotoaan)	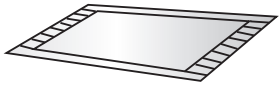 Kumitaustaiset, kumista valmistetut tai erittäin paksut matot (voivat aiheuttaa vaurioita tai toimintahäiriöitä)
 Hatut, joissa on kovia osia (lipat, jäykät lierit jne.) (voivat vahingoittaa pesukonetta ja aiheuttaa toimintahäiriöitä)	 Istuinalustat, tyynyt, puuvillavanua, vaahtomuovia tai muuta sienimäistä materiaalia sisältävät tuotteet sekä matonpäälliset (voivat aiheuttaa vaurioita tai toimintahäiriöitä)	Muut herkät tai erikoisviimeistellyt vaatteet, esimerkiksi: • pintakäsitellyt tai untuvatäytteiset vaatteet, • kreppikankaat, • helposti rypistyvät räätälöidyt vaatteet (puvut, takit, solmiot, leningit). Helposti nukkaantuvat vaatteet (esim. jotkin sametit tai velourikankaat).

TUOTTEET, JOTKA EIVÄT SOVI KUIVAUKSEEN (KOSKEE MALLEJA, JOISSA ON KUIVAUSTOIMINTO)

 Kaikki yllä mainituilla symboleilla merkityt vaatteet (voi vahingoittaa vaatteita)	 Villavaatteet (kutistumis- ja nukkaantumisvaara)	 Sukkahousut, sukat ja vastaavat joustavat tuotteet (voivat muuttaa muotoaan)	 Tärkätyt vaatteet
 Matot ja turkisvaatteet (voivat aiheuttaa vaurioita tai toimintahäiriöitä)	 Täkit (voivat aiheuttaa vaurioita tai toimintahäiriöitä)	 Pitsillä tai kirjailulla varustetut vaatteet sekä uudet erittäin ohuet synteettiset kuidut (voivat muuttaa muotoaan)	 Silkki

Pesuun soveltumattomat sekä kuivattavat/ei-kuivattavat vaatteet sisältävät edellä mainitut vaatteet, niihin kuitenkaan rajoittumatta.

Tarkista vaatteen hoito-ohjemerkinnöistä, että se on konepestävä ja/tai rumpukuivattava.

Märät, vettä tippuvat vaatteet eivät sovellu kuivattaviksi ja ne saattavat aiheuttaa laitteen hälytyksen.

FI

PESUAINEEN/HUUHTELUAINEEN LISÄÄMINEN

Pesuainelokero

1. Malleissa, joissa on automaattinen annostelu, pesukone voi lisätä automaattisesti pesuaineen ja/tai huuhteluaineen. Kun laitetta käytetään ensimmäisen kerran, automaattinen pesuaineen ja huuhteluaineen annostelu on oletusarvoisesti päällä.

2. Kun automaattinen annostelutoiminto on käytössä, laite annostelee pesuaineen ja/tai huuhteluaineen automaattisesti. Voit säätää annostelutasoa tarpeesi mukaan; pesukone muistaa viimeksi suoritetussa pesussa käytetyn asetuksen.

3. Jos et halua käyttää automaattista annostelutoimintoa, voit kytkeä sen pois päältä asetuksista ja lisätä pesuaineen ja huuhteluaineen manuaalisesti jokaista pesukertaa varten.

4. Jos pesuaineen tai huuhteluaineen määrä lokerossa on vähissä, vastaava kuvake vilkkuu näytössä muistuttaen täytöstä. (Katso alla olevasta taulukosta lokeroiden enimmäistäyttömäärät.) Älä täytä yli MAX-merkinnän. Sulje aina annostelulokero kokonaan täytön jälkeen.

5. Pesuainelokeroa ei ole suunniteltu desinfiointiaineille, eikä niiden käyttöä suositella. Jos desinfiointiaineen käyttö on välttämätöntä:
   - valitse tuote, joka sopii erityisesti tekstiileille;
   - vältä voimakkaasti syövyttäviä tai valkaisevia aineita sisältäviä tuotteita;
   - laimenna aine huolellisesti ja lisää se suoraan rumpuun, ei annostelijaan;
   - rajoita käyttö enintään yhteen kertaan kuukaudessa, jotta vältät laitteen tai tekstiilien vauriot.

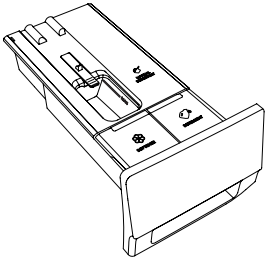

Tyyli 1

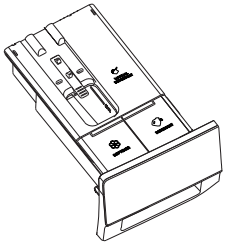

Tyyli 2

(Pesuainelokeron ulkonäkö riippuu mallista)

Pesuainelokero	
	Manuaalisesti lisättävän pesuaineen lokero
	Pesuainelokero
	Huuhteluaineosasto

Automaattisen pesuaineannostelun lokero	Syvyys (S)	Pesuaineen enimmäismäärä	Huuhteluaineen enimmäismäärä
Tyyli 1	≥590	1 l	0,5 l
Tyyli 2	≤550	0,7 l	0,4 l

KÄYTÖN VAROTOIMET

1. Käytä aina tälle laitteelle sopivaa tehokasta, neutraalia ja vähän vaahtoavaa pesuainetta. Älä käytä paakkuuntunutta pesuainetta.
2. Älä lisää pesuainetta manuaalisesti, kun automaattinen annostelutoiminto on käytössä.
3. Älä täytä pesuaine-/huuhteluainelokeroa liikaa, jotta pesuaine-/huuhteluaine ei valu yli. Täytön jälkeen varmista, että pesuainelokero on kokonaan suljettu ennen pesuohjelman käynnistämistä.
4. Ennen laitteen asentamista, siirtämistä, kuljettamista tai säätämistä irrota tai kiinnitä pesuainelokero, jotta pesuaine ja huuhteluaine eivät pääse valumaan.
5. Syövyttävät kalkinpoistoaineet voivat vahingoittaa laitetta. Älä käytä liuottimia. Älä pese vaatteita, jotka on pesty liuottimilla tai helposti syttyvillä aineilla.
6. Jos manuaalinen annostelu on tarpeen, voit kytkeä automaattisen annostelutoiminnon pois päältä ja lisätä pesuaineen manuaalisesti:
   6.1 Käytettävän pesuaineen määrä riippuu vaatteiden tyypistä, likaantumisasteesta, vaatteiden väristä ja pesulämpötilasta. Lisää sopiva määrä pesuaineen valmistajan ohjeiden mukaisesti.
   6.2 Liiallinen pesuainemäärä voi aiheuttaa vaahtoamista, mikä vaikuttaa pesutehoon. Jos laite havaitsee liikaa vaahtoa, se voi keskeyttää ohjelman vaahdonpoistoa varten.
   6.3 Jos pesuainetta käytetään liian vähän, se heikentää pesutulosta ja voi myös aiheuttaa kalkkikertymiä rumpuun ja vesiputkiin.
   6.4 Kun pesuaine lisätään manuaalisesti, suosittelemme lisäämään jauhemaisen pesuaineen juuri ennen pesuohjelman alkamista. Jos lisäät sen etukäteen, varmista, että pesuainelokero on täysin kuiva; muuten jauhemainen pesuaine voi kovettua ja paakkuuntua ennen pesuohjelman alkamista.
7. Älä käytä tiivistettyä tai erittäin tiivistettyä pesuainetta tai huuhteluainetta (suurin sallittu viskositeetti on 800 mPa·s). Käytä vasta vedellä laimentamisen jälkeen.
8. Älä laita jauhemaista pesuainetta automaattiseen pesuaineen annosteluun tarkoitettuun lokeroon.
9. Jotta pesuaine/huuhteluaine ei pääse kuivumaan pesuainelokerossa, älä jätä lokeroa pitkäksi aikaa auki. Vedä lokero ulos vain pesuainetta täytettäessä tai vaihdettaessa.
10. Säilytä pesuaine ja huuhteluaine poissa lasten ulottuvilta.

PYYKIN LAITTAMINEN KONEESEEN

Avaa koneen luukku, varmista, ettei rummussa ole vieraita esineitä, ja laita vaatteet löysästi rumpuun. Sulje luukku, kunnes kuulet "napsahduksen", joka osoittaa sen olevan kunnolla kiinni.

Älä täytä rumpua liian täyteen! Katso maksimikuormitus kohdasta "OHJELMATAULUKKO". Jos rumpu on liian täynnä, vaatteet eivät välttämättä puhdistu hyvin.

Laita pyykki kokonaan rumpuun, jotta vaatteet eivät jää kiinni luukun väliin.

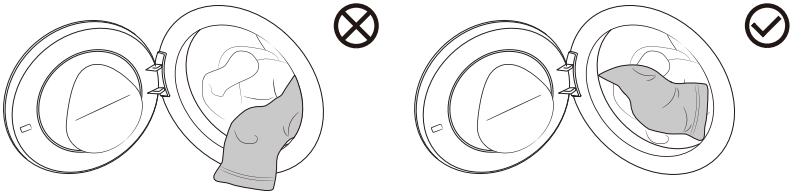

FI

OHJELMAT JA TOIMINNOT

Ohjauspaneeli

Tarkista todellinen asettelu itse tuotteesta

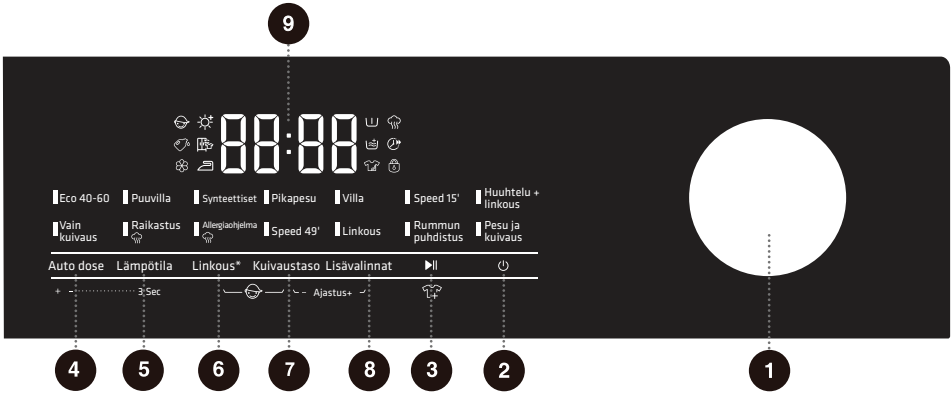

1 Ohjelman valitsin

Valitse ohjelma kääntämällä nuppia.

2 Virta

Kytket laitteen päälle / pois päältä.

3 Käynnistys/keskeytys

Käynnistät/keskeytät ohjelman.

4 Auto dose /

Pesuaineen/huuhteluaineen automaattisen annostelun asettaminen.

5 Lämpötila

Aseta pesulämpötila.

6 Linkous

Painamalla valitset ohjelman linkousnopeuden.

***(Mykistys)**

Painamalla pitkään kytket mykistystoiminnon päälle / pois päältä.

7 Kuivaustaso

Käytetään kuivaustilan valitsemiseen ja kuivaustoiminnon lisäämiseen.

8 Lisävalinnat

Lisätoimintojen valitseminen.

9 Näyttö

Käytetään ohjelman jäljellä olevan ajan, varausajan, vikakoodien ja muiden asiaankuuluvien tietojen näyttämiseen.

6+7 Lapsilukko

Pitämällä näitä painikkeita painettuina otat käyttöön lapsilukkotoiminnon tai poistat sen käytöstä.

7+8 Ajastus

Tällä toiminnolla voit ajoittaa pesun niin, että pyykki on valmis sinulle sopivana ajankohtana.

OHJELMATAULUKKO

Kytke laitteen virta päälle ja käännä ohjelmanuppia valitaksesi sopivan ohjelman (vaatteista ja likaisuusasteesta riippuen). Ohjelmanuppi ei pyöri automaattisesti käytön aikana.

Ohjelma	Toiminto	Maksimi-kuormitus (kg)	Maksimi-nopeus (kierr./min)	Ohjelman kuvaus
Eco 40-60 –	W	11	1400	Normaalisti likaantunut puuvillapyykki.
	WD	7		
Puuvilla (--, 20 °C, 30 °C, 40 °C, 60 °C, 90 °C)	W	11	1400	Voimakkaasti tai kohtalaisesti likaantunut puuvilla- tai pellavapyykki.
	WD	7		
Synteettiset (--, 20 °C, 30 °C, 40 °C, 60 °C)	W	5,5	1400	Normaalisti likaantuneille synteettisille tekstiileille.
	WD	5,5		
Pikapesu (--, 20 °C, 30 °C, 40 °C, 60 °C)	W	5,5	1400	Normaalisti likaantuneille puuvillaisille ja/tai synteettisille tekstiileille
	WD	5,5		
Villa (--, 20°C, 30°C, 40°C)	W	2	600	Konepestävälle villalle. Noudata pesumerkinnän ohjeita.
Speed 15' (--, 20°C, 30°C, 40°C)	W	2	800	Erittäin lyhyt pesuohjelma pienelle määrälle kevyesti likaantunutta pyykkiä. Jos nostat oletusasetuksia, pesuaika pitenee.
Huuhtelu + linkous –	W	11	1400	Vain pyykin huuhtelu ja linkous. Älä lisää pesuainetta.
	WD	7		
Pesu ja kuivaus –	WD	7	1400	Normaalisti likaantuneen puuvillan (40–60 °C) pesu ja kuivaus yhdellä ohjelmalla kaappikuivaksi. Käytetään EU:n ekosuunnittelun vaatimustenmukaisuustestauksessa.
Rummun puhdistus (90 °C)	WD	/	800	Puhdistaa rummun ja poistaa pesuainejäämät sekä bakteerit, joita voi kertyä matalissa lämpötiloissa. Älä lisää pyykkiä, pesuainetta tai huuhteluainetta.
Linkous –	S	11	1400	Vain pyykin linkous. Älä lisää pesuainetta tai huuhteluainetta.
	SD	7		

FI

Ohjelma	Toiminto	Maksimi-kuormitus (kg)	Maksimi-nopeus (kierr./min)	Ohjelman kuvaus
Speed 49' **(--, 20°C, 30°C, 40°C)**	W	4,5	1400	Lyhyt ja tehokas pesu pienille määrille kohtalaisesti likaantunutta pyykkiä.
	WD	4,5		
Allergiaohjelma **(60 °C)**	W	2	1400	Tekstiileille, jotka kestävät korkeita lämpötiloja ja ovat värinpitäviä. Suunniteltu poistamaan allergeeneja, kuten siitepölyä, pölypunkkeja ja tiettyjä bakteereja, pesemällä 60 °C:ssa.
	WD	2		
Raikastus **–**	N	2	/	Käytetään pienen kuivan pyykkimäärän sterilointiin, ryppyjen ja hajujen poistamiseen. Vesihana on käännettävä auki; älä lisää pesuainetta tai huuhteluainetta.
Vain kuivaus **–**	D	7	1400	Käytetään märän, linkouksen läpikäyneen pyykin kuivaamiseen. Älä lisää pesuainetta tai huuhteluainetta.

W → vain pesu D → vain kuivaus WD → pesu ja kuivaus N → kuivana käsittely S → vain linkous SD → linkous ja kuivaus

Vinkit:

- Raikastusohjelmalla käsitellään vain kuivia vaatteita. Voit asettaa kuivaustasotoiminnon käsittelyajaksi 30, 40 tai 50 minuuttia.

Huomautus
(1) Veden lämpötila: Valitse sopiva veden lämpötila valitun pesuohjelman mukaan. Noudata pesun aikana vaatteiden valmistajan pesumerkintöjä tai ohjeita vaatteiden vahingoittumisen välttämiseksi.

(2) Todellinen veden lämpötila voi poiketa ilmoitetusta pesuohjelman lämpötilasta.

(3) Testitulokset riippuvat vedenpaineesta, veden kovuudesta, tuloveden lämpötilasta, huoneenlämpötilasta, pyykin tyypistä ja määrästä, likaantumisasteesta, käytetystä pesuaineesta, sähkönsyötön vaihteluista ja muista valituista vaihtoehdoista.

(4) Jos lisäät huomattavan määrän pyykkiä koneeseen pesun aikana, pesuteho voi heikentyä.

Tämä johtuu siitä, että laite on tunnistanut aluksi pienemmän pyykkimäärän, jolloin vettä on lisätty vähemmän. Liian vähäinen vesimäärä voi myös vahingoittaa pyykkiä ja pesuaika pitenee.

(5) Rummun puhdistus (jos käytettävissä): Rumpu on tyhjennettävä ennen Rummun puhdistus -ohjelman käyttöä. On suositeltavaa käyttää sitä vähintään kerran kuukaudessa.

(6) Kalkinpoistoon on käytettävä korroosiosuojattua kalkinpoistoainetta (käytä vain korroosiota estäviä kalkinpoistoaineita ja noudata kalkinpoistoaineen käyttöohjeita). Suorita "Rummun puhdistus" (tai muu korkean lämpötilan ohjelma) useita kertoja poistaaksesi mahdolliset kalkinpoistoaineen jäämät ja viimeistelläksesi kalkinpoiston. Kalkinpoisto suositellaan tehtäväksi vähintään kuuden kuukauden välein.

Maksimikuormitus tai nimelliskuormitus koskee standardin IEC 60456 mukaisesti valmisteltua pyykkiä.

Paremman pesutuloksen saavuttamiseksi suosittelemme, että täytät enintään 2/3 rummun tilavuudesta, kun käytät puuvillaohjelmaa.

LISÄASETUKSET JA -TOIMINNOT

Jokaisella ohjelmalla on oletusasetukset, joista osaa käyttäjä voi muuttaa. Voit säätää niitä painamalla vastaavaa toimintopainiketta ennen Käynnistys/keskeytys-painikkeen painamista.

Tietyt asetukset eivät ole käytettävissä kaikissa ohjelmissa; näissä tapauksissa merkkivalo ei syty ja painike ei ole aktiivinen (katso "Toimintojen valintataulukko").

Useimmat toiminnot voidaan asettaa vain valmiustilassa eli ennen ohjelman käynnistymistä. Ohjelman käynnistyttyä suurinta osaa asetuksista ei voi enää muuttaa.

Tarkista todellinen asettelu itse tuotteesta



2 Virta ⏻

Käytetään laitteen virran kytkemiseen päälle tai pois päältä.
Jos ohjelma täytyy keskeyttää sen ollessa käynnissä, sammuta laite pitämällä "Virta"-painiketta painettuna. Valmiustilassa laite sammuu automaattisesti, jos ohjelman päätyttyä ei suoriteta mitään toimintoja tietyn ajan kuluessa.

3 Käynnistys/keskeytys ⏯

Käynnistät/keskeytät ohjelman.
Laitetta ei voi käynnistää, jos luukkua ei ole suljettu tai luukun lukko ei ole lukittunut.

4 Auto dose

Kun laitetta käytetään ensimmäistä kertaa, pesuaineen ja huuhteluaineen automaattinen annostelutoiminto on oletusarvoisesti päällä.
Paina Auto dose -painiketta lyhyesti kytkeäksesi pesuaineen/huuhteluaineen annostelun päälle tai pois. Toistuvat lyhyet painallukset vaihtavat asetuksia seuraavasti:
– sekä pesuaine että huuhteluaine pois päältä
– vain pesuaine päällä
– vain huuhteluaine päällä
– pesuaine ja huuhteluaine päällä samanaikaisesti.
Paina Auto dose -painiketta pitkään asettaaksesi annostelutasot.
– Näyttö näyttää ensin nykyisen pesuaineen tason. Paina Lämpötila-painiketta vaihtaaksesi tasojen dt-1, dt-2, dt-3, dt-4, dt-5 (tehdasasetus: dt-3) välillä.
– Vahvista valinta painamalla mitä tahansa painiketta tai odottamalla 3 sekuntia.
Kun olet vielä tason asetustilassa, paina lyhyesti Auto dose -painiketta siirtyäksesi huuhteluaineen tasoasetukseen.
– Näyttö näyttää silloin nykyisen huuhteluaineen tason. Paina Lämpötila-painiketta vaihtaaksesi tasojen sf-1, sf-2, sf-3, sf-4, sf-5 (tehdasasetus: sf-3) välillä.
– Vahvista valinta ja poistu tason asettelutilasta painamalla mitä tahansa painiketta tai odottamalla 3 sekuntia.
Laite muistaa viimeisimmän pesun aikana käytetyt pesuaineen ja huuhteluaineen tasot.
Kun lokerossa oleva pesuaine tai huuhteluaine on vähissä, vastaava pesuaineen/huuhteluaineen kuvake vilkkuu näytössä muistutuksena. Tämä ei vaikuta laitteen normaaliin toimintaan.

FI

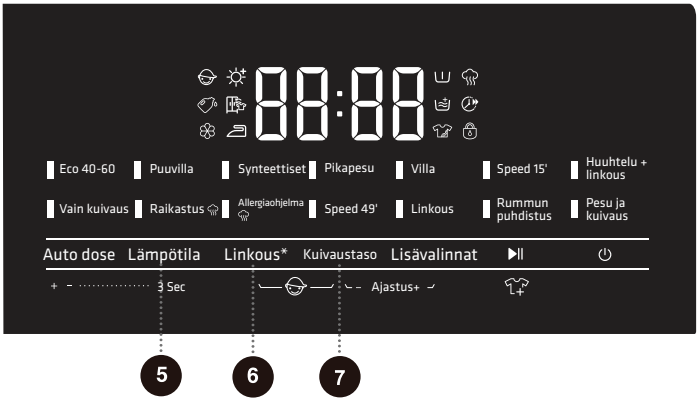

5 Lämpötila

Tämä painike muuttaa valitun ohjelman pesulämpötilan.
Jokaisella ohjelmalla on esiasetettu lämpötila. Painamalla ennen ohjelman käynnistämistä kerran tätä painiketta näet nykyisen asetetun lämpötilan. Painamalla uudelleen voit selata käytettävissä olevia lämpötila-asetuksia (-- = kylmäpesu).
Käytettävissä olevat lämpötilat vaihtelevat valitun ohjelman mukaan.

6 Linkous

Tämä toimintopainike säätää valitun ohjelman linkousnopeutta.
Painamalla kerran näet nykyisen linkousnopeuden ja painamalla uudelleen selaat käytettävissä olevia nopeuksia.

* (Mykistys)

Tämä toiminto mykistää kaikki äänet hälytysääniä lukuun ottamatta.
Kun laite on valmiustilassa, pysäytettynä tai käynnissä, pidä tätä painiketta painettuna. "bEEP oFF" ilmestyy ja mykistystoiminto on aktivoitu.
Peruutat mykistyksen pitämällä painiketta uudelleen painettuna. "bEEP on" ilmestyy, mykistystoiminto on poistettu käytöstä ja kaikki äänet on palautettu.

7 Kuivaustaso

Tämä toiminto lisää kuivausvaiheen linkousohjelman jälkeen.
Ennen ohjelman käynnistämistä paina tätä painiketta selataksesi käytettävissä olevia kuivaustasoja. Valittavissa olevat tasot riippuvat valitusta ohjelmasta:
: Kaappikuiva – pyykki on kuivaa ja valmista laitettavaksi kaappiin.
: Käyttökuiva – vaatteet ovat kuivia ja niitä voidaan käyttää heti.
: Silityskuiva – pyykki on hieman kosteaa ja sopii silitettäväksi.
Ajastettu kuivaus: valitse kuivausaika pyykin tyypin ja määrän mukaan. Näytössä näkyy valittu aika. Vaihtoehdot ovat 30/60/90/120/180/240 minuuttia (vaihtoehdot voivat vaihdella ohjelman mukaan). Jos kuivausaika on liian lyhyt, pyykki ei kuivu täysin.
Tarkista ennen kuivausta pesumerkinnät varmistaaksesi, että pyykki soveltuu rumpukuivaukseen. Sekalaisten materiaalien kuivaaminen yhdessä voi heikentää kuivaustehoa; parhaan tuloksen saavuttamiseksi kuivaa eri materiaalit erikseen. Varmista, että vesihana on auki ja että koneeseen tulee kylmää vettä.
Kuivauksen alussa rumpuun lisätään automaattisesti vettä nukan huuhtomiseksi ilmakanavasta; tämä on normaalia.
Kuivausvaiheen lopussa laite pyörittää pyykkiä jaksoittain ryppyjen vähentämiseksi.
Jos haluat kuivata käsin pestyä pyykkiä, linkoa ne ensin materiaalille sopivalla nopeudella. Suuri määrä puuvillaa voi tarttua rumpuun linkouksen jälkeen ja vaikuttaa kuivaukseen. Tässä tapauksessa poista pyykki, ravistele niitä ja laita takaisin rumpuun ja kuivaa pyykki erissä ylittämättä enimmäistäyttömäärää.
Laite tunnistaa pyykin määrän ja säätää automaattisesti kuivausajan ja kuivaustehon. Todellinen kuivausaika voi olla pidempi tai lyhyempi kuin alussa näytetty arvo (paitsi Ajastettu kuivaus -tilassa).
Joissakin ohjelmissa on sisäänrakennettu kuivausvaihe; toiset eivät tue kuivausta.

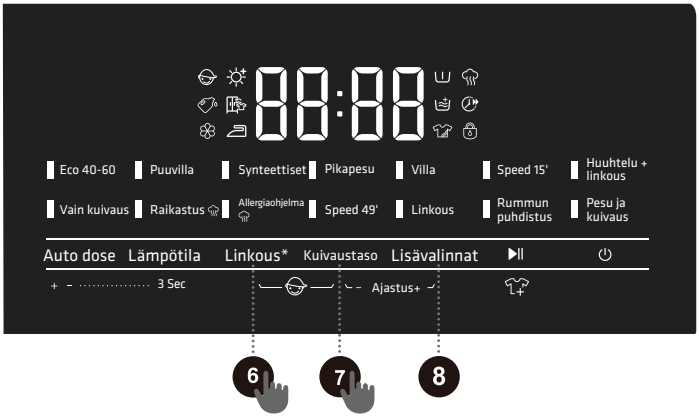

8 Lisävalinnat

Painamalla tätä painiketta voit valita käytettävissä olevia lisätoimintoja nykyiseen ohjelmaan. Toistuvilla painalluksilla selaat lisävalintoja; kun toiminto on valittu, vastaava kuvake syttyy tai vilkkuu. Ohjelman käynnistyttyä näitä lisävalintoja ei voi enää muuttaa.

Höyry

Lisää pesuprosessiin höyryvaiheen parantamaan puhdistusta ja tahranpoistoa. Joissakin ohjelmissa tämä toiminto on oletuksena käytössä eikä sitä voi poistaa.

Nopeutus

Lyhentää pesuaikaa ja nopeuttaa ohjelmaa.
Kun tämä on valittuna, ohjelman kesto lyhenee ja suurin sallittu täyttömäärä on puolet nimelliskapasiteetista. Ohjelmissa, joissa on automaattinen pyykkimäärän tunnistus, Nopeutus poistaa automaattipunnituksen käytöstä. Kun Nopeutus poistetaan käytöstä, automaattipunnitus palautuu.

Esipesu

Lisää esipesuvaiheen ennen varsinaista pesua. Käytä erittäin likaiselle pyykille.

Lisähuuhtelu

Lisää yhden ylimääräisen huuhtelun valittuun ohjelmaan. Lisähuuhtelu suoritetaan ennen huuhteluainevaihetta ja ohjelman kokonaisaika pitenee vastaavasti.

Intensiivinen

Pidentää varsinaista pesuaikaa ja lisää liikehdintää tehokkaamman puhdistustuloksen saavuttamiseksi.

6 + 7 Lapsilukko

Tämä laite on varustettu lapsilukolla, jotta lapset eivät käyttäisi sitä vahingossa.
• Pidä painikkeita Linkous + Kuivaustaso painettuina samanaikaisesti. Lapsilukon kuvake syttyy ja lapsilukko on käytössä.
• Toista sama toiminto poistaaksesi lapsilukon käytöstä.
• Kun lapsilukko on käytössä, vain Virtapainike (laitteen sammuttamiseksi) ja lapsilukon vapautuspainikkeet (Linkous + Kuivaustaso) toimivat, kaikki muut painikkeet ja säätimet on lukittu.
• Lapsilukko vapautuu automaattisesti ohjelman päätyttyä tai laitteen uudelleenkäynnistyksen jälkeen.

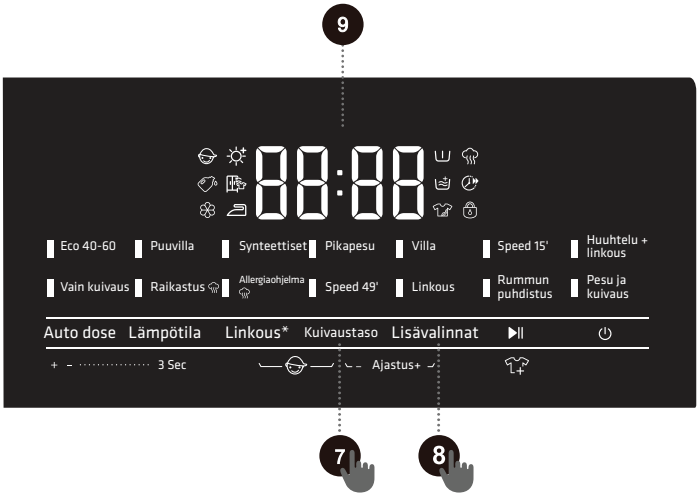

7 + 8 Ajastus

Tämän toiminnon avulla voit ajastaa pesun päättymään sinulle sopivaan aikaan.
• Kun olet valinnut ohjelman ja halutut lisävalinnat, voit asettaa päättymisajankohdan.
• Pitämällä painikkeita Kuivaustaso ja Lisävalinnat painettuina voit asettaa ajastetun päättymisen; painamalla jompaakumpaa uudelleen selaat aikavaihtoehtoja. Jokainen painallus lisää 1 tunnin. Suurin mahdollinen viive on 24 tuntia.
• Ajastettu aika tarkoittaa ohjelman päättymisaikaa (sisältäen koko pesuajan), joten asetetun ajan on oltava pidempi kuin ohjelman kestoaika.
• Kun haluttu ajastus on asetettu, vahvista se painamalla Käynnistys/keskeytys ja ajastus käynnistyy.
• Ajastuksen aikana näytössä näkyy jäljellä oleva aika ohjelman päättymiseen.
• Jos Ajastus on asetettu, mutta ohjelmaa ei ole vielä käynnistetty, sen voi peruuttaa valitsemalla toisen ohjelman tai toiminnon.
• Kun ohjelma on jo käynnissä, Ajastus voidaan peruuttaa vain sammuttamalla laite ja käynnistämällä se uudelleen.

9 Näyttö

Näyttö ilmoittaa jäljellä olevan ohjelma-ajan, ajastuksen ajan, vikakoodit sekä muita tärkeitä tietoja.

Kuvakkeen kuvaus

	Luukun lukon ilmaisinkuvake. Kun tämä kuvake palaa, laitteen luukku on lukittu. Älä avaa luukkua väkisin tänä aikana, jotta vältät loukkaantumisen.

TOIMINTOJEN VALINTATAULUKKO

Ohjelma	Lämpötila	Linkous	*(Mykistys)	Kuivaustaso	Höyry	Nopeutus	Esipesu	Lisähuuhtelu	Intensiivinen	Ajastus	Lapsilukko
Eco 40-60	×	√	√	√	×	×	×	×	×	√	√
Puuvilla	√	√	√	√	√	√	√	√	√	√	√
Synteettiset	√	√	√	√	√	√	√	√	√	√	√
Pikapesu	√	√	√	√	×	√	√	√	√	√	√
Villa	√	√	√	×	×	×	×	√	×	√	√
Speed 15'	√	√	√	×	×	×	×	√	×	√	√
Huuhtelu + linkous	×	√	√	√	×	×	×	√	×	√	√
Pesu ja kuivaus	×	×	√	•	×	×	×	×	×	√	√
Rummun puhdistus	×	×	√	•	×	×	×	×	×	√	√
Linkous	×	√	√	√	×	×	×	×	×	√	√
Speed 49'	√	√	√	√	×	√	√	√	×	√	√
Allergiaohjelma	×	√	√	√	•	×	√	√	×	√	√
Raikastus	×	×	√	•	×	×	×	×	×	√	√
Vain kuivaus	×	√	√	√	×	×	×	×	×	√	√

√ Toiminto on valinnainen

× Toiminto ei ole valinnainen

• Toiminto on oletusarvoinen eikä sitä voi peruuttaa

OHJELMAN KÄYNNISTÄMINEN

Valitse ohjelma ja lisätoiminnot ja varmista, että pesuainetta on laitettu pesuainelokeroon. Käynnistä ohjelma painamalla **Käynnistys**/keskeytys-painiketta.



"**Käynnistys**/keskeytys"-painikkeen painamisen jälkeen muita asetuksia ei voi muuttaa paitsi lapsilukon kytkemistä päälle / pois päältä, mykistyksen kytkemistä päälle / pois päältä (jos käytettävissä) ja vesitason säätöä (jos käytettävissä).

Kun ohjelma käynnistyy, näytössä näkyy "----", mikä osoittaa, että vaatteita punnitaan.

Jotkin ohjelmat tunnistavat vaatteiden painon automaattisesti ennen pesua, ja ohjelman kesto säätyy automaattisesti.

OHJELMAN PÄÄTTYMINEN

Kun ohjelma päättyy, laite antaa äänimerkin ja näyttöön ilmestyy sana "End". Jos et suorita mitään toimintoa tietyn ajan kuluessa, laite sammuu automaattisesti.

1. Kytke laitteen virta pois päältä.
2. Sulje vesihana.
3. Irrota pistoke pistorasiasta.
4. Avaa koneen luukku.
5. Poista pyykit rummusta.

OHJELMAN KESKEYTYKSET JA MUUTOKSET

Ohjelma peruuttaminen

Jos haluat peruuttaa käynnissä olevan ohjelman, sinun on katkaistava laitteen virta.

Ohjelman vaihtaminen

Jos haluat vaihtaa käynnissä olevan ohjelman, sinun on katkaistava ensin laitteen virta;

Kun virta on kytketty päälle uudelleen, valitse ohjelma ja lisätoiminnot ja käynnistä painamalla **Käynnistys**/ keskeytys-painiketta.

Ohjelman keskeyttäminen

Painamalla Käynnistys/keskeytys-painiketta voit keskeyttää ohjelman milloin tahansa. Keskeytyksen aikana näytössä näkyvä jäljellä oleva aika vilkkuu ja luukun lukitus vapautuu, jolloin luukun voi avata vain, jos:

Rummun lämpötila on turvallinen.

Rummun vedenpinta on tietyn tason alapuolella.

Ohjelman jatkamiseksi sulje luukku tiiviisti ja paina Käynnistys/keskeytys-painiketta uudelleen.

- Pesuohjelmissa ohjelma jatkuu keskeytyskohdasta.
- Linkousohjelmissa linkous alkaa uudelleen alusta.

Vaatteiden lisääminen

Jos haluat lisätä pyykkiä kesken ohjelman, keskeytä ensin ohjelma painamalla Käynnistys/keskeytys-painiketta ja varmista, että vedenpinta ja lämpötila ovat turvalliset.

Jäljellä oleva aika vilkkuu näytössä ja luukun lukituskuvake sammuu ("Lisää vaatteita" -kuvake syttyy joissakin malleissa); voit silloin avata luukun ja lisätä vaatteet.

Jos luukun lukituskuvake ei sammu, luukun avaamisen edellytykset eivät täyty. Älä yritä avata luukkua väkisin.

Jos lisäät liikaa pyykkiä, veden määrä voi olla riittämätön.

Laite laskee vedenoton alkuperäisen täyttömäärän mukaan. Suuri pyykkimäärän lisäys voi heikentää pesutulosta ja lisätä kankaiden kulumista kitkan vuoksi. Pesuaika voi myös pidentyä.

Vika

Jos laite vikaantuu, ohjelma keskeytyy.

Jos näin tapahtuu (katso "VIKAKOODIT JA VIANMÄÄRITYS"), laite antaa hälytyksen vilkkuvalla valolla ja piippauksella, ja näyttöön ilmestyy vikakoodi (FXX).

Sähkövika

Sähkövian (sähkökatkos) sattuessa pesuohjelma keskeytyy. Kun virransyöttö palautuu, ohjelma jatkuu siitä vaiheesta, jossa se keskeytyi.

Jos laitteessa on vielä vettä sähkökatkon jälkeen, älä avaa luukkua ennen kuin olet tyhjentänyt veden manuaalisesti tyhjennyspumpun suodattimen avulla.

FI

LUUKUN HÄTÄAVAUS

Jos luukkua ei voida avata erityistilanteissa, kuten sähkökatkon aikana, sen voi avata käsin pumpun suojuksen takana olevan luukun lukituksen avausvivun avulla.

⚠ Huomautus:

1. Älä käytä tätä toimintoa laitteen normaalin käytön aikana.

2. Ennen hätäavauksen käyttöä varmista, että rumpu on pysähtynyt, vesi ei ole kuumaa ja vedenpinta on luukun aukon alapuolella. Jos vedenpinta on korkeammalla, poista vesi poistoletkun kautta tai kiertämällä poistopumpun suodatinta auki hitaasti.

3. Luukun avaaminen: vedä toimitetulla työkalulla luukun lukituksen avausvipu alas ja avaa luukku (katso kuva). Kun suljet luukun uudelleen, palauta luukun lukituksen avausvipu alkuperäiseen asentoonsa.

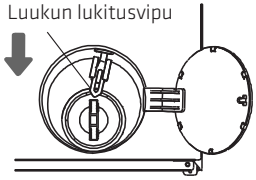

KUNNOSSAPITO JA PUHDISTUS

Säännöllinen huolto voi pidentää laitteen käyttöikää. Ennen huoltoa varmista, että katkaiset virransyötön ja suljet vesihanan.

Lapset eivät saa puhdistaa laitetta tai tehdä huoltotoimia ilman valvontaa.

PESUAINELOKERON PUHDISTAMINEN

Puhdista pesuainelokero säännöllisesti.

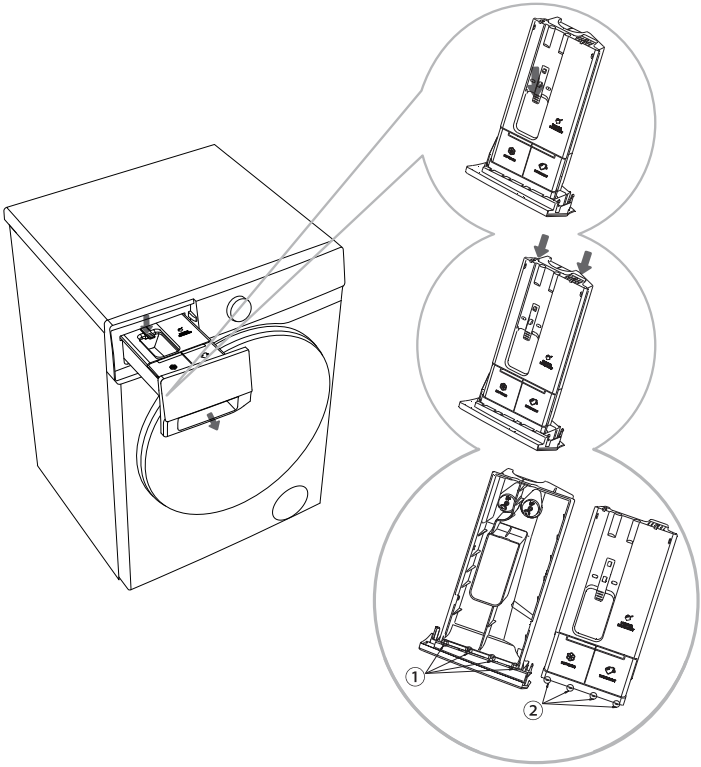

1 Avaa pesuainelokero, paina rajoitintappia kuvan mukaisesti ja vedä pesuainelokero ulos.

2 Taita kaksi joustavaa kiinnikettä kuvan osoittamista kohdista ja nosta lokeron suojus irti.

3 Tyhjennä pesuaine- ja huuhteluainejäämät pesuainelokerosta, huuhtele lokero ja lokeron suojus juoksevalla vedellä ja kuivaa.

4 Kohdista lokeron suojuksen kiinnitysreuna ② vastaavaan pesuainelokeron uraan ① kuten kuvassa näytetään. Paina lokeron suojusta alaspäin, kunnes kuulet "napsahduksen", joka ilmaisee suojuksen takareunan kiinnittyneen paikalleen. Aseta pesuainelokero takaisin alkuperäiselle paikalleen.

FI

Työnnä automaattisen annostelun pesuainelokero kokonaan sisään. Muuten laite ei pysty ottamaan pesuainetta/huuhteluainetta käytön aikana. Jos automaattisen annostelun pesuainelokero ei ole täysin suljettu, laite ei toimi kunnolla ja vettä voi vuotaa pesuainelokeron kahvan kautta.

Kun puhdistat automaattisen annostelun pesuainelokeroa, muista poistaa kaikki pesuaine- ja huuhteluainejäämät ja puhdistaa lokeron pohja; muuten se voi aiheuttaa automaattisen annostelun häiriöitä.

Älä jätä pesuainetta tai huuhteluainetta säilytyslokeroon pitkäksi aikaa, koska ne voivat kovettua, eikä annostelu enää toimi automaattisesti.

Älä laita pesuainelokeroa astianpesukoneeseen puhdistusta varten.

VEDENSYÖTTÖLETKUN, PESUAINELOKERON ULKOPUOLEN JA LUUKUN KUMITIIVISTEEN PUHDISTUS

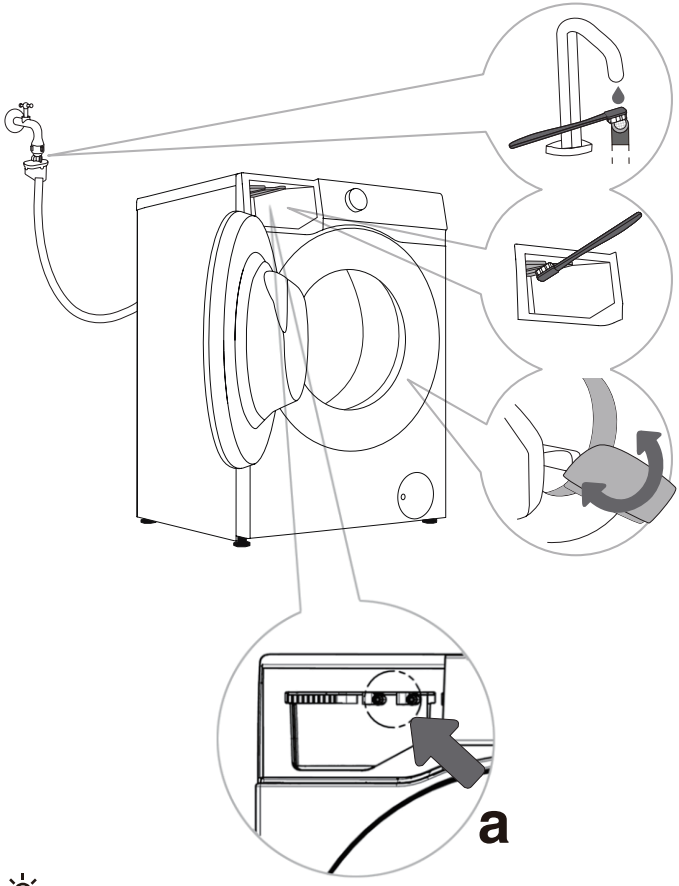

1 Puhdista vedensyöttöletkun suodatin säännöllisesti.

2 Puhdista pesuainelokeron ulkopuoli harjalla, erityisesti pesuainelokeron ulkopuolella yläosassa oleva suutin.

3 Pyyhi luukun kumitiiviste pidentääksesi sen käyttöikää. Pesun jälkeen jätä luukku hieman raolleen, jotta kosteus pääsee haihtumaan ja tiiviste ei homehdu.

Jos epäilet, ettei pesuainetta/huuhteluainetta annostella, tarkista seuraavat kohdat:

1. Varmista myös, että automaattisen annostelun asetus pesuaineelle/huuhteluaineelle on aktivoitu.
2. Vedä automaattisen annostelun pesuainelokero ulos ja tarkista, onko pohjan tiivisterengas löysällä tai vaurioitunut (kuva a). Jos rengas on löysällä tai rikki, ota yhteys huoltoon korjausta tai vaihtoa varten.
3. Asenna automaattisen annostelun pesuainelokero takaisin ja tarkista normaali annostelu seuraavassa kuvatulla tavalla.

- Vedä pesuainelokero ulos ja tarkista, näkyykö pesuainetta/huuhteluainetta lokerossa.
- Tarkista, onko pesuaineen annostelu normaalia: Valitse ja käynnistä Pika 15' -ohjelma, paina keskeytyspainiketta noin 2 minuutin kuluttua ja avaa laitteen luukku. Tarkista, onko rummun vedessä vaahtoa ja pesuaineen haju.
- Tarkista, onko huuhteluaineen annostelu normaalia: Valitse ja käynnistä Huuhtelu+linkous -ohjelma, paina keskeytyspainiketta noin 15 minuutin kuluttua ja avaa laitteen luukku. Tarkista, onko rummun vedessä vaahtoa ja huuhteluaineen haju.
- Jos rummun vedessä on vaahtoa ja pesuaineen/huuhteluaineen hajua, laitteen automaattinen annostelutoiminto toimii normaalisti. Muussa tapauksessa ota yhteys huoltoon korjausta tai vaihtoa varten.

PUMPUN SUODATTIMEN PUHDISTUS

Vettä saattaa läikkyä ulos pumpun suodattimen puhdistuksen aikana. Suosittelemme laittamaan lattialle imukykyisen liinan.

Varmista, että vesi on jäähtynyt ennen sen tyhjentämistä laitteesta.

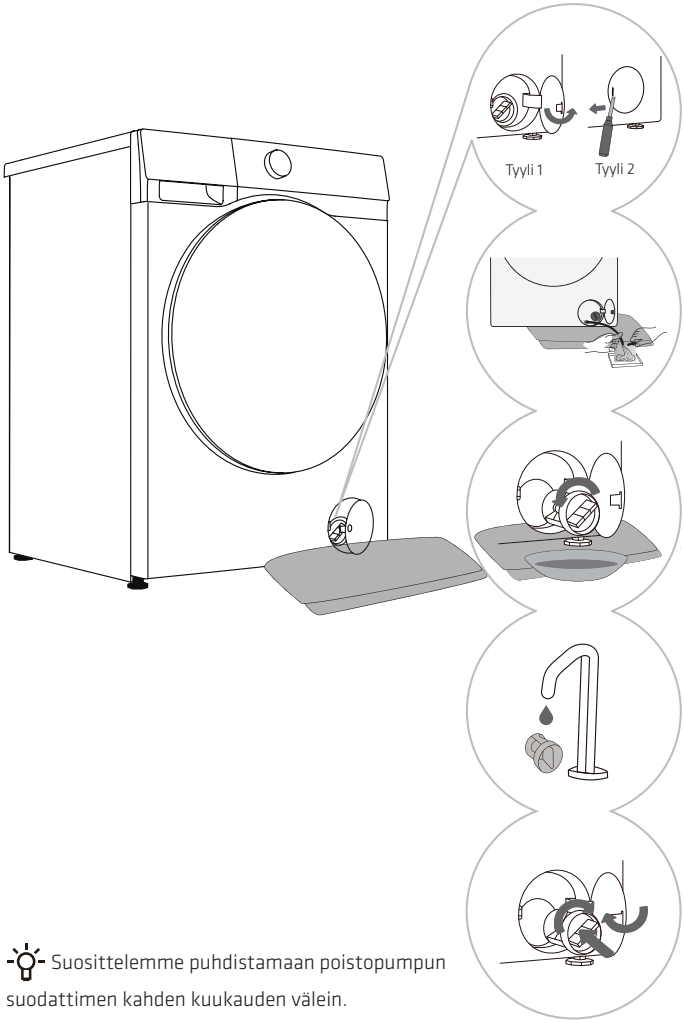

1 Avaa poistopumpun suodattimen kansi. Tyyli 1: Paina luukun kantta, suodatin ponnahtaa ulos. Tyyli 2: Käytä sopivaa työkalua (lattapääruuvimeisseliä tai vastaavaa) avataksesi poistopumpun suodattimen kannen. (Tyyli riippuu mallista.)

2 Aseta pyyhe suodattimen luukun alle. Jos laitteessa on poistoputki, aseta poistoputken pää astiaan, kierrä poistoputken tulppaa, irrota se löystymisen jälkeen, odota, kunnes vesi valuu ulos luonnollisesti, ja asenna poistoputken tulppa takaisin. Jos laitteessa ei ole poistoputkea, aseta astia pumpun suodattimen alle. (Tyyli riippuu mallista.)

3 Käännä pumpun suodatinta hitaasti vastapäivään. Vedä pumpun suodatin ulos, jotta vesi pääsee tyhjentymään hitaasti.

4 Puhdista pumpun suodatin juoksevalla hanavedellä.

5 Asenna pumpun suodatin takaisin paikalleen kuten kuvassa ja kiristä se myötäpäivään. Suodattimen tiivisterenkaan pinnan tulee olla puhdas hyvän tiiviyden varmistamiseksi.

FI

Suosittelemme puhdistamaan poistopumpun suodattimen kahden kuukauden välein.

Suosittelemme puhdistamaan poistopumpun suodattimen joka kerta, kun peset helposti nukkaavia tekstiilejä, kuten täkkejä tai kylpyyhkeitä.

Jos linkousohjelma ei käynnisty tai pumpussa on roskia (nappeja, kolikoita, hiusneuloja jne.), puhdista suodatin.

Älä avaa pumpun suodatinta laitteen ollessa käynnissä. Älä käytä laitetta ennen kuin pumpun suodatin on asennettu paikalleen, jotta vältät vesivuodot tai toimintahäiriöt.

TULOSUODATTIMEN PUHDISTAMINEN

Tarkista ja puhdista tulosuodatin säännöllisesti.

Jos veden tulonopeus on hidas, puhdista veden tulosuodatin mahdollisimman pian. Noudata seuraavia ohjeita:

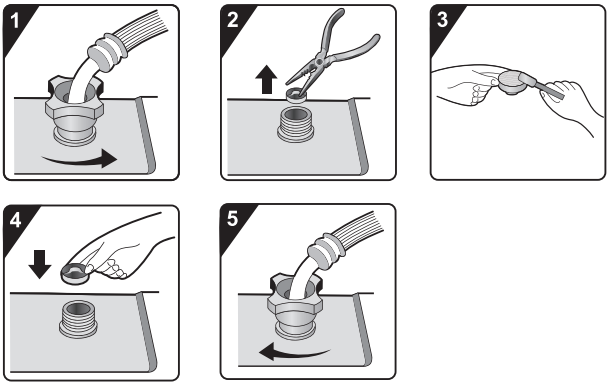

1 Sulje vesihana ja irrota vedensyöttöletku.

2 Poista tulosuodatin.

3 Puhdista tulosuodatin.

4 Asenna tulosuodatin.

5 Liitä vedensyöttöletku. Avaa vesihana ja varmista, että liitoksissa ei ole vuotoja.

Tulosuodatin kerää epäpuhtauksia ja sedimenttiä laitteen syöttövedestä. Suosittelemme puhdistamaan tulosuodattimen vähintään kuuden kuukauden välein. Jos vesi on kovaa tai siinä on kalkkikertymiä, suodatin on puhdistettava useammin.

PESUKONEEN PUHDISTAMINEN ULKOPUOLELTA

Irrota aina kone verkkovirrasta ennen sen puhdistamista ulkopuolelta.

Puhdista laitteen runko ja käyttöpaneeli pehmeällä, kostealla liinalla. Kuivaa ne sitten pehmeällä, kuivalla liinalla.

Älä käytä liuottimia, hankaavia puhdistusaineita tai puhdistusaineita, jotka voivat vahingoittaa laitetta (noudata puhdistusaineiden valmistajien suosituksia ja varoituksia). Pyyhi rummun luukku kostealla liinalla ja pyyhi se sitten kuivaksi pehmeällä, kuivalla liinalla.

Jos puhdistat kostealla pyyhkeellä, varmista, että puristat veden pyyhkeestä ennen pesukoneen pyyhkimistä.

VIANMÄÄRITYS

Laite on varustettu useilla automaattisilla turvatoiminnoilla, jotka mahdollistavat vikojen nopean havaitsemisen ja asianmukaisten turvatoimenpiteiden käynnistämisen.
Nämä viat ovat yleensä pieniä ja ne voidaan korjata hyvin lyhyessä ajassa.

Kun laite ei toimi normaalisti, näytössä näkyy poikkeavia tietoja. Tarkista varoituksen sisältö ja toimi ohjeiden mukaisesti.

Jos vika ei poistu tehtyäsi suositellut toimenpiteet, ota yhteys huoltoon.
Jos käyttäjä suorittaa huoltotoimenpiteitä itse tai käyttää huoltoon muita kuin valmistajan valtuuttamia henkilöitä, kaikki seuraukset ovat käyttäjän vastuulla.

Vian kuvaus	Suositellut ratkaisutavat
Laite ei käynnisty normaalisti	◇ Tarkista, onko laitteen virtajohto yhdistetty pistorasiaan ja toimiiko pistorasia oikein (voit testata pistorasian muilla sähkölaitteilla). ◇ Tarkista, onko koneen luukku kunnolla kiinni. ◇ Tarkista, onko "**Käynnistys**/keskeytys"-painiketta painettu.
Laite lakkaa toimimasta normaaleissa käyttöolosuhteissa	◇ Tarkista, onko koneen luukku kunnolla kiinni. Jos ei, sulje luukku ja paina "**Käynnistys**/keskeytys"-painiketta. ◇ Tarkista, onko vaahtoa liikaa. Kun laite havaitsee liiallista vaahtoa, se siirtyy tyhjennys- tai valmiustilaan tai ottaa vettä vaahdon poistamiseksi. Ohjelma keskeytetään tämän prosessin aikana ja näytöllä näkyvä aika pysyy muuttumattomana. Vaahdon poistamisen jälkeen laite jatkaa toimintaansa automaattisesti. Jos vaahtoa pääsee ylivuotamaan laitteen ulkopuolelle, pyyhi se pois laitteen korroosion estämiseksi. ◇ Tarkista, onko laite aktivoinut hälytyssuojan.
Näytössä näkyvää ohjelman aloitusaikaa voidaan pidentää tai lyhentää tietyllä aikavälillä	Tämä on laitteen tekemä mukautuva säätö, joka reagoi pesuaikaan vaikuttaviin tekijöihin. ◇ Liikaa vaahtoa. ◇ Paksut pyykit aiheuttavat epätasapainoa. ◇ Alhainen veden tulolämpötila pidentää lämmitysaikaa. Näistä syistä ohjelman jäljellä oleva aika lasketaan uudelleen ja päivitetään automaattisesti (kun laite tekee epätasapainon korjaustoimia, näytössä näkyvä aika ei muutu). Lisäksi vedenottojakson aikana laite tunnistaa pyykkikuorman ja säätää ohjelma-aikaa automaattisesti (sumea säätö).
Pesuainelokerossa on pesun jälkeen pesuainejäämiä tai muita lisäainejäämiä	◇ Tarkista, onko pesuainelokero asennettu oikein ja pidetty puhtaana. ◇ Tarkista, onko vedenpaine normaali ja onko vedensyöttöletkun suodatin tukossa (katso luku "HUOLTO JA PUHDISTUS").
Laitteessa on hajua	◇ Haju voi johtua laitteen sisällä olevasta kumimateriaalista. Tämä on kumin oma haju ja häviää automaattisesti muutaman käyttökerran jälkeen.

Ulkoisten tekijöiden (kuten salamaniskujen, sähkökatkosten, luonnonkatastrofien jne.) aiheuttamat viat tai ongelmat eivät kuulu takuun piiriin.

FI

Vian kuvaus	Suositellut ratkaisutavat
Pesuohjelman aikana kuuluu epänormaalia ääntä/melua	◇ Rumpuun on saattanut pudota vieras esine, kuten avain, kolikko tai neula. Sammuta laite ja tarkista, onko rummussa vieraita esineitä. Jos epänormaali melu jatkuu uudelleenkäynnistyksen jälkeen, ota yhteyttä huoltoliikkeeseen. ◇ Pyykki voi olla epätasaisesti jakautunut rumpuun. Keskeytä ohjelma ja levitä pyykki uudelleen luukun avaamisen jälkeen.
Laite tärisee voimakkaasti linkouksen aikana	◇ Tarkista, onko laite vaakasuorassa ja onko neljä jalkaa tukevasti tuettu tasaiselle alustalle. ◇ Tarkista, onko kuljetusruuvit irrotettu. Kuljetusruuvit on poistettava ennen laitteen käyttöä. ◇ Tarkista, että kaikki pohjatuen vaahtomuovi on poistettu.
Huono linkoustulos	Laitteessa on tasapainon tunnistus- ja korjausjärjestelmä. Jos vaatteet ovat erittäin raskaita (kuten kylpytakit), järjestelmä havaitsee epätasapainon ja useiden linkousyritysten jälkeen se automaattisesti vähentää linkousnopeutta tai jopa pysäyttää linkouksen laitteen suojelemiseksi. ◇ Jos vaatteet ovat linkouksen jälkeen edelleen hyvin märkiä, ota ne pois koneesta, ravistele niitä ja valitse linkousohjelma uudelleen. ◇ Liiallinen vaahto vaikuttaa linkoustulokseen. Käytä sopiva määrä vähän vaahtoavaa pesuainetta. ◇ Tarkista, onko nopeudeksi asetettu "0" tai "Ei linkousta".
Vesivuoto-ongelma	◇ Vedensyöttöletku vuotaa. Tarkista vuotaako hanan ja vedensyöttöletkun liitäntä. Jos vuotoa on, kiedo tiivistenauhaa hanan pään ympärille tai vaihda se sopivaan hanaan. Tarkista, onko vedensyöttöletkun liitäntä ja vedensyöttöventtiilin portti kiristetty. Kiristämisen jälkeen vuoto lakkaa. ◇ Poistoletku vuotaa. Ylätyhjennysmalleissa poistoletkun kiinnitysklipsiä ei saa irrottaa. ◇ Pesuainelokero vuotaa. Pesuainelokero ei ole tiiviisti suljettu. Sulje pesuainelokero painamalla sen kahvaa tiukasti. ◇ Luukun tiiviste vuotaa. Tarkista, onko luukun tiivisteessä vierasesineitä ja puhdista tiiviste.
Liiallinen rypistyminen	◇ Pyykkiä ei otettu koneesta ajoissa. Kun pesuohjelma on valmis, ota pyykki koneesta pois ajoissa. ◇ Laite on ylikuormitettu. Rumpua ei saa täyttää liian tiukasti ja luukun tulee sulkeutua helposti. ◇ Linkousnopeus on liian korkea. Valitse tekstiilityypille sopiva linkousnopeus.

KUIVAUSHÄIRIÖ (koskee malleja, joissa on kuivaustoiminto)

Vian kuvaus	Suositellut ratkaisutavat
Laite ei kuivaa	◇ Tarkista, että kuivausohjelma on asetettuna. ◇ Tarkista, onko vesihana käännetty kiinni. ◇ Tarkista, onko koneen luukku kunnolla kiinni. ◇ Tarkista, onko kuivattavaa pyykkiä liikaa (katso "OHJELMATAULUKKO" ja valitun ohjelman enimmäistäyttömäärä). Ota osa pyykistä pois ja yritä kuivausta uudelleen.
Riittämätön kuivaus	◇ Tarkista, onko kuivattavaa pyykkiä liikaa. Ylitäyttö voi aiheuttaa huonon kuivaustuloksen ja ryppyjä. Kuivata pyykki erissä. ◇ Tarkista, onko vaikeasti kuivattavia (kuten paksu puuvilla) sekoitettu helposti kuivattaviin vaatteisiin (kuten synteettiset kuidut). ◇ Kuivaa erityyppiset pyykit erikseen.
Kuivausaika on liian pitkä	◇ Tarkista, onko kuivattavaa pyykkiä liikaa (katso "OHJELMATAULUKKO" ja valitun ohjelman enimmäistäyttömäärä). Ota osa pyykistä pois ja yritä kuivausta uudelleen. ◇ Pyykin linkous riittämätön (katso ohjeita kohdasta "HUONO LINKOUSTULOS"). ◇ Pyykki sisältää paljon paksuja materiaaleja (kuten denimi).
Hajua kuivauksen aikana	◇ Voimakkaita kemiallisia hajusteita sisältävien pesuaineiden tai huuhteluaineiden käyttö voi aiheuttaa hajuja pyykin kuivauksen aikana. ◇ Jos laitetta ei ole puhdistettu huolellisesti sisältä, jäännöslika voi aiheuttaa hajuja pyykin kuivauksen aikana. Puhdista laite säännöllisesti (katso kohta "KUNNOSSAPITO JA PUHDISTUS") ja ota pyykki pois heti kuivausohjelman päätyttyä.

VIKAKOODIT JA VIANMÄÄRITYS

Kun laite ei toimi normaalisti ja näyttöön tulee vikakoodi, kyse ei välttämättä ole varsinaisesta viasta. Tarkista vikakoodin selitys ja toimi ohjeiden mukaisesti.

Ongelma/vika	Kuvaus	Ratkaisu
F01	**Vedentulossa vika**	Tarkista seuraavat: 1. Onko vesihana auki? Onko vedenpaine liian alhainen? 2. Onko vedensyöttöletku puristuksissa? 3. Onko vedensyöttöletkun suodatin tukossa? 4. Onko vedensyöttöletku jäätynyt? Kun olet sulkenut pois nämä ongelmat, jatka käyttöä painamalla "Käynnistys/keskeytys"-painiketta.
F03	**Vedenpoistossa vika**	Tarkista seuraavat: 1. Onko vedenpoistoletku puristuksissa? Virtaako vesi letkussa? 2. Onko vedenpoistoletkun suodatin tukossa? 3. Onko vedenpoistoletku jäätynyt? Kun olet sulkenut pois nämä ongelmat, jatka käyttöä painamalla "Käynnistys/keskeytys"-painiketta.
F24	**Ylivuoto**	Keskeytä ohjelma ensin ja käynnistä se sitten uudelleen. Jos laite jatkaa ylivuotamista, sulje vesihana ja ota yhteyttä huoltoliikkeeseen.
F13	**Luukun lukitusvika**	Laitteen luukku on kiinni, mutta se ei lukitu. Sammuta laite, kytke se päälle ja käynnistä pesuohjelma uudelleen. Jos vika vielä jatkuu, ota yhteyttä huoltoliikkeeseen.
F14	**Luukun avaamisvika**	Laitteen luukku on kiinni, mutta se ei avaudu. Sammuta kone ja kytke se sitten päälle. Jos vika vielä jatkuu, ota yhteyttä huoltoliikkeeseen.
Muut	**Sähköisen moduulin virhe**	Sammuta kone, kytke se sitten päälle; Käynnistä pesuohjelma uudelleen. Jos vika vielä jatkuu, ota yhteyttä huoltoliikkeeseen.
Unb	**Epätasapainohälytys**	Poista epätasapainohälytys seuraavasti: 1. Sotkeutunut pyykki Jos pyykit ovat sotkeutuneet toisiinsa, sammuta ensin kone, avaa luukku ja irrota vaatteet. Laita pyykki takaisin rumpuun ja sulje luukku ja erillinen "Linkous"-ohjelma ja käynnistä linkous uudelleen. 2. Pyykin paino liian pieni Sammuta kone, avaa luukku ja lisää vaatteita (tai lisää yksi pyyhe tai kaksi pyyhettä). Sulje luukku ja erillinen "Linkous"-ohjelma ja käynnistä linkous uudelleen.
F15–F18	**Kuivaushäiriö (koskee malleja, joissa on kuivaustoiminto)**	Sammuta kone ja kytke se sitten päälle. Jos vika vielä jatkuu, ota yhteyttä huoltoliikkeeseen.

HUOLTO

ENNEN YHTEYDENOTTOA HUOLTOLIIKKEESEEN

Kun otat yhteyttä huoltoliikkeeseen, ilmoita ensin laitteen mallinumero.

Mallinumero, koodi/tunnus, mallityyppi ja sarjanumero löytyvät laitteen arvokilvestä.

⚠ Vikatilanteissa käytä vain valmistajan hyväksymiä varaosia.

Takuu ei kata virheellisestä liitännästä tai laitteen väärinkäytöstä aiheutuneita vaurioita. Tällaisissa tapauksissa huoltokustannukset ovat käyttäjän vastuulla.

KÄYTTÖSUOSITUKSET

Kun peset värillisiä vaatteita ensimmäistä kertaa, lajittele ne värin mukaan.

Kun peset erittäin likaisia vaatteita, laita koneeseen vähemmän vaatteita joka kerta ja käytä enemmän jauhemaista pesuainetta tai valitse esipesutoiminto (jos saatavilla). Käsittele pinttyneet tahrat erikoistahranpoistoaineella ennen pesua. Katso kohta "SUOSITUKSET TAHROJEN POISTOA VARTEN".

Jos peset usein kylmällä vedellä ja nestemäisellä pesuaineella, laitteeseen voi muodostua bakteereja, mikä aiheuttaa epämiellyttäviä hajuja. Suosittelemme suorittamaan säännöllisesti "Rummun puhdistus" -ohjelman (tai muun korkean lämpötilan ohjelman) rummun puhdistamiseksi.

Vältä hyvin pienten pyykkimäärien pesemistä energianhukan ja huonojen pesutulosten välttämiseksi.

Ravistele taittuneita tai sotkeutuneita vaatteita ennen niiden laittamista rumpuun.

Käytä erityisesti konepesuun tarkoitettuja pesuaineita.

Jos veden kovuus on yli 14 °dH, käytä vedenpehmennintä. Vedenpehmentimien virheellisestä käytöstä aiheutuvat lämmittimen vauriot eivät kuulu takuun piiriin. Kysy lisätietoja veden kovuudesta paikalliselta vesilaitokselta.

Klooripohjaisten valkaisuaineiden käyttöä ei suositella, sillä ne voivat vahingoittaa lämmitintä.

Jos käytät kalkinpoistoaineita, valkaisuaineita tai väriaineita, varmista, että ne sopivat tälle pesukoneelle.

Älä käytä liuottimia tai vastaavia kemikaaleja (kuten tinneriä, tärpättiä, bensiiniä jne.).

Älä laita kovettunutta jauhemaista pesuainetta pesuainelokeroon, sillä se voi tukkia laitteen sisäiset letkut.

Jauhemaiset tai nestemäiset pesuaineet tulee lisätä valmistajan ohjeiden, pesulämpötilan ja valitun pesuohjelman mukaisesti.

Paksuja nestemäisiä tekstiilienhoitoaineita käytettäessä on suositeltavaa laimentaa ne vedellä, jotta pesuainelokeron poistoaukko ei tukkeudu.

Nestemäiset pesuaineet sopivat pesuohjelmiin, joissa ei ole esipesua.

Älä sekoita pesuainetta ja huuhteluainetta; lisää ne oikeisiin lokeroihin.

Mitä suurempi linkousnopeus, sitä kuivempia vaatteet ovat. Kuivausrummun käyttö suurella linkousnopeudella linkoamisen jälkeen on taloudellisempaa ja tehokkaampaa.

SUOSITUKSET TAHROJEN POISTOA VARTEN

Ennen erityisten tahranpoistoaineiden käyttämistä kokeile vähemmän pinttyneiden tahrojen poistamiseen luonnollisia tapoja, jotka eivät vahingoita luontoa. Tahrat on helpompi poistaa, jos käsittelet ne nopeasti! Pese kylmällä tai lämpimällä vedellä seuraavien tahranpoistomenetelmien mukaisesti. Älä käytä kuumaa vettä!

Tahran tyyppi	Tahranpoistomenetelmä
Muta	Jos tahra on kuivaa mutaa, raaputa se ensin pois vaatteesta, laita sitten koneeseen pesua varten. Jos tahra on pinttynyt, liota tekstiiliä entsyymipohjaisessa tahranpoistoaineessa ennen pesua. Esikäsittele vähemmän pinttyneet tahrat nestemäisellä tai jauhemaisella pesuaineella käsin ennen konepesua.
Antiperspirantti	Lisää nestemäistä pyykinpesuainetta suoraan tahroihin ennen konepesua. Käytä tahranpoistoainetta pinttyneisiin tahroihin tai pese happipohjaisella valkaisuaineella.
Tee	Liota tai pese pyykki kylmässä vedessä. Lisää tahranpoistoainetta tarvittaessa.
Suklaa	Kastele tai huuhtele pyykki kädenlämpöisellä saippuavedellä, käytä sitten sitruunamehua ja huuhtele.
Muste	Käytä tahroihin tahranpoistoaineita ennen konepesua. Voit myös käyttää denaturoitua alkoholia. Käännä vaate nurinpäin ja aseta paperipyyhe tahran alle. Käytä alkoholia vaatteen kääntöpuolelle. Huuhtele vaate tämän jälkeen huolellisesti.
Huopatussin jäljet	Liuota tärkkiä veteen ja levitä tahraan. Kun se on kuivunut, raaputa tahra pois harjalla; pese vaate sitten koneessa.
Vauvan tahrat (virtsa, uloste tai ruoka)	Liota tahraantunutta aluetta lämpimässä vedessä vähintään puoli tuntia ennen vaatteen laittamista konepesuun. Entsyymipohjaisen pesuaineen lisääminen helpottaa tahrojen poistoa.
Ruoho	Liota vaatetta ensin entsyymipohjaisessa pesuaineessa ennen laittamista konepesuun. Voit myös liottaa vaatetta laimennetussa sitruunamehussa tai valkoviinietikassa (noin 1 tunnin) poistaaksesi ruohotahrat.
Kananmunat	Liota vaatetta entsyymipohjaisessa pesuaineessa. Liota kylmässä vedessä vähintään 30 minuuttia. Jos tahra on pinttynyt, voi liottaa useita tunteja. Tämän jälkeen pese vaate koneessa.
Kahvi	Liota vaatetta suolavedessä. Vanhoihin, pinttyneisiin tahroihin voi käyttää seosta, jossa on risiiniöljyä, ammoniakkia ja alkoholia.
Kenkälankki	Levitä tahraan ruokaöljyä, pese sitten vaate.

Tahran tyyppi	Tahranpoistomenetelmä
Veri	Tuoreet tahrat, huuhtele vaate ensin kylmällä vedellä ja pese sitten koneessa. Kuivuneet veritahrat, liota vaatetta entsyymipohjaisessa pesuaineessa. Tämän jälkeen pese vaate koneessa. Jos tahra ei poistu, harkitse kankaalle sopivan valkaisuaineen käyttöä.
Liima tai purukumi	Laita vaate pussiin ja anna sen olla jääkaapissa, kunnes tahra kovettuu. Raaputa tahra pois tylsällä veitsellä. Liota tahraa tämän jälkeen esipesuun käytettävässä tahranpoistoaineessa ja pese huolellisesti. Pese vaate lopuksi koneessa.
Meikki	Esikäsittele tahra tahranpoistoaineella. Pese vaate sitten koneessa.
Voi	Levitä tahranpoistoainetta tahroihin ennen konepesua. Pese vaate kuumalla vedellä (vaatteen sallimassa lämpötilassa).
Maito	Liota vaatetta entsyymipohjaisessa pesuaineessa. Liota vaatetta vähintään 30 minuuttia. Jos tahra on pinttynyt, voi liottaa useita tunteja. Tämän jälkeen pese vaate koneessa.
Mehu	Käsittele tahrat suolavedellä. Jätä vaikuttamaan hetkeksi, pese sitten. Vaihtoehtoisesti levitä tahran päälle ruokasoodaa, valkoviinietikkaa tai sitruunamehua ennen konepesua. Levitä vanhoihin tahroihin risiiniöljyä, anna vaikuttaa 20 minuuttia ja huuhtele kylmällä vedellä. Pese vaate lopuksi koneessa.
Viini	Liota vaatetta kylmässä vedessä vähintään 30 minuuttia. Käytä pesuainetta samanaikaisesti. Tämän jälkeen pese vaate koneessa.
Vaha	Laita vaate jääkaappiin, kunnes vahatahrat kovettuvat. Raaputa ne sitten pois. Aseta paperipyyhe tahran päälle ja irrota jäljelle jäänyt vaha kuumentamalla sitä silitysraudalla, kunnes paperi imee vahan.
Hiki	Lisää nestemäistä pesuainetta suoraan tahraan ennen konepesua.
Purukumi	Laita vaate jääkaappiin, kunnes purukumi kovettuu, raaputa se sitten pois. Tämän jälkeen pese vaate koneessa.

HÄVITTÄMINEN



Pakkaus on valmistettu ympäristöystävällisistä materiaaleista, ja se voidaan kierrättää, käyttää uudelleen, käsitellä tai hävittää ilman haittaa ympäristölle. Tätä tarkoitusta varten pakkausmateriaalit on merkitty asianmukaisilla merkinnöillä.

Tämä kuvake tuotteessa tai sen pakkauksessa ilmaisee, että tuotetta ei saa hävittää kotitalousjätteen mukana. Hävitä tämä tuote viemällä se sähkö- ja elektroniikkalaitteiden kierrätyspisteeseen.

Kun laite on käyttöikänsä lopussa ja se on romutettava, irrota kaikki virtajohdot, tuhoa luukun lukot ja kytkimet, jotta luukku ei lukkiudu. Tämä estää lasten tai pienten eläinten jäämisen loukkuun laitteen sisään.

Laitteen merkinnät ovat Euroopan WEEE-direktiivin mukaiset.

Varmista, että tätä tuotetta käsitellään oikein, ja vältä tuotteen epäasianmukaista hävittämistä, sillä näin voidaan estää mahdolliset haitalliset vaikutukset ympäristöön ja ihmisten terveyteen. Lisätietoja tuotteen kierrätyksestä saat paikalliselta viranomaiselta, jätteiden käsittelykeskuksesta tai tuotteen ostopaikasta.

TYYPILLISEN VIRRANKULUTUKSEN TAULUKKO

Ohjelmaohjeet

1. Eco 40–60 -ohjelmalla voidaan pestä normaalilikainen, 40 °C:ssa tai 60 °C:ssa pestäväksi ilmoitettu puuvillapyykki samassa pyykissä ja samalla ohjelmalla. Tätä ohjelmaa käytetään arvioitaessa EU:n ekosuunnittelulainsäädännön noudattamista.
2. Pesu- ja kuivausohjelmalla voidaan pestä normaalilikainen, 40 °C:ssa tai 60 °C:ssa pestäväksi ilmoitettu puuvillapyykki samassa pyykissä ja samalla ohjelmalla, ja kuivaamaan sen siten, että se voidaan välittömästi laittaa kaappiin. Tätä ohjelmaa käytetään arvioitaessa EU:n ekosuunnittelulainsäädännön noudattamista;
3. Koneen virrankulutus sammutettuna on 0,49 W.
4. Energiankulutuksen kannalta tehokkaimmat ohjelmat ovat yleensä sellaisia, jotka toimivat alhaisemmilla lämpötiloilla ja joiden kesto on pidempi.
5. Kotitalouksien kuivaavan pesukoneen täyttäminen enintään kullekin ohjelmalle ilmoitettuun täyttömäärään asti säästää energiaa ja vettä.
6. Pesuaineiden, huuhteluaineiden ja muiden lisäaineiden oikeanlainen käyttö. Älä käytä liikaa pesuainetta. Se voi heikentää pesutulosta.
7. Säännöllinen puhdistus, mukaan lukien sopiva aikaväli, ja kalkin ehkäisy ja poisto.
8. Meluun ja jäljellä olevaan kosteuspitoisuuteen vaikuttaa linkousnopeus: mitä suurempi linkousnopeus on linkousvaiheessa, sitä suurempi on melu ja sitä pienempi on jäljellä oleva kosteuspitoisuus.
9. Tuotetiedot ja QR-koodi näkyvät energiankulutustarrasta, tuotteen rekisteröintitiedot saa skannaamalla QR-koodin.
10. Vakio-ohjelmien tiedot.

Ohjelma	Valittu lämpötila (°C)	Nimelliska-pasiteetti (kg)	Maksimiläm-pötila rummussa (°C)	Ohjelman kesto (t:min)	Energiankulutus (kWh/ohjelma)	Vedenkulutus (litraa/ohjelma)	Jäljelle jäävä kosteus (%)	Maksimilinkou-snopeus (kierr./min)
Eco 40–60 täysi koneellinen	-	9,0	36	3:59	0,950	65,0	53,90	1310
Eco 40–60 puoli koneellista	-	4,5	28	3:00	0,440	50,0	53,90	1400
Eco 40–60 1/4 koneellinen	-	2,5	24	2:58	0,248	40,0	53,90	1400
Pesu ja kuivaus täysi koneellinen	-	5,0	27	8:29	4,220	103,0	-	-
Pesu ja kuivaus puoli koneellista	-	2,5	22	5:42	2,230	70,0	-	-
Puuvilla	20	11,0	20	2:09	0,300	120,0	58,00	1400
Puuvilla	60	11,0	53	3:38	2,000	120,0	58,00	1400
Synteettiset kankaat	40	5,5	40	2:35	1,200	120,0	38,00	1400
Speed 15'	20	2,0	20	0:15	0,065	32,0	75,00	800

Muut arvot Eco 40–60 -ohjelmaa ja pesu- ja kuivausohjelmaa lukuun ottamatta ovat vain arvioita.

Pesu ja kuivausohjelman käynnistystapa on valita pesu- ja kuivausohjelma.

Maksimi- tai nimelliskuormitus koskee standardin IEC 60456 mukaisesti valmisteltua pyykkiä.

Koska pyykin tyyppi ja määrä, linkous, virtalähteen värähtely, ympäristölämpötila ja kosteus voivat vaihdella, pesuohjelman kesto ja virrankulutus voivat poiketa taulukossa esitetyistä arvoista.

FI

Oikeus korjaukseen

Korjausoikeusdirektiivin (EU) 2024/1799 mukaan seuraavat kuluttajan oikeudet koskevat kauppasopimuksia, jotka tehdään kuluttajien kanssa EU:n jäsenvaltioissa (ja ETA-valtioissa) 31. heinäkuuta 2026 tai sen jälkeen:

- Oikeus valita korjaus
- Lakisääteisen virhevastuun pidentäminen 12 kuukaudella, kun korjaus valitaan

Nämä tiedot vastaavat korjausoikeusdirektiivissä säädettyä kuluttajansuojan vähimmäistasoa. Jäsenvaltiot voivat antaa kuluttajille kansallisesti laajempia oikeuksia, ja jos kansallinen lainsäädäntö tarjoaa korkeamman suojan tason, sovelletaan kansallisia säännöksiä.

Power International AS,
PO Box 523, N-1471 Lørenskog, Norway

Power Norjassa:
https://www.power.no/kundeservice/
P: 21 00 40 00

Power Tanskassa:
https://www.power.dk/kundeservice/
P: 70 33 80 80

Punkt 1 Tanskassa:
https://www.punkt1.dk/kundeservice/
P: 70 70 17 07

Power Suomessa:
https://www.power.fi/tuki/asiakaspalvelu/
P: 0305 0305

Power Ruotsissa:
https://www.power.se/kundservice/
P: 08 517 66 000

SIKKERHEDSFORHOLDSREGLER

Læs vejledningen nøje, inden du bruger apparatet.

Brug ikke apparatet, hvis du ikke har læst eller forstået denne vejledning.

Vejledningen gælder for flere modeller. Derfor indeholder denne vejledning muligvis funktioner, der ikke er dækket af denne model.

Hvis anvisningerne ikke følges eller apparatet betjenes forkert, kan det beskadige tøj eller apparatet eller medføre kvæstelser på dig selv. Placer vejledningen i nærheden af apparatet med henblik på let adgang.

Apparatet er beregnet til husholdningsbrug eller lignende anvendelse, eksempelvis:

- personalekøkkener i butikker, kontorer og andre arbejdsmiljøer.
- landbrugsejendomme.
- gæster på hoteller, moteller og andre beboelsesejendomme
- gæsteboliger og pensionater.
- områder til erhvervsbrug i lejlighedskomplekser eller i møntvaskerier.

Hvis apparatet bruges til erhvervsmæssige formål, mod betaling, til et formål, der overskrider normal brug i en husstand og tilsvarende anvendelser, eller hvis apparatet bruges af en person, som ikke er en forbruger, fastsættes garantiperioden til den korteste garantiperiode, der kræves i relevant lovgivning.

Apparatet er ikke beregnet til brug af personer (herunder børn) med nedsatte fysiske, sensoriske eller mentale evner, eller som mangler erfaring og viden, medmindre de er under opsyn eller har modtaget undervisning i brugen af apparatet af en person, der er ansvarlig for deres sikkerhed.

Børn skal være under opsyn for at sikre, at de ikke leger med apparatet.

Børn på 3 år eller derunder må ikke komme i nærheden af tørretumbleren, medmindre de er under konstant opsyn.

Dette apparat kan anvendes af børn fra 8 år og opefter og af personer med nedsatte fysiske, sensoriske eller psykiske evner, eller som mangler den nødvendige erfaring og viden, hvis de er under opsyn eller har modtaget undervisning i, hvordan apparatet kan bruges på sikker måde, og hvis de har forstået de medfølgende farer.

Børn må ikke lege med apparatet. Børn må kun udføre rengøring og brugervedligeholdelse under opsyn.

Den maksimale kapacitet i nogle programmer til tørt tøj, der skal bruges, er Vask (11 kg)/Tørring (7 kg).

Den anbefalede maksimale kapacitet kan variere mellem forskellige programmer. For at opnå bedste resultater skal du se "PROGRAMTABEL".

For at slutte apparatet til vandforsyningen skal du sørge for at bruge den medfølgende vandforsyningsslange og de medfølgende pakninger. Vandtrykket skal ligge i intervallet 0,1-1 MPa (1-10 bar; 1-10 kp/cm²; 10-100 N/cm²).

Brug altid en ny vandforsyningsslange til at slutte apparatet til vandforsyningen. Undlad at genbruge en gammel vandforsyningsslange.

For apparater med ventilationsåbninger på undersiden skal disse ikke være blokerede af tæpper.

Hvis ledningen beskadiges, skal den udskiftes af producenten eller dennes servicetekniker eller en tilsvarende kvalificeret person, så der ikke opstår farlige situationer.

EL-SIKKERHED

Apparatet overholder relevante sikkerhedsstandarder.

Vent mindst 2 timer, før du tilslutter apparatet til strømforsyningen, for at sikre, at det når stuetemperatur.

Apparatet skal repareres af et autoriseret servicecenter, og der må kun anvendes reservedele, der er godkendt af den autoriserede producent. Eventuel reparation og vedligeholdelse i forbindelse med sikkerhed eller ydeevne skal udføres af uddannede fagfolk.

Forsøg ikke selv at reparere apparatet. Reparation, der er udført af ikke-uddannet personale, kan medføre personskade eller mere alvorlig funktionsfejl. Rådfør dig med dit lokale servicecenter, og brug altid originale reservedele.

Forsøg ikke at betjene apparatet, hvis det er beskadiget, ikke fungerer korrekt, er delvist adskilt, eller der mangler eller er beskadigede dele, herunder beskadigede ledninger eller stik.

Bøj ikke strømledningen kraftigt, og stil ikke tunge genstande på den.

Sprøjt ikke vand til at rengøre enheden indvendigt eller udvendigt.

Tag ledningen ud af stikkontakten i tilfælde af oversvømmelse, og kontakt eftersalgsservicecentret.

Modeller med tørrefunktioner er udstyret med beskyttelse mod automatisk nedlukning af varmeenhed for at forhindre overophedning. Hvis temperaturen overstiger beskyttelsestemperaturen, slukker systemet varmeenheden automatisk, og når temperaturen falder under beskyttelsestemperaturen, fortsætter varmeenheden drift.

Brug ikke flere udgange, forlængerledninger eller dobbelte adaptere på apparatet. Brug ikke en forlængerledning til at tilslutte apparatet til strømforsyningen.

Sæt ikke apparatet i stikkontakten til en elektrisk barbermaskine eller hårtørrer.

Slut ikke apparatet til en stikkontakt, der specifikt er designet til apparater med lav belastning.

Sørg for, at spændingen på typepladen svarer til spændingen i stikkontakten, før du slutter apparatet til strømforsyningen.

Stikkontakten skal jordes sikkert, og vandforsyningen skal forblive uden blokeringer.

Du må ikke slutte apparatet til strømforsyningen med en ekstern tidsindstillet afbryder (såsom en programtimer) eller slutte det til en strømforsyning, der regelmæssigt slås til og fra af elselskabet.

Udstødningsgassen må ikke udledes i røret, der bruges til at udlede forbrændingsgasser eller andre udstødningsgasser fra brændstof.

INSTALLATION

Inden du bruger apparatet skal du sørge for at fjerne emballagen (svampe, polystyrenskum osv.), der sidder fast på undersiden af apparatet.

Installer apparatet korrekt i henhold til anvisningerne, og tilslut vand og elektricitet (se "INSTALLATION OG TILSLUTNING"). Tilslutningen af vand og elektricitet skal udføres af fuldt uddannede teknikere eller fagfolk.

Installer ikke apparatet på steder, hvor lågeåbningen er begrænset.

Installer ikke apparatet i et område, hvor temperaturen kan falde til under 5 °C, ellers kan delene blive beskadiget, når vandet fryser.

Placer apparatet på en solid, flad overflade. Hvis apparatet installeres på en høj platform, skal det sikres for at forhindre, at det vælter.

Enden af afløbsslangen skal placeres i dræningssystemet.

Apparatet må ikke opbevares eller bruges udendørs.

Undgå ophobning af fnug i nærheden af apparatet.

Installer ikke apparatet nær varmelegemer eller nogen brændbare genstande.

Installer ikke apparatet i lokationer, hvor der kan opstå gaslækage.

Sørg for gode ventilationsforhold for at undgå, at den gas, der genereres af dette apparat, strømmer tilbage til rummet og dermed medfører brand.

BRUGSANVISNING

Inden første brug skal transportskruerne fjernes. Ellers kan der opstå alvorlig skade, når der tændes for maskinen (se "INSTALLATION OG TILSLUTNING/FJERNELSE AF TRANSPORTBOLTE"). Sådanne skader er ikke dækket af garantien.

Inspicer apparatet for at se, om det er blevet beskadiget under transport. Betjen aldrig apparatet, hvis det er beskadiget.

Brug vaskemidler, der er egnede til rengøring af apparatet og tøjvask. Vi er ikke ansvarlige for skade eller misfarvning af tætninger og plastikdele, der skyldes brugen af blegemiddel eller farvestoffer.

Fjern ikke paneler, og adskil ikke apparatet.

Brug ikke skarpe genstande såsom pinde, knive eller negle til at trykke på knappen.

Undlad at røre ved strømstikket eller betjene apparatet med våde hænder.

Apparatet er kun egnet til almindelig tøjvask eller -tørring (modeller med tørrefunktion), ikke til kemisk rensning.

Da apparatet er tungt, kan du komme til skade, hvis du selv forsøger at løfte det. Løft ikke apparatet selv. De skarpe kanter kan skære dine hænder.

Grib ikke fat i apparatet i de fremspringende dele. De fremspringende dele på apparatet kan knække, når du løfter eller skubber apparatet.

Vask ikke tøj med store knapper eller andre tunge metaldele. Sørg for, at alle lommerne i vasketøjet er tomme. For at forhindre lugte og mug skal du åbne lågen, når vaskeprogrammet er slut, og lade tromlen lufttørre.

Efterlad ikke metalgenstande i tromlen i lang tid.

Lågeglasset kan gå i stykker på grund af stærkt stød, så vær forsigtig, når du bruger apparatet.

Sæt vasketøjet helt ind i tromlen, så tøjet ikke kommer i klemme i døren.

Når apparatet ikke er i brug, skal du slukke for vandforsyningen og tage stikket ud af stikkontakten.

Undlad at sætte dyr (såsom kæledyr) ind i apparatet.

TRANSPORT/TRANSPORT EFTER INSTALLATION

Hvis du har tænkt dig at flytte det installerede apparat, skal du montere transportskruerne (se "INSTALLATION OG TILSLUTNING/FLYTNING OG TRANSPORT EFTER INSTALLATION"). Inden du monterer transportskruerne, skal du tage stikket ud af stikkontakten!

Når vaskeprogrammet er slut, skal du lukke for vandhanen og tage stikket ud af stikkontakten. Tag aldrig stikket til et apparat ud ved at trække i strømledningen. Grib altid godt fat i strømstikket, og træk det direkte ud af stikkontakten.

⚠ Brug ikke vaskemidler, der indeholder opløsningsmidler, da disse kan frigøre giftige gasser, beskadige apparatet og medføre risiko for brand eller eksplosion.

Tving ikke døren til at åbne, mens apparatet er i drift (vask/dehydrering ved høj temperatur).

Brug ikke apparatet efter rengøring med industrielle kemikalier.

⚠ Spildevandet, der udtømmes under vask ved høj temperatur, er varmt, så undlad at røre det for at forhindre forbrændinger.

Tøjemner, der er plettet af stoffer såsom køkkenolie, acetone, alkohol, benzin, petroleum, pletfjernere, terpentin, voks og voksfjernere skal først vaskes med varmt vand og rigeligt vaskemiddel og derefter vaskes i tromlen.

Brug skyllemidler eller tilsvarende produkter i henhold til anvisningerne til brug sammen med skyllemidlet.

Fjern alle tøjemner fra beklædningsgenstandenes lommer såsom lightere og tændstikker.

⚠ RISIKO FOR FORBRÆNDINGER

Døren kan blive varmt under vask og tørring. Vær forsigtig, og undgå forbrændinger. Børn må ikke få lov til at lege i nærheden af døren. Rør ikke ved lågeglassen under apparatets drift.

⚠ BESKYTTELSE MOD VANDLÆKAGE (mens apparatet er tændt)

Hvis vandstanden i apparatet overstiger den normale vandstand, aktiveres funktionen til vandstandsbeskyttelse. Funktionen stopper vandforsyningen og starter udtømningen. Det aktuelle program afbrydes, og der anmeldes en fejlbesked.

Undlad at vaske eller tørre tøjemner såsom skumgummi (latexgummi), badehætter, vandtætte stoffer, gummiprodukter, tøjemner med skumgummipudder i tromlen.

⚠ ADVARSEL

Hvis dit apparat har en tørrefunktion, må du ikke stoppe programmet, inden tørreprogrammet er slut. Hvis du af en eller anden grund skal afbryde programmet, skal du forsigtigt fjerne tøjemnerne for at undgå forbrændinger. Fjern hurtigt tøjemnerne, og spred dem ud for at køle dem hurtigt ned.

BØRNESIKKERHED

Inden du lukker apparatets låge og kører programmet, bedes du sørge for, at der kun er tøjemner i tromlen. Sørg for, at børn ikke klatrer på apparatet og lukker lågen indefra.

Lad ikke apparatets låge stå åben. Børn kan hænge i lågen eller kravle ind i apparatet og forårsage skade eller personskade.

Opbevar alt emballagemateriale et sted, der er utilgængeligt for børn, da dette kan være farligt.

Opbevar vaskemiddel og skyllemiddel utilgængeligt for børn.

SERVICE

Brugeren vil være ansvarlig for vedligeholdelsesomkostningen for skader som følge af forkert tilslutning, forkert installation og brug eller reparation, der er udført af uautoriseret personale, da en sådan skade ikke er omfattet af garantien.

Garantien dækker ikke forbrugsvarer, lette farveafvigelser, øget støj på grund af ældning af enheden (som ikke påvirker enhedens funktionalitet) og kosmetiske defekter på dele (som ikke påvirker apparatets funktionalitet og sikkerhed).

PRODUKTBESKRIVELSE

FORSIDE

1 Kontrolpanel
2 Drejeknap
3 Vaskemiddelskuffe
4 Låge
5 Dæksel til drænpumpens filterlåge

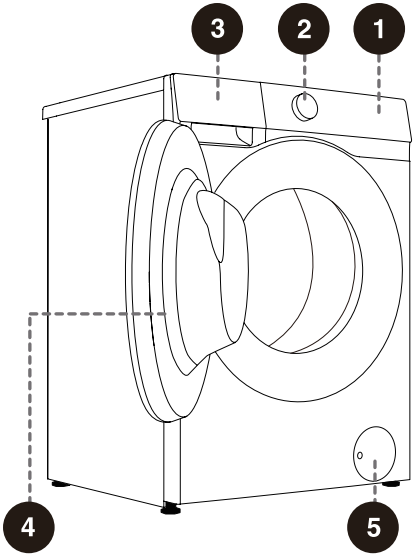

BAGSIDE

1 Vandindløbsslange
2 Ledning
3 Afløbsslange
4 Indstillelige fødder
5 Transportskrue

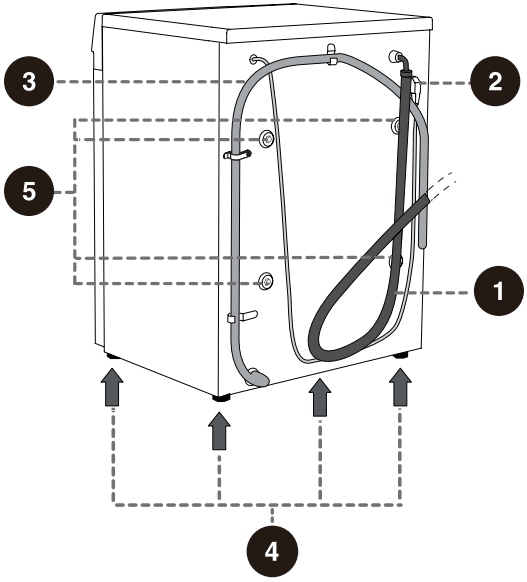

DK

Illustrationerne i vejledningen er kun til reference. På grund af produktforbedringer og serieudvidelser kan produktets udseende, farve og funktionelle komponenter afvige fra illustrationerne i denne vejledning. Se det faktiske produkt.

SPECIFIKATIONER

(afhængigt af model)

Maksimal mængde vasketøj/tøj til tørring	11 kg/7 kg
Nettovægt	68 kg
Nominel spænding	220-240 V~
Frekvens	50 Hz
Nominel effekt/tørreeffekt	1600 W/1150 W

MÅL (MM)

Indeks	Mål (mm)
A	595
B	845
C	540
D	590
E	635
F	1120

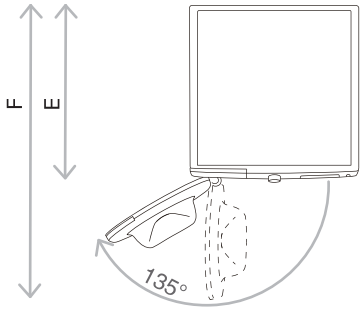

E = apparatets dybde

F = Dybde med åben låge

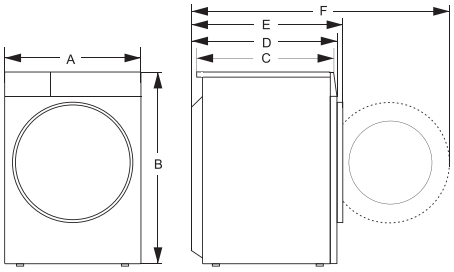

INSTALLATION OG TILSLUTNING

EMBALLAGE/PAKNING

Fjern først al emballage og skumdele især skumfoden. Brug ikke skarpe genstande, der kan beskadige apparatet, når du pakker det ud. Hold emballagen (plastikposer, andre plastikdele, osv.) uden for børns rækkevidde.

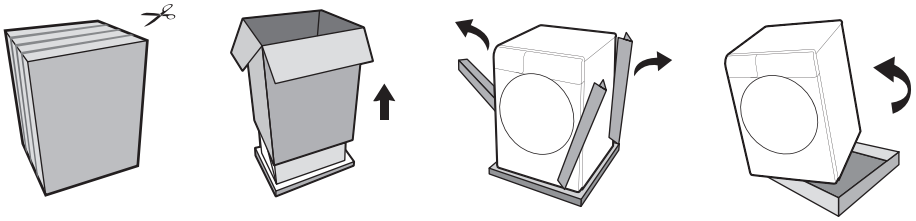

Indpakning af apparatet er den modsatte proces af den ovenfor beskrevne udpakningsproces.

Kontroller apparatet for eventuelle skader. Brug ikke apparatet, hvis det er beskadiget. Kontakt straks kundeservice.

Tilbehøret, der følger med dette apparat, omfatter et eller flere af følgende:

- Brugervejledning;
- 4 transportskruedæksler;
- Vandindløbsslange;
- Vandafløbsslangebeslag;
- Skruenøgle;
- Støjreduktionsplade/svampestrimmel/ingen (afhænger af den faktiske model).

Forskellige modeller har forskellige konfigurationer, og det tilbehør, der følger med denne enhed, afhænger af den faktiske konfiguration af modellen.

INSTALLATIONSMETODE TIL STØJREDUKTIONSPLADEN:

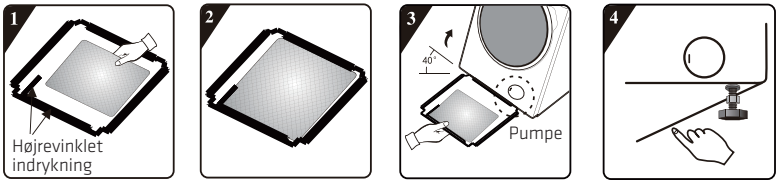

1 Inden du installerer støjreduktionspladen, skal du justere og fastgøre den lydabsorberende bomuld langs den retvinklede fold på bunddækslet (dette trin kan springes over for nogle modeller uden lydabsorberende bomuld).

2 Fjern frigørelsespapiret fra det dobbeltsidede tape omkring bunddækslet. Fjern frigørelsespapiret fra dobbeltsidet tape omkring kanterne.

3 Vip apparatet i en vinkel på 40°, med det retvinklede indhak vendt mod forsiden af apparatet, som vist på illustrationen. Indsæt den skrå vinkel mellem de to fodskruer bag på apparatet, indtil den er helt indsat. Luk bundpanelet, så det sidder tæt mod bunden af apparatet.

4 Tryk med hånden på den dobbeltsidede tape rundt om kanterne, så støjreduktionspladen sidder fast på apparatets krop.

INSTALLATIONSMETODE FOR SVAMPESTRIMLER:

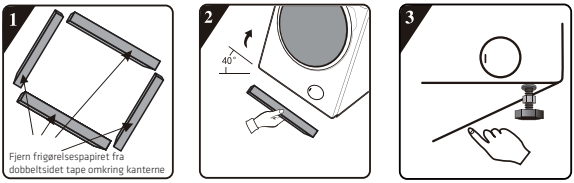

1 Fjern frigørelsespapiret fra det dobbeltsidede tape på svampestrimlerne.

2 Vip apparatet i en vinkel på 40°, klæb 2 lange svampestrimler fast på de forreste og bagerste støttepositioner på undersiden af apparatets hus, og klæb 2 korte svampestrimler fast på venstre og højre støttepositioner.

3 Brug hånden til at trykke og sætte svampestrimlerne på godt fast.

FJERNELSE AF TRANSPORTSKRUER

⚠ Når al emballage er fjernet, skal transportskruerne fjernes. Ellers kan udstyret blive beskadiget under brug. Sådanne skader er ikke dækket af garantien.

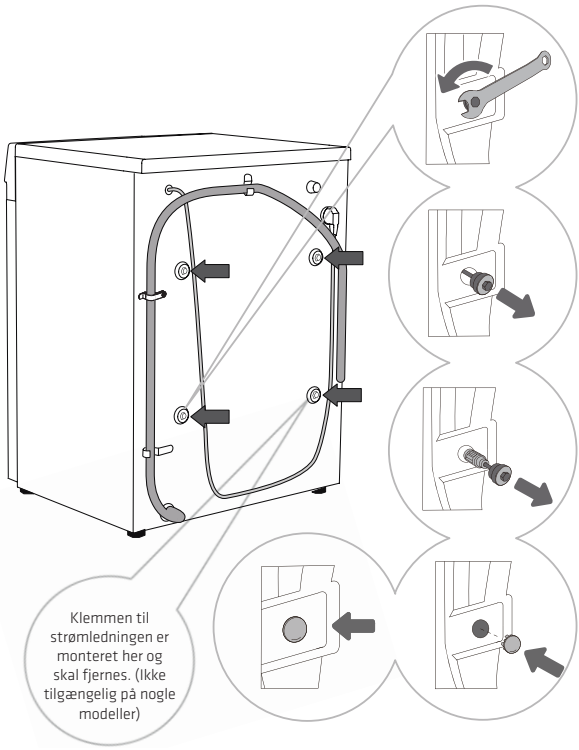

1 Læg afløbsslangen til side. Brug en passende skruenøgle til at løsne de 4 skruer på bagsiden ved at dreje dem mod uret i den retning, som pilene angiver. Løsn hver skrue ca. 30 mm.

2 Træk de 4 transportskruer ud vandret.

3 Træk transportskruerne ud vandret sammen med gummi- og plastdelene.

4 Brug transportskruedæksler til at dække skruehullerne. (Transportskruedæksler og brugsanvisning er inkluderet i det medfølgende tilbehør.)

Gem transportskruerne til fremtidig transport. Hvis transportskruerne skal monteres igen, skal ovenstående trin følges i omvendt rækkefølge.

DK

INSTALLATIONSPLADS

Placer apparatet på en fast overflade, og sørg for, at det står stabilt. Den flade overflade skal holdes ren og tør, ellers kan apparatet glide. Rengør også bunden af de indstillelige fødder.

INDSTILLELIGE FØDDER

Brug et vaterpas og en passende skruenøgle.

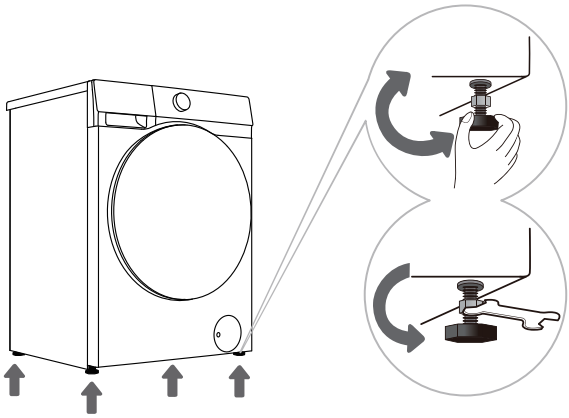

1 Juster niveauet ved at dreje de indstillelige fødder. De indstillelige fødder giver mulighed for 2 cm niveaujustering.

2 Efter justering af højden skal du stramme låsemøtrikken mod uret med en passende skruenøgle (se figuren).

Hvis udstyret ikke er placeret stabilt, kan det forårsage vibrationer, glidning og støj. Skader forårsaget af forkert niveaujustering er ikke dækket af garantien.

Under apparatets drift kan der forekomme unormale eller støjende lyde, som hovedsageligt skyldes forkert installation.

AFSTANDE VED INSTALLATION

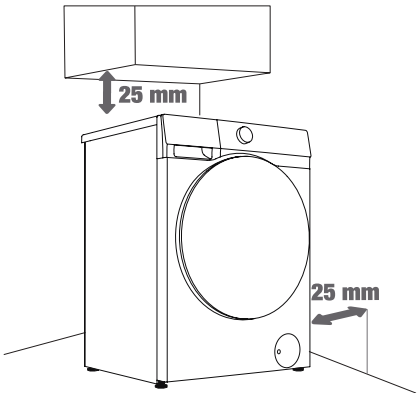

1

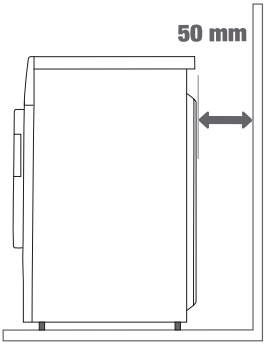

2

Der skal være plads mellem apparatet og vægge eller møbler. For at sikre optimal drift af apparatet skal der være lidt plads på alle sider, som vist på figuren.
Manglende overholdelse af den krævede minimumsafstand kan medføre sikkerhedsrisici eller unormal drift. Der kan også opstå overophedning (figur 1 og 2).

TILSLUTNING TIL VANDFORSYNING

Forskellige modeller har forskellige vandindløbsslanger. Tilslut indløbslangen korrekt til vandhanen i henhold til den aktuelle slange.

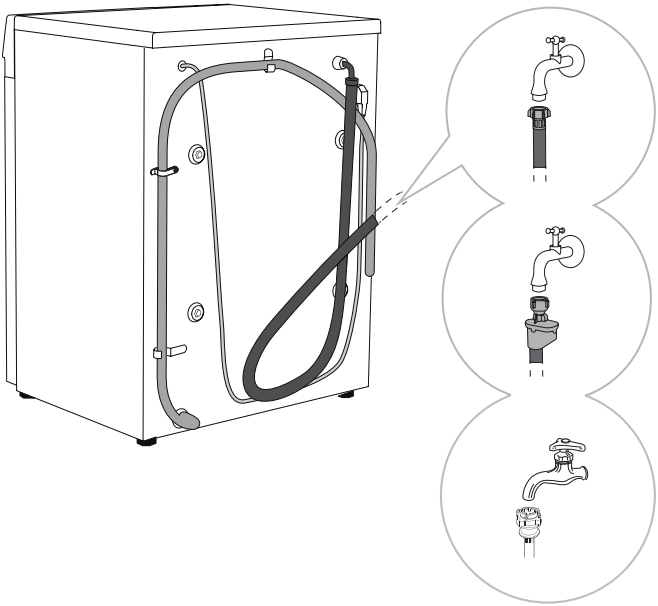

A Tilslutning af europæisk vandindløbsslange

B AquaStop-tilslutning

C Tilslutning af kinesisk vandindløbsslange

For at sikre normal drift skal vandtrykket være mellem 0,1 og 1 MPa (1-10 bar, 1-10 kp/cm^2, 10-100 N/cm^2).

Det minimale dynamiske vandtryk kan bestemmes ved at måle vandgennemstrømningen. Åbn vandhanen helt, og der skal løbe 3 liter vand ud inden for 15 sekunder.

Brug den nye vandslange, der følger med apparatet. Brug ikke gamle vandslanger eller andre vandslanger.

Sørg for, at vandslangerne ikke er beskadigede. Hvis vandslangen er gammel, sprød eller revnet, skal den udskiftes.

Apparatet kan kun tilsluttes en koldtvandsindgang og kan ikke tilsluttes en varmtvandsindgang.

TILSLUTNING AF EUROPÆISK VANDINDLØBSSLANGE

Spænd vandslangen forsigtigt med hånden for at sikre en god tætning (maksimalt drejningsmoment: 2 Nm). Kontroller, om der er vandlækage ved tætningen.

Brug ikke tænger eller lignende værktøj for at undgå at beskadige møtrikkens gevind.

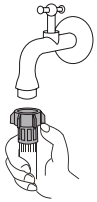

DK

AQUASTOP-TILSLUTNING

Hvis de interne rør eller vandslanger er beskadigede, aktiveres nedlukningssystemet automatisk for at afbryde vandforsyningen til apparatet. I dette tilfælde lyser kontrolvinduet (a) rødt. Udskift vandrørene.

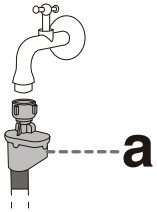

AquaStop-systemet indeholder en elektrisk ventil. Derfor må du ikke nedsænke den vandslange, der er udstyret med AquaStop-systemet, i vand.

Vandslangen kan også tilsluttes uden at bruge en kontrolventil.

KONTROLLER FORBINDELSEN MELLEM VANDINDLØBSSLANGEN OG VANDHANEN

1. Træk forsigtigt i vandindløbsslangen for at kontrollere, om forbindelsen er sikker.
2. Åbn vandhanen for at kontrollere, om der er lækager.
3. Vandindløbsslangen skal være fri for vridninger og bøjninger.
4. Kontroller vandindløbsslangens forbindelse før hver brug for at undgå forkert tilslutning.



TILSLUTNING MELLEM VANDINDLØBSSLANGEN OG APPARATET

Tilslut vandindløbsslangens møtrik til apparatets vandindløbsventil, stram møtrikken og ryst den forsigtigt for at kontrollere, om den er strammet, som vist på figuren til højre.

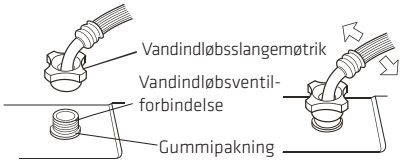

Bemærk:

1. Stram jævnt og skru ikke ind i vandindløbsslangen, da vandindløbsslangens samling ellers vil blive beskadiget.
2. Fjern ikke gummipakningen. Kontroller, om gummipakningen er løsnet eller beskadiget, hver gang du bruger apparatet. Hvis der er nogen skader, skal du straks kontakte kundeservice.

DK

TILSLUTNING OG FASTGØRELSE AF AFLØBSSLANGEN

Læg afløbsslangen i håndvasken eller badekarret, eller tilslut den direkte til afløbsudløbet (afløbsslangens mindste diameter er 4 cm). Afløbsslangens lodrette afstand fra gulvet er 70-100 cm. Der er tre måder at tilslutte afløbsslangen på (A, B, C).

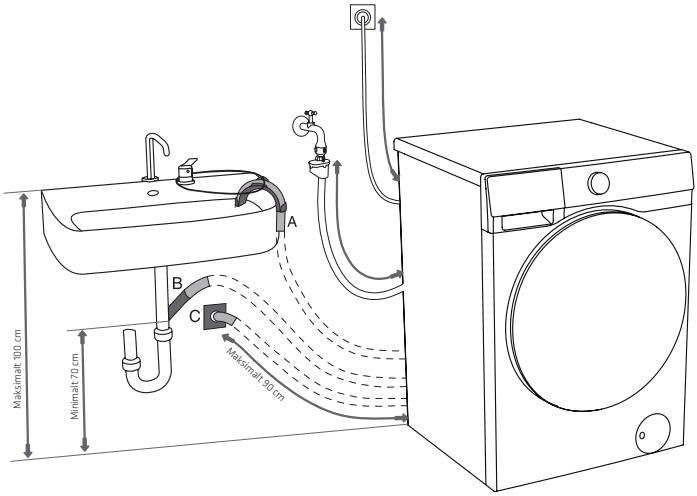

A Læg enden af afløbsslangen i vasken eller badekarret. Brug kabelbindere til at fastgøre afløbsslangen gennem vinkelbeslaget for at forhindre, at den glider ud.

B Placer afløbsslangen direkte i vaskeafløbet. Brug ikke en lille vask. Bemærk, at afløbsvandet kan være varmt.

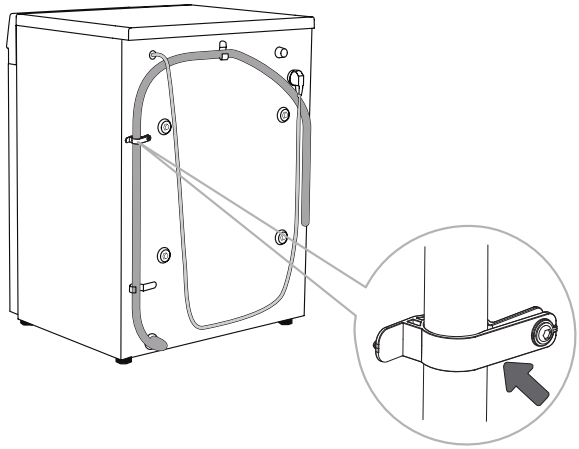

C Tilslut afløbsslangen til afløbsudløbet på væggen med vandopbevaringsbøjningen, og installer den korrekt til rengøring.

D Afløbsslangen skal fastgøres til slangeklemmen på bagsiden af apparatet som vist.

⚠ Slangeklemmen må ikke fjernes, da det ellers vil medføre forkert vask.

Kontrollér, at slangen til vandafløbet ikke er beskadiget.

Hvis afløbsslangen ikke installeres korrekt, kan det medføre sikkerhedsrisici eller unormal drift.

TILSLUTNING TIL STRØMFORSYNINGEN

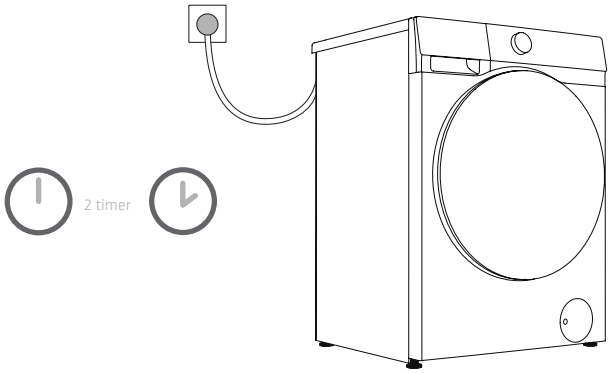

Vent mindst 2 timer, før du tilslutter apparatet til strømforsyningen, for at sikre, at det når stuetemperatur.

Dette apparat er tilsluttet en jordet stikkontakt, og der må ikke være forhindringer mellem apparatet og stikkontakten. Stikkontakten skal have en godkendt jordforbindelse. Grundlæggende oplysninger om apparatet findes på typeskiltet.

Det anbefales at bruge overspændingsbeskyttelsesanordninger for at beskytte dette apparat mod lynnedslag.

Brug ikke en forlængerledning til at tilslutte apparatet til strømforsyningen.

Tilslut ikke apparatet til en stikkontakt, der er beregnet til apparater med lav belastning.

Tilslut eller frakobl ikke apparatet med våde hænder.

Reparation og vedligeholdelse af dette apparat skal udføres af professionelt uddannet personale.

Kun personale, der er godkendt af producenten, må udskifte en beskadiget strømledning.

TRANSPORT EFTER INSTALLATION

Hvis du skal transportere et installeret apparat, skal du først trække stikket ud, lukke for vandhanen, fjerne vandforsyningss- og afløbsslangerne og sikre dig, at vaskemiddelbeholderen og lågen er lukket korrekt.

Sørg for at genmontere transportskruerne for at forhindre, at vibrationer under transporten beskadiger apparatet (se "INSTALLATION OG TILSLUTNING/FJERNELSE AF TRANSPORTSKRUER/-STÆNGER"). Hvis du ved et uheld mister transportskruerne, kan du bestille dem hos producenten.

Pak alt emballagemateriale (plastposer, andre plastdele osv.).

Enheden er tung. Vær mindst to personer om at flytte den. Hold ikke fast i fremspringende dele såsom døren, topdækslet osv. under transport for at forhindre, at de falder af eller bliver beskadiget.

Lad enheden stå i mindst 2 timer efter flytningen før tilslutning til strømforsyningen. Apparatet skal installeres og tilsluttes af en uddannet tekniker.

Læs instruktionerne omhyggeligt, inden du tilslutter apparatet igen. Skader forårsaget af forkert tilslutning eller brug er ikke dækket af garantien.

Flytning og håndtering



FØR FØRSTE BRUG

FØRSTE BRUG

Apparatet er blevet testet, inden det forlod fabrikken, og der kan være en lille mængde vandrester. Det anbefales at køre programmet "Tromlerens" (eller et andet program med høj temperatur) før brug for at rense tromlen for resterende vand.

- Tilslut strømmen og åbn vandhanen. Læg ikke tøj i tromlen. Vælg og start programmet.

⚠ Brug ikke opløsningsmidler eller rengøringsmidler, der kan beskadige apparatet (følg anbefalingerne og advarslerne fra producenten af rengøringsmidlet).

VÆR OPMÆRKSOM PÅ TØJETS MÆRKER

Vask	Maksimal vandtemperatur 95 °C	Maksimal vandtemperatur 60 °C	Maksimal vandtemperatur 40 °C	Maksimal vandtemperatur 30 °C	Kun håndvask	Må ikke vaskes
Skylning	Skyl i koldt vand			Må ikke skylles		
Kemisk rensning	Det kan renses. Ingen begrænsninger for vaskemiddel (A)	Kemisk rensning med petroleumopløsningsmidlet R11 og R113 (P)		Kemisk rensning med petroleum, ren alkohol og R113 (F)	Må ikke renses	
Strygning	Maksimal strygetemperatur 200 °C	Maksimal strygetemperatur 150 °C		Maksimal strygetemperatur 110 °C	Må ikke stryges	
Tørring	Tør fladt (læg på en flad overflade)	Dryptørring Tørring på tørresnor		Høj varme Lav temperatur	Ingen tørring	

FORBEREDELSE TIL VASK

1. Sorter vasketøjet efter stoftype (bomuld, syntetiske stoffer, silke, uld osv.), vaskeanvisninger, farve (hvid/lys/mørk) og snavsetilstand osv.
2. Tøm alle lommer. Fjern mønter, nøgler og andre metalgenstande, der kan beskadige tøjet eller apparatet. Knap knapperne, luk lynlåse og vend tøj med knapper, lynlåse eller broderier på vrangen. Bind eventuelle snore.
3. Læg sarte genstande og meget små eller lette beklædningsgenstande i en vaskepose af net og vask dem sammen med andet tøj.
4. Vend tøj med børstet, pillet eller lang luv over på vrangen inden vask.
5. Behandl pletter (f.eks. på manchetter og kraver) inden vask; gamle pletter er meget sværere at fjerne. Se "Anbefalinger til fjernelse af specifikke pletter" for detaljer.
6. Vask ikke tunge dyner, plyslegetøj eller genstande i vaskeposer alene; vask dem altid sammen med andet tøj for at undgå ubalancerede belastninger.

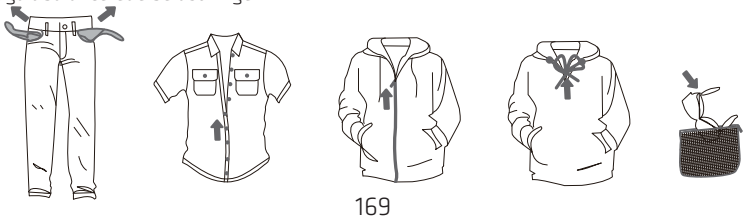

DK

TØJ, DER IKKE ER EGNET TIL VASK OG TØRRING

 Læder- eller pelsbeklædninger (kan beskadiges)	 Rayon-stoffer og stoffer med rayon-blandinger (kan misfarves eller deformeres)	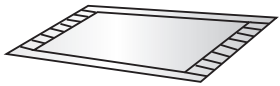 Gummibelagte, gummifremstillede eller meget tykke måtter (kan forårsage skader eller funktionsfejl)
 Hatte med hårde dele (skygger, stive skygger osv.) (kan beskadige vaskemaskinen og medføre funktionsfejl)	 Sædehynder, puder, genstande, der indeholder bomuldsuld, skum og andre svampematerialer, samt tæppeovertræk (kan medføre skade eller funktionsfejl)	Andre delikate eller specielt behandlede beklædningsgenstande, f.eks.: • belagte eller dunfyldte beklædningsgenstande, • crepe-stoffer, • skræddersyede beklædningsgenstande, der let krøller (jakkesæt, jakker, slips, kjoler). Tøj, der let fnugger (f.eks. visse fløjls- eller velourstoffer).

TØJ, DER IKKE ER EGNET TIL TØRRING (GÆLDER FOR MODELLER MED TØRREFUNKTION)

 Alt tøj, der er mærket med et af ovenstående symboler (kan beskadige tøjet)	 Uldtøj (risiko for krympning og fnug)	 Strømpebukser, strømper og lignende strækbare genstande (kan deformeres)	 Stivede beklædningsgenstande
 Måtter og pelsbeklædning (kan forårsage skader eller funktionsfejl)	 Dyner (kan forårsage skader eller funktionsfejl)	 Tøj med blonder og broderi eller lavet af meget fine syntetiske fibre (kan deformeres)	 Silke

Ikke-vaskbart, tørretumbleregnet/ikke-tørretumbleregnet tøj omfatter, men er ikke begrænset til, ovennævnte tøj.

Kontroller tøjmærket for at sikre, at tøjet har et symbol for maskinvask/tørretumbler.

Vådt tøj, der stadig drypper, er ikke egnet til tørring og kan få apparatet til at udløse en alarm.

TILSÆT VASKEMIDDEL/SKYLLEMIDDEL

Vaskemiddelskuffe

1. På modeller med automatisk dosering kan vaskemaskinen automatisk tilsætte vaskemiddel og/eller skyllemiddel. Første gang du bruger apparatet, er automatisk dosering af både vaskemiddel og skyllemiddel som standard slået til.

2. Når den automatiske doseringsfunktion er aktiveret, doserer apparatet automatisk vaskemiddel og/eller skyllemiddel. Du kan justere doseringsniveauet efter behov; vaskemaskinen husker den indstilling, der blev brugt ved den sidste afsluttede vask.

3. Hvis du ikke ønsker at bruge den automatiske doseringsfunktion, kan du slå den fra i indstillingerne og tilføje vaskemiddel og skyllemiddel manuelt ved hver vask.

4. Hvis niveauet af vaskemiddel eller skyllemiddel i skuffen er lavt, blinker det tilhørende ikon på displayet for at minde dig om at fylde op. (Se tabellen nedenfor for den maksimale opbevaringskapacitet for hvert rum.) Fyld ikke over MAX-mærket. Luk altid dispenserskuffen helt efter påfyldning.

5. Vaskemiddelskuffen er ikke beregnet til desinfektionsmidler, og det anbefales ikke at bruge dem. Hvis du skal bruge et desinfektionsmiddel:
   - vælg et produkt, der er specielt egnet til tøj;
   - undgå produkter, der indeholder stærke ætsende eller blegende midler;
   - fortynd det altid grundigt, og hæld det direkte i tromlen, ikke i dispenseren;
   - begræns brugen til højst en gang om måneden for at undgå skader på apparatet eller tøjet.

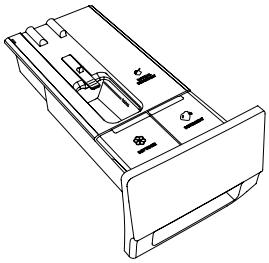

Metode 1

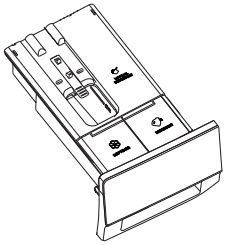

Stil 2

(Vaskemiddelskuffens type afhænger af modellen)

Vaskemiddelskuffe	
	Manuel vaskemiddelskuffe
	Sæbeskuffe
	Rum til skyllemiddel

Automatisk vaskemiddelskuffe	Dybde (D)	Maksimal opbevaring af vaskemiddel	Maksimal opbevaring af skyllemiddel
Metode 1	≥590	1 l	0,5 l
Stil 2	≤550	0,7 l	0,4 l

DK

FORHOLDSREGLER VED BRUG

1. Brug altid et højeffektivt, neutralt vaskemiddel med lav skumdannelse, der er egnet til dette apparat. Brug ikke klumpet pulvervaskemiddel.
2. Tilsæt ikke vaskemiddel manuelt, når du bruger den automatiske doseringsfunktion.
3. Overfyld ikke vaskemiddel-/skyllemiddelskuffen for at undgå, at vaskemiddel/skyllemiddel løber over. Når du har fyldt vaskemiddel/skyllemiddel på, skal du sikre dig, at vaskemiddelskuffen er helt lukket, inden du starter vaskeprogrammet.
4. Før du installerer, flytter, transporterer eller justerer apparatet, skal du fjerne eller fastgøre vaskemiddelskuffen for at forhindre, at vaskemiddel og skyllemiddel løber over.
5. Ætsende afkalkningsmidler kan beskadige apparatet. Brug ikke opløsningsmidler. Vask ikke tøj, der er blevet renset med opløsningsmidler eller brandfarlige stoffer.
6. Hvis manuel dosering er påkrævet, kan du slukke for den automatiske doseringsfunktion og tilsætte vaskemiddel manuelt:
   6.1 Den mængde vaskemiddel, der skal bruges, afhænger af tøjtypen, graden af tilsmudsning, tøjets farve og vasketemperaturen. Tilsæt en passende mængde i henhold til vaskemiddelproducentens anvisninger.
   6.2 For meget vaskemiddel kan forårsage skumdannelse, hvilket vil påvirke vaskeeffekten. Hvis apparatet registrerer for meget skum, kan det sætte programmet på pause for at fjerne skummet.
   6.3 Hvis der bruges for lidt vaskemiddel, vil det resultere i dårlige vaskeresultater og kan også forårsage kalkaflejringer i tromlen og vandrørene.
   6.4 Når du tilsætter pulvervaskemiddel manuelt, anbefales det, at du tilsætter det lige før vaskeprogrammet starter. Hvis du tilsætter det på forhånd, skal du sikre dig, at vaskemiddelrummet er helt tørt, ellers kan vaskepulveret hærde og klumpe sammen, inden vaskeprogrammet starter.
7. Brug ikke koncentreret eller højkoncentreret vaskemiddel eller skyllemiddel (maksimal tilladt viskositet er 800 mPa·s). Brug kun efter fortynding med vand.
8. Kom ikke pulvervaskemiddel i den automatiske vaskemiddelskuffe.
9. For at forhindre, at vaskemidlet/skyllemidlet i vaskemiddelskuffen tørrer ud, må vaskemiddelskuffen ikke stå åben i længere tid. Træk kun skuffen ud, når du fylder eller skifter vaskemiddel.
10. Opbevar vaskemiddel og skyllemiddel utilgængeligt for børn.

LÆG TØJET I VASKEMASKINEN

Åbn maskinens låge, sørg for, at der ikke er fremmedlegemer i tromlen, og læg tøjet løst i tromlen.
Luk lågen, indtil du hører et "klik", der angiver, at den er lukket korrekt.

Fyld ikke for meget tøj i tromlen! Se "PROGRAMOVERSIGTEN" for den maksimale belastning. Hvis tromlen er for fuld, bliver tøjet muligvis ikke vasket grundigt.

Læg tøjet helt ind i tromlen for at undgå, at det sidder fast i lågen.

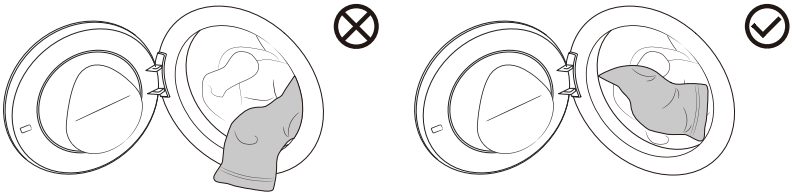

PROGRAMMER OG FUNKTIONER

Kontrolpanel

Se det faktiske produkt for den endelige udskrift

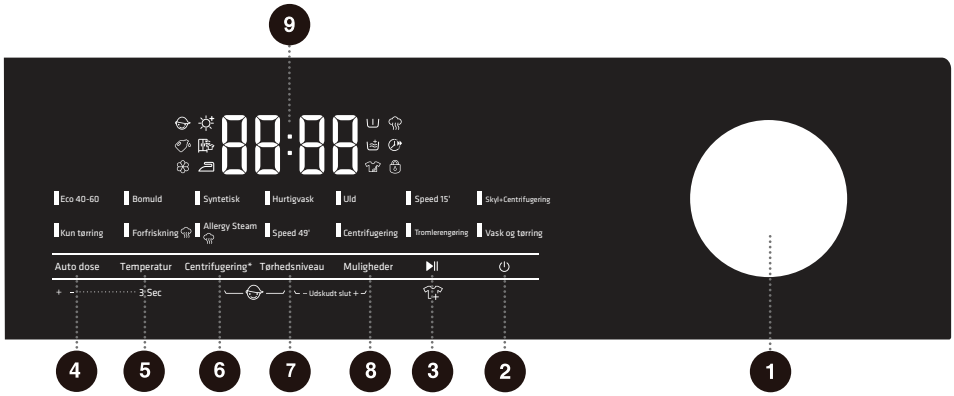

1 Valg af cyklus

Drej knappen for at vælge programmet.

2 Tænd/sluk

Bruges til at tænde/slukke for enheden.

3 Start/Pause

Bruges til at starte/pause et program.

4 Auto Dose

Bruges til at indstille den automatiske doseringsfunktion for vaskemiddel/skyllemiddel.

5 Temperatur

Indstil vasketemperaturen.

6 Centrifugering

Tryk for at vælge programmets centrifugeringshastighed.

***(Slå lyd fra)**

Et langt tryk slår funktionen Slå lyd fra til/fra.

7 Tørhedsniveau

Bruges til at vælge tørretilstanden og tilføje tørrefunktionen.

8 Muligheder

Bruges til at vælge en ekstra funktion.

9 Display

Bruges til at vise programmets resterende tid, reservationstid, fejlkode og andre relaterede oplysninger.

6+7 Børnelås

Tryk på og hold disse to knapper nede samtidigt for at aktivere/deaktivere børnelåsen

7+8 Udskudt slut

Denne funktion giver dig mulighed for at planlægge din vask, så tøjet er klar på et tidspunkt, der passer dig.

DK

PROGRAMTABEL

Tænd for apparatet, og drej hovedknappen for at vælge det passende program (afhængigt af tøjtypen og graden af snavs). Under driften drejer hovedknappen ikke automatisk.

Program	Funktion	Maksimal belastning (kg)	Maksimal hastighed (o./min.)	Programbeskrivelse
Eco 40-60 –	W	11	1.400	Til normalt snavsede bomuldsbeklædningsgenstande.
	WD	7		
Bomuld (--, 20 °C, 30 °C, 40 °C, 60 °C, 90 °C)	W	11	1.400	Til bomulds- eller linnedtekstiler, der er moderat til kraftigt snavsede.
	WD	7		
Syntetisk (--, 20 °C, 30 °C, 40 °C, 60 °C)	W	5.5	1.400	Til syntetiske stoffer med normalt snavs.
	WD	5.5		
Hurtigvask (--, 20 °C, 30 °C, 40 °C, 60 °C)	W	5.5	1.400	Til normalt snavsede bomuldsemner og/eller syntetiske stoffer
	WD	5.5		
Uld (--, 20 °C, 30 °C, 40 °C)	W	2	600	Til maskinvaskbare uldstoffer. Følg vaskeanvisningen på mærket.
Speed 15' (--, 20 °C, 30 °C, 40 °C)	W	2	800	Meget kort vask til en lille mængde let snavset tøj. Hvis du øger standardindstillingerne, bliver vasketiden længere.
Skyl+Centrifugering –	W	11	1.400	Kun til skylning og centrifugering af tøj. Tilsæt ikke vaskemiddel.
	WD	7		
Vask og tørring –	WD	7	1.400	Til normalt snavsede bomuldsemner (40-60 °C), der er vasket og tørret i ét program til skabstørt tilstand. Bruges til testning for overensstemmelse med EU's krav om Ecodesign.
Tromlerengøring (90 °C)	WD	/	800	Renser tromlen og fjerner vaskemiddelrester og bakterier, der kan ophobes ved lave temperaturer. Tilsæt ikke vasketøj, vaskemiddel eller skyllemiddel.
Centrifugering –	S	11	1.400	Kun til centrifugering af vasketøj. Tilsæt ikke vaskemiddel eller skyllemiddel.
	SD	7		
Speed 49' (--, 20 °C, 30 °C, 40 °C)	W	4,5	1.400	Kort, intensiv vask til små mængder moderat snavset vasketøj.
	WD	4,5		

Program	Funktion	Maksimal belastning (kg)	Maksimal hastighed (o./min.)	Programbeskrivelse
Allergy Steam (60 °C)	W	2	1.400	Til tøj, der kan tåle høje temperaturer og er farveægte. Designet til at fjerne allergener såsom pollen, mider og visse bakterier ved vask ved 60 °C.
	WD	2		
Forfriskning –	N	2	/	Bruges til at sterilisere, afrynke og fjerne lugt fra en lille mængde tørre tøjemner. Vandhanen skal åbnes. Tilsæt ikke vaskemiddel eller skyllemiddel.
Kun tørring –	D	7	1.400	Bruges til at tørre våde, centrifugerede tøjemner. Tilsæt ikke vaskemiddel eller skyllemiddel.

W → Kun vask D → Kun tørring WD → Vask og tørring N → Tørring og pleje S → Kun centrifugering SD → Centrifugering og tørring

Tips:

- Programmet Forfriskning behandler kun tørre tøjemner. Du kan indstille plejetiden med funktionen Tørhedsniveau til 30, 40 eller 50 minutter.

Bemærk

(1) Vandtemperatur: Vælg den passende vandtemperatur i henhold til det valgte vaskeprogram. Følg tøjproducentens vaskeanvisninger eller instruktioner, når du vasker, for at undgå at beskadige tøjet.

(2) Den faktiske vandtemperatur kan afvige fra den angivne programtemperatur.

(3) Testresultaterne afhænger af vandtryk, vandhårdhed, indløbsvandtemperatur, stuetemperatur, type og mængde vasketøj, tilsmudsningsgrad, anvendt vaskemiddel, strømforsyningsudsving og andre valgte indstillinger.

(4) Hvis der tilføjes en for stor mængde vasketøj under vaskecyklussen, kan vaskeeffektiviteten falde.

Dette skyldes, at apparatet oprindeligt registrerer en lavere vægt af vasketøj, hvilket resulterer i, at der tilføres en mindre mængde vand. En utilstrækkelig vandmængde kan også beskadige tøjet, og vasketiden vil blive længere.

(5) Tromlerengøring (hvis tilgængelig): Tromlen skal tømmes, før programmet "Tromlerengøring" bruges. Det anbefales at køre programmet mindst en gang om måneden.

(6) Til afkalkning skal du bruge et afkalkningsmiddel med korrosionsbeskyttelse (brug kun ikke-ætsende afkalkningsmidler, og følg brugsanvisningen for afkalkningsmidlet). Kør programmet "Rengøring af tromlen" (eller et andet program med høj temperatur) flere gange for at fjerne eventuelle rester af afkalkningsmiddel og fuldføre afkalkningen. Det anbefales at afkalke mindst en gang hvert halve år.

Den maksimale eller nominelle belastning gælder for vasketøj, der er forberedt i overensstemmelse med de relevante bestemmelser i standarden IEC60456.

For at opnå bedre vaskeresultater anbefaler vi, at du ikke fylder mere end 2/3 af tromlens volumen, når du bruger programmet Bomuld.

DK

YDERLIGERE INDSTILLINGER OG FUNKTIONER

Hvert program har standardindstillinger, og nogle af dem kan ændres af brugeren. Du kan justere disse ved at trykke på den relevante funktionsknap, inden du trykker på Start/Pause-knappen.

Visse indstillinger er ikke tilgængelige for nogle programmer; i disse tilfælde lyser indikatoren ikke, og knappen er inaktiv (se "Funktionsvalgstabel").

De fleste funktioner kan kun indstilles i standbytilstand, dvs. før programmet starter. Når programmet kører, kan de fleste indstillinger ikke længere ændres.

Se det faktiske produkt for den endelige udskrift



2 Tænd/sluk ⏻

Bruges til at tænde eller slukke for enheden.
Hvis du har brug for at lukke programmet ned under drift, skal du holde knappen "Tænd/sluk" nede for at lukke det ned.
I standbytilstand lukker enheden automatisk ned, hvis der ikke udføres nogen handlinger i et stykke tid, efter at et program er afsluttet.

3 Start/Pause ⏯

Bruges til at starte/pause et program.
Enheden kan ikke startes, hvis lågen ikke er lukket, eller låsen ikke er låst.

4 Auto Dose

Når apparatet bruges for første gang, er den automatiske doseringsfunktion for vaskemiddel og skyllemiddel som standard slået til.
Tryk kort på knappen Auto dose for at slå dosering af vaskemiddel/skyllemiddel til eller fra. Gentagne korte tryk skifter mellem følgende indstillinger:
– både vaskemiddel og skyllemiddel slået fra
– kun vaskemiddel slået til
– kun skyllemiddel slået til
– vaskemiddel og skyllemiddel slået til samtidig.
Tryk længe på knappen Auto dose for at indstille doseringsniveauerne.
– Displayet viser først det aktuelle vaskemiddelniveau. Tryk på knappen Temperatur for at skifte mellem dt-1, dt-2, dt-3, dt-4, dt-5 (fabriksindstilling: dt-3).
– Tryk på en vilkårlig knap, eller vent 3 sekunder for at bekræfte valget.
Mens du stadig er i tilstanden til niveauindstilling, skal du trykke kort på knappen Auto dose for at skifte til indstilling for skyllemiddelniveau.
– Displayet viser derefter det aktuelle skyllemiddelniveau. Tryk på knappen Temperatur for at skifte mellem sf-1, sf-2, sf-3, sf-4, sf-5 (fabriksindstilling: sf-3).
– Tryk på en vilkårlig knap, eller vent 3 sekunder for at bekræfte valget og afslutte tilstanden til niveauindstilling.
Apparatet husker de niveauer for vaskemiddel og skyllemiddel, der blev brugt, da den sidste vask blev afsluttet.
Når mængden af vaskemiddel eller skyllemiddel i rummet er lav, blinker det tilhørende vaskemiddel-/skyllemiddelikon på displayet som en påmindelse. Dette påvirker ikke apparatets normale drift.

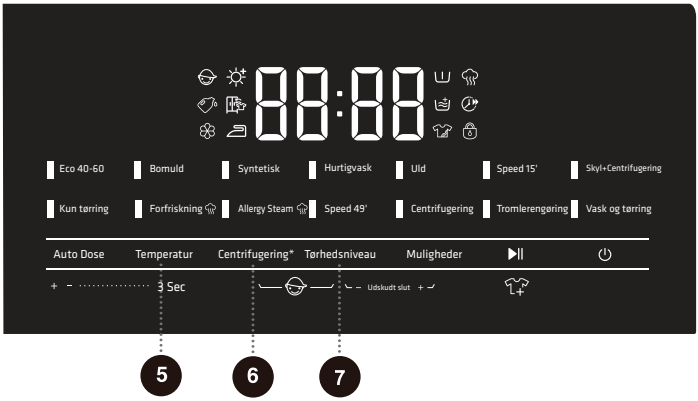

5 Temperatur

Denne knap ændrer vasketemperaturen for det valgte program.
Hvert program har en forudindstillet temperatur. Inden du starter programmet, skal du trykke én gang på denne knap for at vise den aktuelle indstillede temperatur. Tryk igen for at skifte mellem de tilgængelige temperaturer (-- = kold vask).
Det tilgængelige temperaturområde afhænger af det valgte program.

6 Centrifugering

Denne funktionsknap justerer centrifugeringshastigheden for det valgte program.
Tryk én gang for at få vist den aktuelle centrifugeringshastighed, og tryk derefter igen for at skifte mellem de tilgængelige hastigheder.

* (Slå lyd fra)

Denne funktion slår lyden fra for alle lyde, bortset fra alarmer.
Når apparatet er i standby, sat på pause eller kører, skal du trykke og holde på denne knap. "bEEP oFF" vises, hvorefter funktionen Slå lyd fra er aktiveret.
Tryk og hold på knappen igen for at slå lyden til. "bEEP on" vises, hvorefter funktionen Slå lyd fra er deaktiveret, og alle varselslyde gendannes.

7 Tørhedsniveau

Denne funktion tilføjer en tørringsfase efter centrifugeringsprogrammet.
Inden du starter et program, skal du trykke på denne knap for at bladre gennem de tilgængelige tørhedsniveauer. De niveauer, der kan vælges, afhænger af det valgte program:
: Skabstørt – tøjemner er tørre og klar til at blive gemt.
: Brugsklart – tøjemner er tørre og kan tages på med det samme.
: Strygeklart – tøjemner holder lidt fugt og kan stryges.
Tidsindstillet tørring: Vælg en tørretid i henhold til tøjtypen og -mængden. Displayet viser den valgte tid. De tilgængelige tider er 30/60/90/120/180/240 minutter (valgmuligheder kan variere alt efter programmet). Hvis tiden er for kort, bliver tøjet muligvis ikke helt tørt.
Inden tørring skal du kontrollere plejeetiketterne for at sikre, at tøjemnerne kan tørres i tørretumbleren. Tørring af blandede stoftyper sammen kan reducere resultatet af tørringen. For at opnå bedste resultater skal du tørre forskellige materialer særskilt. Sørg for, at vandhanen er åben, og at der tilføres koldt vand.
I begyndelsen af tørringen tilsættes vand automatisk til tromlen for at skylle fnug fra luftkanalen. Dette er normalt. I slutningen af tørrefasen tumler apparatet tøjet med jævne mellemrum for at reducere krølninger.
Hvis du vil tørre håndvaskede tøjemner, skal du først centrifugere dem ved en passende hastighed for stoffet. Store mængder bomuldstøj kan klæbe sig fast til tromlen efter centrifugeringen og påvirke tørringen. I dette tilfælde skal du fjerne tøjemnerne, ryste dem og derefter sætte dem igen i tromlen og tørre dem i batcher uden at overskride den maksimale mængde vasketøj.
Apparatet registrerer mængden af vasketøj og justerer automatisk tørretid og -intensitet. Den faktiske tørretid kan være længere eller kortere end den indledende viste værdi (undtagen i tilstanden Tidsindstillet tørring).
Nogle programmer omfatter en indbygget tørrefase. Andre understøtter ikke tørring.

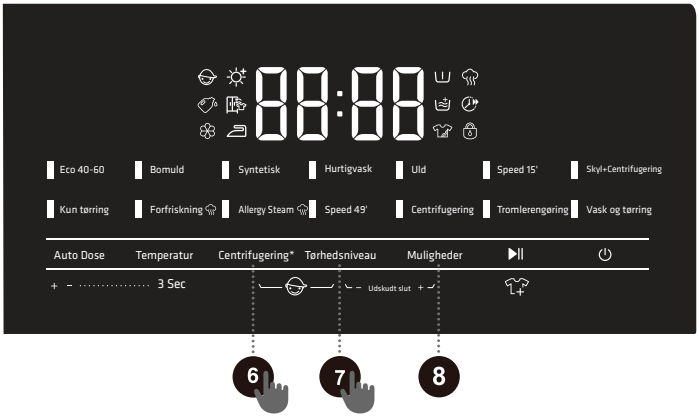

8 Muligheder

Tryk på denne knap for at vælge yderligere funktioner, der er tilgængelige for det aktuelle program. Gentagne tryk skifter mellem indstillingerne; når en funktion er valgt, lyser eller blinker det tilhørende ikon. Når programmet er startet, kan disse indstillinger ikke længere ændres.

Damp

Tilføjer en dampfase til vaskeprocessen for at forbedre rengøringen og fjernelsen af pletter. I nogle programmer er denne funktion inkluderet som standard og kan ikke annulleres.

Hurtigere

Forkorter vasketiden og fremskynder programmet.
Når denne indstilling er valgt, reduceres programvarigheden, og den maksimale belastning begrænses til halvdelen af den nominelle kapacitet.
For programmer med automatisk vejning af belastningen deaktiveres automatisk vejning, når Hurtigere vælges. Når Hurtigere fravælges, genoprettes den automatiske vejning.

Forvask

Tilføjer en forvaskfase før hovedvasken. Anvendes til meget snavset vasketøj.

Ekstra skyl

Tilføjer en ekstra skylning til det valgte program. Der udføres en ekstra skylning før skyllemiddelfasen, og den samlede programtid øges tilsvarende.

Intensiv

Forlænger hovedvasken og øger omrøringen for at give en mere effektiv rengøring.

6 + 7 Børnelås

For at forhindre utilsigtet betjening af børn er denne enhed udstyret med en børnelås.
• Tryk og hold samtidigt på knapperne Centrifugering + Tørhedsniveau. Ikonet for børnelås lyser, og børnelåsen er aktiveret.
• Gentag samme handling for at deaktivere børnelåsen.
• Når Børnelås er aktiv, fungerer kun tænd/sluk-knappen (til at slukke for apparatet) og knappen Børnelås (Centrifugering + Tørhedsniveau). Alle andre knapper og drejeknapper er låst.
• Børnelåsen deaktiveres automatisk, når programmet er afsluttet, eller efter en genstart.

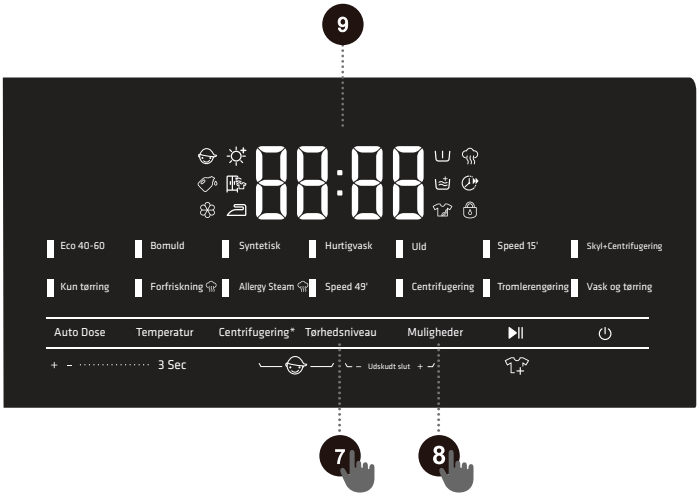

7 + 8 Udskudt slut

Denne funktion giver dig mulighed for at planlægge, at dit vasketøj skal være færdigt på et passende tidspunkt.

- Når du har valgt programmet og eventuelle ekstrafunktioner, kan du indstille sluttidspunktet.
- Tryk og hold på knapperne Tørhedsniveau og Muligheder for at indstille en forsinket afslutning. Tryk igen på en af knapperne for at bladre gennem tidsindstillingerne. Hvert tryk tilføjer 1 time. Den maksimale forsinkelse er 24 timer.
- Forsinkelsestiden er programmets sluttidspunkt (inklusive den fulde vasketid), så reservationstiden skal være længere end programmets varighed.
- Når du har indstillet den ønskede forsinkelse, skal du trykke på Start/Pause for at bekræfte og starte nedtællingen til forsinkelsen.
- I forsinkelsesperioden vises den resterende tid, indtil programmet slutter, på displayet.
- Hvis Forsinket afslutning er indstillet, men programmet endnu ikke er startet, kan du annullere det ved at vælge et andet program eller en anden indstilling.
- Når programmet er startet, skal du slukke for maskinen og genstarte den for at annullere Forsinket afslutning.

9 Display

Displayet viser den resterende programtid, tiden til forsinket afslutning, fejlkoder og andre relevante oplysninger.

Beskrivelse af ikoner

	Ikon for lågelås-indikator. Når dette ikon lyser, er apparatets låge låst. Åbn ikke lågen med magt på dette tidspunkt for at undgå personskade.

DK

FUNKTIONSTABEL

Program	Temperatur	Centrifugering	*(Slå lyd fra)	Tørhedsniveau	Damp	Hurtigere	Forvask	Ekstra skyl	Intensiv	Udskudt slut	Børnelås
Eco 40-60	×	√	√	√	×	×	×	×	×	√	√
Bomuld	√	√	√	√	√	√	√	√	√	√	√
Syntetisk	√	√	√	√	√	√	√	√	√	√	√
Hurtigvask	√	√	√	√	×	√	√	√	√	√	√
Uld	√	√	√	×	×	×	×	√	×	√	√
Speed 15'	√	√	√	×	×	×	×	√	×	√	√
Skyl+Centrifugering	×	√	√	√	×	×	×	√	×	√	√
Vask og tørring	×	×	√	•	×	×	×	×	×	√	√
Tromlerengøring	×	×	√	•	×	×	×	×	×	√	√
Centrifugering	×	√	√	√	×	×	×	×	×	√	√
Speed 49'	√	√	√	√	×	√	√	√	×	√	√
Allergy Steam	×	√	√	√	•	×	√	√	×	√	√
Forfriskning	×	×	√	•	×	×	×	×	×	√	√
Kun tørring	×	√	√	√	×	×	×	×	×	√	√

√ Funktionen er valgfri

× Funktionen er ikke valgfri

• Funktionen er standard og kan ikke annulleres

START PROGRAMMET

Vælg programmet og yderligere funktioner, og sørg for, at vaskemidlet er tilsat vaskemiddelskuffen. Tryk på **Start**/Pause-knappen for at starte programmet.



Når du har trykket på knappen "**Start**/Pause", kan andre indstillinger ikke ændres med undtagelse af, at du kan slå Børnelås til/fra, slå lyd til/fra (hvis tilgængelig) og justere vandstand (hvis tilgængelig).

Når programmet starter, vises "----" på displayet, hvilket angiver, at tøjet vejes.

Nogle programmer registrerer automatisk tøjet vægt før vask, og programvarigheden justeres automatisk.

PROGRAMMETS AFSLUTNING

Når programmet er afsluttet, afgiver apparatet et akustisk signal, og "Slut" vises på displayet. Hvis du ikke udfører nogen handling i et stykke tid, slukker apparatet automatisk.

1. Sluk for strømmen til apparatet.
2. Luk for vandhanen.
3. Træk ledningen ud af stikkontakten.
4. Åbn maskinens låge.
5. Tag tøjet ud af tromlen.

PROGRAMAFBRYDELSER OG ÆNDRINGER

Annuller program

For at annullere et program, mens det kører, skal du slukke for enheden.

Ændring af program

Hvis du vil ændre programmet, mens det kører, skal du først slukke for enheden.

Efter opstart skal du vælge programmet og de ekstra funktioner igen og trykke på knappen "**Start**/Pause" for at starte.

Sæt programmet på pause

Du kan trykke på knappen Start/Pause for at sætte programmet på pause når som helst. Når programmet er sat på pause, blinker den resterende tid på displayet, og lågelåsen frigøres, så lågen kun kan åbnes, hvis:

Temperaturen i tromlen er sikker.

Vandstanden i tromlen er under et bestemt niveau.

For at genoptage programmet skal du lukke lågen ordentligt og trykke på Start/Pause igen.

- For vaskeprogrammer fortsætter cyklussen fra det sted, hvor den blev afbrudt.
- For programmer, der kun centrifugerer, starter centrifugeringscyklussen forfra.

Tilføj tøj

Hvis du har brug for at tilføje tøj under et program, skal du først sætte maskinen på pause med Start/Pause-knappen og sikre dig, at vandstanden og temperaturen er sikre.

Den resterende tid på displayet blinker, og ikonet for lågelås slukkes (ikonet for "Tilføj tøj" lyser på nogle modeller). Du kan derefter åbne lågen og tilføje tøj.

Hvis ikonet for lågelås forbliver tændt, er betingelserne for at åbne lågen ikke opfyldt, og du må ikke tvinge lågen op.

Hvis der tilføjes for meget ekstra vasketøj, kan vandstanden blive utilstrækkelig.

Apparatet beregner vandindtaget i henhold til den oprindelige belastning. Tilføjelse af en stor mængde ekstra vasketøj kan reducere vaskeydelsen og forårsage ekstra slid på tekstilerne på grund af friktion. Vasketiden kan også forlænges.

Fejl

Hvis der opstår en fejl i apparatet, afbrydes programmet.

Hvis dette sker (se "FEJKODER OG FEJLFINDING"), vil apparatet afgive en alarm med et blinkende lys og en biplyd, og fejlkoden (FXX) vil blive vist på displayet.

Strømafbrydelse

I tilfælde af strømsvigt (strømafbrydelse) afbrydes vaskeprogrammet. Når strømforsyningen er genoprettet, fortsætter programmet fra det sted, hvor det blev afbrudt.

Hvis der stadig er vand i apparatet efter en strømafbrydelse, må du ikke åbne lågen, før du manuelt har tømt vandet ved hjælp af drænpumpens filter.

NØDÅBNING AF LÅGE

Hvis lågen ikke kan åbnes på grund af særlige årsager, såsom strømsvigt, kan du åbne den manuelt ved hjælp af lågelås-udløserhåndtaget bag pumpedækslet.

⚠ Bemærk:

1. Brug ikke denne funktion under normal drift af apparatet.

2. Før du betjener nødudløseren, skal du sikre dig, at den indre tromle er stoppet, at vandet ikke er varmt, og at vandstanden er under lågeåbningen. Hvis vandstanden er for høj, skal du tømme vandet gennem afløbsslangen eller ved langsomt at skrue afløbspumpens filter af.

3. For at åbne lågen: Åbn pumpedækslet, brug det medfølgende værktøj til at trække lågelåsearmen ned, og åbn derefter lågen (se illustration). Når du har lukket lågen igen, skal du sætte lågelåsearmen tilbage i sin oprindelige position.

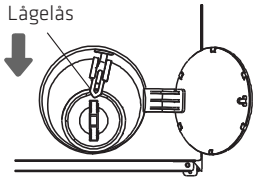

DK

VEDLIGEHOLDELSE OG RENGØRING

⚠ Regelmæssig vedligeholdelse kan forlænge apparatets levetid. Før vedligeholdelse skal du sørge for at afbryde strømforsyningen og lukke for vandhanen.

⚠ Børn må ikke rengøre apparatet eller udføre vedligeholdelse på det uden opsyn.

RENGØRING AF VASKEMIDDELSKUFFEN

Rengør vaskemiddelskuffen regelmæssigt.

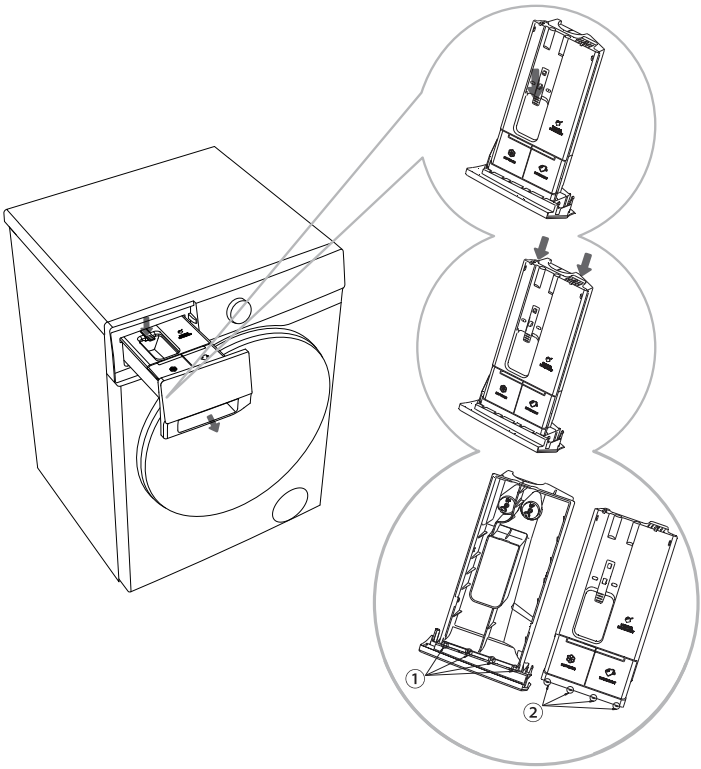

1 Åbn vaskemiddelskuffen, tryk på begrænsningsstangen som vist på figuren, og træk vaskemiddelskuffen ud.

2 Træk de to bøjede ribber tilbage på de positioner, der er vist på diagrammet, og træk opad for at fjerne skuffens låg.

3 Tøm resterende vaskemiddel og skyllemiddel fra vaskemiddelskuffen, rengør vaskemidlet og skuffens låg med rindende vand, og tør det af.

4 Juster begrænsningsribben ② på skuffelåget med den tilsvarende slids ① på vaskemiddelskuffen som vist i diagrammet. Tryk skuffelåget nedad, indtil du hører et "klik," der angiver, at lågets bageste bøjningsribbe er gået i indgreb. Sæt vaskemiddelskuffen tilbage på sin oprindelige plads.

Skub den automatiske vaskemiddelskuffe helt ind. Ellers kan apparatet ikke trække vaskemiddel/skyllemiddel fra vaskemiddelskuffen under drift. Hvis den automatiske vaskemiddelskuffe ikke er helt lukket, fungerer apparatet ikke korrekt, og der kan lække vand gennem håndtaget på vaskemiddelskuffen.

Når du rengør den automatiske vaskemiddelskuffe, skal du sørge for at fjerne alle rester af vaskemiddel og skyllemiddel og rengøre bunden af skuffen, da det ellers kan forårsage fejl i den automatiske dosering.

Lad ikke vaskemiddel eller skyllemiddel stå i opbevaringsrummet i længere tid, da det kan hærde og ikke kan dispenseres automatisk.

Vaskemiddelskuffen må ikke placeres i opvaskemaskinen til rengøring.

RENGØR VANDINDLØBSSLANGEN, VASKEMIDDELSKUFFENS YDRE RUM OG GUMMIPAKNINGEN PÅ LÅGEN

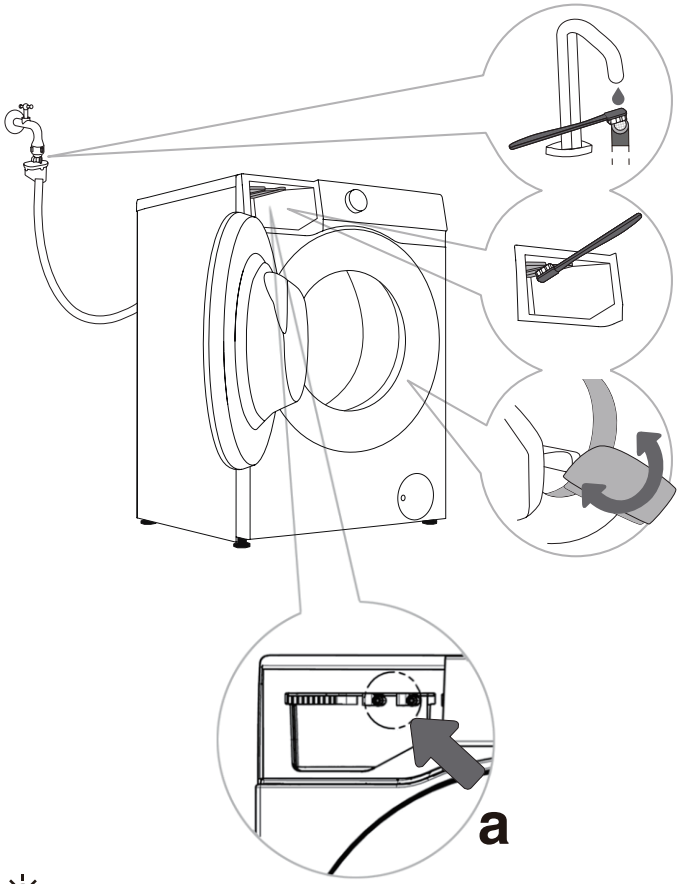

1 Rengør vandindløbsslangens filter regelmæssigt.

2 Brugen børste til at rengøre det ydre rum i vaskemiddelskuffen, især dysen på oversiden af det ydre rum i vaskemiddelskuffen.

3 Efter hver vask skal du tørre gummidørpakningen af for at forlænge dens levetid. Efter vask skal du holde apparatets låge let åben for at slippe fugt ud og derefter lukke den for at forhindre, at dørpakningen bliver muggen.

Hvis du har mistanke om, at vaskemiddel/skyllemiddel ikke doseres, kan du kontrollere det på følgende måde:

1. Sørg for, at den automatiske dosering af vaskemiddel/skyllemiddel er aktiveret.
2. Træk den automatiske vaskemiddelskuffe ud, og kontroller, om den nederste tætningsring er løs eller beskadiget (figur a). Hvis den er løs eller beskadiget, skal du kontakte kundeservice for at få den repareret eller udskiftet.
3. Indsæt den automatiske vaskemiddelskuffe igen, og kontroller, om den doserer normalt, ved at følge nedenstående trin.

- Træk vaskemiddelskuffen ud, og kontroller, om der er synligt vaskemiddel/skyllemiddel i rummet.
- Kontroller, om vaskemidlet doseres normalt: Vælg og kør programmet Hurtig 15', tryk på pause-knappen efter ca. 2 minutters kørsel, og åbn apparatets låge. Kontroller, om vandet i tromlen indeholder skum og lugter af vaskemiddel.
- Kontroller, om skyllemidlet doseres normalt: Vælg og kør programmet Skyl+Centrifugering, tryk på pause-knappen efter ca. 15 minutters kørsel, og åbn apparatets låge. Kontroller, om vandet i tromlen indeholder skum og lugter af skyllemiddel.
- Hvis vandet i tromlen indeholder skum og lugter af vaskemiddel/skyllemiddel, fungerer apparatets automatiske doseringsfunktion normalt. Ellers skal du kontakte kundeservice for reparation eller udskiftning.

RENGØRING AF PUMPEFILTER

Når du rengør pumpefilteret, kan der løbe vand ud. Det anbefales derfor at lægge en vandabsorberende klud på gulvet.

Før vandet tømmes, skal du sikre dig, at det er afkølet.

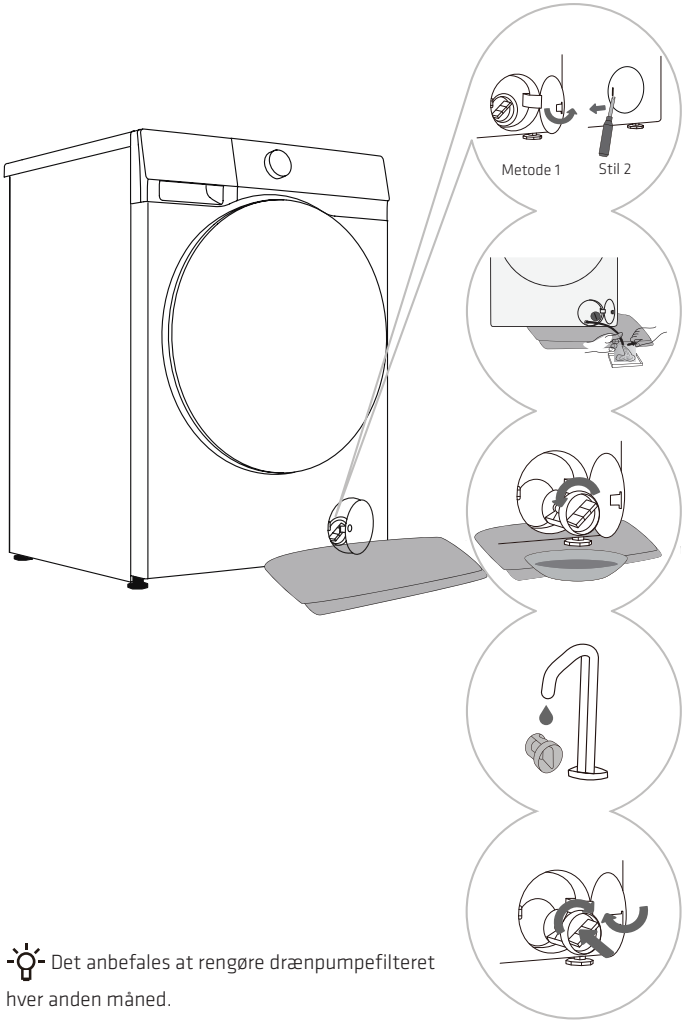

1 Åbn dækslet til drænpumpens filter. Metode 1: Tryk på dækslet til lågen, hvorefter filterdækslet springer ud. Stil 2: Brug det passende værktøj (flad skruetrækker eller et tilsvarende værktøj) til at åbne dækslet til drænpumpens filter (stilen afhænger af forskellige modeller).

2 Læg et håndklæde under filterlågen. Hvis enheden har et udløbsrør, skal du placere udløbsrørets ende i en beholder. Drej udløbsrørets prop, fjern den, når den er løsnet, vent, indtil vandet er løbet ud, og sæt udløbsrørets prop på plads igen. Hvis enheden ikke har et udløbsrør, skal du stille en beholder under pumpefilteret. (stilen afhænger af forskellige modeller).

3 Drej langsomt pumpefilteret mod uret. Træk pumpefilteret ud, så vandet kan løbe langsomt ud.

4 Rengør pumpefilteret med vand fra vandhanen.

5 Genmonter pumpefilteret som vist på illustrationen, og stram det med uret. For at sikre en god tætning skal filterets tætningsring holdes ren.

Det anbefales at rengøre drænpumpefilteret hver anden måned.

Det anbefales at rengøre drænpumpefilteret hver gang du vasker genstande som dyner og badehåndklæder, der har tendens til at fælde.

Hvis centrifugeringsprogrammet ikke kan startes, eller hvis der er snavs (knapper, mønter, hårnåle osv.) i drænpumpen, skal du rengøre pumpefilteret.

Åbn ikke pumpefilteret, mens enheden er i gang. Brug ikke enheden, før pumpefilteret er monteret, for at undgå vandlækage eller funktionsfejl.

RENGØRING AF INDLØBSFILTERET

Kontroller og rengør indløbsfilteret regelmæssigt.

Hvis vandindløbshastigheden er langsom, skal filteret ved vandindløbet rengøres så hurtigt som muligt. Følg disse trin:

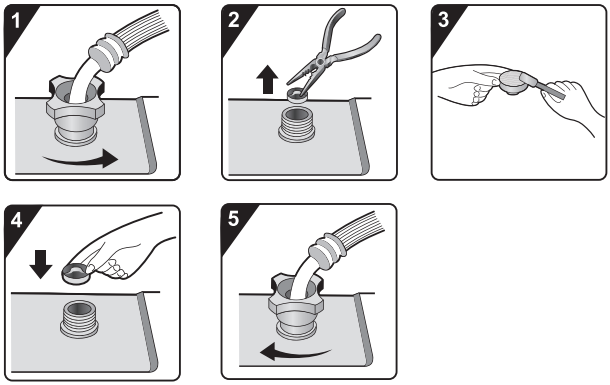

1 Luk vandhanen og løsn vandindløbsslangen.

2 Fjern indløbsfilteret.

3 Rengør indløbsfilteret.

4 Installer indløbsfilteret.

5 Tilslut vandindløbsslangen. Åbn vandhanen og sørg for, at der ikke er lækager ved tilslutningerne.

Indløbsfilteret opsamler urenheder og sediment i apparatets vandforsyning. Det anbefales at rengøre indløbsfilteret mindst en gang hvert halve år. Hvis vandet er hårdt, eller der er kalkaflejringer, skal filteret rengøres oftere.

RENGØRING AF VASKEMASKINENS YDERSIDE

Før du rengør vaskemaskinens yderside, skal du sørge for at afbryde strømmen til maskinen.

Rengør apparatets kabinet og kontrolpanel med en blød, fugtig klud. Tør dem derefter af med en blød, tør klud.

Brug ikke opløsningsmidler, slibende rengøringsmidler eller rengøringsmidler, der kan beskadige apparatet (følg anbefalingerne og advarslerne fra producenten af rengøringsmidlet). Tør tromlens dør af med en fugtig klud og tør den derefter af med en blød, tør klud.

Hvis du rengør med en våd klud, skal du sørge for at vride vandet ud af kluden, inden du tørrer vaskemaskinen af.

DK

FEJLFINDING

Enheden er udstyret med forskellige automatiske sikkerhedsfunktioner, der sikrer, at fejl kan opdages hurtigt, og at der kan iværksættes effektive sikkerhedsforanstaltninger.
Disse fejl er normalt mindre og kan afhjælpes på meget kort tid.

Når enheden ikke kan fungere normalt, viser displayet unormale oplysninger. Se advarselsindholdet og træf passende foranstaltninger.
Hvis fejlen fortsætter, efter at du selv har håndteret den i henhold til den anbefalede behandlingsmetode, skal du kontakte kundeservice.
Hvis brugeren selv udfører vedligeholdelse eller ansætter eftersalgspersonale, der ikke er fra producenten, påtager brugeren sig alle konsekvenser.

Beskrivelse af fejlen	Anbefalet løsning
Enheden kan ikke starte normalt	◇ Kontroller, om enhedens strømforsyning er tilsluttet stikkontakten, og om stikkontakten fungerer korrekt (du kan teste stikkontakten med andre elektriske apparater). ◇ Kontroller, om maskinens låge er lukket korrekt. ◇ Kontroller, om knappen "**Start/Pause**" er trykket ned.
Enheden stopper under normale arbejdsforhold	◇ Kontroller, om maskinens låge er lukket korrekt. Hvis ikke, skal du lukke døren og trykke på knappen "**Start**/Pause". ◇ Kontroller, om der er for meget skum. Når enheden registrerer for meget skum, går den i dræningstilstand eller standbytilstand, eller der tages vand for at fjerne skummet til skumdæmpende behandling. Programmet sættes på pause under denne proces, og den tid, der vises på skærmen, forbliver uændret. Når skumfjernelsen er afsluttet, genoptager enheden automatisk driften. Hvis skummet løber over og lækker, skal du tørre skummet væk for at forhindre korrosion af enheden. ◇ Kontroller, om enheden har aktiveret alarmbeskyttelsen.
Det tidspunkt, hvor programmet begynder at blive vist, kan forlænges eller forkortes med en bestemt varighed	Dette er en adaptiv justering, som enheden foretager som reaktion på faktorer, der påvirker vasketiden. ◇ For meget skum. ◇ Voluminøst tøj forårsager ubalance. ◇ Den lave indløbsvandtemperatur forlænger opvarmningstiden. Af ovenstående årsager vil den resterende tid, der vises af programmet, blive genberegnet og opdateret rettidigt (når enheden foretager ubalanceringsjusteringer, forbliver den viste tid uændret). Derudover registrerer enheden under vandindløbsfasen belastningen og justerer programtiden i overensstemmelse hermed (fuzzy-styring).
Efter vask er der rester af vaskemiddel eller andre tilsætningsstoffer i vaskemiddelskuffen	◇ Kontroller, om vaskemiddelskuffen er monteret korrekt og holdes ren. ◇ Kontroller, om vandtrykket er normalt, og om filteret i vandindløbsslangen er tilstoppet (se "VEDLIGEHOLDELSE OG RENGØRING").
Apparatet har en lugt	◇ Lugten kan skyldes gummimaterialet inde i enheden. Dette er lugten fra selve gummiet og forsvinder automatisk efter et par ganges brug.

Fejl eller problemer forårsaget af eksterne faktorer (såsom lynnedslag, strømsvigt, naturkatastrofer osv.) er ikke dækket af garantien.

Beskrivelse af fejlen	Anbefalet løsning
Der opstår unormale lyde/støj under vaskeprocessen	◇ Der kan være faldet et fremmedlegeme, f.eks. en nøgle, en mønt eller en nål, ned i tromlen. Sluk for apparatet, og kontroller, om der er fremmedlegemer i tromlen. Hvis der stadig er unormale lyde efter genstart, skal du kontakte kundeservice. ◇ Tøjet er muligvis ujævnt fordelt i tromlen. Sæt programmet på pause, og fordel tøjet igen, når du har låst døren op.
Udstyret vibrerer kraftigt under centrifugering	◇ Kontroller, om enheden står vandret, med de fire fødder stabilt placeret på en plan overflade. ◇ Kontroller, at transportskruerne er fjernet. Transportskruerne skal fjernes, inden apparatet tages i brug. ◇ Kontroller, at alt skum i bunden er fjernet.
Dårlig centrifugeringseffekt	Enheden har et system til registrering og korrektion af ubalance. Hvis tøjet er meget tungt (f.eks. badekåber), registrerer systemet ubalance og vil efter flere forsøg på at centrifugere automatisk reducere centrifugeringshastigheden eller endda stoppe centrifugeringen for at beskytte apparatet. ◇ Hvis tøjet stadig er meget vådt efter centrifugeringen, skal du tage det ud, ryste det og vælge centrifugering igen. ◇ For meget skum vil påvirke centrifugeringseffekten. Brug en passende mængde skumfattigt vaskemiddel. ◇ Kontroller, om hastighedsvalget er indstillet til "0" eller "Ingen centrifugering".
Der opstår vandlækage	◇ Vandindløbsslangen lækker. Kontroller, om vandhanen og vandindløbsslangens tilslutning lækker. Hvis der er lækage, skal du vikle tætningstape omkring enden af vandhanen eller udskifte den med en passende vandhane. Kontroller, om vandindløbsslangens tilslutning og vandindløbsventilens port er strammet. Efter tilspænding vil lækagen være elimineret. ◇ Afløbsslangen lækker. For modeller med topafløb bør fastgørelsesklemmen til afløbsslangen ikke fjernes, da afløbet ellers ikke vil stoppe. ◇ Vaskemiddelskuffen lækker. Vaskemiddelskuffen er ikke lukket tæt. Tryk håndtaget på vaskemiddelskuffen godt ned for at lukke den. ◇ Dørpakningen lækker. Kontroller dørpakningen for fremmedlegemer og rengør den.
Overdreven krølning	◇ Tøjet blev ikke taget ud af maskinen i tide. Når vaskeprogrammet er afsluttet, skal du tage tøjet ud af maskinen i tide. ◇ Enheden er overfyldt. Tromlen må ikke være fyldt med tøj, og døren skal kunne lukkes let. ◇ Centrifugeringshastigheden er muligvis for høj. Indstil den passende hastighed for tøjtypen.

FUNKTIONSFEJL VED TØRRING (gælder for modeller med tørrefunktion)

Beskrivelse af fejlen	Anbefalet løsning
Apparatet tørrer ikke	◇ Kontrollér, om der er indstillet et tørreprogram. ◇ Kontrollér, om vandhanen er slukket. ◇ Kontroller, om maskinens låge er lukket korrekt. ◇ Kontrollér, om mængden af vasketøj er for stor (find den anbefalede kapacitet til det valgte program i "PROGRAMTABEL"). Fjern nogle tøjemner, og genstart tørreprogrammet.
Utilstrækkelig tørring	◇ Kontrollér, om mængden af vasketøj er for stor. Overbelastning kan medføre dårligt resultat af tørringen og rynker. Tør vasketøjet i særskilte batcher. ◇ Kontrollér, om tøjemnerne, der er svære at tørre (såsom tyg bomuld), er blandet med tøjemner, der er lette at tørre (såsom syntetiske fibre). ◇ Tør forskellige typer tøjemner særskilt.
Tørretiden er for lang	◇ Kontrollér, om mængden af vasketøj er for stor (find den anbefalede kapacitet til det valgte program i "PROGRAMTABEL"). Fjern nogle tøjemner, og genstart tørreprogrammet. ◇ Utilstrækkelig centrifugering af vasketøjet (find oplysninger om håndtering i "DÅRLIG CENTRIFUGERINGSEFFEKT"). ◇ Vasketøjet indeholder mange tykke emner (såsom denim).
Lugt under tørring	◇ Brugen af vaskemidler eller skyllemidler med stærke kemiske duftstoffer kan give lugte under tørring af tøjemner. ◇ Hvis apparatet ikke rengøres grundigt indvendigt, kan snavsrester give lugte under tørring af tøjemner. Rengør apparatet regelmæssigt (se "VEDLIGEHOLDELSE OG RENGØRING"), og fjern straks tøjemnerne, når tørreprogrammet er slut.

FEJKODER OG FEJLFINDING

Når enheden ikke fungerer normalt, og displayet viser følgende kode, er det muligvis ikke en fejl. Se indholdet i fejlkoden, og træf de relevante foranstaltninger.

Problem/fejl	Beskrivelse	Løsning
F01	**Fejl i vandindløbet**	Tjek følgende punkter: 1. Er vandhanen åben? Er vandtrykket for lavt? 2. Er vandindløbsslangen i klemme? 3. Er vandindløbsslangens filter tilstoppet? 4. Er vandindløbsslangen frosset? Når du har udelukket disse problemer, skal du trykke på knappen "Start/Pause" for at fortsætte driften.
F03	**Fejl i vandudløbet**	Tjek følgende punkter: 1. Er afløbsslangen klemt? Er der vand, der løber i slangen? 2. Er afløbsslangens filter tilstoppet? 3. Er afløbsslangen frosset? Når du har udelukket disse problemer, skal du trykke på knappen "Start/Pause" for at fortsætte driften.
F24	**Overløb**	Sæt først programmet på pause, og start det derefter igen. Hvis enheden fortsætter med at løbe over, skal du lukke for vandhanen og kontakte en servicetekniker.
F13	**Fejl i låsning af lågen**	Apparatets låge er lukket, men kan ikke låses. Sluk for apparatet, tænd det igen, og genstart vaskeprogrammet. Hvis fejlen stadig forefindes, bedes du kontakte en servicetekniker.
F14	**Fejl i oplåsning af lågen**	Apparatets låge er lukket, men kan ikke låses op. Sluk først for maskinen, og tænd den derefter igen. Hvis fejlen stadig eksisterer, skal du kontakte en servicetekniker.
Andet	**Fejl i elektronisk modul**	Sluk for maskinen, og tænd den derefter igen. Genstart vaskeprogrammet. Hvis fejlen stadig eksisterer, skal du kontakte en servicetekniker.
Unb	**Alarm om ubalance**	Følg disse trin for at slette alarmen for ubalance: 1. Sammenfiltret vasketøj Hvis vasketøjet er sammenfiltret, skal du først slukke for maskinen, åbne lågen og løsne tøjet. Læg det derefter tilbage i tromlen, luk lågen, og vælg det separate program "Centrifugering" for at prøve igen. 2. Utilstrækkelig vasketøjsmængde Sluk for maskinen, åbn lågen, og tilføj mere tøj (eller tilføj et eller to håndklæder). Luk lågen, og vælg det separate program "Centrifugering" for at prøve igen.
F15-F18	**Tørrefejl (gælder modeller med tørrefunktion)**	Sluk for apparatet og tænd det igen. Hvis fejlen stadig eksisterer, skal du kontakte en servicetekniker.

SERVICE

FØR DU KONTAKTER VEDLIGEHOLDELSESPERSONALE

Når du kontakter servicecentret, skal du først oplyse modelnummeret på dit apparat.

Oplysninger såsom modelnummer, kode/ID, modeltype og serienummer er angivet på enhedens typeskilt.

I tilfælde af defekter må der kun anvendes reservedele, der er godkendt af den autoriserede producent.

Reparationer eller garantikrav, der skyldes forkert tilslutning eller brug af apparatet, er ikke dækket af garantien. I dette tilfælde afholdes vedligeholdelsesomkostningerne af brugeren.

ANBEFALINGER TIL BRUG

Når du vasker farvet tøj for første gang, skal du sortere det efter farve.

Når du vasker meget snavset tøj, skal du sætte færre tøj i hver gang og bruge mere vaskepulver eller vælge forvask-funktionen (hvis tilgængelig). Inden vaskens start skal du påføre en speciel pletfjerner på genstridige pletter. Se "ANBEFALINGER TIL FJERNELSE AF SPECIFIKKE PLETTER".

Hvis du ofte vasker tøj med koldt vand og flydende vaskemiddel, kan der udvikle sig bakterier i apparatet, hvilket kan medføre ubehagelige lugte. Vi anbefaler, at du regelmæssigt kører programmet "Tromlerens" (eller et andet program med høj temperatur) for at rengøre tromlen.

Undgå at vaske meget små mængder for at forhindre energispild og dårlige vaskeresultater.

Ryst tøj, der er foldet eller sammenfiltret, ud, inden du lægger det i tromlen.

Brug vaskemidler, der er specielt udviklet til maskinvask.

Hvis vandets hårdhed overstiger 14°dH, skal du bruge et vandblødgøringsmiddel. Skader på varmeelementet forårsaget af forkert brug af vandblødgøringsmidler er ikke dækket af garantien. Kontakt din lokale vandleverandør for at få oplysninger om vandets hårdhed.

Det anbefales ikke at bruge klorholdigt blegemiddel, da det kan beskadige varmeelementet.

Hvis du bruger afkalkningsmidler, blegemidler eller farvestoffer, skal du sikre dig, at de er egnet til denne vaskemaskine.

Brug ikke opløsningsmidler eller lignende kemikalier (f.eks. fortynder, terpentin, benzin osv.).

Kom ikke hærdet pulvervaskemiddel i vaskemiddelbeholderen, da dette kan tilstoppe apparatets indvendige slanger.

Pulver- eller flydende vaskemidler skal tilsættes i henhold til producentens anvisninger, vasketemperaturen og det valgte vaskeprogram.

Når du bruger tykke flydende tekstilplejeprodukter, anbefales det at fortynde dem med vand for at forhindre tilstopning af vaskemiddelskuffens drænafløb.

Flydende vaskemidler er velegnede til vaskeprogrammer uden forvask.

Forveksl ikke vaskemiddel og skyllemiddel; hæld dem i de rigtige rum.

Jo højere centrifugeringshastighed, desto tørrere bliver tøjet. Det er mere økonomisk og effektivt at bruge tørretumbleren efter en centrifugering ved høj hastighed.

ANBEFALINGER TIL FJERNELSE AF SPECIFIKKE PLETTER

Før du bruger specielle pletfjernere, kan du prøve naturlige, miljøvenlige metoder til at fjerne lettere, genstridige pletter. Det er lettere at fjerne pletter, hvis du behandler dem med det samme!
Vask med koldt eller varmt vand i henhold til følgende pletfjernelsesmetoder. Brug ikke varmt vand!

Plettype	Metode til pletfjernelse
Mudder	Hvis pletten er tørret mudder, skal du først skrabe det af tøjet og derefter lægge det i vaskemaskinen. Ved genstridige pletter skal du først lægge tøjet i blød i en enzymbaseret pletfjerner inden vask. Ved mindre genstridige pletter skal du forbehandle tøjet med flydende eller pulverformigt vaskemiddel manuelt inden vask.
Deodorant	Inden du lægger tøjet i vaskemaskinen, skal du påføre flydende vaskemiddel direkte på pletterne. Ved genstridige pletter skal du bruge en pletfjerner til behandling eller vaske med et iltblegemiddel.
TE	Vask tøjet i koldt vand eller læg det i blød. Tilsæt pletfjerner, hvis det er nødvendigt.
Chokolade	Vask tøjet i varmt sæbevand eller læg det i blød, påfør derefter citronsaft og skyl.
Blæk	Før vask, påfør pletfjerner på pletterne. Du kan også bruge denatureret alkohol, vende tøjet på vrangen og lægge et stykke silkepapir under pletten, påføre alkohol på bagsiden af tøjet og derefter vaske tøjet grundigt efter behandlingen.
Kuglepen	Fortynd lidt stivelse med vand, og påfør det på pletten. Når det er tørret, børstes det af med en børste, og derefter lægges tøjet i vaskemaskinen.
Babypletter (urin, mudder eller mad)	Læg det plettede område i blød i varmt vand i mindst en halv time, før du lægger tøjet i vaskemaskinen. For at gøre det lettere at fjerne pletterne kan du tilsætte et enzymbaseret vaskemiddel.
Græs	Inden du lægger tøjet i vaskemaskinen, skal du først lægge det i blød i et enzymbaseret vaskemiddel. Du kan også lægge det i blød i fortyndet citronsaft eller hvid eddike (i ca. 1 time) for at fjerne græspletter.
Æg	Læg tøjet i blød i et enzymbaseret vaskemiddel. Læg det i blød i koldt vand i mindst 30 minutter. Hvis pletten er genstridig, kan du lægge det i blød i flere timer. Læg derefter tøjet i vaskemaskinen.
Kaffe	Læg tøjet i blød i saltvand. Ved ældre pletter kan du lægge det i blød i en blanding af ricinusolie, ammoniak og alkohol.
Skosværte	Påfør madolie på pletten, og vask derefter tøjet.

Plettype	Metode til pletfjernelse
Blod	Ved friske blodpletter skal du først skylle tøjet med koldt vand og derefter lægge det i vaskemaskinen. Ved tørrede blodpletter skal du lægge tøjet i blød i et enzymbaseret vaskemiddel. Læg derefter tøjet i vaskemaskinen. Hvis pletten stadig er der, kan du overveje at bruge et blegemiddel, der er egnet til stoffet.
Lim eller tyggegummi	Læg tøjet i en pose og læg det i køleskabet, indtil pletterne er hærdede. Skrab det af med en sløv kniv. Opløs pletten med en pletfjerner til forvask og vask grundigt. Til sidst lægger du tøjet i vaskemaskinen.
Makeup	Brug en pletfjerner til at forvaske, og læg derefter tøjet i vaskemaskinen.
Smør	Inden du lægger tøjet i vaskemaskinen, skal du påføre en pletfjerner på pletterne. Vask derefter med varmt vand (temperaturen skal være tilladt for tøjet).
Mælk	Læg tøjet i blød i et enzymbaseret vaskemiddel. Lad tøjet ligge i blød i mindst 30 minutter. Hvis pletten er genstridig, kan du lægge det i blød i flere timer. Læg derefter tøjet i vaskemaskinen.
Juice	Påfør saltvand på pletterne. Lad det virke i kort tid, og vask derefter. Alternativt kan du, inden du lægger tøjet i vaskemaskinen, påføre bagepulver, hvid eddike eller citronsaft på pletterne. Ved gamle pletter skal du påføre ricinusolie på pletterne og skylle med koldt vand efter 20 minutter. Til sidst lægger du tøjet i vaskemaskinen.
Vin	Læg tøjet i blød i koldt vand i mindst 30 minutter. Brug vaskemiddel samtidig. Læg derefter tøjet i vaskemaskinen.
Voks	Læg tøjet i køleskabet, indtil voksplетterne er hærdede. Skrab derefter voksen af. Læg et stykke køkkenrulle over pletten, og stryg derefter ovenpå, indtil køkkenrullen har absorberet den resterende voks.
Sved	Inden du lægger tøjet i vaskemaskinen, skal du påføre flydende vaskemiddel direkte på pletten.
Tyggegummi	Læg tøjet i køleskabet, indtil tyggegummiet er hærdet, og skrab det derefter af. Læg derefter tøjet i vaskemaskinen.

BORTSKAFFELSE



Emballagen er fremstillet af miljøvenlige materialer og kan genvindes, genbruges, behandles eller destrueres uden at skade miljøet. Til dette formål er emballagematerialet markeret med passende mærkater.

Dette ikon på produktet eller dets emballage angiver, at produktet ikke må bortskaffes som almindeligt husholdningsaffald. Bortskaf produktet på indsamlingsstedet til genbrug af elektrisk og elektronisk udstyr.

Når enheden når slutningen af sin levetid og skal skrottes, bedes du fjerne alle strømledninger, destruere lågelåse og kontakter for at forhindre, at lågene låses. Dette er med henblik på at undgå risikoen for, at børn eller smådyr bliver fanget indeni.

Mærkningen på apparatet overholder bestemmelserne i det europæiske WEEE-direktiv.

Sørg for, at produktet håndteres korrekt, og undgå upassende foranstaltninger for affaldsbortskaffelse for dette produkt, da dette hjælper med at forhindre potentielle negative konsekvenser for miljøet og menneskernes sundhed. Kontakt din kommune, dit lokale renovationsselskab eller butikken, hvor du købte produktet, for at få flere oplysninger om genbrug af produktet.

TABEL OVER TYPISK FORBRUG

Programinstruktioner

1. Programmet Eco 40-60 kan rengøre normalt tilsmudset vasketøj af bomuld, der er godkendt til vask ved en temperatur på 40-60 °C, i samme program. Programmet bruges til at vurdere overensstemmelse med EU's lovgivning om Ecodesign.
2. Vaske- og tørreprogrammet kan rengøre normalt tilsmudset vasketøj af bomuld, der er godkendt til vask ved en temperatur på 40 °C eller 60 °C, i samme program, og kan tørre det, så det øjeblikkeligt kan gemmes i et skab. Programmet bruges til at vurdere overensstemmelse med EU's lovgivning om Ecodesign;
3. Energiforbruget i slukket tilstand er 0,49 W.
4. De mest effektive programmer med hensyn til energiforbrug er generelt de programmer, der vasker ved lave temperaturer og med lang vasketid.
5. Hvis vaskemaskinen/tørretumbleren til husholdningsbrug fyldes op i henhold til den af producenten angivne kapacitet for de respektive programmer, øges besparelserne på energi og vand.
6. Korrekt anvendelse af vaskemiddel, blødgøringsmiddel og andre tilsætningsstoffer. Brug ikke for meget vaskemiddel. Det kan påvirke vaskeresultatet negativt.
7. Periodisk rengøring, herunder optimal hyppighed, og undgåelse af kalk samt fremgangsmåde.
8. Støj og restindhold af fugtighed påvirkes af centrifugeringshastigheden: Jo højere centrifugeringshastighed i centrifugeringsprogrammet, jo højere støj og lavere restindhold af fugtighed.
9. Produktoplysningerne og QR-koden er gengivet i tabellen over energiforbruget. Oplysninger om produktregistrering kan fås ved at scanne QR-koden.
10. Oplysninger om standardprogrammer.

Program	Valgt temperatur (°C)	Nominel tøjmængde (kg)	Maksimums-temperatur i tromle (°C)	Programvarighed (t:min)	Energiforbrug (kWh/pr. vask)	Vandforbrug (l/pr. vask)	Restindhold af fugtighed (%)	Højeste hastighed (o/min.)
Eco 40-60, fuld vask	-	9,0	36	3:59	0,950	65,0	53,90	1310
Eco 40-60, halvfuld vask	-	4,5	28	3:00	0,440	50,0	53,90	1.400
Eco 40-60, 1/4 vask	-	2,5	24	2:58	0,248	40,0	53,90	1.400
Vask og tørring, fuld vask	-	5,0	27	8:29	4,220	103,0	-	-
Vask og tørring, halvfuld vask	-	2,5	22	5:42	2,230	70,0	-	-
Bomuld	20	11,0	20	2:09	0,300	120,0	58,00	1.400
Bomuld	60	11,0	53	3:38	2,000	120,0	58,00	1.400
Syntetiske stoffer	40	5.5	40	2:35	1,200	120,0	38,00	1.400
Speed 15'	20	2,0	20	0:15	0,065	32,0	75,00	800

De angivne programværdier bortset fra programmet Eco 40-60 og vaske- og tørreprogrammet er kun vejledende.

Vaske- og tørregrammet aktiveres ved at vælge tørre- og vaskeprogrammet.

Maksimal eller nominel mængde vasketøj gælder for vasketøj, der er klargjort i henhold til standarden IEC 60456.

På grund af afvigelser vedrørende type og mængde af vasketøj, centrifugering, udsving i strømforsyningen og omgivende temperatur og luftfugtighed kan værdierne for programvarighed og energiforbrug målt hos slutbrugeren variere fra værdierne i tabellen.

Ret til reparation

I henhold til reparationsdirektivet (EU) 2024/1799 gælder følgende forbrugerrettigheder for købsaftaler, der indgås med forbrugere i EU's medlemsstater (og EØS-stater) den 31. juli 2026 eller senere:

- Ret til at vælge reparation
- Forlængelse af den retlige garanti med 12 måneder, når reparation vælges

Disse oplysninger afspejler det minimumsniveau af forbrugerbeskyttelse, der er fastsat i reparationsdirektivet. Medlemsstaterne kan give forbrugerne mere omfattende rettigheder på nationalt plan, og hvor national lovgivning giver et højere beskyttelsesniveau, har de nationale bestemmelser forrang.

Power International AS,
PO Box 523, N-1471 Lørenskog, Norway

Power Norge:
https://www.power.no/kundeservice/
T: 21 00 40 00

Power Danmark:
https://www.power.dk/kundeservice/
T: 70 33 80 80

Punkt 1 Danmark:
https://www.punkt1.dk/kundeservice/
T: 70 70 17 07

Power Finland:
https://www.power.fi/tuki/asiakaspalvelu/
T: 0305 0305

Power Sverige:
https://www.power.se/kundservice/
T: 08 517 66 000

SÄKERHETSFÖRESKRIFTER

Läs bruksanvisningen noggrant innan maskinen tas i bruk.

Använd inte maskinen om du inte har läst eller förstått denna bruksanvisning.

Bruksanvisningen gäller för flera modeller. Därför kan bruksanvisningen innehålla funktioner som inte ingår i den här modellen.

Om du inte följer anvisningarna eller använder maskinen på fel sätt kan kläderna, maskinen eller du själv skadas. Placera bruksanvisningen nära maskinen så att den är lätt att komma åt.

Den här enheten är avsedd att användas i hushåll och liknande tillämpningar, t.ex.:

- personalkök i butiker, kontor och andra arbetsmiljöer
- gårdar
- av kunder på hotell, motell och andra bostadsområden.
- verksamheter av typen bed and breakfast
- gemensamma utrymmen i bostadshus eller i tvättstugor.

Om maskinen används för yrkesmässigt, vinstdrivande ändamål eller ändamål som överstiger normal användning i ett hushåll, eller om den används av en person som inte är konsument, är garantiperioden lika med den kortaste garantiperioden som krävs enligt tillämplig lagstiftning.

Den här apparaten är inte avsedd att användas av en person (inklusive barn) med nedsatt fysisk, sensorisk eller mental förmåga eller med brist på kunskap och erfarenhet. Detta gäller såvida de inte är under övervakning av, eller har fått instruktioner om hur apparaten används, från en person som ansvarar för deras säkerhet.

Barn måste hållas under uppsikt för att säkerställa att de inte leker med enheten.

Barn under 3 år ska hållas på säkert avstånd om de inte står under ständig uppsikt.

Den här apparaten kan användas av barn från 8 år och äldre och personer med nedsatt fysisk, sensorisk eller mental förmåga eller bristande erfarenhet och kunskap, om de övervakas eller instrueras om hur apparaten ska användas på ett säkert sätt och förstår de risker som är förknippade med den.

Barn får inte leka med apparaten. Rengöring och användarunderhåll får inte genomföras av barn utan uppsikt.

För vissa cykler är den maximala kapaciteten 11 kg för tvätt och 7 kg för torktumling (baserat på torr tvätt).

Rekommenderad maxkapacitet kan variera beroende på program. Se "PROGRAMTABELL" för bästa resultat.

Använd den medföljande vatteninloppsslangen och packningarna för att **ansluta maskinen till vattenförsörjningen**. Vattentrycket måste ligga mellan 0,1 och 1 MPa (1–10 bar; 1–10 kp/cm²; 10–100 N/cm²).

Använd alltid en ny vattenslang när maskinen ansluts till vattenförsörjningen. Återanvänd inte en gammal slang.

För maskiner med ventilationsöppningar i sockeln ska det säkerställas att dessa öppningar inte blockeras av en matta.

Om strömkabeln är skadad måste den bytas ut av tillverkaren, dess serviceagent eller liknande kvalificerade tekniker för att undvika fara.

ELSÄKERHET

Denna maskin överensstämmer med relevanta säkerhetsstandarder.

Vänta i minst 2 timmar innan du ansluter maskinen till elförsörjningen så att den kan uppnå rumstemperatur.

Maskinen måste servas av en auktoriserad serviceverkstad och endast reservdelar som godkänts av tillverkaren får användas. Reparationer eller underhåll som påverkar säkerhet eller prestanda måste utföras av behörig fackpersonal.

Försök inte reparera maskinen på egen hand. Reparationer som utförs av obehörig personal kan leda till personskador eller allvarliga funktionsfel. Kontakta ditt lokala servicecenter och använd alltid reservdelar i original.

Använd inte maskinen om den är skadad, har funktionsfel, är delvis isärplockad eller om delar saknas eller är skadade, t.ex. skadade kablar eller kontakter.

Böj inte nätkabeln för mycket och placera inte tunga föremål på den.

Spruta inte vatten vid rengöring av maskinens in- eller utsida.

I händelse av översvämning ska du dra ut kontakten och kontakta kundtjänst.

Modeller med torkfunktioner är utrustade med ett automatiskt avstängningsskydd för värmeenheten för att förhindra överhettning. Om temperaturen överskrider tröskelvärdet stänger systemet automatiskt av värmeenheten. Uppvärmningen återupptas när temperaturen sjunker under tröskelvärdet.

Använd inte flera uttag, förlängningskablar eller dubbla adaptrar med maskinen. Använd inte en förlängningssladd när du ansluter maskinen till elförsörjningen.

Anslut inte maskinen till eluttag som är avsedda för rakapparater eller hårtorkar.

Anslut inte maskinen till ett eluttag som är avsett för apparater med låg belastning.

Innan maskinen ansluts till elnätet ska det säkerställas att den elektriska spänning som anges på märkskylten överensstämmer med spänningen i ditt uttag.

Eluttaget måste vara ordentligt jordat och vattentillförseln måste vara obehindrad.

Anslut inte apparaten till strömförsörjningen via en extern omkopplingsanordning (t.ex. en timer) eller till en strömförsörjning som elnätet regelbundet slår på och av.

Frånluften får inte ledas in i en rökkanal som används för förbränningsgaser eller andra bränsleutsläpp.

INSTALLATION

Innan maskinen tas i bruk ska allt förpackningsmaterial (t.ex. skumgummi och polystyrenskum) tas bort från maskinens undersida.

Installera maskinen enligt anvisningarna och anslut vatten- och strömförsörjningen (se "INSTALLATION OCH ANSLUTNING"). Vatten- och elanslutningar måste utföras av utbildade tekniker eller behörig fackpersonal.

Installera inte maskinen på platser där luckan inte kan öppnas helt.

Installera inte maskinen i utrymmen där temperaturen kan sjunka under 5 °C, eftersom frysande vatten kan skada de inre delarna.

Placera maskinen på ett stabilt och plant underlag. Om maskinen installeras på en upphöjd plattform måste den fästas ordentligt för att förhindra att den tippar.

Utloppsslangens ände måste placeras i utloppssystemet.

Maskinen får inte förvaras eller användas utomhus.

Se till att det inte ansamlas ludd i närheten av maskinen.

Installera inte maskinen i närheten av värmeelement eller brandfarliga material.

Installera inte maskinen i utrymmen där gasläckage kan förekomma.

Se till att ventilationen är tillräcklig för att förhindra att gaser som genereras av maskinen leds tillbaka in i rummet och orsakar brand.

ANVÄNDNING

Ta bort transportskruvarna innan maskinen tas i bruk första gången. Om detta inte görs kan det leda till allvarliga skador när maskinen slås på (se "INSTALLATION OCH INKOPPLING/ BORTTAGNING AV TRANSPORTSKRUVARNA"). Denna typ av skador täcks inte av garantin.

Inspektera maskinen med avseende på eventuella skador som kan ha uppstått under transporten. Använd aldrig maskinen om den är skadad.

Använd tvättmedel som är lämpliga för maskinen och för tvätt av kläder. Vi ansvarar inte för skador eller missfärgningar på tätningar och plastdelar som orsakats av blekmedel eller färgämnen.

Försök inte att ta bort några paneler eller demontera apparaten.

Tryck inte på knappen med vassa föremål som t.ex. nålar, knivar eller naglar.

Rör inte kontakten och använd inte maskinen med våta händer.

Maskinen är avsedd för normal tvätt och torkning av kläder (torkfunktion endast på tillämpliga modeller). Den är inte avsedd för kemtvätt.

Maskinen är tung och du kan skada dig om du försöker lyfta den. Lyft inte maskinen ensam, eftersom vassa kanter kan orsaka skärskador på händerna.

Lyft eller flytta inte maskinen i dess utskjutande delar. De utskjutande delarna kan gå sönder om maskinen lyfts eller skjuts med hjälp av dem.

Tvätta inte kläder med stora knappar eller andra tunga metallföremål. Kontrollera att alla fickor är tomma före tvätt. För att förhindra lukt och mögel ska luckan hållas öppen efter tvättcykeln så att trumman kan lufttorka.

Låt inte metallföremål ligga kvar i trumman under en längre tid.

Glaset i luckan kan gå sönder om det utsätts för kraftiga stötar. Var försiktig när maskinen används.

Stoppa tvätten helt inuti trumman för att förhindra att kläderna fastnar i luckan.

När maskinen inte används ska vattentillförseln stängas av och nätkabeln dras ut ur eluttaget.

Stoppa inte in husdjur eller andra djur i maskinen.

TRANSPORTERING/TRANSPORT EFTER INSTALLATION

Om du planerar att flytta den installerade maskinen ska du sätta tillbaka transportskruvarna (se ”INSTALLATION OCH INKOPPLING/ FLYTT OCH TRANSPORT EFTER INSTALLATION”). Dra alltid ur kontakten till maskinen innan transportskruvarna sätts i.

När tvättprogrammet är klart ska vattenkranen stängas och stickkontakten dras ut ur eluttaget. Koppla aldrig ur maskinen genom att dra i nätkabeln. Håll alltid i stickkontakten ordentligt och dra den rakt ut ur uttaget.

⚠ Använd inte tvättmedel som innehåller lösningsmedel, eftersom de kan avge giftiga gaser, skada apparaten eller orsaka brand- eller explosionsrisk.

Öppna inte luckan med våld när maskinen är i drift, i synnerhet inte under tvätt eller centrifugering i höga temperaturer.

Använd inte maskinen efter att den har rengjorts med industrikemikalier.

⚠ Avloppsvatten som släpps ut vid tvätt i hög temperatur är varmt. Rör inte vid det – det kan orsaka brännskador.

Kläder som har fläckar av ämnen som matolja, aceton, alkohol, bensin, fotogen, fläckborttagningsmedel, terpentin, vax eller vaxborttagningsmedel ska förtvättas i varmt vatten med rikligt med tvättmedel innan de tvättas i trumman.

Använd sköljmedel eller liknande produkter enligt tillverkarens anvisningar.

Ta bort alla föremål från plaggens fickor, t.ex. tändare och tändstickor, före tvätt.

⚠ RISK FÖR BRÄNNSKADA

Luckan kan bli varm under tvätt och torktumling. Risk för brännskador. Låt inte barn leka nära glasluckan. Rör inte vid glaset i luckan när maskinen är i drift.

⚠ SKYDD MOT VATTENLÄCKAGE (när maskinen är igång)

Om vattennivån överskrider den normala nivån aktiveras funktionen för nivåskydd. Denna funktion stänger av vattentillförseln och startar tömningen. Det pågående programmet avbryts och ett felmeddelande visas.

Tvätta eller torktumla inte föremål som skumgummi (latexskum), duschmössor, vattentäta tyger, gummiprodukter eller plagg med skumgummikuddar i maskinen.

⚠ VARNING

Om maskinen har en torkfunktion ska programmet inte avbrytas innan torkcykeln är klar. Om programmet måste avbrytas ska kläderna tas ut försiktigt för att undvika brännskador. Ta ut kläderna snabbt och sprid ut dem så att de får svalna.

BARNSÄKERHET

Innan du stänger luckan och startar programmet ska du kontrollera att det bara finns kläder i trumman. Se till att barn inte kan klättra in i maskinen eller stänga luckan från insidan.

Låt inte maskinens lucka stå öppen. Barn kan hänga i luckan eller klättra in i maskinen och orsaka skador eller skada sig själva.

Förvara allt förpackningsmaterial oåtkomligt för barn, eftersom det kan utgöra en fara.

Förvara tvättmedel och sköljmedel oåtkomligt för barn.

SERVICE

Användaren ansvarar för underhållskostnader som uppstår på grund av felaktig anslutning, installation eller användning, eller på grund av reparationer som utförts av obehörig personal. Sådana skador täcks inte av garantin.

Garantin omfattar inte förbrukningsvaror, små färgvariationer, ökad ljudnivå på grund av normalt åldrande som inte påverkar funktionen eller skönhetsfel som inte påverkar maskinens funktion eller säkerhet.

PRODUKTBESKRIVNING

FRAMSIDA

1 Kontrollpanel
2 Vred
3 Tvättmedelsfack
4 Lucka
5 Lucka till dräneringspumpens filter

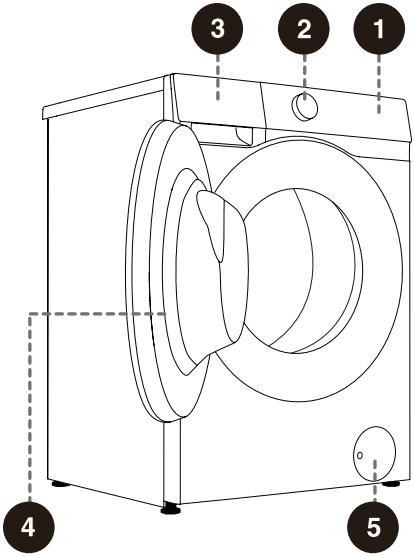

BAKSIDA

1 Vattentillförselslang
2 Nätkabel
3 Utloppsslang
4 Justerbara fötter
5 Transportskruv

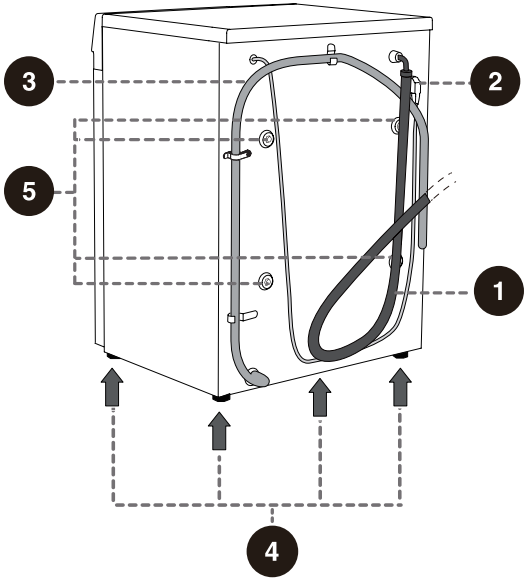

Bilderna i den här bruksanvisningen är endast avsedda som referens. På grund av produktförbättringar och serieuppdateringar kan utseendet, färgen och de funktionella komponenterna du får skilja sig från bilderna i bruksanvisningen. Vi hänvisar till den faktiska produkten.

SE

SPECIFIKATIONER

(beroende på modell)

Maximal tvättbelastning/torkbelastning	11 kg/7 kg
Nettovikt	68 kg
Märkspänning	220–240 V~
Frekvens	50 Hz
Nominell effekt/torkeffekt	1 600 W/1 150 W

MÅTT (MM)

Index	Mått (mm)
A	595
B	845
C	540
D	590
E	635
F	1 120

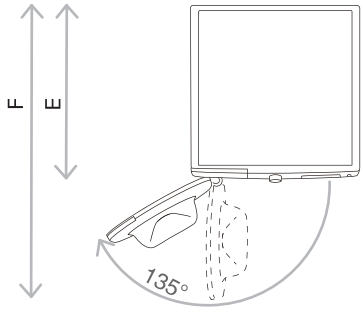

E = enhetens djup

F = djup med luckan öppen

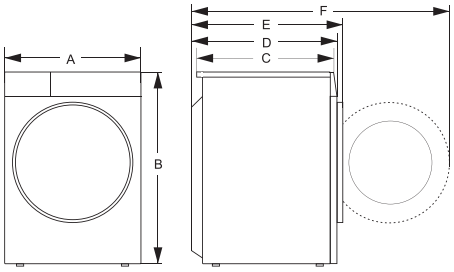

INSTALLATION OCH INKOPPLING

FÖRPACKNING/FÖRPACKNINGSMATERIAL

Ta först bort all förpackning och skumplast, i synnerhet skumplastbotten. Använd inte vassa föremål som kan orsaka skador när enheten packas upp. Håll förpackningsmaterialen (plastpåsar, andra plastdelar etc.) utom räckhåll för barn.

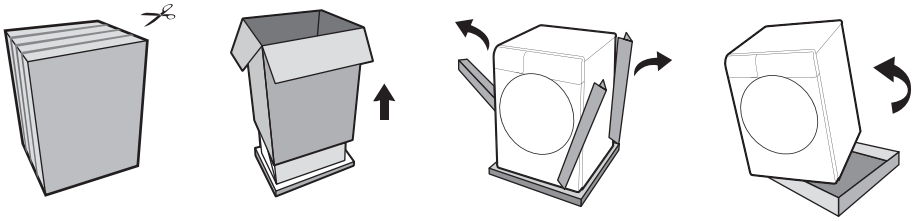

För att paketera maskinen igen ska stegen ovan utföras i omvänd ordning.

Kontrollera om enheten har några skador. Om maskinen är skadad ska den inte användas och kundtjänst ska kontaktas omedelbart.

Ett eller flera av följande tillbehör medföljer maskinen:

- Bruksanvisning
- Fyra transportskruvskydd
- Vattentillförselslang
- Fäste för vattenutloppsslang
- Skruvnyckel
- Ljuddämpningsplatta/skumgummilist/inget (beroende på den faktiska modellen).

Olika modeller kan ha olika konfigurationer och vilka tillbehör som medföljer denna enhet kommer att bero på modellens faktiska konfiguration.

METOD FÖR MONTERING AV LJUDDÄMPNINGSPLATTAN:

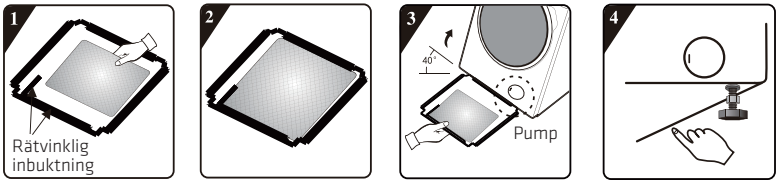

1 Innan du monterar ljuddämpningsplattan ska du justera och fästa den ljudabsorberande bomullen längs det rätvinkliga vecket på bottenplattan (på vissa modeller utan ljudabsorberande bomull kan du hoppa över detta steg).

2 Dra av det ohäftade pappret på den dubbelhäftande tejpen runt bottenplattan. Dra av det ohäftade pappret på den dubbelhäftande tejpen runt kanterna.

3 Luta maskinen cirka 40 grader med den rätvinkliga skåran vänd mot maskinens framsida, som visas på bilden. För helt in den snedvinklade skåran mellan de två fotskruvarna på maskinens baksida. Stäng bottenplattan så att den passar in tätt mot maskinens underdel.

4 Pressa den dubbelhäftande tejpen hårt med handen runt kanterna så att ljuddämpningsplattan fäster ordentligt mot maskinens hus.

MONTERING AV SKUMGUMMILISTER:

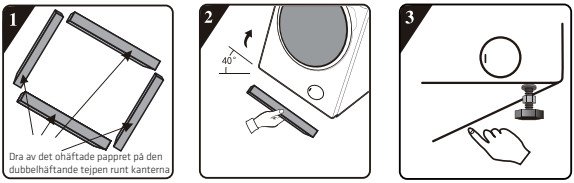

1 Ta bort baksidan av den dubbelhäftande tejpen på skumgummilisterna.

2 Luta maskinen i en vinkel på 40°. Fäst två långa skumgummilister på de främre och bakre stödpunkterna på maskinens undersida, och två korta skumgummilister på de vänstra och högra stödpunkterna.

3 Tryck fast skumgummilisterna ordentligt för hand.

BORTTAGNING AV TRANSPORTSKRUVARNA

⚠ När all förpackning har avlägsnats ska transportskruvarna tas bort. Annars kan utrustningen skadas när den används. Denna typ av skador täcks inte av garantin.

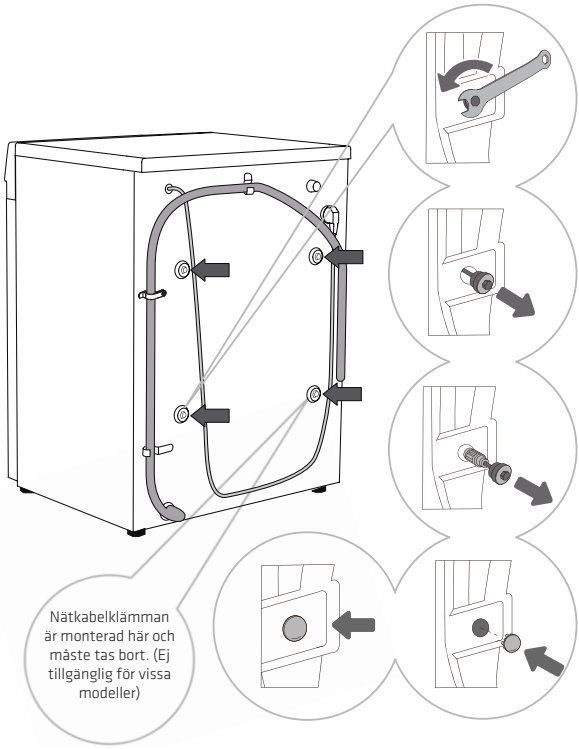

1 Lägg utloppsslangen åt sidan. Använd en passande skruvnyckel för att lossa de fyra skruvarna på baksidan. Vrid dem moturs, i den riktning som anges av pilarna. Lossa varje skruv cirka 30 mm.

2 Dra ut de fyra transportskruvarna horisontellt.

3 Dra ut transportskruvarna horisontellt tillsammans med gummit och plastdelarna.

4 Använd transportskruvarnas skydd för att täcka för skruvhålen. (Transportskruvarnas skydd och bruksanvisningen inkluderas i de medföljande tillbehören.)

-☼- Förvara transportskruvarna för framtida transportbehov. Om transportskruvarna måste sättas tillbaka ska du följa stegen ovan i omvänd ordning.

SE

INSTALLATIONSPLATS

Placera maskinen på ett fast underlag och håll den stilla. Det platta underlaget ska vara rent och torrt, annars kan maskinen glida. Rengör även under de justerbara fötterna.

JUSTERBARA FÖTTER

Använd ett vattenpass och en passande skruvnyckel.

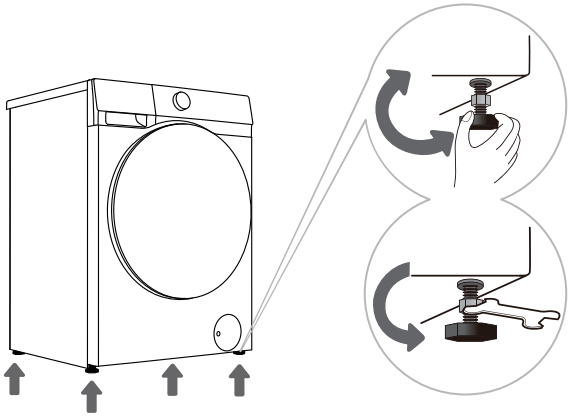

1 Justera höjden genom att vrida de justerbara fötterna. De justerbara fötternas höjd kan justeras 2 cm.

2 När höjden har justerats ska du dra åt låsmuttern moturs med en passande nyckel (se figuren).

Om utrustningen inte placeras jämnt kan den glida, eller orsaka vibrationer eller buller. Skador som orsakats av felaktig höjdjustering omfattas inte av garantin.

När maskinen används kan onormalt eller högt buller uppstå, vilket orsakas framför allt av felaktig installation.

INSTALLATIONSUTRYMME

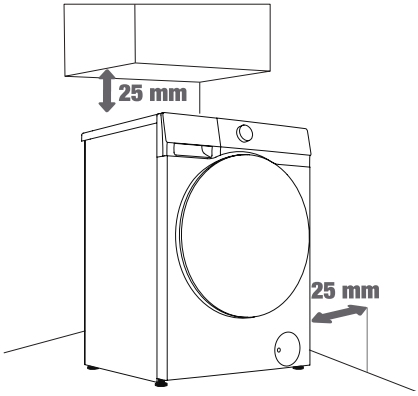

1

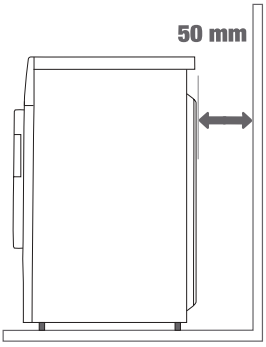

2

Utrymme ska lämnas mellan maskinen och väggar eller möbler. Lämna utrymme på alla sidor av maskinen, som visas i figuren, för att säkerställa problemfri drift.
Om minsta nödvändiga utrymme inte lämnas kan detta ge upphov till säkerhetsrisker eller funktionsfel. Det kan även leda till överhettning (figur 1 och 2).

ANSLUTNING TILL VATTENTILLFÖRSEL

Olika modeller har olika vattentillförselslangar. Se till att tillförselslangen anslut till kranen på rätt sätt, beroende på den slang som används.

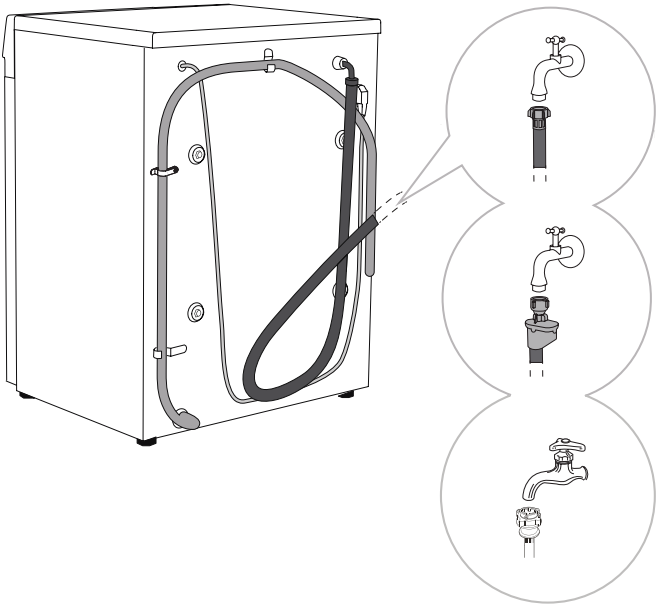

A Europeisk anslutning för vattentillförselslang

B AquaStop-anslutning

C Kinesisk anslutning för vattentillförselslang

För att säkerställa normal drift bör inloppsvattentrycket vara mellan 0,1 och 1 MPa (1–10 bar, 1–10 kp/cm^2, 10–100 N/cm^2). Det minsta dynamiska vattentrycket kan fastställas genom att mäta vattenflödet. Öppna kranen helt – 3 liter vatten bör flöda inom 15 sekunder.

Använd den nya vattenslangen som medföljer maskinen. Använd inte en gammal vattenslang eller någon annan vattenslang.

Kontrollera att vattenslangarna inte är skadade. Om vattenslangen är sliten, spröd eller sprucken ska den bytas ut.

Maskinen får endast anslutas till kallvattentillförseln – den får inte anslutas till varmvattnet.

EUROPEISK ANSLUTNING FÖR VATTENTILLFÖRSELSLANG

Dra åt tillförselslangen något för hand för att säkerställa att den sluter tätt (maximalt vridmoment: 2 Nm). Kontrollera om vatten läcker genom tätningen.

Använd inte tänger eller liknande verktyg då dessa kan skada gängorna på muttern.

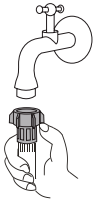

SE

AQUASTOP-ANSLUTNING

Om de invändiga rören eller vattenslangarna skadas aktiveras det automatiska avstängningssystemet och stänger av vattentillförseln till maskinen. Om detta händer blir kontrollfönstret (a) rött. Byt ut vattenrören.

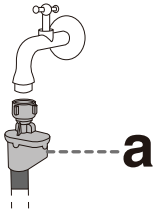

AquaStop-systemet innehåller en elektrisk ventil. Sänk därför inte ner AquaStop-vattenslangen i vatten.

Vattenslangen kan även anslutas utan att använda en backventil.

KONTROLLERA ANSLUTNINGEN MELLAN VATTENTILLFÖRSELSLANGEN OCH KRANEN

1. Dra försiktigt i vattentillförselslangen för att kontrollera att anslutningen sitter ordentligt.
2. Öppna vattenkranen för att kontrollera om det finns läckor.
3. Vattentillförselslangen ska inte vara vriden eller böjd.
4. Kontrollera vattentillförselslangens anslutning före varje användning för att upptäcka felanslutningar.



ANSLUTNING AV VATTENTILLFÖRSELSLANGEN TILL MASKINEN

Anslut muttern på vattentillförselslangen till ventilanslutningen för vattentillförsel på maskinen. Skaka på den försiktigt för att kontrollera dess åtdragning, som visas i figuren till höger.

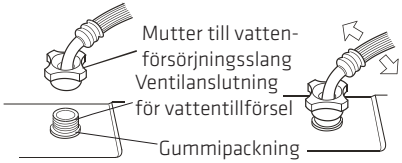

Obs:

1. Dra åt jämnt och skruva inte vattentillförselslangen, eftersom slangens led kan skadas.
2. Ta inte bort gummipackningen. Varje gång du använder maskinen ska du kontrollera om gummipackningen sitter löst eller är skadad. Kontakta kundtjänst omedelbart om skada förekommer.

SE

ANSLUTNING OCH SÄKRING AV UTLOPPSSLANGEN

Placera utloppsslangen i tvättstället eller badkaret, eller anslut den direkt till avloppet (utloppsslangens minsta diameter är 4 cm). Det vertikala avståndet mellan avloppet och golvet ska vara 70 till 100 cm. Du kan ansluta utloppsslangen på tre sätt (A, B och C).

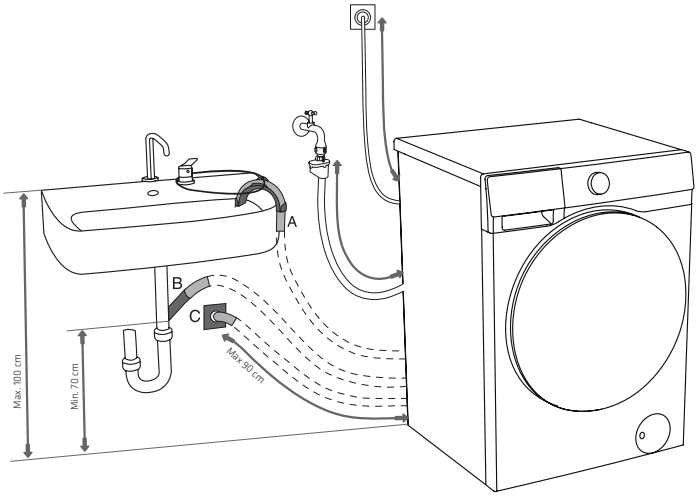

A Placera änden på utloppsslangen i ett tvättställ eller badkar. Fäst utloppsslangen till upphängningsbygeln med buntband så att slangen inte glider.

B Placera utloppsslangen direkt i tvättställets avlopp. Använd inte på små tvättställ. Observera att vattnet som tappas ur kan vara varmt.

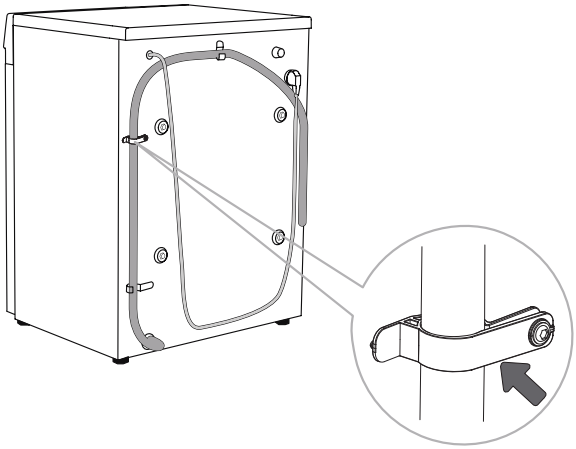

C Anslut utloppsslangen till avloppet på väggen med hjälp av avloppsböjet. Montera på så vis att utloppet fungerar korrekt.

D Utloppsslangen ska fästas på slangbygeln på maskinens baksida såsom visas.

⚠ Det är inte tillåtet att ta bort slangbygeln – annars kan det leda till fel under tvättning.

Kontrollera att utloppsslangen inte är skadad.

Om utloppsslangen monteras fel kan det ge upphov till säkerhetsrisker eller funktionsfel.

ANSLUTNING TILL ELNÄTET

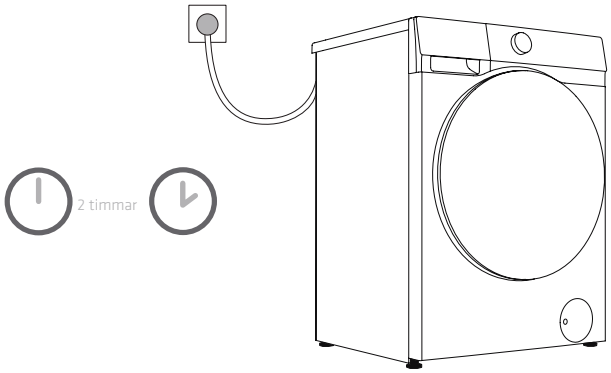

Vänta i minst 2 timmar innan du ansluter maskinen till elförsörjningen så att den kan uppnå rumstemperatur.

Denna maskin ska anslutas till ett jordat eluttag och det ska inte finnas några hinder mellan maskinen och uttaget. Eluttaget bör räkna med jordningsskydd som uppfyller standarden. Se märkplåten för grundläggande information om maskinen.

Det rekommenderas att använda överspänningsskydd för att skydda maskinen mot blixtnedslag.

Använd inte en förlängningssladd när du ansluter maskinen till elförsörjningen.

Anslut inte enheten till ett eluttag som är avsett för små laster.

Plugga inte in eller ur maskinen med våta händer.

Reparationer och underhållsarbeten på maskinen ska utföras av utbildad personal.

Enbart personal som har tillstånd av tillverkaren får ersätta en skadad nätkabel.

SE

TRANSPORT EFTER INSTALLATION

Om du behöver transportera enheten efter att den har installerats ska du dra ur nätsladden, stänga av vattentillförseln, koppla bort inlopps- och utloppsslangarna och se till att tvättmedelsbehållaren och luckan är ordentligt stängda.

Var noga med att sätta tillbaka transportskruvarna för att förhindra skador från vibrationer under transport (se "INSTALLATION OCH INKOPPLING/BORTTAGNING AV TRANSPORTSKRUVARNA"). Om du råkar tappa bort transportskruvarna kan du beställa nya från tillverkaren.

Packa ihop allt förpackningsmaterial (plastpåsar, andra plastdelar och liknande).

Enheten är tung. Minst två personer behövs för att flytta den. När enheten förflyttas ska man undvika att hålla i den vid utskjutande delar som luckan eller överdelen, eftersom dessa kan lossna eller skadas.

Låt maskinen stå i minst två timmar efter transport innan den ansluts till strömförsörjningen. Enheten ska installeras och anslutas av en utbildad tekniker.

Läs igenom anvisningarna noggrant innan enheten ansluts igen. Skador som orsakats av felaktig anslutning eller användning omfattas inte av garantin.

Metod för transport och hantering



FÖRE FÖRSTA ANVÄNDNINGEN

FÖRSTA ANVÄNDNING

Maskinen testas innan den lämnar fabriken och kan innehålla små mängder vatten. Vi rekommenderar att du kör programmet Trumrengöring (eller ett annat program med hög temperatur) innan användning för att avlägsna eventuellt kvarvarande vatten i trumman.

- Slå på maskinen och öppna kranen. Stoppa inte plagg i trumman. Välj och starta programmet.

⚠ Använd inga lösningsmedel eller rengöringsmedel som kan skada maskinen (följ de rekommendationer och varningar som tillhandahålls av rengöringsmedlets tillverkare).

LÄS MÄRKNINGEN PÅ KLÄDERNA

Tvättning	Max. vattentemperatur 95 °C	Max. vattentemperatur 60 °C	Max. vattentemperatur 40 °C	Max. vattentemperatur 30 °C	Endast handtvätt	Ej vattentvätt
Sköljning	Skölj i kallt vatten			Skölj inte		
Kemtvätt	Kan kemtvättas. Alla lösningsmedel kan användas (A)	Kemtvätta med kolvätelösningsmedel R11 och R113 (P)		Kemtvätta med fotogen, ren alkohol och R113 (F)	Ej kemtvätt	
Strykning	Max. temperatur vid strykning 200 °C	Max. temperatur vid strykning 150 °C		Max. temperatur vid strykning 110 °C	Tål ej strykning	
Torkning	Plantorkas (placera på ett plant underlag)	Dropptorkning Hängtorkning		Hög värme Låg temperatur	Ej torktumling	

TVÄTTFÖRBEREDELSER

1. Sortera tvätten efter typ av textil (bomull, syntet, siden, ull osv.), skötselråd, färg (vit/ljus/mörk) samt grad av nedsmutsning m.m.
2. Töm alla fickor. Plocka ut mynt, nycklar och andra föremål av metall som skulle kunna skada plaggen eller maskinen. Knäpp knappar, stäng blixtlås och vänd ut och in på plagg med knappar, blixtlås eller broderi. Knyt dragskor.
3. Lägg ömtåliga plagg och väldigt små eller lätta plagg i en tvättpåse och tvätta dem tillsammans med resten av tvätten.
4. Vänd ut och in på varpstickade eller noppiga plagg, eller plagg med långfibriga trådar före tvätt.
5. Behandla fläckar (t.ex. på manschetter och kragar) innan tvätt – gamla fläckar är mycket svårare att få bort. Mer information finns i avsnittet "Rekommendationer för borttagning av specifika fläckar".
6. Tvätta inte tunga täcken, plyschleksaker eller plagg i tvättpåsar för sig – tvätta dem alltid tillsammans med andra plagg för att undvika obalans i lasten.

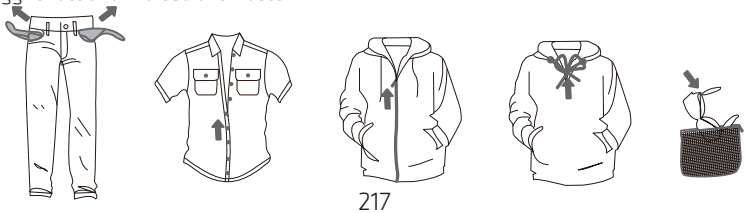

SE

PLAGG SOM INTE LÄMPAR SIG FÖR VARKEN TVÄTT ELLER TORKTUMLING

 Plagg av läder eller päls (kan skadas)	 Viskos och viskosblandade tyger (kan missfärgas eller deformeras)	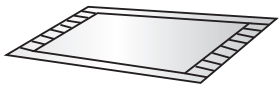 Gummerade mattor, gummimattor eller tjocka mattor (kan ge upphov till skador eller felfunktion)
 Huvudbonader med hårda delar (t.ex. styva skärmar) (kan skada tvättmaskinen och orsaka fel)	 Sittdynor, kuddar, plagg som innehåller vadd, skum eller annat poröst material, och mattöverdrag (kan ge upphov till skador eller fel)	Övriga ömtåliga plagg eller plagg med specialfinish, exempelvis: • överdragna eller dunstoppade plagg • kräpptyger • skräddarsydda plagg som skrynklar sig lätt (kostymer, jackor, slipsar, klänningar) Plagg som noppar sig lätt (t.ex. vissa sammets- eller velourplagg)

PLAGG SOM INTE LÄMPAR SIG FÖR TORKTUMLING (GÄLLER MODELLER MED TORKTUMLARE)

 Plagg som är märkta med någon av ovanstående symboler (kan skada plaggen)	 Ullplagg (kan krympa eller noppa sig)	 Strumpbyxor, nylonstrumpor och liknande stretchmaterial (kan tappa formen)	 Plagg med stärkelse
 Mattor och pälsvaror (kan ge upphov till skada eller felfunktion)	 Täcken (kan ge upphov till skador eller felfunktion)	 Plagg med band och broderi, eller tillverkade av väldigt fina syntetiska fibrer (kan tappa formen)	 Siden

Ej tvättbara, torkbara/ej torkbara plagg inkluderar men är inte begränsade till ovannämnda.

Läs etiketten på varje plagg för att se om plagget har en symbol som anger att den kan maskintvättas/torktumlas.

Våta plagg som fortfarande droppar vatten lämpar sig inte för torktumling och kan avge larm från maskinen.

TILLSÄTT TVÄTTMEDEL/SKÖLJMEDEL

Tvättmedelsfack

1. På modeller med självdosering kan tvättmaskinen automatiskt tillsätta tvättmedel och/eller sköljmedel. Första gången maskinen används är självdosering PÅ som standard för både tvättmedel och sköljmedel.

2. När funktionen för självdosering är aktiverad kommer maskinen automatiskt att dosera tvättmedel och/eller sköljmedel. Du kan justera doseringsnivån enligt behov. Tvättmaskinen kommer ihåg inställningen som användes vid den sista slutförda tvättcykeln.

3. Om du inte vill använda funktionen för självdosering kan du stänga av den i inställningarna, och tillsätta tvättmedel och sköljmedel manuellt vid varje tvättcykel.

4. Om nivån av tvättmedel eller sköljmedel i facket är låg kommer respektive ikon på skärmen att blinka för att påminna dig att fylla på. (Se tabellen nedan för maximal förvaringskapacitet i varje fack.) Fyll inte på över MAX-märket. Stäng alltid dispenserlådan helt efter påfyllning.

5. Tvättmedelsfacket är inte utformat för desinficeringsmedel och dess användning rekommenderas inte. Om du måste använda desinficeringsmedel:
   - Välj en produkt som lämpar sig speciellt för klädesplagg.
   - Undvik produkter som innehåller starkt frätande ämnen eller blekmedel.
   - Späd alltid ut produkter ordentligt och tillsätt dem direkt i trumman, inte via dispensern.
   - Använd högst en gång i månaden för att undvika att skador uppstår på maskinen eller kläderna.

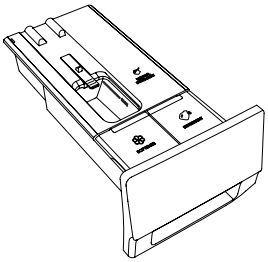

Metod 1

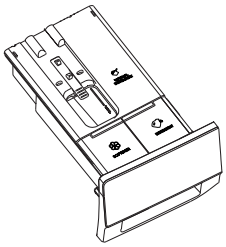

Metod 2

(Tvättmedelsbehållarens utseende kan variera beroende på modell)

Tvättmedelsfack	
	Tvättmedelsfack för manuellt dosering
	Tvättmedelsfack
	Sköljmedelsfack

Tvättmedelsbehållare för självdosering	Djup (D)	Max. förvaring tvättmedel	Max. förvaring sköljmedel
Metod 1	≥ 590	1 l	0,5 l
Metod 2	≤550	0,7 l	0,4 l

SE

FÖRSIKTIGHETSÅTGÄRDER VID ANVÄNDNING

1. Använd alltid ett högeffektivt, neutralt, lågskummande tvättmedel som är avsett för enheten. Använd inte pulvertvättmedel som kan klumpa sig.
2. Tillsätt inte tvättmedel manuellt när du använder självdosering.
3. Fyll inte på så pass mycket tvätt-/sköljmedel i behållaren att medlet flödar över. När du har fyllt på tvätt-/sköljmedel ska du säkerställa att tvättmedelsbehållaren är ordentligt stängd innan du startar tvättprogrammet.
4. Innan du installerar, transporterar eller justerar maskinen ska du ta ut eller fästa tvättmedelsbehållaren så att tvätt- och sköljmedlet inte flödar över.
5. Frätande avkalkningsmedel kan skada enheten. Använd inte lösningsmedel. Tvätta inte kläder som har rengjorts med lösningsmedel eller brandfarliga ämnen.
6. Om du måste dosera manuellt kan du stänga av funktionen för självdosering och tillsätta tvättmedlet manuellt:
   6.1 Hur mycket tvättmedel som behövs beror på typen av tyg, hur smutsig tvätten är, klädernas färg och tvättemperaturen. Tillsätt lämplig mängd tvättmedel enligt tillverkarens rekommendationer.
   6.2 Om man använder för mycket tvättmedel kan det bildas för mycket skum, vilket kan försämra tvättresultatet. Om enheten detekterar för mycket skum kan den pausa cykeln för att få bort en del av skummet.
   6.3 Om för lite tvättmedel används blir tvättresultatet dåligt och det kan dessutom bildas kalkavlagringar i trumman och vattenrören.
   6.4 När du tillsätter tvättmedel manuellt rekommenderas det att lägga till det precis innan tvättprogrammet startar. Om pulvertvättmedel tillsätts i förväg ska det säkerställas att tvättmedelsbehållaren är helt torr, eftersom fukt kan göra att tvättmedlet hårdnar och klumpar sig innan tvättcykeln startar.
7. Använd inte koncentrerat eller mycket koncentrerat tvättmedel eller sköljmedel (högsta tillåtna viskositet är 800 mPa·s). Använd endast utspätt med vatten.
8. Tillsätt inte pulvertvättmedel i facket för självdosering.
9. Lämna inte tvättmedelsfacket öppet länge, så att tvättmedlet/sköljmedlet i facket inte torkar ut. Dras ut facket endast när du ska fylla på eller byta tvättmedel.
10. Förvara tvättmedel och sköljmedel oåtkomligt för barn.

LÄGG I TVÄTTEN

Öppna maskinens lucka, kontrollera att det inte finns några främmande föremål i trumman och lägg kläderna löst i trumman.
Stäng luckan – ett klick ska höras som indikerar att den är ordentligt stängd.

Stoppa inte in för mycket tvätt i trumman! Se "PROGRAMTABELL" för maximal kapacitet. Om trumman är för full kan kläderna eventuellt inte tvättas effektivt.

Se till att all tvätt är helt inne i trumman och att inget har fastnat i luckan.

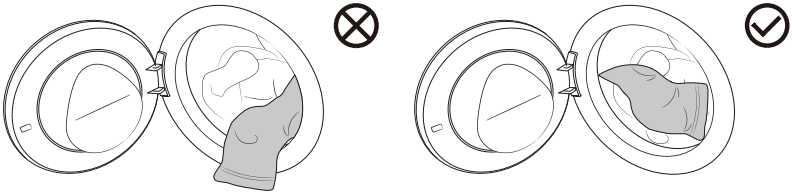

PROGRAM OCH FUNKTIONER

Kontrollpanel

Se den faktiska produkten för slutligt tryck.

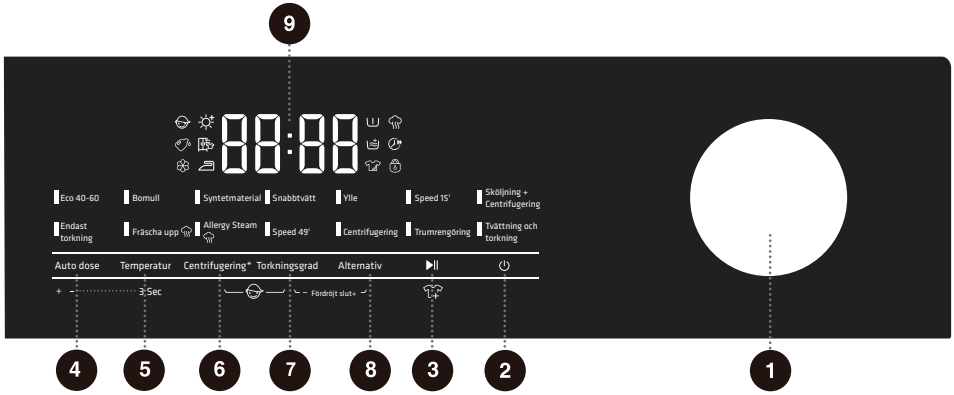

1 Programväljare

Vrid på vredet för att välja program.

2 Ström

Används för att slå på/ stänga av enheten.

3 Start/Paus

Används för att starta/pausa ett program.

4 Auto dose

Används för att ställa in självdosering av tvättmedel/sköljmedel.

5 Temperatur

Inställning av tvättemperatur.

6 Centrifugering

Tryck för att välja programmets centrifugvarvtal.

***(Ljud av)**

Håll intryckt för att stänga av/återställa ljudet.

7 Torkningsgrad

Används för att välja torkningsläge eller lägga till torkningsfunktion.

8 Alternativ

Här kan du välja ytterligare funktioner.

9 Display

Visar återstående programtid, timertid, felkoder och annan relevant information.

6+7 Barnlås

Håll de här två knapparna intryckta samtidigt för att aktivera/inaktivera barnlåsfunktionen.

7+8 Fördröjt slut

Med denna funktion kan du schemalägga tvättningen så att tvätten är redo vid en tid som passar dig.

SE

PROGRAMTABELL

Slå på enheten och vrid på huvudvredet för att välja lämpligt program utifrån typ av textilier och graden av nedsmutsning. Huvudvredet roterar inte automatiskt under drift.

Program	Funktion	Maximal kapacitet (kg)	Maximalt varvtal (rpm)	Programbeskrivning
Eco 40-60 –	W	11	1 400	För normalt nedsmutsade bomullsplagg.
	WD	7		
Bomull (--, 20 °C, 30 °C, 40 °C, 60 °C, 90 °C)	W	11	1 400	För bomulls- eller linnetextilier som är måttligt till kraftigt nedsmutsade.
	WD	7		
Syntetmaterial (--, 20 °C, 30 °C, 40 °C, 60 °C)	W	5,5	1 400	För syntetiska tyger med normal nedsmutsning.
	WD	5,5		
Snabbtvätt (--, 20 °C, 30 °C, 40 °C, 60 °C)	W	5,5	1 400	För normalt smutsade bomulls- och/eller syntetmaterial.
	WD	5,5		
Ylle (--, 20 °C, 30 °C, 40 °C)	W	2	600	För ullplagg som kan maskintvättas. Följ tvättråden på etiketten.
Speed 15' (--, 20 °C, 30 °C, 40 °C)	W	2	800	Väldigt kort cykel för små mängder av lätt nedsmutsade plagg. Tvättiden förlängs om du ökar standardinställningen.
Sköljning + Centrifugering –	W	11	1 400	Endast sköljning och centrifugering av tvätten. Tillsätt inte tvättmedel.
	WD	7		
Tvättning och torkning –	WD	7	1 400	För normalt smutsad bomull (40–60 °C), tvättas och torktumlas i en cykel till skåptorrt. Används för test av överensstämmelse med EU:s ekodesign.
Trumrengöring (90 °C)	WD	/	800	Rengör trumman och avlägsnar tvättmedelsrester och bakterier som kan växa vid låga temperatur. Tillsätt inte plagg, tvättmedel eller sköljmedel.
Centrifugering –	S	11	1 400	Endast för centrifugering. Tillsätt inte tvättmedel eller sköljmedel.
	SD	7		
Speed 49' (--, 20 °C, 30 °C, 40 °C)	W	4,5	1 400	Snabb, intensiv tvätt av små mängder måttligt smutsig tvätt.
	WD	4,5		

Program	Funktion	Maximal kapacitet (kg)	Maximalt varvtal (rpm)	Programbeskrivning
Allergy Steam (60 °C)	W	2	1 400	För plagg som tål höga temperaturer och är färgfasta. Utformat för att avlägsna allergener såsom pollen, kvalster och vissa bakterier genom att tvätta i 60 °C.
	WD	2		
Fräscha upp –	N	2	/	Används för att sterilisera, släta ut och parfymera små mängder torra kläder. Vattenkranen måste vara öppen. Tillsätt inte tvättmedel eller sköljmedel.
Endast torkning –	D	7	1 400	Används för att torka fuktiga, centrifugerade kläder. Tillsätt inte tvättmedel eller sköljmedel.

W → Endast tvätt D → Endast torktumling WD → Tvätt och torktumling N → Skonsam torkning S → Endast centrifugering SD → Centrifugering och torktumling

Tips:

- Programmet Fräscha upp är endast avsett för torra kläder. Det går att ställa in tiden på 30, 40 eller 50 minuter med hjälp av funktionen Torkningsgrad.

Observera

(1) Vattentemperatur: Välj lämplig vattentemperatur utifrån det valda tvättprogrammet. Följ klädtillverkarens skötselråd eller tvättanvisningar för att undvika skador på kläderna.

(2) Den faktiska vattentemperaturen kan skilja sig från den angivna programtemperaturen.

(3) Testresultaten kan variera beroende på faktorer som vattentryck, vattnets hårdhet, inloppsvattnets temperatur, rumstemperatur, typ och mängd tvätt, smutsighetsgrad, använt tvättmedel, fluktuationer i strömförsörjningen och andra valda inställningar.

(4) Tvättningens effektivitet kan minska om en alltför stor mängd tvätt läggs i under tvättcykelns gång.

Detta eftersom enheten inledningsvis detekterar en mindre mängd tvätt, vilket innebär att en mindre mängd vatten används. För lite vatten kan även skada tvätten och förlänga tvättiden.

(5) Trumrengöring (om funktionen finns): Se till att trumman är tom innan programmet Trumrengöring körs. Vi rekommenderar att det körs minst en gång i månaden.

(6) Vid avkalkning, använd ett icke-frätande avkalkningsmedel med korrosionsskydd och följ tillverkarens användningsanvisningar. Kör programmet "Trumrengöring" (eller ett annat program med hög temperatur) flera gånger för att ta bort eventuella rester av avkalkningsmedel och slutföra avkalkningen. Avkalkning bör göras minst var sjätte månad.

Maximal eller nominell belastning avser tvätt som förberetts enligt relevanta krav i IEC 60456.

För bästa tvättresultat rekommenderar vi att trumman inte fylls mer än till två tredjedelar när bomullsprogrammet används.

SE

YTTERLIGARE INSTÄLLNINGAR OCH FUNKTIONER

Varje program har sina standardinställningar och vissa av dem kan ställas in av användaren. Ändra dessa genom att trycka på tillämplig funktionsknapp innan du trycker på Start/Paus-knappen.

På en del program är vissa inställningar inte tillgängliga. I sådana fall lyser inte indikatorn och knappen inaktiveras (se Funktionsvalstabell).

De flesta funktioner kan bara ställas in när maskinen är i vänteläge, dvs. innan programmet startar. När programmet väl är igång kan de flesta inställningar inte längre ändras.

Se den faktiska produkten för slutligt tryck.

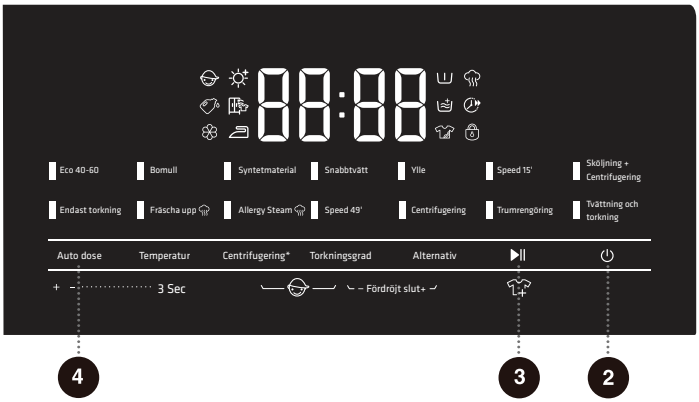

2 Ström

Används för att slå på eller stänga av enheten.
Om du behöver stoppa ett program som är igång håller du in strömknappen så att maskinen stängs av.
När ett program har avslutats och enheten är i vänteläge, stängs den av automatiskt om ingen åtgärd utförs under en viss tid.

3 Start/Paus

Används för att starta/pausa ett program.
Enheten startar inte om luckan inte är ordentligt stängd och låst.

4 Auto dose

När maskinen används för första gången är funktionen för självdosering PÅ som standard för både tvättmedel och sköljmedel.
Tryck en gång på knappen Auto dose för att slå på eller stänga av dosering av tvättmedel/sköljmedel. Om du trycker upprepade gånger går du igenom alternativen:
– både tvättmedel och sköljmedel av
– endast tvättmedel på
– endast sköljmedel på
– både tvättmedel och sköljmedel på.
Håll in knappen Auto dose för att ställa in doseringsnivåer.
– Displayen visar först nuvarande tvättmedelsnivå. Tryck på temperaturknappen för att bläddra igenom dt-1, dt-2, dt-3, dt-4, dt-5 (fabriksinställning är dt-3).
– Tryck på valfri knapp eller vänta 3 sekunder för att bekräfta valet.
Tryck kort på knappen Auto dose när du fortfarande är i nivåinställningsläget för att byta till nivåinställning av sköljmedel.
– Displayen visar då nuvarande sköljmedelsnivå. Tryck på temperaturknappen för att bläddra igenom sf-1, sf-2, sf-3, sf-4, sf-5 (fabriksinställning är sf-3).
– Tryck på en knapp, eller vänta 3 sekunder, för att bekräfta valet och avsluta nivåinställningsläget.
Maskinen minns nivåerna av tvättmedel och sköljmedel som användes under den sista tvätten.
När mängden tvättmedel eller sköljmedel i facket är lågt, blinkar ikonen för tvättmedel/sköljmedel på displayen som en påminnelse. Detta påverkar inte maskinens normala funktion.

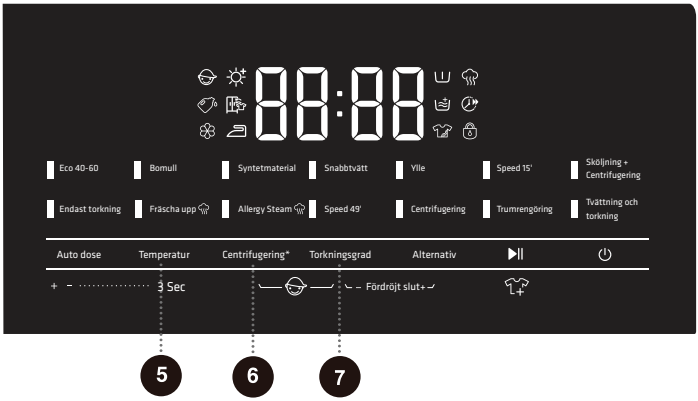

5 Temperatur

Den här knappen justerar tvättemperaturen för det valda programmet.
Varje program har en förinställd temperatur. Tryck en gång på den här knappen innan du startar programmet så visas den aktuella inställda temperaturen. Tryck igen för att bläddra igenom tillgängliga temperaturalternativ (-- = kalltvätt).
De temperaturer som är tillgängliga kommer att bero på det program som väljs.

6 Centrifugering

Den här funktionsknappen justerar centrifugvarvtalet för det valda programmet.
Tryck en gång för att visa inställt centrifugvarvtal, och tryck igen för att bläddra igenom tillgängliga varvtal.

*(Ljud av)

Den här funktionen stänger av alla ljud utom larm.
Håll den här knappen intryckt när maskinen är i standby-läge, pausad eller igång. "bEEP oFF" visas och ljudet stängs av.
För att återställa ljudet håller du knappen intryckt igen. "bEEP on" visas, funktionen inaktiveras och alla larmljud återställs.

7 Torkningsgrad

Denna funktion lägger till fas med torktumling efter centrifugeringscykeln.
Tryck på den här knappen innan du startar ett program för att välja torkningsgrad. Vilka torkningsgrader som kan väljas beror på vilket program som valts:
: Skåptorrt – kläderna är torra och klara för förvaring.
: Användningstorrt – kläderna är torra och kan tas på direkt.
: Stryktorrt – kläderna behåller en liten mängd fukt och är lämpliga för strykning.
Tidsinställd torktumling – välj torktid efter tvättens typ och mängd. Displayen visar den valda tiden. Tillgängliga tider: 30/60/90/120/180/240 minuter (alternativen kan variera beroende på program). Om tiden är för kort kan det hända att tvätten inte blir helt torr.
Före torktumlingen ska du kontrollera på plaggens etiketter att de är lämpliga för torktumling. Torktumling av blandade tyger tillsammans kan försämra torkresultatet. För bästa resultat bör olika material torktumlas separat.
Kontrollera att vattenkranen är öppen och att det finns kallvatten.
Vid torktumlingens början tillsätts automatiskt vatten i trumman för att skölja bort ludd från luftkanalen. Detta är normalt. I slutet av torktumlingen tumlar maskinen tvätten i intervaller för att minska skrynklingen.
Om du vill torktumla handtvättade plagg ska du först centrifugera dem i en hastighet som är lämplig för tyget. Stora mängder bomull kan fastna på trumman efter centrifugeringen och påverka torkningen. Om detta händer ska du ta ut plaggen, skaka dem och sedan lägga tillbaka dem i trumman och torka dem i omgångar, utan att överskrida den maximala mängden.
Maskinen känner av mängden tvätt och anpassar automatiskt torktumlingens tid och intensitet. Den faktiska torktiden kan vara längre eller kortare än det initiala värdet som visas (utom i läget Tidsinställd torktumling).
Vissa program innehåller torktumling, medan andra inte gör det.

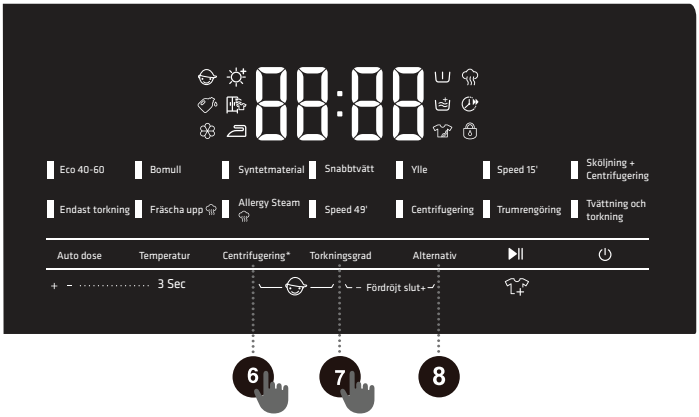

8 Alternativ

Tryck på knappen för att välja ytterligare funktioner som är tillgängliga för det aktuella programmet. Tryck flera gånger för att bläddra igenom alternativen. När du väljer en funktion kommer respektive ikon att tändas eller blinka. När programmet har startat kan dessa alternativ inte längre ändras.

Ånga

Lägger till en ångfas i tvättcykeln för att förbättra rengöring och fläckborttagning. Funktionen inkluderas som standard på vissa program och kan då inte inaktiveras.

Snabbtvätt

Minskar tvättiden och snabbar upp programmet.
När funktionen är vald minskas programtiden och maxlasten begränsas till hälften av den angivna kapaciteten.
På program med automatisk lastvägning inaktiveras den automatiska vägningen när du väljer Snabbtvätt. När du väljer bort Snabbtvätt återställs automatisk vägning.

Förtvätt

Lägger till en förtvättsfas före huvudfasen. Använd för mycket smutsig tvätt.

Extra sköljning

Lägger till ytterligare en sköljning i valt program. Extrasköljningen utförs före sköljmedelsfasen. Den totala programtiden utökas i enlighet därmed.

Intensivt

Utökar huvudfasen och ökar omröringen för en kraftfullare rengöring.

6 + 7 Barnlås

Enheten räknar med ett barnlås för att förebygga att barn oavsiktligt slår på den.
• Håll in knapparna Centrifugering + Torkningsgrad samtidigt. Ikonen för barnlås tänds och barnlåset aktiveras.
• Upprepa åtgärden för att inaktivera barnlåset.
• När barnlåset är aktiverat fungerar endast strömknappen (för att stänga av maskinen) och upplåsning av barnlåset (Centrifugering + Torkningsgrad). Alla andra knappar och vred är låsta.
• Barnlåset inaktiveras automatiskt när programmet avslutas eller efter en omstart.

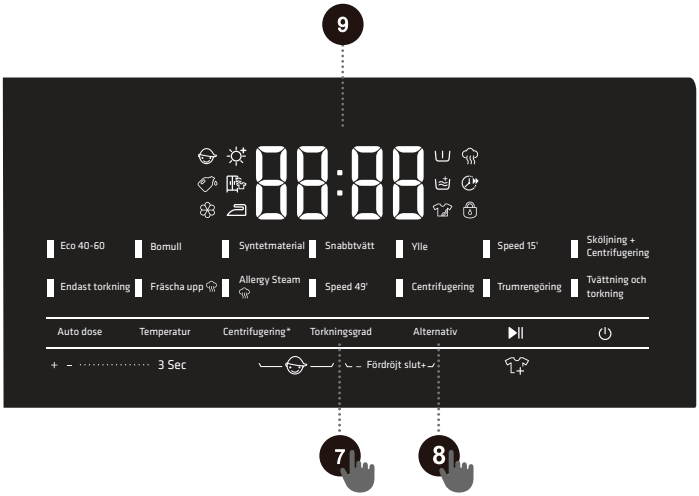

7 + 8 Fördröjt slut

Med denna funktion kan du schemalägga tvättningen så att den avslutas när det passar dig.
• När du har valt program och övriga alternativ kan du ställa in avslutningstiden.
• Håll knapparna Torkningsgrad och Alternativ intryckta för att ställa in en fördröjd sluttid. Tryck på en av knapparna igen för att bläddra igenom tidsinställningarna. För varje tryck läggs 1 timme till. Maximal fördröjning är 24 timmar.
• Fördröjningstiden anger när programmet kommer att avslutas (inklusive hela tvättiden), så den måste vara längre än programmets körtid.
• Ställ in önskad fördröjning, tryck på Start/Paus för att bekräfta och inled nedräkningen av fördröjningen.
• Under fördröjningsperioden visar displayen återstående tid tills programmet avslutas.
• Om du har valt Fördröjt slut och programmet inte har startat ännu kan du avbryta det genom att välja ett annat program eller alternativ.
• När programmet har startat måste du stänga av maskinen och sätta på den igen för att avbryta Fördröjt slut.

9 Display

Displayen visar återstående programtid, tid för fördröjt slut, felkoder och annan viktig information.

Beskrivning av ikoner

	Indikator för lucklås. När ikonen lyser är enhetens lucka låst. Försök inte öppna luckan med våld i detta läge för att undvika skador.

SE

FUNKTIONSVALSTABELL

Program	Temperatur	Centrifugering	*(Ljud av)	Torkningsgrad	Ånga	Snabbtvätt	Förtvätt	Extra sköljning	Intensivt	Fördröjt slut	Barnlås
Eco 40-60	×	√	√	√	×	×	×	×	×	√	√
Bomull	√	√	√	√	√	√	√	√	√	√	√
Syntetmaterial	√	√	√	√	√	√	√	√	√	√	√
Snabbtvätt	√	√	√	√	×	√	√	√	√	√	√
Ylle	√	√	√	×	×	×	×	√	×	√	√
Speed 15'	√	√	√	×	×	×	×	√	×	√	√
Sköljning + Centrifugering	×	√	√	√	×	×	×	√	×	√	√
Tvättning och torkning	×	×	√	•	×	×	×	×	×	√	√
Trumrengöring	×	×	√	•	×	×	×	×	×	√	√
Centrifugering	×	√	√	√	×	×	×	×	×	√	√
Speed 49'	√	√	√	√	×	√	√	√	×	√	√
Allergy Steam	×	√	√	√	•	×	√	√	×	√	√
Fräscha upp	×	×	√	•	×	×	×	×	×	√	√
Endast torkning	×	√	√	√	×	×	×	×	×	√	√

√ Funktionen är tillval

× Funktionen är inte tillval

• Funktionen är standard och kan inte tas bort

STARTA PROGRAMMET

Välj program och eventuella tilläggsfunktioner och kontrollera att tvättmedel har fyllts på i tvättmedelsfacket. Tryck på **Start**/Paus-knappen för att starta programmet.

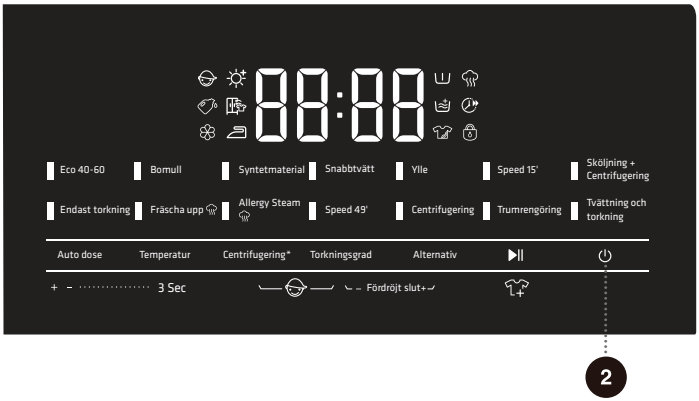

När att du har tryckt på **Start**/Paus-knappen kan inga andra inställningar ändras förutom att aktivera eller inaktivera barnlåset och ljudavstängningen (om den funktionen finns) samt att justera vattennivån (om tillämpligt).

När programmet startar och displayen visar "----" betyder det att tvätten vägs.

Vissa program känner automatiskt av klädernas vikt före tvätt och justerar programlängden därefter.

PROGRAMMETS SLUT

När programmet är klart avger enheten en ljudsignal och "End" visas på displayen. Om ingen åtgärd utförs under en viss tid stängs enheten av automatiskt.

1. Stäng av strömmen till enheten.
2. Stäng vattenkranen.
3. Dra ut nätkabeln ur uttaget.
4. Öppna maskinens lucka.
5. Ta ut kläderna ur trumman.

SE

AVBRYTA OCH BYTA PROGRAM

Avbryta program

För att avbryta ett program som körs måste du stänga av enheten.

Byta program

För att ändra ett program som körs måste du stänga av enheten först.

När strömmen slås på kan du välja om program och tilläggsfunktioner. Tryck på **Start**/Paus-knappen för att starta.

Pausa programmet

Du kan trycka på Start/Paus-knappen för att pausa programmet när som helst. Under en paus blinkar återstående tid på displayen och lucklåset låses upp så att luckan kan öppnas, men endast i följande fall:

Temperaturen i trumman anses vara säker.

Vattennivån i trumman ligger under en specifik nivå.

För att återuppta programmet ska du stänga luckan ordentligt och trycka på Start/Paus-knappen igen.

- Om det gäller ett tvättprogram, återupptas cykeln där den avbröts.
- Program för endast centrifugering startar om centrifugeringscykeln från början.

Lägga till plagg

Om du behöver lägga till plagg under ett pågående program ska du först pausa maskinen med Start/Paus-knappen och sedan kontrollera att vattennivån och temperaturen är säkra.

Den återstående programtiden på displayen blinkar och ikonen för lucklås slocknar. (På vissa modeller tänds ikonen "Lägg till plagg"). Då kan du öppna luckan och lägga till plagg.

Om ikonen för lucklås förblir tänd är villkoren för att öppna luckan inte uppfyllda – du ska inte tvinga upp luckan.

Om du lägger till alltför många extraplagg kanske mängden vatten inte räcker till.

Maskinen beräknar vattenintaget enligt den ursprungliga lasten. Om en stor mängd extraplagg läggs till kan detta minska tvättprestandan och orsaka ökad slitage på tygerna på grund av friktion. Dessutom kan tvättiden förlängas.

Fel

Om ett fel uppstår i enheten avbryts programmet.

Om detta inträffar (se "FELKODER OCH FELSÖKNING") avger enheten ett pipande ljud och ett blinkande ljus, och felkoden (FXX) visas på displayen.

Strömavbrott

Vid strömavbrott avbryts tvättprogrammet. När strömmen kommer tillbaka fortsätter programmet från den punkt där det avbröts.

Om det finns vatten kvar i enheten efter ett strömavbrott ska luckan inte öppnas förrän vattnet har tömts manuellt med hjälp av dräneringspumpens filter.

NÖDÖPPNING AV LUCKA

Om det av någon anledning inte går att öppna luckan, t.ex. vid ett strömavbrott, kan du öppna den manuellt med hjälp av spaken för upplåsning av lucklåset, som sitter bakom pumplocket.

⚠ Obs:

1. Använd inte den här funktionen när maskinen fungerar normalt.

2. Innan du aktiverar nödöppningen ska du kontrollera att innertrumman har slutat snurra, vattnet inte är varm och vattennivån ligger under lucköppningen. Om vattennivån är för hög kan du tappa ur vatten genom utloppsslangen eller genom att långsamt skruva av dräneringspumpens filter.

3. För att öppna luckan: öppna pumplocket, dra ner spaken till lucklåset med det medföljande verktyget och öppna luckan (se bilden). När du stänger igen luckan ska du föra tillbaka lucklåsets spak till dess ursprungliga läge.

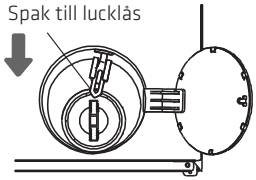

SE

UNDERHÅLL OCH RENGÖRING

⚠ Regelbundet underhåll kan förlänga enhetens livslängd. Innan underhåll utförs ska det säkerställas att strömförsörjningen är frånkopplad och att kranen är stängd.

⚠ Barn får inte rengöra maskinen eller utföra underhåll på den utan tillsyn.

RENGÖRA TVÄTTMEDELSFACKET

Rengör tvättmedelsfacket regelbundet.

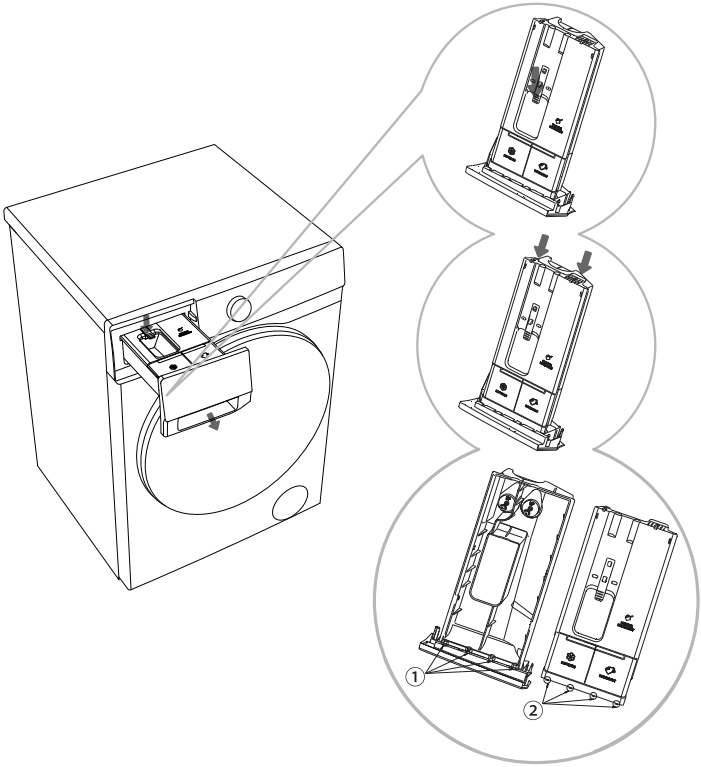

1 Öppna tvättmedelsfacket, tryck på låsfliken som visas i figuren och dra ut tvättmedelsbehållaren.

2 Dra tillbaka de två böjbara ribborna på de platser som visas i figuren och dra uppåt för att lyfta bort behållarens lock.

3 Töm allt kvarvarande tvätt- och sköljmedel i tvättmedelsbehållaren, rengör behållaren och locket under rinnande vatten och torka.

4 Rikta in begränsningsribban ② på behållarens lock med motsvarande spår ① på tvättmedelsfacket som visas i figuren. Pressa behållarens lock nedåt tills du hör ett klick, som anger att de bakre böjbara ribborna på locket har kopplat in. Sätt tillbaka tvättmedelsbehållaren på sin plats.

Tryck tvättmedelsbehållaren för självdosering hela vägen in. Annars kommer maskinen inte att kunna ta tvättmedel/sköljmedel från behållaren när den är igång. Om tvättmedelsbehållaren för självdosering inte är helt sluten kommer maskinen inte att fungera som den ska och vatten kan läcka ut genom behållarens handtag.

När du rengör tvättmedelsbehållaren för självdosering ska allt kvarvarande tvättmedel och sköljmedel avlägsnas, och behållarhusets botten ska rengöras. Annars kan självdoseringen uppvisa fel.

Lämna inte tvättmedel eller sköljmedel i förvaringskammaren under längre perioder, eftersom de kan stelna och kan då inte doseras automatiskt.

Diska inte tvättmedelsbehållaren i diskmaskin.

RENGÖRA VATTENTILLFÖRSELSLANGEN, TVÄTTMEDELSFACKETS HÖLJE OCH LUCKANS GUMMIPACKNING

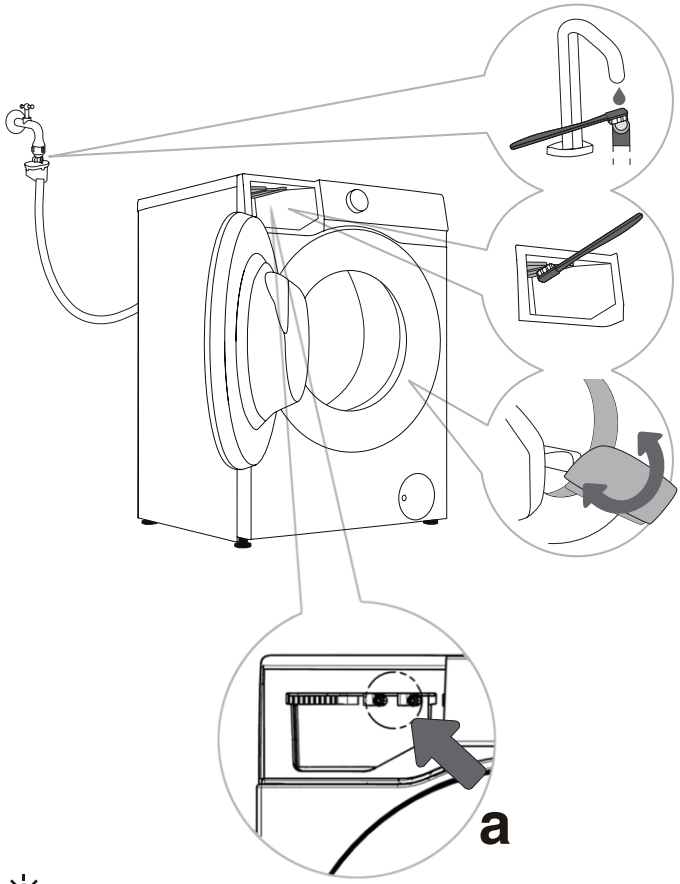

1 Rengör vattentillförselslangens filter regelbundet.

2 Använd en borste för att rengöra utrymmet där tvättmedelsfacket sitter. Var särskilt noga med mynningen som sitter på den övre sidan av tvättmedelsfackets utrymme.

3 Torka av luckans gummitätning efter varje cykel för att förlänga dess livslängd. Låt maskinens lucka stå på glänt efter en tvättcykel så att fukten kan avdunsta och stäng den sedan. På så vis förhindras mögelbildning på luckans tätning.

Om du misstänker att tvättmedel/sköljmedel inte doseras kan du kontrollera detta med följande metod:

1. Kontrollera att inställningen för självdosering av tvättmedel/sköljmedel är aktiverad.
2. Dra ut tvättmedelsbehållaren för självdosering och kontrollera om bottentätningsringen sitter löst (figur a). Om den sitter lös eller är skadad ska du kontakta kundtjänst för att få den reparerad eller utbytt.
3. Återinstallera tvättmedelsbehållaren för självdosering och följ dessa steg för att kontrollera om den doserar normalt.

- Dra ut tvättmedelsbehållaren och kontrollera om tvättmedel/sköljmedel syns i facket.
- Kontrollera om tvättmedlet doseras normalt: Välj programmet Snabb 15' och starta det, låt det gå i 2 minuter och tryck på pausknappen. Öppna luckan på maskinen. Kontrollera om vattnet i trumman har skum och luktar tvättmedel.
- Kontrollera om sköljmedlet doseras normalt: Välj programmet Sköljning + Centrifugering och starta det, låt det gå i 15 minuter och tryck på pausknappen. Öppna luckan på maskinen. Kontrollera om vattnet i trumman har skum och luktar sköljmedel.
- Om vattnet i trummar har skum och luktar tvättmedel/sköljmedel fungerar maskinens självdoseringsfunktion normalt. Om inte ska du kontakta kundtjänst för att få den reparerad eller utbytt.

SE

RENGÖRA PUMPFILTRET

När pumpen rengörs kan det hända att vatten spills ut. Därför rekommenderar vi att du lägger en absorberande trasa på golvet.

Kontrollera att vattnet är nedkylt innan det tappas ur.

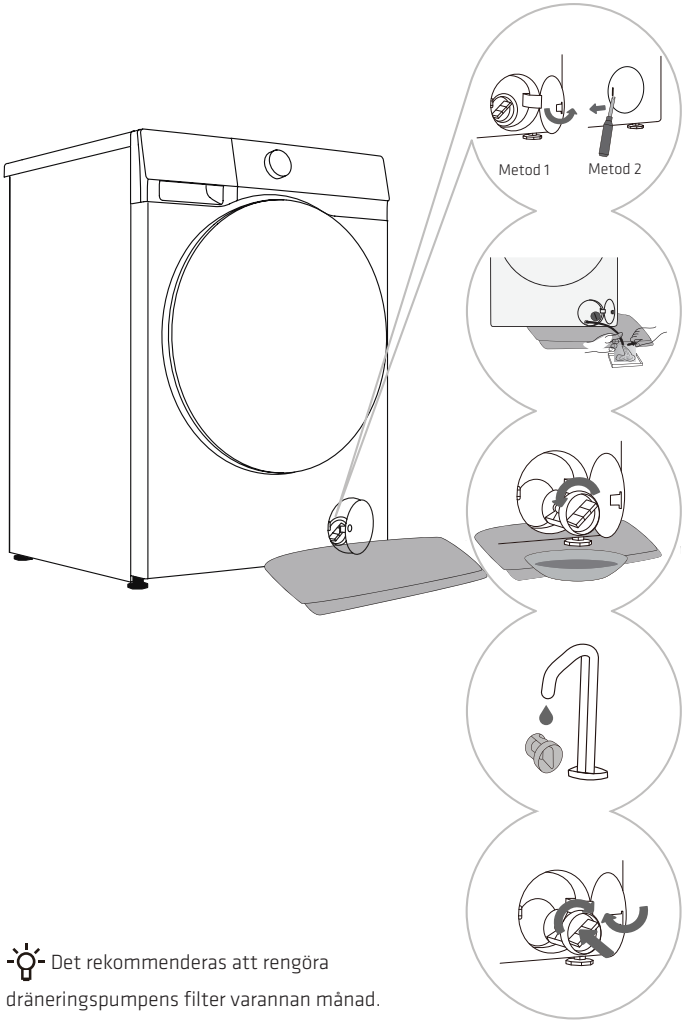

1 Öppna locket till dräneringspumpens filter. Metod 1: Tryck på filterlocket så hoppar det ut. Metod 2: Använd ett lämpligt verktyg (till exempel en platt skruvmejsel) för att öppna locket till pumpfiltret. (Metoden beror på vilken modell du har.)

2 Lägg en handduk under filterlocket. Om maskinen har ett avtappningsrör ska du placera dess ände i en behållare, vrida på slangpluggen så att den lossnar, dra ut pluggen och låta vattnet sippra ut. Sätt sedan tillbaka pluggen på avtappningsröret. Om maskinen inte har något avtappningsrör ska en behållare placeras under pumpfiltret. (Metoden beror på vilken modell du har.)

3 Vrid pumpfiltret långsamt moturs. Dra ut pumpfiltret så att vattnet rinner ut långsamt.

4 Rengör pumpfiltret med kranvatten.

5 Sätt tillbaka pumpfiltret såsom visas på bilden och dra åt det medurs. För att få en bra tätning måste ytan på filtrets tätningsring hållas ren.

Det rekommenderas att rengöra dräneringspumpens filter varannan månad.

Det rekommenderas att rengöra dräneringspumpens filter varje gång plagg som exempelvis täcken och handdukar tvättas, då de ofta luddar.

Rengör pumpfiltret om centrifugeringsprogrammet inte kan starta eller om det finns skräp i dräneringspumpen (t.ex. knappar, mynt, hårnålar).

Öppna inte pumpfiltret när enheten är igång. Använd inte enheten utan pumpfiltret monterat för att förhindra vattenläckage eller funktionsfel.

RENGÖRA INLOPPSFILTRET

Kontrollera och rengör inloppsfiltret regelbundet.

Om vattnets inloppshastighet är låg ska du rengöra filtret i vatteninloppet snarast möjligt. Följ dessa steg:

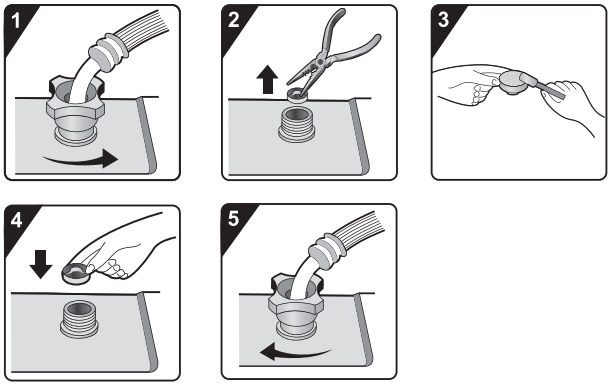

1 Stäng av vattenkranen och lossa vattentillförselslangen.

2 Ta bort inloppsfiltret.

3 Rengör filtret.

4 Sätt tillbaka filtret.

5 Anslut vattentillförselslangen. Öppna vattenkranen och kontrollera om det läcker vid anslutningarna.

Inloppsfiltret fångar upp orenheter och sediment som kommer från vattenförsörjningen. Det rekommenderas att rengöra inloppsfiltret minst varje halvår. Filtret bör rengöras oftare om vattnet är hårt eller innehåller kalvavlagringar.

RENGÖRA TVÄTTMASKINEN UTVÄNDIGT

Innan du rengör tvättmaskinen utvändigt ska du koppla bort maskinen från strömförsörjningen.

Rengör maskinens hölje och kontrollpanel med en mjuk, fuktig trasa. Torka sedan av dem med en mjuk, torr trasa.

Använd inga lösningsmedel, slipmedel eller rengöringsmedel som kan skada enheten (följ de rekommendationer och varningar som anges av rengöringsmedlets tillverkare). Torka trumluckan med en fuktig trasa och torka sedan av med en mjuk, torr trasa.

Om du använder en våt handduk ska du vrida ur vattnet innan du torkar av tvättmaskinen.

SE

FELSÖKNING

Enheten räknar med flera automatiska säkerhetsfunktioner som säkerställer att fel snabbt kan detekteras och effektiva motåtgärder kan vidtas för enhetens säkerhet.
Dessa fel är vanligtvis små och kan åtgärdas relativt snabbt.

När enheten inte kan fungera normalt kommer displayen att visa information om felet. Se varningens innehåll och vidta lämpliga åtgärder.
Kontakta kundtjänst om felet består trots att du har utfört de åtgärder som rekommenderas.
Om användaren själv utför underhåll eller anlitar kundtjänstpersonal som inte tillhör tillverkarens personal ska användaren bära ansvaret för konsekvenserna.

Felbeskrivning	Rekommenderade åtgärder
Enheten startar inte normalt	◇ Kontrollera om enhetens stickpropp är insatt i eluttaget och om eluttaget fungerar korrekt (du kan testa detta genom att ansluta andra elapparater i uttaget). ◇ Kontrollera om maskinens lucka är helt stängd. ◇ Kontrollera om **Start**/Paus-knappen har tryckts in.
Enheten slutar fungerar vid normal användning	◇ Kontrollera om maskinens lucka är helt stängd. Om den inte är det ska du stänga luckan och trycka på **Start**/Paus-knappen. ◇ Kontrollera om det finns ovanligt mycket skum. När enheten detekterar alltför mycket skum går den över till dränerings- eller vänteläge, eller så använder den vatten för att utföra en skumdämpningsbehandling. Programmet pausas medan detta sker och tiden som visas på displayen stannar upp. När skumdämpningen är klar återupptar enheten normal funktion automatiskt. Om det skullen läcka skum ska skummet torkas av för att förebygga rostbildning på enheten. ◇ Kontrollera om enheten har larmskyddet aktiverat.
Programtiden som visas förlängs eller förkortas med en viss tid	Detta är en adaptiv justering som enheten gör för att anpassa sig till faktorer som påverkar tvättiden. ◇ För mycket skum. ◇ Stora plagg som orsakar obalans. ◇ Låg temperatur på inloppsvattnet förlänger tiden för uppvärmning. På grund av ovanstående kommer den återstående tiden som visas för programmet att beräknas om inom skälig tid (när enheten gör justeringar av obalansen sker inga ändringar av återstående tid). Under vattenintaget gör dessutom enheten en detektering av lasten och justerar programtiden därmed (Fuzzy logic).
Efter tvätten finns det rester av tvättmedel eller tillsatser kvar i tvättmedelsfacket	◇ Kontrollera om tvättmedelsfacket sitter ordentligt på plats och är rent. ◇ Kontrollera om vattentrycket är normalt och om filtret till vattentillförselslangen är igensatt (se kapitlet ”UNDERHÅLL OCH RENGÖRING”).
Maskinen luktar illa	◇ Lukten kan orsakas av gummidelarna inuti maskinen. Denna lukt är av gummit i sig och försvinner automatiskt efter några användningar.

Fel eller problem som uppstår till följd av externa faktorer (som åsknedslag, fel i elnät, naturkatastrofer m.m.) täcks inte av garantin.

Felbeskrivning	Rekommenderade åtgärder
Onormalt ljud/buller uppstår under tvättcykeln	◇ Det kan finnas främmande föremål som nycklar, mynt eller nålar i trumman. Stäng av maskinen och kontrollera om det finns främmande föremål i trumman. Om det onormala ljudet kvarstår efter omstart ska du kontakta kundtjänst. ◇ Tvätten kan vara ojämnt fördelad i trumman. Pausa programmet, lås upp luckan och omfördela tvätten.
Maskinen vibrerar mycket under centrifugeringen	◇ Kontrollera om maskinen står jämnt, med alla fyra fötter stadigt på en plan yta. ◇ Kontrollera om transportskruvarna har tagits bort. Transportskruvarna måste tas bort innan maskinen används. ◇ Kontrollera om allt skummaterial på undersidan har tagits bort.
Dålig centrifugeringseffekt	Maskinen har ett system som känner av och korrigerar balansen. Om kläder är mycket tunga (exempelvis badrockar) detekterar systemet obalansen. Efter flera centrifugeringsförsök minskar det automatiskt centrifugvarvtalet eller stannar upp helt för att skydda maskinen. ◇ Om plaggen fortfarande är våta efter centrifugeringscykeln ska du plocka ut dem, skaka av och välja centrifugering igen. ◇ För mycket skum påverkar centrifugeringseffekten. Använd rätt mängd av lågskummande tvättmedel. ◇ Kontrollera om centrifugvarvtalet är inställt på "0" eller "Ingen centrifugering".
Vatten läcker	◇ Det läcker ur vattentillförselslangen. Kontrollera om anslutningen mellan kranen och vattentillförselslangen läcker. Om den läcker ska du linda tätningstejp runt kranens ände eller byta ut mot en lämplig kran. Kontrollera om anslutningen mellan vattentillförselslangen och vatteninloppsventilen är åtdragen. Efter åtdragning borde läckaget upphöra. ◇ Det läcker ur utloppsslangen. För modeller med utlopp upptill bör utloppsslangens fästklämma inte avlägsnas, eftersom detta kan orsaka ett kontinuerligt utlopp av vatten. ◇ Det läcker ur tvättmedelsfacket. Tvättmedelsfacket är inte ordentligt stängt. Tryck in tvättmedelsfackets handtag för att stänga facket. ◇ Det läcker ur luckans packning. Kontrollera om främmande föremål finns i luckans packning och rengör.
Skrynkliga plagg	◇ Plaggen togs inte ut ur maskinen i tid. Låt inte plaggen ligga för länge i maskinen när tvättprogrammet är slut. ◇ Enheten är överfull. Trumman ska inte packas tätt med plagg och luckan ska kunna stängas enkelt. ◇ Centrifugvarvtalet kan vara för högt. Ställ in lämpligt varvtal för typen av plagg.

FEL VID TORKTUMLING (gäller endast modeller som har denna funktion)

Felbeskrivning	Rekommenderade åtgärder
Maskinen torktumlar inte	◇ Kontrollera om ett torkningsprogram har ställts in. ◇ Kontrollera om vattenkranen är avstängd. ◇ Kontrollera om maskinens lucka är helt stängd. ◇ Kontrollera om tvättmängden är för stor (se "PROGRAMTABELL" för rekommenderad kapacitet för det valda programmet). Ta ur några plagg och starta om torkcykeln.
Otillräcklig torktumling	◇ Kontrollera om tvättmängden är för stor. För stor mängd kan göra att tvätten inte torkar ordentligt och att den blir skrynklig. Torktumla kläderna i omgångar. ◇ Kontrollera om plagg som är svåra att torka (t.ex. tjock bomull) har blandats med plagg som är lätta att torka (t.ex. syntetiska tyger). ◇ Prova att torktumla olika typer av kläder separat.
Torktiden är för lång	◇ Kontrollera om tvättmängden är för stor (se "PROGRAMTABELL" för rekommenderad kapacitet för det valda programmet). Ta ur några plagg och starta om torkcykeln. ◇ Otillräcklig centrifugering av tvätten (se avsnittet "DÅLIG CENTRIFUGERINGSEFFEKT" för lösningar). ◇ Det finns många tjocka plagg i tvätten (t.ex. denim).
Dålig lukt vid torktumling	◇ Tvätt- och sköljmedel med starka kemiska dofter kan orsaka dålig lukt när kläderna torktumlas. ◇ Om maskinen inte rengörs ordentligt invändigt kan kvarvarande smuts orsaka dålig lukt när kläderna torktumlas. Rengör maskinen regelbundet (se "UNDERHÅLL OCH RENGÖRING") och ta ur kläderna omedelbart efter att torkcykeln har avslutats.

FELKODER OCH FELSÖKNING

Om enheten inte fungerar normalt och displayen visar följande felkoder kanske det inte rör sig om ett fel. Se vilken felkod som visas och vidta lämpliga åtgärder.

Problem/fel	Beskrivning	Lösning
F01	**Fel på vatten-inloppet**	Kontrollera följande punkter: 1. Är vattenkranen öppen? Är vattentrycket för lågt? 2. Är vattentillförselslangen klämd? 3. Är vattentillförselslangens filter igentäppt? 4. Finns det is i vattentillförselslangen? När dessa fel har uteslutits trycker du på Start/Paus-knappen för att återuppta driften.
F03	**Fel på vatten-utloppet**	Kontrollera följande punkter: 1. Är utloppsslangen klämd? Rinner det vatten i slangen? 2. Är utloppsslangens filter igentäppt? 3. Finns det is i utloppsslangen? När dessa fel har uteslutits trycker du på Start/Paus-knappen för att återuppta driften.
F24	**Överflöde**	Pausa programmet först och starta om det. Om enheten fortsätter att ta in för mycket vatten ska du stänga kranen och kontakta en servicetekniker.
F13	**Fel på luckans låsning**	Maskinens lucka är stängd men kan inte låsas. Stäng av maskinen, slå på den igen och starta om tvättprogrammet. Kontakta en servicetekniker om felet kvarstår.
F14	**Fel på luckans upplåsning**	Maskinens lucka är stängd och kan inte låsas upp. Stäng av maskinen först och slå på den igen. Kontakta en servicetekniker om felet kvarstår.
Övrigt	**Fel i elektronisk modul**	Stäng av maskinen och slå på den igen. Starta om tvättprogrammet. Kontakta en servicetekniker om felet kvarstår.
Unb	**Larm om obalans**	Följ dessa steg för att rensa ett obalanslarm: 1. Intrasslad tvätt Om plaggen har trasslats ihop ska du första stänga av maskinen, öppna luckan och lossa plaggen. Placera sedan tillbaka dem i trumman, stäng luckan och välj centrifugeringsprogrammet för att försöka igen. 2. Otillräcklig tvättvikt Stäng av maskinen, öppna luckan och lägg i fler plagg (eller en handduk eller två). Stäng luckan och välj centrifugeringsprogrammet för att försöka igen.
F15–F18	**Torktumling onormal (endast modeller med torktumlare)**	Stäng av maskinen och slå på den igen. Kontakta en servicetekniker om felet kvarstår.

SERVICE

INNAN DU KALLAR PÅ UNDERHÅLLSPERSONAL

När du kontaktar kundtjänst ska du först ange maskinens modellnummer.

Uppgifter som modellnummer, kod/id, modelltyp och serienummer finns på enhetens märkplåt.

⚠ Vid fel ska endast reservdelar som godkänts av den auktoriserade tillverkaren användas.

Garantin täcker inte reparationer eller garantianspråk som beror på felaktig anslutning eller användning av enheten. Om så är fallet debiteras användaren kostnaden för underhållet.

REKOMMENDATIONER FÖR ANVÄNDNING

När du tvättar färgade kläder för första gången bör du dela upp dem efter färg.

När du tvättar kraftigt nedsmutsade plagg ska du lasta färre plagg i varje cykel och använda mer pulvertvättmedel eller välja förtvättsfunktionen (om en sådan finns). Applicera ett speciellt fläckborttagningsmedel på envisa fläckar innan du startar tvätten. Se "REKOMMENDATIONER FÖR BORTTAGNING AV SPECIFIKA FLÄCKAR".

Om du vanligtvis tvättar kläder med kallt vatten och flytande tvättmedel kan bakterier växa i maskinen, vilket ger obehagliga lukter. Vi rekommenderar att du med jämna mellanrum kör programmet Trumrengöring (eller något annat med hög temperatur) för att rengöra trumman.

Tvätta inte få plagg åt gången för att undvika energispill och dåliga tvättresultat.

Skaka på plagg som är vikta eller intrasslade innan du lägger in dem i trumman.

Använd tvättmedel som är speciellt utformade för maskintvätt.

Om vattnets hårdhet överstiger 14°dH ska du använda vattenmjukgörare. Skador på värmeelementet som orsakats av felaktig användning av vattenmjukgörare omfattas inte av garantin. Kontakta den lokala vattenleverantören för information om vattnets hårdhet.

Användning av blekmedel med klor rekommenderas inte eftersom de kan skada värmeelementet.

Om du ska använda avkalkningsmedel, blekmedel eller färgämnen ska dessa lämpa sig för denna tvättmaskin.

Använd inte lösningsmedel eller liknande kemikalier (som thinner, terpentin, bensin etc.).

Fyll inte på pulvertvättmedel med hårda klumpar i tvättmedelsfacket eftersom det kan täppa till slangarna som finns inuti maskinen.

Tvättmedel i pulver- eller flytande form ska tillsättas enligt tillverkarens anvisningar, tvättemperaturen och det valda tvättprogrammet.

Vid användning av koncentrerade, flytande tygvårdsprodukter rekommenderar vi att de späds ut med vatten för att undvika igensättning av tvättmedelsfackets utlopp.

Flytande tvättmedel är lämpliga för tvättprogram utan förtvättscykel.

Blanda inte ihop tvättmedel och sköljmedel – tillsätt dem i rätt fack.

Ju högre centrifugvarvtal, desto torrare blir plaggen. Det är billigare och mer effektivt att använda torktumlaren efter en centrifugering med högt varvtal.

REKOMMENDATIONER FÖR BORTTAGNING AV SPECIFIKA FLÄCKAR

Innan du använder speciella fläckborttagningsmedel kan du pröva naturliga och miljövänliga metoder för att ta bort ljusa envisa fläckar. Det är enklare att ta bort fläckar om du behandlar dem på rätt sätt.
Tvätta i kallt eller varmt vatten beroende på vilken av följande fläckborttagningsmetoder som används. Använd inte hett vatten!

Typ av fläck	Fläckborttagningsmetod
Lera	Om fläcken är torr lera skrapar du bort den från plagget och stoppar sedan plagget i maskinen för att tvättas. Blötlägg plagg med envisa fläckar i ett enzymbaserat fläckborttagningsmedel innan tvätt. Förbehandla plagg med mindre envisa fläckar med flytande tvättmedel eller pulvertvättmedel manuellt före tvätt.
Antiperspirant	Applicera flytande tvättmedel direkt på fläckarna innan plagget stoppas i maskinen för tvätt. Behandla envisa fläckar med fläckborttagningsmedel eller tvätta med syrebaserat blekmedel.
Te	Blötlägg eller tvätta plagget i kallt vatten. Lägg till fläckborttagningsmedel vid behov.
Choklad	Blötlägg eller tvätta plagget i varmt såpvatten, applicera sedan citronjuice och skölj.
Bläck	Applicera fläckborttagningsmedel på fläckarna innan tvätt. Du kan även använda denaturerad alkohol. Vänd plagget ut och in och placera mjukpapper under fläcken. Tillsätt alkohol från baksidan av plagget och tvätta sedan ordentligt efter behandlingen.
Märkpenna	Späd ut lite stärkelse i vatten och applicera på fläcken. När den har torkat skrapar du bort med en borste och stoppar sedan plagget i maskinen för tvätt.
Bebisfläckar (urin, lera, mat)	Blötlägg det fläckade området i varmt vatten i minst en halvtimme innan plagget stoppas i maskinen för tvätt. Du kan lägga till ett enzymbaserat tvättmedel för att underlätta fläckborttagningen.
Gräs	Blötlägg plagget i ett enzymbaserat tvättmedel innan du stoppar det i tvättmaskinen. Du kan även ta bort gräsfläckar genom att blötlägga i utspädd citronjuice eller vit vinäger (i cirka 1 timme).
Ägg	Blötlägg plagget i ett enzymbaserat tvättmedel. Blötlägg i kallt vatten i minst 30 minuter. Om fläcken är envis kan du blötlägga i flera timmar. Stoppa sedan plagget i maskinen för tvätt.
Kaffe	Blötlägg plagget i saltvatten. Äldre fläckar kan blötläggas i en blandning av ricinolja, ammoniak och alkohol.
Skokräm	Applicera matolja på fläcken och tvätta plagget.

Typ av fläck	Fläckborttagningsmetod
Blod	Plagg med färska blodfläckar sköljer du först i kallt vatten och stoppar sedan i maskinen för tvätt. Blötlägg plagg med intorkade blodfläckar i ett enzymbaserat tvättmedel. Stoppa sedan plagget i maskinen för tvätt. Om fläcken inte går bort kan du överväga att använda ett blekmedel som lämpar sig för tyget ifråga.
Lim eller tuggummi	Lägg plagget i en påse och stoppa i frysen tills fläcken har stelnat. Skrapa av med en slö kniv. Späd ut fläcken med fläckborttagningsmedel för förtvätt och skölj noggrant. Stoppa slutligen plagget i maskinen för tvätt.
Makeup	Förtvätta med fläckborttagningsmedel och stoppa sedan plagget i maskinen för tvätt.
Smör	Applicera fläckborttagningsmedel på fläckarna innan du stoppar plagget i tvättmaskinen. Tvätta sedan med varmt vatten (vid en temperatur som plagget kan tåla).
Mjölk	Blötlägg plagget i ett enzymbaserat tvättmedel. Blötlägg plagget i minst 30 minuter. Om fläcken är envis kan du blötlägga i flera timmar. Stoppa sedan plagget i maskinen för tvätt.
Juice	Applicera saltvatten på fläckarna. Låt stå en stund och tvätta sedan. Alternativt kan du applicera bakpulver, vit vinäger, eller citronjuice på fläckarna innan du stoppa plagget i tvättmaskinen. På äldre fläckar applicerar du ricinolja, låter stå i 20 minuter och sköljer med kallt vatten. Stoppa slutligen plagget i maskinen för tvätt.
Vin	Blötlägg plagget i kallt vatten i minst 30 minuter. Använd samtidigt tvättmedlet. Stoppa sedan plagget i maskinen för tvätt.
Vax	Stoppa plagget i frysen tills vaxfläcken har stelnat. Skrapa sedan bort. Lägg en bit mjukpapper på fläcken och stryk den tills mjukpappret har absorberat allt återstående vax.
Svett	Applicera flytande tvättmedel direkt på fläcken innan plagget stoppas i maskinen för tvätt.
Tuggummi	Stoppa plagget i frysen tills tuggummit har stelnat och skrapa av. Stoppa sedan plagget i maskinen för tvätt.

BORTSKAFFANDE



Förpackningarna är tillverkade av miljövänliga material och kan återvinnas, återanvändas eller bortskaffas utan att skada miljön. Förpackningsmaterialen är därför märkta i enlighet med detta.

Denna symbol på produkten eller dess förpackning anger att produkten inte får slängas i hushållsavfallet. Lämna produkten till en anvisad insamlingsplats för återvinning av elektrisk och elektronisk utrustning.

När maskinen är uttjänt och ska kasseras ska alla nätkablar tas bort och luckans lås samt strömbrytaren förstöras så att luckan inte kan låsas. Detta ska göras för att förhindra att barn eller smådjur blir instängda.

Enhetens märkning uppfyller kraven i det europeiska direktivet om avfall som utgörs av eller innehåller elektriska eller elektroniska produkter (WEEE).

Se till att produkten hanteras på rätt sätt och inte kasseras felaktigt, eftersom detta bidrar till att förhindra potentiella negativa effekter på miljön och människors hälsa. För mer information om återvinning av produkten kan du kontakta din kommun, en återvinningscentral för hushållsavfall eller återförsäljaren där du köpte produkten.

TABELL ÖVER TYPISK ENERGIFÖRBRUKNING

Programinstruktioner

1. Programmet Eco 40-60 kan tvätta normalt smutsad bomullstvätt som enligt anvisningarna kan tvättas i 40 °C till 60 °C tillsammans i samma cykel. Detta program används för att fastställa överensstämmelsen med EU:s lagstiftning om ekodesign.
2. Tvätt- och torkcykeln kan tvätta normalt smutsad bomullstvätt som enligt anvisningarna kan tvättas i 40 °C eller 60 °C, tillsammans i samma cykel, och torka den tills den är skåptorr. Detta program används för att fastställa överensstämmelsen med EU:s lagstiftning om ekodesign.
3. Energiförbrukningen i avstängt läge är 0,49 W.
4. De mest effektiva programmen när det gäller energiförbrukning är i allmänhet de som körs vid lägre temperaturer och under längre tid.
5. Genom att fylla tvättmaskinen/torktumlaren upp till den kapacitet som anges för respektive program bidrar du till att spara energi och vatten.
6. Korrekt användning av tvättmedel, sköljmedel och andra tillsatser. Använd inte onödigt mycket tvättmedel. Det kan försämra tvättresultatet.
7. Regelbunden rengöring, med optimalt intervall, samt åtgärder för att förebygga kalkavlagringar.
8. Bullret och hur mycket fukt som finns kvar i tvätten beror på centrifugeringshastigheten. Ju högre centrifugeringshastighet i centrifugeringsfasen, desto högre buller och desto mindre kvarvarande fukt.
9. Produktinformationen och QR-koden finns på etiketten för energiförbrukning och informationen om produktregistrering kan erhållas genom att skanna QR-koden.
10. Information om standardprogram.

Program	Vald temperatur (°C)	Nominell kapacitet (kg)	Maximal temperatur i trumman (°C)	Programmets varaktighet (tim:min)	Energiförbrukning (kWh/cykel)	Vattenförbrukning (liter/cykel)	Återstående fuktighetshalt (%)	Maximalt varvtal (rpm)
Eco 40-60 full maskin	-	9,0	36	3:59	0,950	65,0	53,90	1310
Eco 40-60 halv maskin	-	4,5	28	3:00	0,440	50,0	53,90	1 400
Eco 40-60 1/4 maskin	-	2,5	24	2:58	0,248	40,0	53,90	1 400
Tvätt och torktumling full maskin	-	5,0	27	8:29	4,220	103,0	-	-
Tvätt och torktumling halv maskin	-	2,5	22	5:42	2,230	70,0	-	-
Bomull	20	11,0	20	2:09	0,300	120,0	58,00	1 400
Bomull	60	11,0	53	3:38	2,000	120,0	58,00	1 400
Syntet	40	5,5	40	2:35	1,200	120,0	38,00	1 400
Speed 15'	20	2,0	20	0:15	0,065	32,0	75,00	800

De värden som anges för andra program än Eco 40-60 och tvätt- och torkcykeln är endast vägledande.

För att starta tvätt- och torkcykeln väljer du tvätt- och torkprogrammet.

Maximal eller nominell belastning gäller för tvätt som förberetts i enlighet med standarden IEC 60456.

På grund av avvikelser när det gäller tvättens typ och mängd, centrifugering, svängningar i strömförsörjningen samt omgivningens temperatur och luftfuktighet kan programtiden och energiförbrukningen som uppmäts hos slutanvändaren skilja sig från de värden som anges i tabellen.

Rätt till reparation

Enligt reparationsdirektivet (EU) 2024/1799 gäller följande konsumenträttigheter för köpeavtal som ingås med konsumenter i EU:s medlemsstater (och EES-stater) från och med den 31 juli 2026:

- Rätt att välja reparation
- Förlängning av den rättsliga garantin med 12 månader när reparation väljs

Denna information återspeglar den miniminivå av konsumentskydd som fastställs i reparationsdirektivet. Medlemsstaterna får ge konsumenterna mer omfattande rättigheter på nationell nivå, och om nationell lagstiftning ger ett högre skydd har de nationella bestämmelserna företräde.

Power International AS,
PO Box 523, N-1471 Lørenskog, Norway

Power Norge:
https://www.power.no/kundeservice/
T: 21 00 40 00

Power Danmark:
https://www.power.dk/kundeservice/
T: 70 33 80 80

Punkt 1 Danmark:
https://www.punkt1.dk/kundeservice/
T: 70 70 17 07

Power Finland:
https://www.power.fi/tuki/asiakaspalvelu/
T: 0305 0305

Power Sverige:
https://www.power.se/kundservice/
T: 08 517 66 000

20229711-N6020021701C