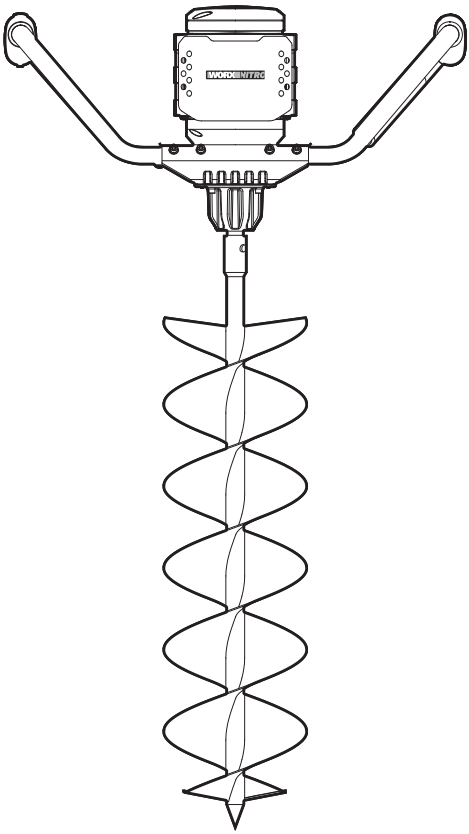

40 V 8" (20 cm) cordless brushless earth auger	**EN**	**P07**
Perceuse à terre sans fil 40 V, 20 cm (8"), sans balais	**F**	**P13**
Perforadora de tierra inalámbrica 40 V de 8" (20 cm) sin escobillas	**ES**	**P20**

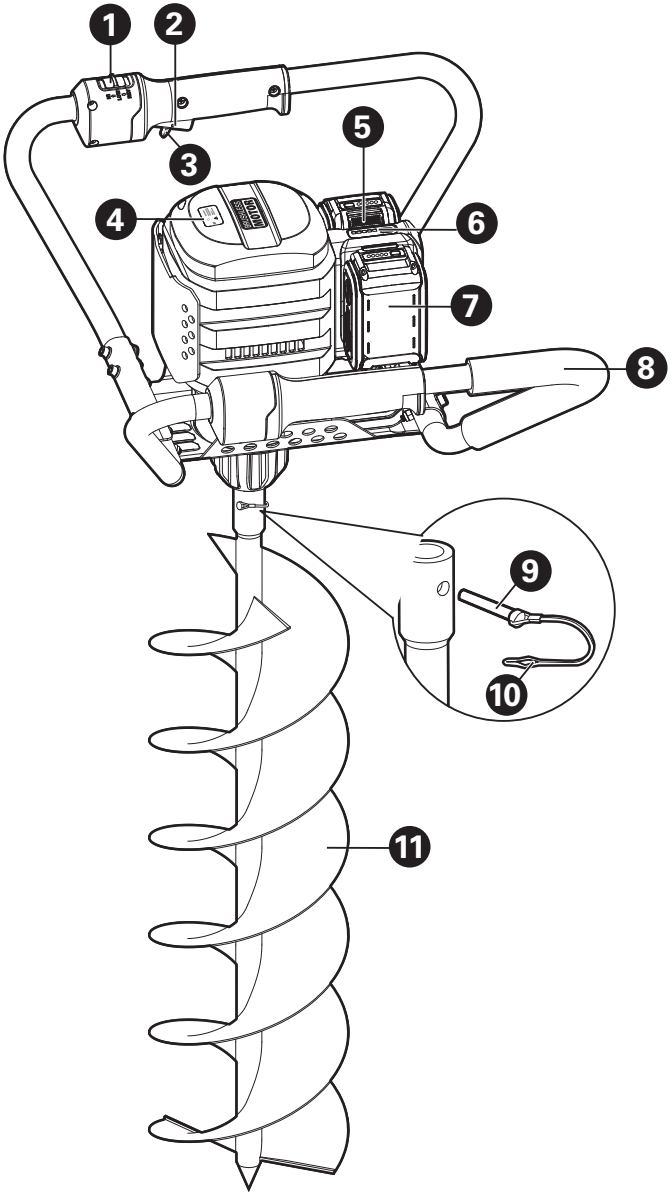
1
2
3
4
5
6
7
8
9
10
11

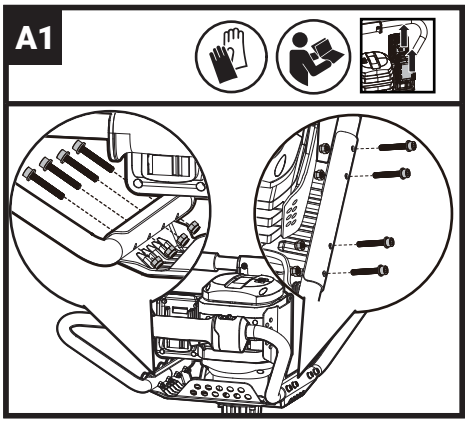
A1

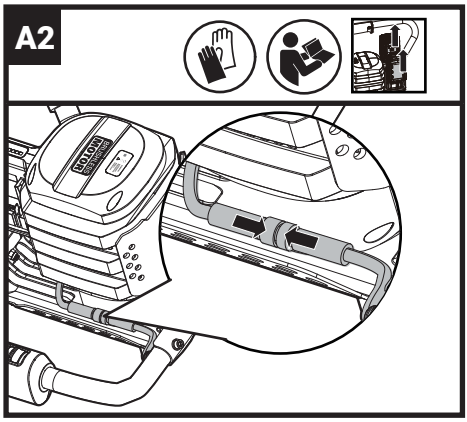
A2

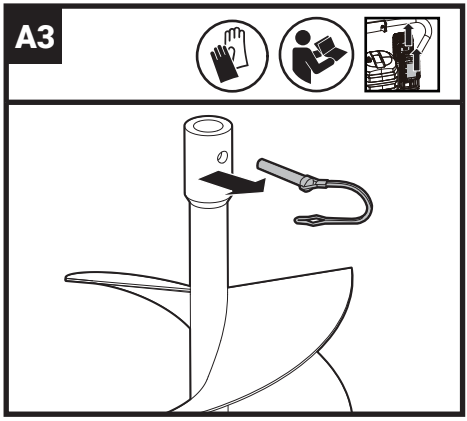
A3

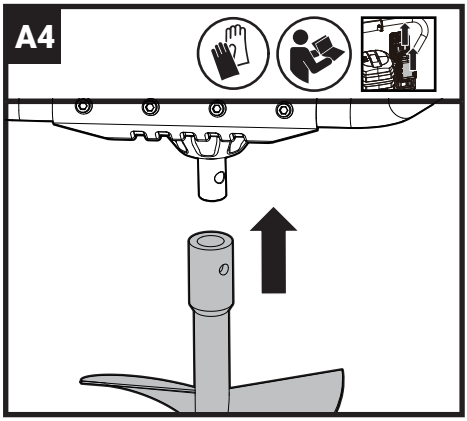
A4

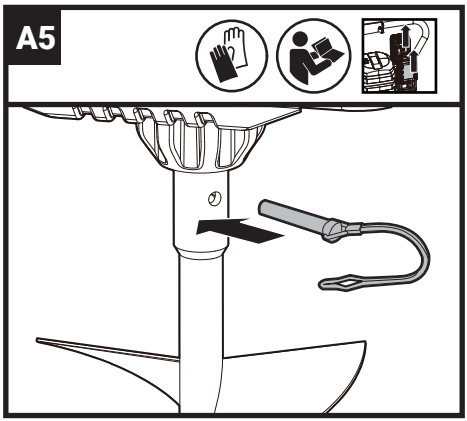
A5

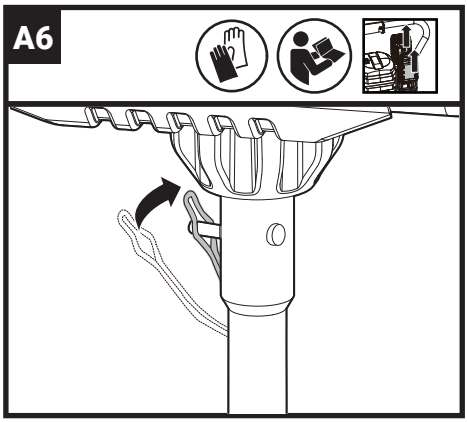
A6

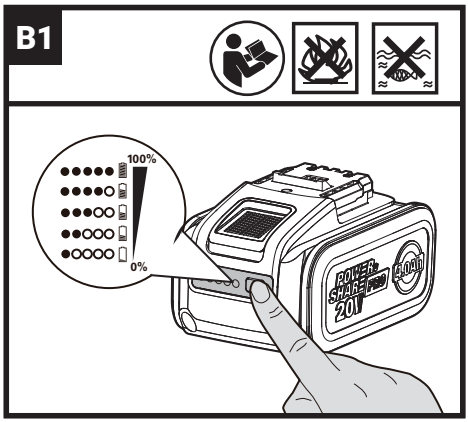
B1
100%
0%
POWER FOR ALL
20V

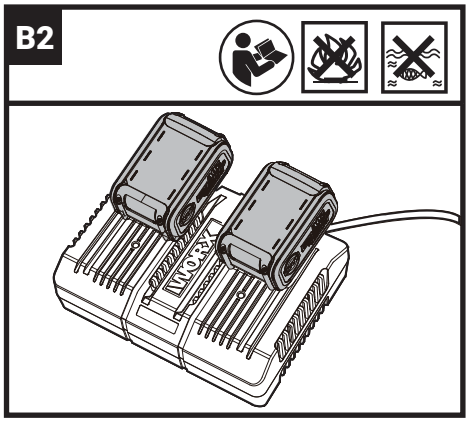
B2

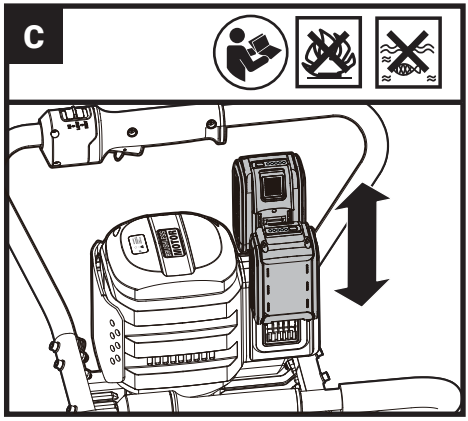
C

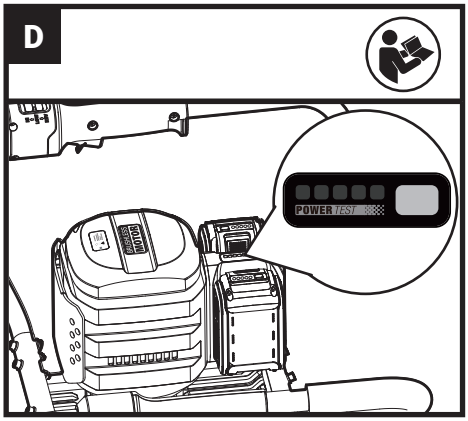
D
POWER TEST

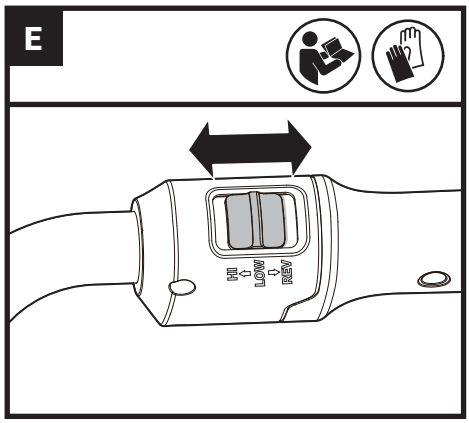
E
HI
LOW
REV

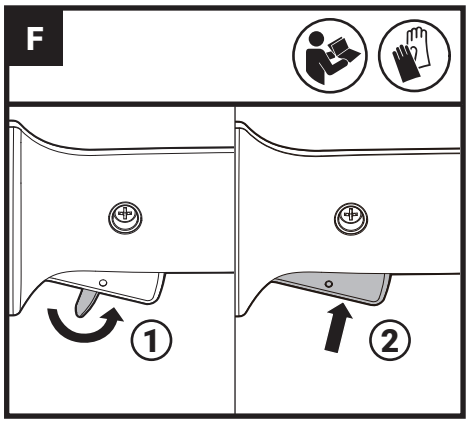
F
1
2

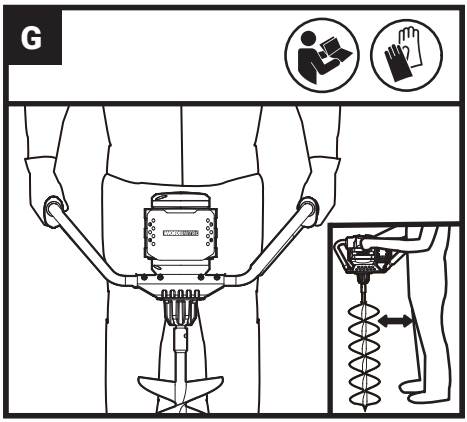
G

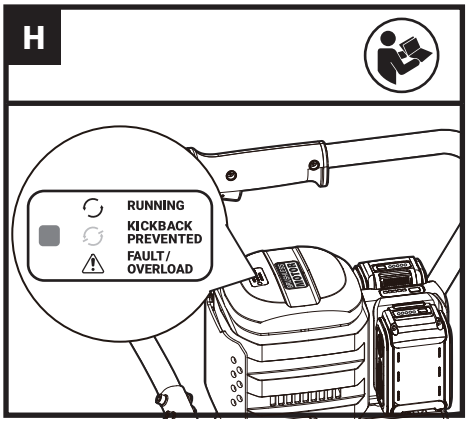
H
RUNNING
KICKBACK PREVENTED
FAULT/ OVERLOAD

TABLE OF CONTENTS

1. PRODUCT SAFTY
2. COMPONENT LIST
3. TECHNICAL DATA
4. INTENDED USE
5. OPERATING INSTRUCTIONS
6. MAINTENANCE
7. STORAGE

1. PRODUCT SAFETY

WARNING: Some dust created by power sanding, sawing, grinding, drilling and other construction activities contains chemicals known to the State of California to cause cancer, birth defects or other reproductive harm. Some examples of these chemicals are:

- **Lead from lead-based paints;**
- **Crystalline silica from bricks and cement and other masonry products;**
- **Arsenic and chromium from chemically-treated lumber.**

Your risk from these exposures varies, depending on how often you do this type of work. To reduce your exposure to these chemicals: work in a well ventilated area, and work with approved safety equipment, such as those dust masks that are specially designed to filter out microscopic particles.

WARNING: This product can expose you to chemicals including lead and Di(2-ethylhexyl)phthalate (DEHP) which are known to the State of California to cause cancer and birth defects or other reproductive harm. For more information go to www.P65Warnings.ca.gov.

Read All Instructions

WARNING: When using electric gardening appliances, basic safety precautions should always be followed to reduce the risk of fire, electric shock, and personal injury, including the following:

FOR ALL EARTH AUGERS

1) Avoid Dangerous Environment - Don't use appliances in damp or wet locations.
2) Don't Use In Rain.
3) Keep Children Away - All visitors should be kept at a distance from work area.
4) Dress Properly - Do not wear loose clothing or jewelry. They can be caught in moving parts. Use of rubber gloves and substantial footwear is recommended when working outdoors. Wear protective hair covering to contain long hair.
5) Use Safety Glasses - Always use face or dust mask if operation is dusty.
6) Use Right Appliance - Do not use appliance for any job except that for which it is intended.
7) Avoid Unintentional Starting - Don't carry plugged-in appliance with finger on switch. Be sure switch is off when plugging in.
8) Don't grasp the exposed cutting blades or cutting edges when picking up or holding the appliance.
9) Don't Force Appliance - It will do the job better and with less likelihood of a risk of injury at the rate for which it was designed.
10) Don't Overreach - Keep proper footing and balance at all times.
11) Stay Alert - Watch what you are doing. Use common sense. Do not operate appliance when you are tired.
12) Store Idle Appliances Indoors - When not in use, appliances should be stored indoors in dry, and high or locked-up place - out of reach of children.
13) Maintain Appliance With Care - Keep cutting edge sharp and clean for best performance and to reduce the risk of injury. Follow instructions for lubricating and changing accessories. Keep handles dry, clean, and free from oil and grease.
14) Check Damaged Parts - Before further use of the appliance, a guard or other part that is damaged should be carefully checked to determine that it will operate properly and perform its intended function. Check for alignment of moving parts, binding of moving parts, breakage of parts, mounting, and any other condition that may affect its operation. A guard or other part that is damaged should be properly repaired or replaced by an authorized service center unless indicated elsewhere in this manual.

SAFETY WARNINGS FOR ALL BATTERY OPERATED GARDENING PRODUCTS

1. Prevent unintentional starting. Ensure the switch is in the off-position before connecting to battery pack, picking up or carrying the appliance. Carrying the appliance with your finger on the switch or energizing appliance that have the switch on invites accidents.
2. Disconnect the battery pack from the appliance before making any adjustments, changing accessories, or storing appliance. Such

preventive safety measures reduce the risk of starting the appliance accidentally.

3. Recharge only with the charger specified by the manufacturer. A charger that is suitable for one type of battery pack may create a risk of fire when used with another battery pack.
4. Use appliances only with specifically designated battery packs. Use of any other battery packs may create a risk of injury and fire.
5. When battery pack is not in use, keep it away from other metal objects, like paper clips, coins, keys, nails, screws or other small metal objects, that can make a connection from one terminal to another. Shorting the battery terminals together may cause burns or a fire.
6. Under abusive conditions, liquid may be ejected from the battery; avoid contact. If contact accidentally occurs, flush with water. If liquid contacts eyes, additionally seek medical help. Liquid ejected from the battery may cause irritation or burns.
7. Do not use a battery pack or appliance that is damaged or modified. Damaged or modified batteries may exhibit unpredictable behavior resulting in fire, explosion or risk of injury.
8. Do not expose a battery pack or appliance to fire or excessive temperature. Exposure to fire or temperature above 130°C (265°F) may cause explosion.
9. Follow all charging instructions and do not charge the battery pack or appliance outside of the temperature range specified in the instructions. Charging improperly or at temperatures outside of the specified range may damage the battery and increase the risk of fire.
10. Have servicing performed by a qualified repair person using only identical replacement parts. This will ensure that the safety of the product is maintained.
11. Do not modify or attempt to repair the appliance or the battery pack (as applicable) except as indicated in the instructions for use and care.

ADDITIONAL WARNINGS FOR BATTERY OPERATED AUGER

1. Choose the appropriate working head so that you can work easily, the earth auger bit is used for tree planting, digging for fences and landscaping, simple house piling, it can also be used for light cultivating and preparing soil; the ice auger bit is used for winter ice fishing; the paint mixer bit is used for concrete mixing, etc. Only use the auger bits specified in this instruction manual. Incorrectly sized auger bit cannot be adequately controlled.
2. Brace the tool properly before use. This tool produces a high output torque and without properly bracing the tool during operation, loss of control may occur resulting in personal injury.
3. Before earth augering, make sure that there is no buried object such as electric pipe, water pipe or gas pipe in the working area. Otherwise, the tool may touch them, resulting an electric shock, electrical leakage or gas leak.
4. Thoroughly inspect the area where the auger is to be used and remove all stones, sticks, wires, bones, and other foreign objects. Thrown objects can cause personal injury. Keep bystanders away, especially children and pets. Wear overalls, goggles or face mask, ear protection, helmets and non-slip shoes to ensure safety.
5. Always be sure you have a firm footing. Be sure no one is below when using the tool in high locations.
6. Always start earth augering at low speed and with the earth augering tip in contact with the ground. At higher speeds, the bit is likely to bend if allowed to rotate freely without contacting the ground, resulting in personal injury.
7. Hold the power tool by insulated gripping surfaces, when performing an operation where the cutting tool may contact hidden wiring. Contact with a “live” wire will also make exposed metal parts of the power tool “live” and could give the operator an electric shock.
8. Hold the tool with both hands at the intended handles. Keep hands away from rotating parts.
9. Hold the tool firmly. This tool produces a high output torque and without properly bracing the tool during operation, Loss of control can cause personal injury.
10. Apply pressure only in direct line with the bit and do not apply excessive pressure. Bits can bend causing breakage or loss of control, resulting in personal injury.
11. Do not touch the auger bit immediately after operation; it may be extremely hot and could burn your skin.
12. If the auger bit cannot be loosened even you remove the auger pin, use pliers to pull it out. In such a case, pulling out the auger bit by hand may result in injury by its sharp edge. Wear protective gloves for safety.
13. Before drilling through the ice for ice fishing in winter, you must first confirm the thickness

of the ice. Risk of death. Do not to operate on the ice with damage and cracks or with a thickness less than 200mm. Wear overalls, eyes protection, ear protection, helmet, and non-slip shoes and crampons for safety.

14. It is necessary to learn some escape techniques for ice lake or river before drilling in the ice.
15. Prepare life-saving equipment for ice lake or river. You must work with an experienced team, never work alone.

SAFETY WARNINGS FOR BATTERY PACK

a) Do not dismantle, open or shred battery pack.

b) Do not expose battery pack to heat or fire. Avoid storage in direct sunlight.

c) Do not short-circuit a battery pack. Do not store battery packs haphazardly in a box or drawer where they may short-circuit each other or be short-circuited by other metal objects. When battery pack is not in use, keep it away from other metal objects, like paper clips, coins, keys, nails, screws or other small metal objects, that can make a connection from one terminal to another. Shorting the battery terminals together may cause burns or fire.

d) Do not subject battery pack to mechanical shock.

e) In the event of battery leaking, do not allow the liquid to come in contact with the skin or eyes. If contact has been made, wash the affected area with copious amounts of water and seek medical advice.

f) Do not use any battery pack which is not designed for use with the equipment.

g) Keep battery pack out of the reach of children.

h) Always purchase the battery pack recommended by the device manufacturer for the equipment.

i) Keep battery pack clean and dry.

j) Wipe the battery pack terminals with a clean dry cloth if they become dirty.

k) Battery pack needs to be charged before use. Always use the correct charger and refer to the manufacturer's instructions or equipment manual for proper charging instructions.

l) Do not leave battery pack on prolonged charge when not in use.

m) After extended periods of storage, it may be necessary to charge and discharge the battery pack several times to obtain maximum performance.

n) Recharge only with the charger specified by Worx. Do not use any charger other than that specifically provided for use with the equipment.

o) Retain the original product literature for future reference.

p) Use only the battery pack in the application for which it was intended.

q) Remove the battery pack from the equipment when not in use.

r) Dispose of properly.

s) Do not mix cells of different manufacture, capacity, size or type within a device.

t) Keep the battery away from microwaves and high pressure.

SAVE THESE INSTRUCTIONS

SYMBOLS

	Warning
	To reduce the risk of injury, user must read instruction manual
	Wear protective gloves
 Li-Ion	Li-Ion battery, battery must be recycled
	Do not burn
	Batteries may enter water cycle if disposed improperly, which can be hazardous for ecosystem. Do not dispose of waste batteries as unsorted municipal waste.
	Remove battery from the socket before carrying out any adjustment, servicing or maintenance.

call2recycle®

POSITEC Inc. has established a partnership with the RBRC Corporation to recycle any Positec batteries with the RBRC-call2recycle seal. For environmental protection, please do not discard batteries in the trash. After the batteries' life cycle is ended, then please call 1-800-822-8837 for a free service that will properly dispose of the battery.

2. COMPONENT LIST

1.	**ROTATION SELECTOR**
2.	**THROTTLE TRIGGER**
3.	**SAFETY LOCK OFF LEVER**
4.	**DISPLAY**
5.	**BATTERY PACK RELEASE BUTTON***
6.	**BATTERY POWER INDICATOR**
7.	**BATTERY PACK***
8.	**HANDLE**
9.	**LOCKING PIN**
10.	**PIN CLIP**
11.	**AUGER BIT**

***Not all the accessories illustrated or described are included in standard delivery.**

3. TECHNICAL DATA

Type **WG865 WG865.X (865 - designation of machinery, representative of battery-operated earth auger)**

	WG865 WG865.X **
Rated voltage	40 V ⎓ Max. (2x20 V Max.***)
No-load speed	145 RPM (low speed)
	220 RPM (high speed)
Earth auger bit diameter	8" (20 cm)
Max working depth	32" (80 cm)
Shaft diameter	0.8" (20 mm)
Torque	59 ft/lbs (80 Nm)
Battery type	Lithium-ion
Machine weight (bare tool)	26.92 lbs (12.2 kg)

** X may be followed by one or two characters. All models are the same except model number and trademark.The suffix in models may be number from "1" to "999" or English letter "A" to "Z" or "M1" to" M9" which means different package or the various of accessories packed in the package.

*** Voltage measured without workload. Initial battery voltage reaches maximum of 20 volts. Nominal voltage is 18 volts.

SUGGESTED BATTERIES AND CHARGERS

Category	Type	Capacity
20V Battery	WA3674	4.0 Ah
	WA3676	4.0 Ah
20V Charger	WA3884	4.0 A

We recommend that you purchase your accessories from the same store that sold you the tool. Refer to the accessory packaging for further details. Store personnel can assist you and offer advice.

4. INTENDED USE

This tool is used to quickly and easily dig holes for farming, planting, post fixing, patio building, deck building etc..

5. OPERATION INSTRUCTIONS

NOTE: Read instruction handbook before operation this machine.

ASSEMBLY AND OPERATION

ACTION	FIGURE
ASSEMBLY	
Auger handle assembly	See Fig. A1, A2,

Auger bit assembly **NOTE:** It is recommended to place the machine on a solid and level surface for easier assembly.	See Fig. A3, A4, A5, A6
Checking the battery charge condition **NOTE:** Fig. B1 only applies for the battery pack with battery indicator light.	See Fig. B1
Charging the battery pack **NOTE:** The battery is shipped uncharged. The battery must be fully charged before the first use. Always fully charge the two batteries at same time. More details can be found in charger's manual.	See Fig. B2
Fitting/removing the battery packs **NOTE:** This machine will only run when 2 batteries are installed. It is recommended to use the same two batteries and charge the two batteries at the same time. When you use two batteries with different amp hour capacities, the machine will only run to the lower common denominator. Press the battery pack release button before removing the battery packs.	See Fig. C
Battery power indicator on the machine See details in BATTERY STATUS section	See Fig. D
OPERATION	
Rotation selection Push the rotation selector to the bottom, in the middle or in the top position to set the machine in the mode of reverse, forward (low speed) or forward (high speed).	See Fig. E
Starting & Stopping Push the safety lock off lever backward first, then squeeze and hold the throttle trigger to start the machine. Release the throttle trigger to stop the machine.	See Fig. F
Using the earth auger **WARNING:** Do not get too close to the rotating bit during operation to avoid being injured by the bit.	See fig. G

BATTERY STATUS (See Fig. D)

- Before starting or after use, press the button beside the power indicator light on the machine to check the battery capacity.
- During operation, the battery capacity will be indicated automatically by the battery power indicator. The indicator constantly senses and displays the battery condition as follows.
- When charging 2 different amp hour batteries, the power indicator light displays the battery condition with the lower one of the two batteries.

Battery power indicator status	Battery condition
Five green lights (■■■■■) are illuminated.	The two batteries are in a highly charged condition.
Two, three or four green lights are illuminated.	The two batteries have a remaining charge. The more lights are illuminated, the more battery capacity.
Only one green light (■□□□□) is illuminated.	The battery level of at least one battery pack is very low. Please check and charge the battery pack.
No light is illuminated.	At least one battery is not fully installed or battery may be defective.
Only one light is flashing twice per cycle.	At least one battery is over discharged (please refer to the battery charge condition), please recharge the two batteries at once before use again or storage.
Only one light is flashing three times per cycle.	At least one battery is hot, wait for them cool down before start again.
Only one light is flashing four times per cycle.	The machine is over load. Raise the cutting height or push slowly.

Display (See Fig. H)

The RUNNING indicator light (green) is illuminated when the machine is operating normally.

If kickback occurs, the machine will stop and the KICKBACK PREVENTED indicator light (blue) will be illuminated.
When kickback occurs, release the throttle trigger and lift the machine, then re-start and re-operate the machine again.

When the machine fails or is overloaded, the machine will stop and the FAULT/OVERLOAD indicator light (red) will be illuminated.

Release the throttle trigger and lift the machine, then re-start the machine. If the problem persists, contact your service agent.

How to use your earth auger

- Maintain a firm grip on the handles with both hands.
- Make sure your footing is firm. Keep feet-shoulder width apart. Distribute your weight evenly on both feet.
- Place the machine vertically on the ground with the auger bit facing downwards.
- Clean the debris around the auger bit to keep it sharp.
  NOTE: Switch off the machine before cleaning the debris.

6. MAINTENANCE

WARNING: Remove the battery from the machine before carrying out any adjustment, servicing or maintenance.

There are no user serviceable parts in your power tool. Never use water or chemical cleaners to clean your power tool. Wipe clean with a dry cloth. Always store your power tool in a dry place. Keep the motor ventilation slots clean. Keep all working controls free of dust. If you see some sparks flashing in the ventilation slots, this is normal and will not damage your power tool.

(1) Do not attempt to repair the machine unless you have the proper tools and instructions for disassembly and repair of the machine.
(2) Check bolts at frequent intervals for proper tightness to ensure that the equipment is in safe working condition.

7. STORAGE

1. Allow the motor to cool and clean the earth auger before storing or transporting. Be sure to secure the unit while transporting.
2. Remove the battery pack from the earth auger.
3. Inspect the earth auger carefully for worn, loose, or damaged parts. Check connections and screws and tighten if necessary. For repairing or replacing parts, contact your service agent.
4. Store the unit, along with the removed battery packs, in a locked, dry place out of the reach of children to prevent unauthorized use or damage. Cover loosely with a tarp for added protection.

For battery tools

The ambient temperature range for the use and storage of tool and battery is 32 ºF~113 ºF (0°C~45°C).

The earth auger may not properly start if its battery temperature is -4°F (-20°C) or less. If the machine doesn't start, remove the battery from the earth auger and allow it to warm indoors for 10 minutes or longer. Reinstall the battery and try again.

The recommended ambient temperature range for the charging system during charging is 32 ºF~104 ºF (0°C~40°C).

Details regarding safe disposal of used batteries

At the end of the life of the tool, remove the battery pack safely before disposing of the tool. Do not throw batteries away or throw them in the normal trash can. Also do not dispose of the battery with the machine. Remove the used battery pack from the tool and dispose of it at the nearest or convenient dedicated recycling facility. If in doubt, consult your local environmental protection department. Batteries may enter water cycle if disposed improperly, which can be hazardous for ecosystem. Do not dispose of waste batteries as unsorted municipal waste.

Positec USA, Inc. Charlotte, NC 28208 USA

TABLE DES MATIÈRES

1. SÉCURITÉ DU PRODUIT
2. LISTE DES ÉLÉMENTS
3. DONNÉES TECHNIQUES
4. UTILISATION PRÉVUE
5. INSTRUCTIONS D'UTILISATION
6. ENTRETIEN
7. ENTREPOSAGE

1. SÉCURITÉ DU PRODUIT

AVERTISSEMENT: Certaines des poussières produites en utilisant des outils électriques sont considérées par l'État de Californie comme susceptibles de provoquer le cancer, des anomalies congénitales et d'autres problèmes de reproduction. Voici des exemples de ces produits chimiques:

- **Plomb issu de peinture à base de plomb;**
- **Silice crystalline issue de briques et du ciment et autres produits de maçonnerie;**
- **Arsenic et chrome issus de bois traité chimiquement.**

Votre risque de ces expositions varie en fonction de la fréquence à laquelle vous effectuez ce travail. Pour réduire votre exposition à ces produits chimiques: travaillez dans une zone bien ventilée; portez un équipement de sécurité approuvé, tel que des masques antipoussières spécialement conçus pour éliminer les particules microscopiques par filtrage.

AVERTISSEMENT: Ce dispositif peut vous exposer aux produits chimiques notamment le plomb et le di-phtalate (de 2-éthylhexyle) (DEHP) qui sont reconnus dans l'État de Californie comme causant des cancers et des anomalies congénitales ou d'autres anomalies de la reproduction. Pour en savoir plus, veuillez consulter le site www.P65Warnings.ca.gov.

Lisez et assimilez toutes les instructions

AVERTISSEMENT! Lors de l'utilisation d'appareils électriques de jardinage, des précautions de base doivent être observées afin de réduire les risques de feu, choc électrique, et blessure grave, incluant ce qui suit :

POUR TOUTES LES FOREUSES

1) Évitez les environnements dangereux. N'utilisez pas les appareils dans des environnements très humides ou mouillés.
2) N'utilisez pas sous la pluie.
3) Tenez les enfants éloignés. Tous les visiteurs devraient se tenir éloignés de l'aire de travail.
4) Habillez-vous convenablement. Ne portez pas des vêtements lâches ou des bijoux. Ils peuvent se prendre dans les pièces en mouvement. L'utilisation de gants de caoutchouc et chaussures épaisses est recommandée lors de travaux extérieurs. Portez une protection pour cheveux afin de contenir les cheveux longs.
5) Utilisez des lunettes de sécurité Toujours porter un masque pour le visage ou pour la poussière si l'opération est poussiéreuse.
6) Utilisez le bon appareil. N'utilisez pas l'appareil pour tout autre travail que pour celui auquel il est destiné.
7) Éviter les Démarrages Involontaires – Ne portez pas un appareil branché avec le doigt sur l'interrupteur. Assurez-vous que l'interrupteur est éteint lors du branchement.
8) Ne saisissez pas les lames de coupe ou les bords de coupe exposés lorsque vous prenez ou tenez l'appareil.
9) Ne forcez pas l'appareil. Il va faire un meilleur travail et avec moins de risques de blessure en travaillant au taux de charge pour lequel il a été conçut.
10) N'essayez pas d'utiliser l'appareil hors de votre portée normale. Gardez votre équilibre et les pieds bien ancrés en tout temps.
11) Restez alerte. Faites attention à ce que vous faites. Utilisez le bon sens. N'utilisez pas l'appareil lorsque vous êtes fatigué.
12) Entreposez à l'intérieur les appareils qui ne sont pas utilisés fréquemment. Lorsqu'inutilisés, les appareils devraient êtres entreposés à l'intérieur dans un endroit sec, élevé et gardé sous clef, hors de la portée des enfants.
13) Entretenez les appareils avec soins - Gardez le bord de coupe tranchant et propre pour une performance optimale et pour réduire le risque de blessure. Suivez les instructions pour lubrifier et changer les accessoires. Gardez les poignées sèches, propres, et libres d'huile et de graisse.
14) Vérifier les pièces endommagées. Avant d'employer l'appareil, une garde ou autre pièce endommagée devrait être soigneusement vérifiée afin de déterminer qu'elle fonctionnera correctement et exécutera la fonction pour laquelle elle a été conçue. Vérifier l'alignement des parties mobiles, leur pincement, la brisure de pièces, montage, et toute autre condition qui peut affecter son opération. Une garde ou autre pièce endommagée devrait être correctement

réparée ou remplacée par un centre de service autorisé à moins d'avis contraire ailleurs dans ce manuel.

AVERTISSEMENTS DE SÉCURITÉ POUR TOUS LES PRODUITS DE JARDINAGE À BATTERIE

1. Pour éviter le démarrage non intentionnel, s'assurer que le bouton de démarrage est en position d'arrêt avant de brancher l'appareil au chargeur ou de le prendre ou de le transporter. Un accident pourrait arriver si vous vous promenez avec l'appareil avec le doigt sur l'interrupteur ou sur le dispositif de charge dont l'interrupteur est en position de charge.
2. Débranchez le bloc de batterie de l'appareil avant de faire des réglages, de remplacer des accessoires ou de ranger l'appareil. De telles mesures de sécurité réduisent les risques de démarrer l'appareil accidentellement.
3. Rechargez le bloc batterie uniquement avec le chargeur spécifié par WorxNITRO. Un chargeur adapté à un type de batterie peut entraîner un risque d'incendie lorsqu'il est utilisé avec une autre batterie.
4. Utilisez les appareils uniquement avec les batteries spécifiquement indiquées. L'utilisation de toute autre batterie pourrait créer un risque de lésions et d'incendie.
5. Lorsque la batterie n'est pas utilisée, tenez la à l'écart d'autres objets métalliques, tels que les trombones, les pièces de monnaie, les clefs, les clous, les vis ou d'autres petits objets métalliques, qui peuvent établir la connexion d'une borne à l'autre. Court-circuiter les bornes de la batterie peut provoquer des brûlures ou un incendie.
6. Dans des conditions d'utilisation abusive, du liquide pourrait s'éjecter de la batterie; évitez tout contact. Si vous entrez accidentellement en contact avec le liquide, passez la partie du corps touchée sous le robinet. Si vos yeux entrent en contact avec le liquide, vous devez consulter immédiatement un médecin. Le liquide expulsé de la batterie peut causer des irritations ou des brûlures.
7. Ne pas utiliser une batterie ou un appareil qui est endommagé ou modifié. Les batteries endommagées ou modifiées peuvent présenter des comportements imprévisibles entraînant un incendie, une explosion ou le risque de blessures.
8. Ne pas exposer une batterie ou un appareil au feu ou à une température excessive. L'exposition au feu ou à une température au-dessus de 130 °C (266 °F) pourrait causer une explosion.
9. Respecter toutes les consignes de charge et ne pas charger la batterie ou l'appareil en dehors de la plage de température indiquée dans les consignes. Mal charger ou à des températures en dehors de la plage indiquée peut endommager la batterie et accroître le risque d'incendie.
10. Faites faire le service par un technicien de réparation compétent qui ne doit utiliser que des pièces de rechange identiques. Ceci maintiendra la sécurité du produit.
11. Ne pas modifier ou essayer de réparer l'appareil ou la batterie (selon le cas) sauf comme indiqué dans les consignes d'utilisation et d'entretien.

AVERTISSEMENTS SUPPLÉMENTAIRES POUR LA PERCEUSE À TERRE À BATTERIE

1. Choisissez le tête de forage appropriée pour que vous puissiez travailler facilement. La broche pour foreuse est utilisée pour la plantation d'arbres, creuser de fossés pour les haies et l'aménagement paysager, les fondations simples, elle peut également être utilisée pour le léger travail du sol et la préparation du sol ; la mèche à glace est utilisée pour la pêche sur glace en hiver ; la mèche pour mélangeur est utilisée pour le mélange de béton, etc. Utilisez uniquement les forets spécifiés dans ce manuel d'instructions. Un foret de mauvaise taille ne peut pas être contrôlé adéquatement.
2. Saisissez fermement l'outil avant utilisation. Cet outil produit un couple de sortie élevé et si l'outil n'est pas tenu fermement pendant l'utilisation, une perte de contrôle peut survenir, entraînant des blessures personnelles.
3. Avant de percer la terre, assurez-vous qu'il n'y a pas d'objets enterrés tels que des câbles électriques, des tuyaux d'eau ou des tuyaux de gaz dans la zone de travail. Sinon, l'outil pourrait les toucher, entraînant un choc électrique, une fuite électrique ou une fuite de gaz.
4. Inspectez soigneusement la zone où la foreuse sera utilisée et enlevez tous les cailloux, branches, fils, os et autres objets étrangers. Les objets projetés peuvent causer des blessures. Personne ne doit se tenir à proximité, en particulier les enfants et les animaux domestiques. Portez une combinaiso de travail, des lunettes ou un masque facial, des protections auditives, casque et des chaussures antidérapantes pour assurer votre sécurité.
5. Assurez-vous toujours d'avoir un bon appui. Assurez-vous qu'aucune personne n'est en dessous lorsque vous utilisez l'outil à des endroits élevés.

6. Commencez toujours le forage à basse vitesse et avec la pointe de la foreuse en contact avec le sol. À des vitesses plus élevées, le foret risque de se plier s'il tourne librement sans toucher le sol, ce qui peut entraîner des blessures.
7. Tenez l'outil par les surfaces de préhension isolées lorsqu'une opération pourrait mettre en contact l'outil de coupe avec des câblages cachés. Un contact avec un fil "sous tension" électrifiera également les parties métalliques exposées de l'outil et pourrait provoquer un choc électrique pour l'opérateur.
8. Tenez l'outil avec les deux mains aux poignées prévues. Gardez les mains éloignées des pièces rotatives.
9. Tenez fermement l'outil. Cet outil produit un couple de sortie élevé et s'il n'est pas tenu fermement pendant l'opération, une perte de contrôle peut entraîner des blessures.
10. Appliquez la pression uniquement dans l'alignement direct avec le foret et ne pas appliquer de pression excessive. Les forets peuvent se plier, et se casser ou entraîner ou une perte de contrôle, avec des risques de blessures.
11. Ne touchez pas à la mèche immédiatement après l'utilisation ; elle peut être extrêmement chaude et brûler votre peau.
12. Si la mèche ne peut pas être desserrée même après avoir retiré la goupille de la mèche, utilisez une pince pour la retirer. Dans ce cas, retirer la mèche à la main peut entraîner des blessures en raison de son bord tranchant. Portez des gants de protection pour votre sécurité.
13. Avant de percer la glace pour la pêche sur glace en hiver, vous devez d'abord vérifier l'épaisseur de la glace. Risque de mort. Ne travaillez pas sur la glace endommagée ou fissurée, ou dont l'épaisseur est inférieure à 200 mm. Portez des combinaisons, des lunettes de protection, des protections auditives, un casque, des chaussures antidérapantes et des crampons pour votre sécurité.
14. Il est nécessaire d'apprendre quelques techniques d'évasion pour les lacs ou les rivières glacés avant de percer la glace.
15. Préparez du matériel de sauvetage pour les lacs ou les rivières glacés. Vous devez travailler avec une équipe expérimentée, ne travaillez jamais seul.

CONSIGNES GÉNÉRALES DE SÉCURITÉ CONCERNANT LA BATTERIE

a) Ne pas démonter, ouvrir ou déchiqueter le bloc batterie.

b) Ne pas exposer le bloc batterie à la chaleur ou au feu. Evitez de ranger la batterie dans un endroit exposé à la lumière directe du soleil.

c) Ne pas court-circuiter une batterie. Ne stockez pas les blocs batterie en vrac dans une boîte ou un tiroir où ils peuvent se court-circuiter ou être court-circuités par d'autres objets métalliques. Lorsque le bloc batterie n'est pas utilisé, conservez-le loin d'autres objets métalliques, tels que des trombones, des pièces de monnaie, des clés, des clous, des vis ou d'autres objets métalliques de petite taille, qui pourraient établir une connexion d'un terminal à l'autre. Le fait de créer un court-circuit entre les bornes de la batterie peut causer des brûlures ou des incendies.

d) Ne pas soumettre la batterie à des chocs mécaniques.

e) En cas de fuite de la batterie, ne pas laisser le liquide entrer en contact avec la peau ou les yeux. Si un contact a été effectué, laver la zone touchée avec beaucoup d'eau et consulter un médecin.

f) Ne pas utiliser de batterie qui n'a pas été conçue pour être utilisée avec cet appareil.

g) Maintenez la batterie hors de portée des enfants.

h) Achetez toujours une batterie recommandée par le fabricant de l'appareil.

i) Conservez le bloc batterie propre et sec.

j) Essuyez les bornes de la batterie avec un chiffon propre et sec si elles deviennent sales.

k) La batterie doit être chargée avant son utilisation. Utilisez toujours le chargeur adapté et reportez-vous aux instructions du fabricant ou au manuel de l'équipement pour suivre les instructions concernant la procédure de charge.

l) Ne laissez pas le bloc batterie en charge prolongée lorsqu'il n'est pas utilisé.

m) Après de longues périodes de stockage, il peut être nécessaire de charger et de décharger la batterie plusieurs fois pour obtenir des performances optimales.

n) Rechargez le bloc batterie uniquement avec le chargeur spécifié par Worx. N'utilisez pas un chargeur autre que celui spécifiquement conçu pour être utilisé avec l'équipement.

o) **Conservez la documentation originale du produit pour référence ultérieure.**

p) **Utilisez uniquement la batterie dans l'application pour laquelle elle a été prévue.**

q) **Retirez la batterie de l'équipement lorsqu'il n'est pas utilisé.**

r) **Éliminez la batterie de façon adéquate.**

s) **Ne pas mélanger des cellules de fabricants, de capacités, de tailles ou de type différents dans un appareil.**

t) **N'exposez pas la batterie à des micro ondes et de la haute pression.**

GARDEZ CES INSTRUCTIONS

SYMBOLES

	AVERTISSEMENT
	Afin de réduire les risques de blessure, l'utilisateur doit lire ce mode d'emploi
	Toujours porter des gants de protection
	Batterie Li-ion. Les batteries doivent être recyclées en collecte sélective.
	Ne pas jeter au feu
	Les batteries peuvent s'introduire dans le cycle de l'eau si elles sont éliminées de manière inappropriée, ce qui peut être dangereux pour l'écosystème. Ne pas éliminer les batteries usagées avec les déchets municipaux non triés.
	Retirer le bloc-piles de l'outil avant d'effectuer tout ajustement, entretien ou maintenance.



call2recycle®

POSITEC Inc. a formé un partenariat avec RBRC Corporation pour le recyclage des batteries Positec portant le sceau RBRC-call2recycle. Pour la protection de l'environnement, veillez à ne pas jeter les batteries aux poubelles. À la fin du cycle de vie de la batterie, appelez 1-800-822-8837 pour un service gratuit qui mettra la batterie au rebut selon les règles de l'art.

2. LISTE DES ÉLÉMENTS

1.	**SÉLECTEUR DE ROTATION**
2.	**GÂCHETTE DE L'ACCÉLÉRATEUR**
3.	**LEVIER DE DÉVERROUILLAGE DE SÉCURITÉ**
4.	**ÉCRAN**
5.	**BOUTON DE LIBÉRATION DU PACK DE BATTERIES***
6.	**INDICATEUR DE CHARGE DE LA BATTERIE**
7.	**BLOCS-PILES***
8.	**POIGNÉE**
9.	**GOUPILLE DE VERROUILLAGE**
10.	**CLIP DE FIXATION**
11.	**FORET**

***Les accessoires illustrés ou décrits ne sont pas tous compris dans le cadre de la livraison standard.**

3. DONNÉES TECHNIQUES

Type **WG865 WG865.X (865 - désignation de la machinerie, modèle de foreuse fonctionnant sur batterie)**

	WG865 WG865.X **
Tension	40 V ⎓ Max. (2x20 V Max.***)
Vitesse à vide	145 RPM (vitesse lente)
	220 RPM (vitesse rapide)
Diamètre du foret	20 cm (8")

Profondeur	80 cm (32”)
Diamètre de l'arbre	20 mm (0.8”)
Couple	80 Nm (59 ft/lbs)
Type de batterie	Lithium-ion
Poids de la machine (Outil nu)	12.2 kg (26.92 lbs)

** X peut être suivi d’un ou deux caractères. Tous les modèles sont identiques, sauf le numéro de modèle et la marque. Le suffixe dans les modèles peut être un nombre allant de « 1 » à « 999 » ou une lettre anglaise « A » à « Z » ou « M1 » à « M9 » qui signifie la différence entre les paquets ou les accessoires emballés dans l’emballage.

*** Tension mesurée hors fonctionnement. La tension initiale de la batterie atteint le maximum de 20 volts. La tension nominale est de 18 V.

BATTERIES ET CHARGEURS RECOMMMANDÉS

Catégorie	Modèle	Capacité
20V Batterie	WA3674	4.0 Ah
	WA3676	4.0 Ah
20V Chargeur	WA3884	4.0 A

Nous vous recommandons d’acheter vos accessoires dans le magasin qui vous a vendu l’outil. Pour de plus amples renseignements, consultez l’emballage de l’accessoire. Le personnel du magasin peut également vous conseiller.

4. UTILISATION PRÉVUE

Cet outil est utilisé pour creuser rapidement et facilement des trous pour l'agriculture, la plantation, la fixation de poteaux, la construction de patios, la construction de terrasses, etc.

5. INSTRUCTIONS D’UTILISATION

REMARQUE: Avant d’utiliser cet outil, assurez-vous de lire attentivement le manuel d’utilisation.

ASSEMBLAGE & FONCTIONNEMENT

ACTION	SCHÉMA
ASSEMBLAGE	
Assemblage de la poignée de la foreuse	Voir Fig. A1, A2,
Assemblage du foret **REMARQUE :** Il est recommandé de placer la machine sur une surface solide et de niveau pour faciliter l'assemblage.	Voir Fig. A3, A4, A5, A6
Vérification de l’état de charge de batterie **REMARQUE :** La Fig. B1 ne s’applique qu’aux batteries disposant d’un témoin lumineux de batterie.	Voir Fig. B1
Recharge de la batterie **REMARQUE :** la batterie est livrée non chargée. La batterie doit être entièrement chargée avant la première utilisation. Veillez à toujours charger les deux batteries en même temps. Des informations supplémentaires sont disponibles dans le manuel du chargeur.	Voir Fig. B2
Disposition/ retrait du bloc batterie **REMARQUE :** Cette machine ne fonctionnera que lorsque 2 batteries seront installées. Il est recommandé d’utiliser les mêmes deux batteries et de les charger en même temps. Lorsque vous utilisez deux batteries avec des capacités d’ampères-heures différentes, la machine ne fonctionnera qu’à la capacité inférieure commune. Appuyez sur le bouton de libération du pack de batteries avant de retirer les packs de batteries.	Voir Fig. C
Indicateur de batterie de la Machine Voir les détails dans la partie ÉTAT DE LA BATTERIE	Voir Fig. D

FONCTIONNEMENT	
Sélection du sens de rotation Poussez le sélecteur de rotation vers le bas, au milieu ou vers le haut pour régler la machine en mode marche arrière, avant (vitesse lente) ou avant (vitesse rapide).	Voir Fig. E
Démarrage & arrêt Poussez d'abord le levier de déverrouillage de sécurité vers l'arrière, puis appuyez et maintenez la gâchette de l'accélérateur pour démarrer la machine. Relâchez la gâchette de l'accélérateur pour arrêter la machine.	Voir Fig. F
Utilisation de la Perceuse à Terre **AVERTISSEMENT :** Ne vous approchez pas trop de la mèche rotative pendant l'utilisation pour éviter les blessures.	Voir Fig. G

ÉTAT DE LA BATTERIE (Voir Fig. D)

- Avant de démarrer ou après utilisation, appuyez sur le bouton près du voyant lumineux de mise sous tension sur la machine pour vérifier la capacité de la batterie.
- Au cours du fonctionnement, la capacité de la batterie sera indiquée automatiquement par l'indicateur de tension de la batterie. L'indicateur détecte et affiche constamment l'état de la batterie comme suit.
- Pour la machine de 2 batteries avec différentes puissances, le voyant lumineux de mise sous tension affiche l'état de la batterie avec la plus faible des deux batteries.

Indicateur du niveau de charge	État de la batterie
Cinq lumières vertes(■■■■■) sont allumées.	Les deux batteries présentent un niveau de charge élevé.
Deux, trois ou quatre lumières vertes sont allumées.	Les deux batteries ont une charge restante. Plus de lumières sont allumées, plus la capacité de la batterie est importante.
Un seul voyant vert (■□□□□) s'allume.	Le niveau de batterie d'au moins une batterie est très bas. Veuillez vérifier puis chargez la batterie.
Aucun voyant ne s'allume.	Au moins une batterie n'est pas convenablement installée ou la batterie est défectueuse.
Un seul voyant clignote deux fois par cycle.	Au moins une batterie est déchargée (Veuillez vous référer à la section Niveau de charge de la batterie), veuillez recharger les deux batteries immédiatement avant la réutilisation ou le stockage.
Un seul voyant clignote trois fois par cycle.	Au moins une batterie est chaude, patientez qu'elles se refroidissent avant de redémarrer.
Un seul voyant clignote quatre fois par cycle.	La machine a une surcharge. Relever la hauteur de coupe ou pousser lentement.

Écran (Voir Fig. H)

Le voyant de MARCHE (vert) est allumé lorsque la machine fonctionne normalement.

Si un recul se produit, la machine s'arrêtera et le voyant de RISQUE DE RECUL (bleu) sera allumé. Lorsqu'un recul se produit, relâchez la gâchette de l'accélérateur et soulevez la machine, puis redémarrez et réutilisez la machine.

Lorsque la machine tombe panne panne ou est en surcharge, la machine s'arrêtera et le voyant de DÉFAUT/SURCHARGE (rouge) sera allumé. Relâchez la gâchette de l'accélérateur et soulevez la machine, puis redémarrez la machine. Si le problème persiste, contactez votre agent de service.

Comment votre foreuse

- Maintenez une prise ferme sur les poignées avec les deux mains.
- Assurez-vous que votre position est stable. Gardez les pieds écartés à la largeur des épaules. Répartissez votre poids uniformément sur les deux pieds.
- Placez la machine verticalement sur le sol avec le foret orienté vers le bas.
- Nettoyez les débris autour du foret pour le maintenir aiguisé.
  REMARQUE : Éteignez la machine avant de nettoyer les débris.

6. ENTRETIEN

AVERTISSEMENT: Retirer le bloc-piles de l'outil avant d'effectuer tout ajustement, entretien ou maintenance.

Il ne comporte aucune pièce à réparer ou à entretenir par l'utilisateur. N'utilisez jamais de l'eau ou des nettoyants chimiques pour nettoyer l'outil. Essuyez-le avec un chiffon sec. Rangez toujours votre outil dans un endroit sec. Gardez propres les ouvertures de ventilation du moteur. Assurez-vous que les commandes soient exemptes de poussière. Si vous remarquez des étincelles dans les ouvertures de ventilation, ceci est normal et n'endommagera pas votre outil.

(1) N'essayez pas de réparer la machine si vous ne disposez pas des outils et des instructions nécessaires à son démontage et à sa réparation.
(2) Vérifiez fréquemment que les boulons sont bien serrés pour s'assurer que l'équipement soit en condition de bon fonctionnement.

7. ENTREPOSAGE

1. Laissez refroidir le moteur et nettoyez la foreuse avant de la stocker ou de la transporter. Assurez-vous de fixer l'unité lors du transport.
2. Retirez le bloc-batterie de la foreuse.
3. Inspectez soigneusement la foreuse pour détecter des pièces usées, desserrées ou endommagées. Vérifiez les connexions et les vis et serrez-les si nécessaire. Pour réparer ou remplacer des pièces, contactez votre agent de service.
4. Rangez l'appareil, avec les batteries retirées, dans un endroit bloqué et sec hors de la portée des enfants pour éviter les utilisations non autorisées ou les dommages. Couvrez souplement avec une bâche pour une protection supplémentaire.

Pour les outils de la batterie

La plage de température ambiante pour l'utilisation et le stockage de l'outil et de la batterie est 0°C à 45°C (32 °F à 113 °F).

La foreuse peut ne pas démarrer correctement si la température de la batterie est de -20°C (-4°F) ou moins. Si la machine ne démarre pas, retirez la batterie de la foreuse et laissez-la chauffer à l'intérieur pendant 10 minutes ou plus. Réinstallez la batterie et réessayez.

La plage de température ambiante recommandée pour le système de charge pendant la charge est de 0°C à 40°C (32 °F à 104 °F).

Détails concernant l'élimination sécuritaire des piles usagées
À la fin de la vie utile de l'appareil, retirez le bloc-piles en toute sécurité avant de vous débarrasser de l'appareil. Ne jetez pas les piles à la poubelle ni dans les ordures normales. Ne jetez pas non plus la pile avec l'appareil. Retirez le bloc-piles usagé de l'appareil et déposez-le dans l'installation de recyclage spécialisée la plus proche ou la plus pratique. En cas de doute, consultez votre service local de protection de l'environnement. Les piles peuvent entrer dans le cycle de l'eau si elles sont mal éliminées, ce qui peut être dangereux pour l'écosystème. N'incorporez pas les piles usagées dans les déchets municipaux non triés.

Positec USA, Inc. Charlotte, NC 28208 USA

ÍNDICE

1. SEGURIDAD DEL PRODUCTO
2. LISTA DE PARTES
3. DATOS TÉCNICOS
4. USO PREVISTO
5. INSTRUCCIONES DE USO
6. MANTENIMIENTO
7. ALMACENAMIENTO

1. SEGURIDAD DEL PRODUCTO

ADVERTENCIA: El polvo originado por la utilización de herramientas motorizadas contiene químicos que, según el Estado de California, causan cáncer, defectos congénitos y otros daños reproductivos. Algunos ejemplos de esos productos químicos son:

- **El plomo de las pinturas a base de plomo;**
- **La sílice cristalina de los ladrillos, del cemento y de otros productos de albañilería;**
- **El arsénico y el cromo de la madera tratada químicamente.**

El riesgo que se corre a causa del contacto con esos productos varía según la frecuencia con que usted realice este tipo de trabajos. Con el fin de reducir su exposición a esas substancias químicas: trabaje en un área bien ventilada; utilice un equipo de seguridad adecuado, tal como una máscara contra el polvo especialmente diseñada para filtrar partículas microscópicas.

ADVERTENCIA: Este producto puede exponerlo a sustancias químicas, como plomo y di (2-etilhexilo) ftalato (DEHP), que el estado de California reconoce como causantes de cáncer y defectos de nacimiento u otros daños reproductivos. Para más información visite www.P65Warnings.ca.gov.

LEA TODAS LAS INSTRUCCIONES

¡ADVERTENCIA! Cuando use aparatos eléctricos, siempre deben seguirse ciertas pautas básicas de seguridad a fin de reducir el riesgo de incendio, descarga eléctrica o lesión seria, incluyendo las siguientes:

PARA TODAS LAS BARRENAS

1) Evite ambientes peligrosos. No utilice las herramientas en lugares húmedos o mojados.
2) No trabaje bajo la lluvia.
3) Mantenga alejados a los niños. Todos los visitantes deben mantenerse a distancia del área de trabajo.
4) Vístase apropiadamente. No use ropas sueltas o alhajas, ya que pueden quedar atrapadas en las piezas móviles. Cuando se trabaja al aire libre se recomienda el uso de guantes de goma y calzado resistente. Emplee protección adecuada para contener el cabello largo.
5) Utilice gafas de seguridad. Emplee siempre máscara para la cara o máscara anti-polvo en operaciones donde se emite mucho polvo.
6) Utilice la herramienta correcta. Emplee la herramienta únicamente para la finalidad para la cual fue diseñada.
7) Evitar el Encendido Involuntario. No lleve un aparato enchufado con el dedo en el interruptor. Asegúrese de que el interruptor esté apagado al enchufarlo.
8) No agarre las cuchillas de corte expuestas o los bordes de corte al levantar o sostener el aparato.
9) No fuerce la herramienta. Hará un trabajo mejor y más seguro a la velocidad para la cual fue diseñada.
10) No se extralimite. Manténgase firme y con buen equilibrio en todo momento.
11) Permanezca alerta. Ponga siempre atención en lo que está haciendo. Utilice el sentido común. No opere la herramienta cuando esté cansado.
12) Guarde las herramientas que no usa en lugares cerrados. Cuando no se encuentran en uso, las herramientas deben guardarse en un lugar seco, elevado o cerrado con llave, lejos del alcance de los niños.
13) Mantenga la herramienta con cuidado. Mantenga el borde de corte afilado y limpio para obtener el mejor rendimiento y reducir el riesgo de lesiones. Siga las instrucciones para la lubricación y el cambio de accesorios. Mantenga los mangos secos, limpios y libres de aceite y grasa.
14) Verifique las piezas dañadas. Las guardas protectoras u otras partes dañadas deben verificarse cuidadosamente antes de cualquier uso futuro de la herramienta, a fin de determinar si funcionarán correctamente y realizarán la función prevista. Compruebe que las piezas móviles se encuentren alineadas y correctamente ajustadas, que no haya rotura de piezas, de montaje o cualquier otra condición que pueda afectar su funcionamiento. Una guarda protectora u otra pieza que se encuentre dañada debe ser reparada o sustituida correctamente en un centro de servicio autorizado, a menos que

en este manual de instrucciones se indique lo contrario.

ADVERTENCIAS DE SEGURIDAD PARA TODOS LOS PRODUCTOS DE JARDINERÍA QUE FUNCIONAN CON BATERÍAS

1. Evite el encendido inadvertido. Asegúrese que el interruptor esté en la posición de apagado antes de conectar el paquete de batería, al levantar o transportar el aparato. Transportar el aparato con su dedo sobre el interruptor o energizar el aparato que tenga el interruptor encendido provoca accidentes.
2. Desconecte el paquete de batería del aparato antes de realizar cualquier ajuste, cambiar los accesorios, o guardar el aparato. Tales medidas preventivas de seguridad reducen el riesgo de encender el aparato por accidente.
3. Recargue únicamente con el cargador especificado por WorxNITRO. Un cargador que es adecuado para un tipo de paquete de batería puede crear un riesgo de incendio cuando se usa con otro paquete de batería.
4. Use los electrodomésticos sólo con paquetes de baterías específicamente diseñados. El uso de cualquier otro paquete de baterías puede crear un riesgo de lesiones e incendios.
5. Cuando la batería no esté en uso, manténgala alejada de otros objetos metálicos, como sujetadores de papel, monedas, llaves, clavos, tornillos u otros objetos metálicos pequeños, que puedan establecer una conexión de una terminal a otra. Poner en corto las terminales de la batería puede causar quemaduras o un incendio.
6. Bajo condiciones de abuso, puede expulsarse líquido de la batería; evite el contacto. Si ocurre contacto accidentalmente, lave con agua. Si el líquido entra en contacto con los ojos, busque ayuda médica adicional. El líquido expulsado de la batería puede causar irritación o quemaduras.
7. No use un paquete de batería o aparato dañado o modificado. Las baterías dañadas o modificadas pueden presentar un comportamiento impredecible que puede provocar un incendio, una explosión o un riesgo de lesiones.
8. No exponga la batería o el artefacto al fuego ni a temperaturas excesivas. La exposición al fuego o la temperatura por encima de 266 °F (130 °C) pueden causar una explosión.
9. Siga todas las instrucciones de carga y no cargue la batería o el dispositivo fuera del rango de temperatura especificado en las instrucciones. La carga incorrecta o a temperaturas fuera del rango especificado puede dañar la batería y aumentar el riesgo de incendio.
10. Pida que una persona de reparación calificada dé servicio usando únicamente partes de reemplazo idénticas. Esto garantizará que se mantenga la seguridad del producto.
11. No modifique ni intente reparar el aparato o el paquete de baterías (conforme sea aplicable), excepto como se indica en las instrucciones de uso y cuidado.

ADVERTENCIAS ADICIONALES PARA LA BARRENA ACCIONADA POR BATERÍA

1. Elija el cabezal de trabajo apropiado para que pueda trabajar fácilmente. El accesorio de broca para perforadora se utiliza para plantar árboles, cavar zanjas y para paisajismo, cimientos sencillos, también puede usarse para cultivo ligero y preparación del suelo; el accesorio de broca para hielo se utiliza para pesca en hielo en invierno; el accesorio de mezclador se utiliza para mezclar concreto, etc. Use únicamente las brocas especificadas en este manual de instrucciones. Una broca de tamaño incorrecto no puede ser controlada adecuadamente.
2. Asegúrese de estabilizar el herramienta correctamente antes de usarla. Esta herramienta produce un par de salida alto y sin una adecuada estabilización de la herramienta durante la operación, puede ocurrir una pérdida de control que resulte en lesiones personales.
3. Antes de perforar la tierra, asegúrese de que no haya objetos enterrados como tuberías eléctricas, tuberías de agua o tuberías de gas en el área de trabajo. De lo contrario, la herramienta podría tocarlas, resultando en una descarga eléctrica, fuga eléctrica o fuga de gas.
4. Inspeccione minuciosamente el área donde se usará la perforadora y retire todas las piedras, ramas, cables, huesos y otros objetos extraños. Los objetos lanzados pueden causar lesiones personales. Mantenga a las demás personas lejos, especialmente a niños y mascotas. Use overoles, gafas o máscara facial, protección auditiva, casco y zapatos antideslizantes para asegurar la seguridad.
5. Asegúrese siempre de tener una base firme. Asegúrese de que no haya nadie abajo cuando use la herramienta en ubicaciones elevadas.
6. Siempre comience a perforar la tierra a baja velocidad y con la punta de la perforadora en contacto con el suelo. A velocidades más altas, la broca puede doblarse si se permite girar libremente sin tocar el suelo, lo que puede resultar en lesiones personales.
7. Sostenga la herramienta por las superficies de agarre aisladas cuando realice una operación en la que la herramienta de corte pueda tocar cables ocultos. El contacto con un cable

"activo" también hará que las partes metálicas expuestas de la herramienta estén "activas" y podría dar una descarga eléctrica al operador.
8. Sostenga la herramienta con ambas manos en las asas previstas. Mantenga las manos alejadas de las partes rotativas.
9. Sostenga firmemente la herramienta. Esta herramienta produce un par de salida alto y sin una adecuada estabilización durante la operación, la pérdida de control puede causar lesiones personales.
10. Aplique presión solo en línea directa con la broca y no aplique presión excesiva. Las brocas pueden doblarse causando rotura o pérdida de control, resultando en lesiones personales.
11. No toque la broca inmediatamente después de la operación; puede estar extremadamente caliente y quemar su piel.
12. Si la broca no se puede aflojar incluso después de retirar el pasador de la broca, use pinzas para sacarla. En este caso, sacar la broca a mano puede resultar en lesiones debido a su borde afilado. Use guantes protectores para mayor seguridad.
13. Antes de perforar a través del hielo para pescar en invierno, debe confirmar primero el grosor del hielo. Riesgo de muerte. No opere sobre hielo dañado y agrietado o con un grosor menor a 200 mm. Use overoles, protección ocular, protección auditiva, casco y zapatos antideslizantes y crampones para su seguridad.
14. Es necesario aprender algunas técnicas de escape para lagos o ríos congelados antes de perforar en el hielo.
15. Prepare equipos de salvamento para lagos o ríos congelados. Debe trabajar con un equipo experimentado, nunca trabaje solo.

ADVERTENCIAS DE SEGURIDAD GENERAL PARA EL PAQUETE DE BATERÍA

a) No desensamble, abra o triture el paquete de batería.

b) No exponga el paquete de batería a calor o fuego. Evite guardar a la luz directa del sol.

c) No ponga en corto circuito el paquete de batería. No guarde el paquete de batería de forma aleatoria en una caja o cajón donde puedan ponerse en corto circuito entre sí o ponerse en corto circuito por otros objetos metálicos. Cuando el paquete de batería no esté en uso, manténgalo alejado de otros objetos metálicos, como sujetadores de papel, monedas, llaves, clavos, tornillos u otros objetos metálicos pequeños que puedan establecer una conexión de una terminal a otra. El corto circuito de las terminales de la batería puede causar quemaduras o incendios.

d) No someta el paquete de batería a impacto mecánico.

e) En el caso de fuga de la batería, no permita que el líquido entre en contacto con la piel o los ojos. Si hay contacto, lave el área afectada con bastante agua y busque atención médica.

f) No use ningún paquete de batería que no esté diseñado para uso con el equipo.

g) Mantenga el paquete de batería fuera del alcance de los niños.

h) Siempre adquiera el paquete de batería recomendado por el fabricante del dispositivo para el equipo.

i) Mantenga el paquete de batería limpio y seco.

j) Limpie las terminales del paquete de batería con una tela seca limpia su se ensucian.

k) El paquete de batería se necesita cargar antes del uso. Siempre use el cargador correcto y consulte las instrucciones del fabricante o el manual del equipo para saber las instrucciones correctas de carga.

l) No deje el paquete de batería en carga prolongada cuando no esté en uso.

m) Después de periodos prolongados de almacenamiento, puede ser necesario cargar y descargar el paquete de batería varias veces para obtener el desempeño máximo.

n) Recargue únicamente con el cargador especificado por Worx.

o) Conserve la literatura el producto original para referencia futura.

p) Sólo use el paquete de batería en la aplicación para la que está diseñado.

q) Retire el paquete de batería del equipo cuando no esté en uso.

r) Deséchelo adecuadamente.

s) No mezcle celdas de diferente fabricación, capacidad, tamaño o tipo dentro del dispositivo.

t) Mantenga la batería lejos de microondas y no la someta a altas presiones.

Conserve estas instrucciones

SÍMBOLOS

	ADVERTENCIA
	Para reducir el riesgo de lesiones, el usuario deberá leer el manual de instrucciones
	Use siempre unos guantes de protección
 Li-Ion	Batería de Ion de litio, la batería se debe reciclar
	No arrojar al fuego
	Las baterías pueden ingresar al ciclo del agua si se eliminan de manera inadecuada, lo que puede ser peligroso para el ecosistema. No deseche las baterías usadas como residuos municipales sin clasificar.
	Retire el Paquete de la batería de la herramienta antes de realizar cualquier ajuste, servicio o mantenimiento.
	call2recycle® POSITEC Inc. ha establecido una asociación con la empresa RBRC para el reciclaje de todas las baterías Positec que posean el sello RBRC-call2recycle. Para contribuir con la protección del medio ambiente, no deseche las baterías como residuos normales. Después de que haya finalizado el ciclo de vida útil de la batería, comuníquese al 1.800-822-8837 para acceder al servicio gratuito que realizará el desecho correcto de la batería.

2. LISTA DE PARTES

1.	SELECTOR DE ROTACIÓN
2.	GATILLO DEL ACELERADOR
3.	PALANCA DE BLOQUEO DE SEGURIDAD
4.	PANTALLA
5.	LENGÜETAS DE LIBERACIÓN DE LAS BATERIAS*
6.	INDICADOR DE CARGA DE LA BATERÍA
7.	PAQUETE DE BATERÍAS*
8.	MANGO
9.	PERNO DE BLOQUEO
10.	CLIP DE PERNO
11.	BROCA PARA EXCAVADORA

***No todos los accesorios ilustrados o descritos se incluyen junto con el producto estándar.**

3. DATOS TÉCNICOS

Type **WG865 WG865.X (865 - designación de maquinaria, representativa de una excavadora de tierra operada a batería)**

	WG865 WG865.X **
Tensión	40 V ⎓ Max. (2x20 V Max.***)
Velocidad nominal sin carga	145 RPM (baja velocidad)
	220 RPM (alta velocidad)
Diámetro de la Broca para Excavadora	8” (20 cm)
Profundidad máxima de trabajo	32” (80 cm)
Diámetro del eje	0.8” (20 mm)
Par	59 ft/lbs (80 Nm)
Tipo de batería	Lithium-ion
Peso de la máquina (Herramienta descubierta)	26.92 lbs (12.2 kg)

** X puede ser seguido por uno o dos caracteres.

Todos los modelos son iguales, excepto el número de modelo y la marca registrada. El sufijo en los modelos puede ser un número del “1” al “999” o la letra inglesa “A” a “Z” o “M1” a “M9” que significa un paquete diferente o el Varios accesorios embalados en el paquete.

*** Voltaje medido sin carga de trabajo. El voltaje inicial de la batería alcanza un máximo de 20 V. El voltaje nominal es 18 V.

BATERÍAS Y CARGADORES SUGERIDOS

Categoría	Modelo	Capacidad
20V Batería	WA3674	4.0 Ah
	WA3676	4.0 Ah
20V Cargador	WA3884	4.0 A

Le recomendamos que compre sus accesorios en la misma tienda que le vendió la herramienta. Consulte el empaque de los accesorios para obtener más detalles. El personal de la tienda también puede ayudarle y aconsejarle.

4. USO PREVISTO

Esta herramienta se utiliza para cavar rápidamente y fácilmente agujeros para agricultura, plantación, fijación de postes, construcción de patios, construcción de terrazas, etc.

5. INSTRUCCIONES DE USO

NOTA: Antes de usar la herramienta, lea atentamente el manual de instrucciones.

ENSAMBLE & FUNCIONAMIENTO

ACCIÓN	FIGURA
ENSAMBLE	
Montaje del Mango de la Excavadora	Vea la Fig. A1, A2,
Montaje de la Broca para Excavadora **NOTA:** Se recomienda colocar la máquina sobre una superficie sólida y nivelada para facilitar el ensamblaje.	Vea la Fig. A3, A4, A5, A6
Revisar el estado de la de carga de la batería **NOTA:** La Fig. B1 sólo aplica para el paquete de batería con luz indicadora de la batería.	Vea la Fig. B1
Carga de la batería **NOTA:** El paquete de batería se envía descargado. La batería debe estar completamente cargada antes del primer uso. Siempre cargue completamente las dos baterías al mismo tiempo. Se pueden encontrar más detalles en el manual del cargador.	Vea la Fig. B2
Colocación/ desinstalación de paquete de batería **NOTA:** Esta máquina solo funcionará cuando se instalen 2 baterías. Se recomienda usar las mismas dos baterías y cargarlas al mismo tiempo. Cuando se utilizan dos baterías con capacidades de amperios-hora diferentes, la máquina solo funcionará con la capacidad menor común. Presione el botón de liberación del paquete de baterías antes de quitar los paquetes de baterías.	Vea la Fig. C
Indicador de Energía de la Batería en la Máquina Consulte los detalles en la parte ESTADO DE LA BATERÍA	Vea la Fig. D
FUNCIONAMIENTO	
Selección de Rotación Empuje el selector de rotación hacia la posición inferior, media o superior para establecer la máquina en el modo de retroceso, avance (baja velocidad) o avance (alta velocidad).	Vea la Fig. E
Encendido Y Apagado Empuje primero la palanca de bloqueo de seguridad hacia atrás, luego apriete y mantenga presionado el gatillo del acelerador para encender la máquina. Suelte el gatillo del acelerador para detener la máquina.	Vea la Fig. F
Uso de la Excavadora de Tierra **ADVERTENCIA:** No se acerque demasiado a la broca en rotación durante la operación para evitar lesiones.	Vea la Fig. G

ESTADO DE LA BATERÍA (Vea la Fig.D)

- Antes de comenzar o después del uso, presione el botón junto a la indicador de carga de la batería en la máquina para verificar la capacidad de la batería.
- Durante la operación, la capacidad de la batería se indicará automáticamente mediante el indicador de carga de la batería. El indicador detecta y muestra constantemente el estado de la batería de la siguiente manera.
- Para la máquina con 2 paquetes de baterías con diferente potencia, la indicador de carga de la batería muestra el estado de la batería con la batería con menor carga.

Estado del indicador de nivel de carga	Estado de la batería
Se iluminan cinco luces verdes (■■■■■)	Las dos baterías están en una condición completamente cargada.
Dos, tres o cuatro luces verdes están iluminadas.	Las dos baterías tienen carga restante. Mientras más luces estén iluminadas, mayor es la capacidad de la batería.
Sólo se ilumina una (■□□□□)luz verde.	El nivel de la batería de por lo menos un paquete de batería es muy bajo. Por favor revise y cargue el paquete de batería.
No hay ninguna luz iluminada.	Por lo menos una batería no está instaada completamente o la batería está defectuosa.
Sólo una luz parpadea dos veces por ciclo.	Por lo menos una batería está bastante descargada (consulte la condición de carga de la batería), por favor recargue las dos baterías a la vez antes de Volver a usar o guardar.
Sólo una luz parpadea tres veces por ciclo.	Por lo menos una batería está caliente, espere que se enfríe antes de Volver a comenzar.
Sólo una luz parpadea cuatro veces por ciclo.	La máquina está sobrecargada. Levante la altura de corte o empuje lentamente.

Pantalla (Vea la Fig. H)

La luz indicadora de FUNCIONAMIENTO (verde) se ilumina cuando la máquina está operando normalmente.

Si ocurre retroceso, la máquina se detendrá y se iluminará la luz indicadora de RETROCESO PREVENIDO (azul). Cuando ocurra retroceso, suelte el gatillo del acelerador y levante la máquina, luego vuelva a encender y operar la máquina.

Cuando la máquina falla o está sobrecargada, la máquina se detendrá y se iluminará la luz indicadora de FALLA/SOBRECARGA (roja).
Suelte el gatillo del acelerador y levante la máquina, luego vuelva a encender la máquina. Si el problema persiste, comuníquese con su agente de servicio.

Cómo usar su excavadora de tierra

- Mantenga un agarre firme en los mangos con ambas manos.
- Asegúrese de que su posición sea estable. Mantenga los pies a la altura de los hombros. Distribuya su peso de manera uniforme en ambos pies.
- Coloque la máquina verticalmente en el suelo con la broca hacia abajo.
- Limpie los escombros alrededor de la broca para mantenerla afilada.
  NOTA: Apague la máquina antes de limpiar los escombros.

6. MANTENIMIENTO

⚠ ADVERTENCIA: Retire el Paquete de la batería de la herramienta antes de realizar cualquier ajuste, servicio o mantenimiento.

No posee piezas en su interior que puedan ser reparadas por el usuario. Nunca emplee agua o productos químicos para limpiar su herramienta. Use simplemente un paño seco. Guarde siempre su herramienta en un lugar seco. Mantenga limpias las ranuras de ventilación del motor. Mantenga todos los controles de operación libres de polvo. La observación de chispas que destellan bajo las ranuras de ventilación, indica operación normal que no dañará su herramienta.

1) No intente reparar la máquina a menos que tenga las herramientas adecuadas y las instrucciones para desarmarla y repararla.
2) Inspeccione los pernos periódicamente para comprobar que estén asegurados de forma correcta y garantizar que el equipo se encuentre en condiciones de funcionamiento seguras.

7. ALMACENAMIENTO

1. Deje que el motor se enfríe y limpie la excavadora de tierra antes de almacenarla o transportarla. Asegúrese de asegurar la unidad mientras la transporta.
2. Retire el paquete de baterías de la excavadora de

tierra.

3. Inspeccione cuidadosamente la excavadora de tierra en busca de partes desgastadas, sueltas o dañadas. Verifique las conexiones y tornillos y apriételos si es necesario. Para reparar o reemplazar partes, comuníquese con su agente de servicio.
4. Guarde la unidad, junto con los paquetes de batería retirados, en un lugar cerrado y seco fuera del alcance de los niños para prevenir el uso no autorizado o daño. Cubra holgadamente con una lona para protección adicional.

PARA HERRAMIENTAS DE BATERÍA

El rango de temperatura ambiente para uso y almacenamiento de la herramienta y la batería es de 32 ºF~113 ºF (0°C~45°C).

La excavadora de tierra puede no arrancar adecuadamente si la temperatura de la batería es de -4°F (-20°C) o menos. Si la máquina no arranca, retire la batería de la excavadora de tierra y déjela calentar en interiores durante 10 minutos o más. Vuelva a instalar la batería e inténtelo de nuevo.

El rango de temperatura ambiente recomendado para el sistema de carga durante la carga es de 32 ºF~104 ºF (0°C~40°C).

Detalles sobre la disposición segura de las baterías usadas
Al final de la vida útil del aparato, retire el paquete de baterías de manera segura antes de desechar el aparato. No arroje las baterías ni las coloque en el bote de basura normal. Tampoco deseche la batería junto con la máquina. Retire el paquete de baterías usado del aparato y deséchelo en el centro de reciclaje especializado más cercano o conveniente. Si tiene dudas, consulte con el departamento local de protección del medio ambiente. Las baterías pueden entrar en el ciclo del agua si se desechan de manera inapropiada, lo cual puede ser peligroso para el ecosistema. No deseche las baterías usadas como basura municipal no clasificada.

Positec USA, Inc. Charlotte, NC 28208 USA

www.worx.com

Copyright © 2025, Positec. All Rights Reserved.
Copyright © 2025, Positec. Tous droits réservés.
© Derechos reservados 2025, Positec. Todos los derechos reservados.
V1-NA-WG865 WG865.X-M-20250109