Husqvarna® AUTOMOWER®

550 EPOS **Fairway Kit**

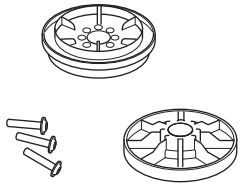

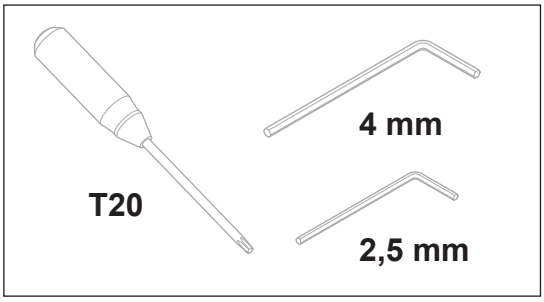

1

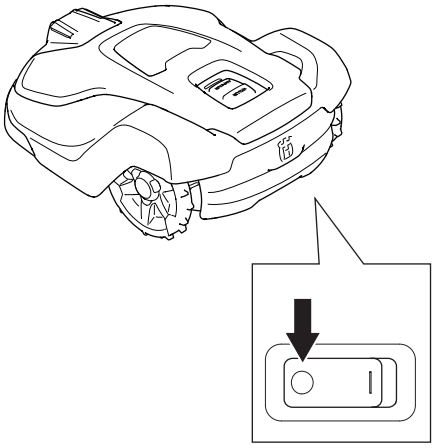

2

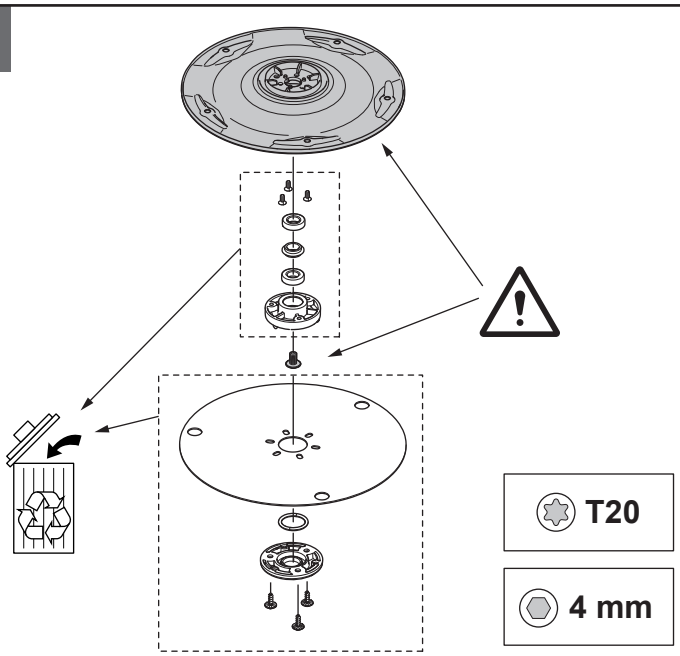

3

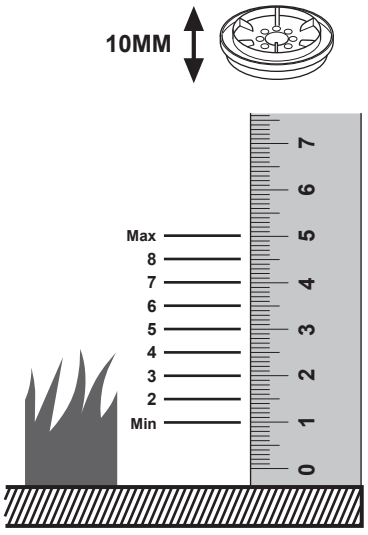

4

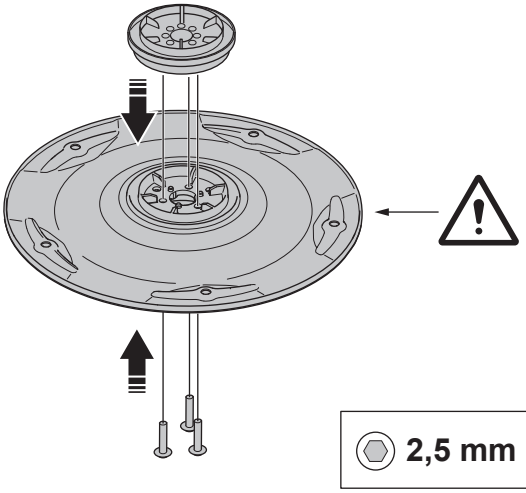

5

