Llivekit

Benutzerhandbuch

FR : Manuel d'Utilisateur / IT: Manuale d'uso
ES: Manual de usuario / NL: Gebruikershandleiding
PL: Podręcznik Użytkownika

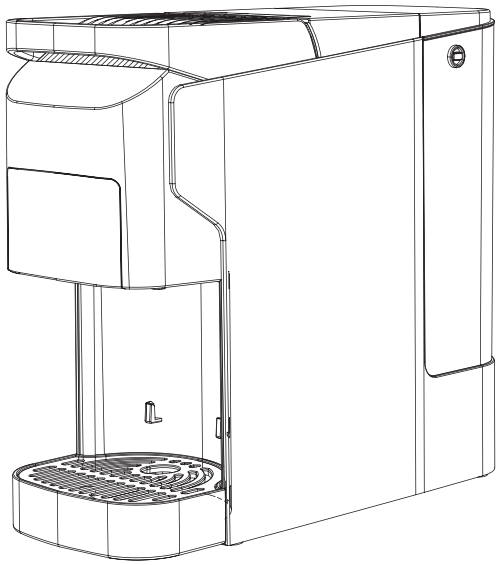

Model: CM-C09

S2-M-A02507

INHALTSVERZEICHNIS

Sicherheitshinweise ---------- 1

Produktmerkmale ---------- 2

Technische Daten ---------- 3

Bauteile und Montageübersicht ---------- 3

Erklärung der Funktionstasten ---------- 4

Bedienungsanleitung ---------- 4

Vor der ersten Inbetriebnahme ---------- 4

Routineoperationen ---------- 7

Montageanleitung für die Kapselschublade ---------- 8

Tägliche Reinigung und Pflege ---------- 10

Fehlersuche ---------- 12

Überlegungen zur Entsorgung ---------- 13

Sicherheitshinweise

- Vergewissern Sie sich vor der Verwendung, dass die Spannung der Steckdose auf dem Typenschild der Kaffeemaschine entspricht.
- Vergewissern Sie sich vor der Inbetriebnahme, dass das Gerät ordnungsgemäß an eine Steckdose angeschlossen ist.
- Halten Sie Kinder während des Gebrauchs fern.
- Um Brände oder Stromschläge zu vermeiden, tauchen Sie das Netzkabel oder den Stecker nicht in Wasser oder andere Flüssigkeiten ein. Vermeiden Sie Beschädigungen, übermäßiges Knicken oder Dehnen des Netzkabels. Stellen Sie keine schweren Gegenstände auf das Netzkabel. Achten Sie darauf, dass das Netzkabel nicht mit heißen Oberflächen in Berührung kommt.
- Ziehen Sie vor der Reinigung oder bei Nichtgebrauch zuerst den Netzstecker und lassen Sie das Gerät abkühlen, bevor Sie Teile reinigen.
- Stellen Sie dieses Produkt nicht in der Nähe von Gasherden, elektrischen Kochplatten oder heißen Ofenoberflächen auf.
- Betreiben Sie das Gerät nicht, wenn das Kabel oder der Stecker beschädigt ist, die Kaffeemaschine nicht richtig funktioniert oder ein Teil beschädigt ist. Wenden Sie sich zunächst an den Kundendienst. Unter dessen Anleitung können Sie das Gerät zur Überprüfung oder Instandhaltung an ein professionelles Reparaturzentrum senden. Eigenreparaturen führen zum Garantieverlust.
- Verwenden Sie nur Originalzubehör des Herstellers.
- Diese Maschine ist ausschließlich für die Zubereitung von Kaffee vorgesehen. Verwenden Sie sie nicht für andere Zwecke und bewahren Sie sie in einer trockenen Umgebung auf.
- Stellen Sie die Kaffeemaschine auf eine ebene Fläche oder einen Tisch. Achten Sie darauf, dass das Netzkabel nicht über die Kante eines Tisches oder einer Theke hängt.
- Während des Betriebs und für eine gewisse Zeit danach speichern die Heizelemente Restwärme. Berühren Sie sie nicht direkt mit den Händen, da Verbrennungsgefahr besteht.
- Reinigen und warten Sie die Komponenten der Kaffeemaschine regelmäßig, um die Kaffeequalität zu gewährleisten und die Lebensdauer der Maschine zu verlängern.

- Bewegen oder schalten Sie die Stromversorgung nicht aus, während die Kaffeemaschine in Betrieb ist.
- Überwachen Sie während des Gebrauchs den Wasserstand im Tank; der Betrieb ohne Wasser ist strengstens untersagt.
- Tauchen Sie die Kaffeemaschine oder das Netzkabel zur Reinigung nicht in Wasser oder andere Flüssigkeiten.
- Führen Sie vor dem Gebrauch einen Selbstreinigungszyklus durch, um Gerüche zu beseitigen.
- Nur für den Hausgebrauch. Nicht im Freien oder für andere Zwecke verwenden.
- Stellen Sie die Kaffeemaschine während des Betriebs nicht in einen Schrank.
- Kinder ab 8 Jahren sowie Personen mit eingeschränkten körperlichen, sensorischen oder geistigen Fähigkeiten oder mangelnder Erfahrung und Kenntnis dürfen dieses Gerät verwenden, wenn sie über die sichere Verwendung beaufsichtigt oder eingewiesen wurden und die damit verbundenen Gefahren verstehen.
- Kinder dürfen die Reinigung und routinemäßige Wartung nur durchführen, wenn sie mindestens 8 Jahre alt sind und unter Aufsicht eines Erwachsenen stehen.
- Kinder dürfen nicht mit diesem Produkt spielen. Bewahren Sie dieses Produkt und sein Netzkabel außerhalb der Reichweite von Kindern unter 8 Jahren auf.
- Dieses Produkt ist ausschließlich für den normalen Hausgebrauch bestimmt. Es ist nicht für gewerbliche, Büro-, landwirtschaftliche oder andere Arbeitsumgebungen wie Personal Küchen geeignet. Es ist auch nicht für die Verwendung durch Gäste in Hotels, Motels, Pensionen oder anderen Wohnumgebungen vorgesehen.
- Um die Sicherheit zu gewährleisten, lesen Sie bitte die Bedienungsanleitung sorgfältig durch, um sich mit den Einzelheiten der Verwendung vertraut zu machen und die richtigen Bedienungsmethoden zu erlernen. Bewahren Sie diese Bedienungsanleitungen zum späteren Nachschlagen auf.

Produktmerkmale

- Abnehmbarer Wassertank und Abtropfschale.

- Kompatibel mit Nespresso-Kapseln, Espressopulver und Dolce Gusto-Kapseln, sodass mehrere Kapselsysteme für unterschiedliche Kaffeevorlieben verwendet werden können.
- Kapselmodul im Schubladenformat für einfache Bedienung und mühelose Reinigung.
- ntelligente NTC-Temperaturregelung überwacht die Brühtemperatur in Echtzeit und verbessert so die Kaffeeextraktion.

Technische Daten

Nennspannung: 220–240 V AC
Nennfrequenz: 50/60 Hz
Leistung: 1400 W
Pumpendruck: ≤20 bar
Wassertankkapazität: MAX 920 ml
Nettogewicht: 2,86 kg
Betriebsumgebung: 10 °C bis 40 °C
Produktabmessungen: 285 mm × 259 mm × 117 mm (B x H x T)

Bauteile und Montageübersicht

1. Funktionstasten
2. Griff zum Sichern der Kapselschublade
3. Kapselschublade
4. Wassertank
5. Abtropfgitter
6. Abtropfschale

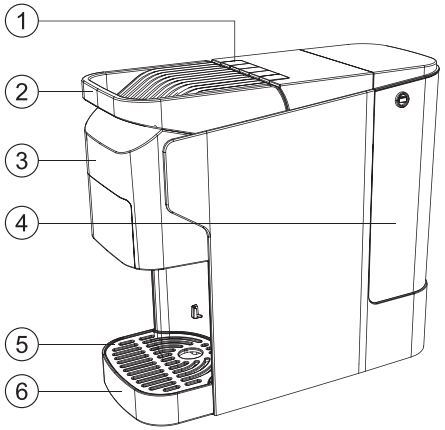

7. 1-Tassen-Siebeinsatz
8. 2-Tassen-Siebeinsatz
9. Kaffeelöffel
10. NP-kompatibler Kapseladapter
11. DG-kompatibler Kapseladapter
12. Kaffeepulver-Adapter

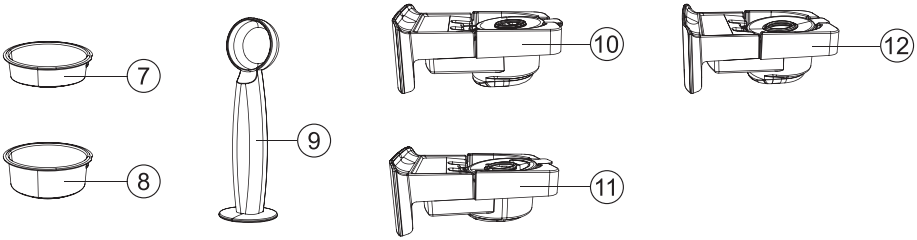

Erklärung der Funktionstasten



A. Netzschalter
B. Taste für kleine Tasse
C. Taste für mittlere Tasse
D. Taste für große Tasse
E. Selbstreinigung

Bedienungsanleitung

Vor der ersten Inbetriebnahme

- Entfernen Sie alle Verpackungsmaterialien und ziehen Sie alle unnötigen Aufkleber oder Etiketten vom Gerät ab (mit Ausnahme von Typenschildern und Warnaufklebern).

- Wischen Sie die Innen- und Außenflächen des Geräts mit einem feuchten Tuch ab.
- Reinigen Sie den Kaffeelöffel, die Adapter, den Siebeinsatz und den Wassertank gründlich. Diese Komponenten können zur Reinigung zerlegt und in Wasser eingeweicht werden.
- Stellen Sie die Kaffeemaschine auf eine hitzebeständige ebene Oberfläche.
- Ziehen Sie den Griff, setzen Sie die gewünschte Kapselschublade in das Gehäuse ein und schließen Sie den Griff.
- Füllen Sie den Wassertank bis zur MAX-Markierung mit Trinkwasser in Raumtemperatur. Alternativ können Sie den Wassertank vor dem Befüllen aus der Maschine nehmen.
  Hinweis: Bevor Sie den Wassertank entfernen, öffnen Sie zunächst den Deckel, fassen Sie dann den Tank an und heben Sie ihn diagonal nach hinten, um ihn herauszunehmen. Setzen Sie den Tank senkrecht ein und drücken Sie ihn leicht an, um sicherzustellen, dass das Wasserventil fest mit dem Sockel verbunden ist, wie unten gezeigt:

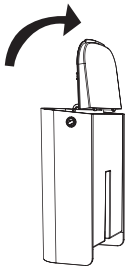

Schritt 1:
Öffnen Sie den Deckel des Wassertanks, drehen Sie ihn um 90 Grad und füllen Sie den Tank mit Wasser.

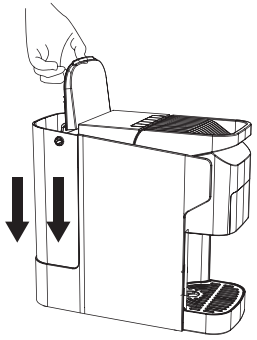

Schritt 2:
Setzen Sie den Wassertank senkrecht in die Aussparung am Hauptgehäuse des Geräts ein.

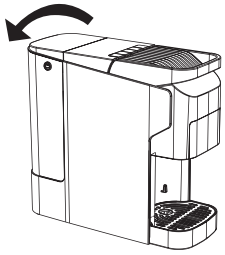

Schritt 3:
Richten Sie den Deckel des Wassertanks aus und drücken Sie ihn in die Aussparung oben am Gerät.

- Stellen Sie einen größeren Becher unter den Auslauf.
- Schließen Sie das Gerät an die Stromversorgung an. Drücken Sie die Taste ⏻, um die Kaffeemaschine einzuschalten. Die „Taste für kleine

Tasse + Taste für mittlere Tasse + Taste für große Tasse“ blinken intermittierend, und die Aufheizphase dauert etwa 40 Sekunden.

- Nach Abschluss der Aufheizphase leuchten die „Taste für kleine Tasse + Taste für mittlere Tasse + Taste für große Tasse“ dauerhaft, und die Kaffeetasten werden aktiviert.
- Drücken Sie eine beliebige Tassenfüllungs-Taste. Die Pumpe beginnt mit der Arbeit.

Besonderer Hinweis

- Wenn Sie die Kaffeemaschine zum ersten Mal verwenden oder nach einer längeren Zeit der Nichtbenutzung, können Sie nach Abschluss des Vorheizvorgangs die einfache Selbstreinigungsfunktion nutzen, um die Maschine schnell zu reinigen. Halten Sie länger als 3 Sekunden gedrückt (stellen Sie sicher, dass sich keine Kapsel in der Kapselschublade befindet). Die Pumpe läuft 60 Sekunden lang ununterbrochen, um die internen Leitungen zu reinigen. (Hinweis: Wenn kein Wasser ausgegeben wird, wiederholen Sie diesen Schritt, bis Wasser fließt).

Befolgen Sie für die routinemäßige Reinigung die folgenden Schritte (nach dem Aufheizen der Maschine):

Halten Sie die Selbstreinigungstaste länger als 3 Sekunden gedrückt. Die Pumpe arbeitet dann 2 Minuten und 30 Sekunden kontinuierlich, um mit der längeren Laufzeit das gesamte Innenleitungssystem der Kaffeemaschine zu reinigen.

Hinweis:

a. Während des längeren Selbstreinigungszyklus muss ein Betrieb ohne Wasser unbedingt verhindert werden. Stellen Sie daher sicher, dass der Wassertank während der Selbstreinigung bis zur MAX-Markierung gefüllt ist.
b. Verwenden Sie ein ausreichend großes Gefäß zum Auffangen des Reinigungswassers. Wenn es fast voll ist, wechseln Sie es bitte rechtzeitig, entleeren Sie das Wasser und achten Sie darauf, sich nicht an dem heißen Wasser zu verbrennen.
c. Bei Bedarf kann der Reinigungsvorgang mehrmals wiederholt werden, sofern der Wassertank stets ausreichend gefüllt ist.
d. Nach Abschluss der Reinigung leeren Sie bitte das in der Abtropfschale

verbliebene Wasser.

e. Während des Betriebs der Kaffeemaschine entstehen gewisse Geräusche. Dies ist ein normaler Vorgang und kein Hinweis auf einen Defekt.

f. Nach Beendigung des Zyklus kann Restwasser in der Kapselschublade zurückbleiben und austreten. Dies ist normal und stellt keine Undichtigkeit dar.

Routineoperationen

- Füllen Sie den Wassertank bis zur MAX-Markierung mit Trinkwasser in Raumtemperatur.
- Drücken Sie nach dem Einschalten der Kaffeemaschine den „Netzschalter“. Die „Taste für kleine Tasse + Taste für mittlere Tasse + Taste für große Tasse“ blinken und zeigen damit die Vorheizphase an, die etwa 40 Sekunden dauert. Nach Abschluss der Vorheizphase leuchten alle drei Anzeigeleuchten dauerhaft.
- Öffnen Sie den Griff, setzen Sie die gewünschte Kapselschublade ein, schließen Sie den Griff und stellen Sie eine Kaffeetasse unter den Auslauf. Wie unten abgebildet:

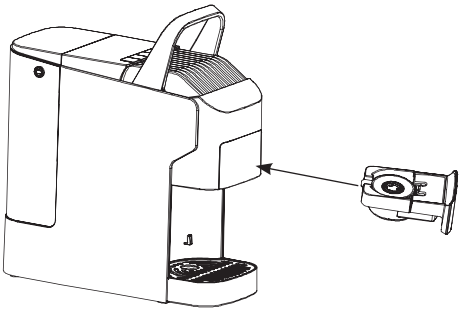

In die Kapselschublade einsetzen

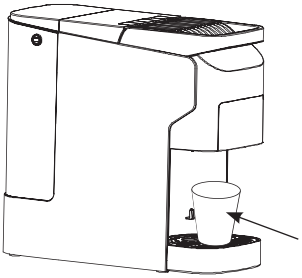

Die Kaffeetasse unter den Auslauf stellen

Hinweis: Spezifische Schritte zum Einlegen von Kaffeekapseln oder Kaffeepulver finden Sie in der unten aufgeführten „Montageanleitung für die Kapselschublade“.

- Drücken Sie je nach Bedarf eine beliebige Tassenfüllungs-Taste, um die

Kaffeezubereitung zu starten. (Wenn Sie während des Brühvorgangs erneut eine beliebige Tassenfüllungs-Taste drücken, wird der Vorgang unterbrochen.)

a. Kleine Tasse: Drücken Sie einmal auf Taste für ca. 50 ml Kaffee. (Anzeige: Die gedrückte Taste blinkt intermittierend, die Netzschalter-Taste und die beiden anderen Anzeigen leuchten dauerhaft).

b. Mittlere Tasse: Drücken Sie einmal auf Taste für ca. 100 ml Kaffee. (Anzeige: Die gedrückte Taste blinkt intermittierend, die Netzschalter-Taste und die beiden anderen Anzeigen leuchten dauerhaft).

c. Große Tasse: Drücken Sie einmal auf Taste für ca. 125 ml Kaffee. (Anzeige: Die gedrückte Taste blinkt intermittierend, die Netzschalter-Taste und die beiden anderen Anzeigen leuchten dauerhaft).

Hinweis:

Nach dem Brühen von Kaffee oder dem Einschalten schaltet sich das Gerät nach 10 Minuten Inaktivität automatisch aus. Alle Tastenbeleuchtungen erlöschen mit Ausnahme „Netzschalter“. Durch Drücken der Taste „Netzschalter“ wird das Gerät neu gestartet und der Aufheizvorgang eingeleitet.

Wenn der Wassertank leer ist, arbeitet das Gerät etwa 15 Sekunden lang, bevor es in den Wassermangelschutzmodus wechselt. Dies wird durch schnelles Blinken aller vier Anzeigeleuchten angezeigt, begleitet von einer Unterbrechung des Betriebs. Drücken Sie nach dem Nachfüllen eine beliebige blinkende Taste, um den normalen Betrieb wiederherzustellen.

- Um Verletzungen zu vermeiden, öffnen Sie den Griff während der Kaffeezubereitung nicht. Öffnen Sie den Griff erst, wenn alle Kontrollleuchten nach Beendigung des Vorgangs konstant leuchten. Seien Sie vorsichtig, um Verbrühungen beim Entfernen der Kapselschublade oder während der Reinigung zu vermeiden.

Anwendungstipp: Verwenden Sie immer gefiltertes, gereinigtes Wasser, um Kalkablagerungen zu minimieren.

Montageanleitung für die Kapselschublade

- Kaffeepulver-Adapter

(Hinweis: Für den Ein-Tassen-Siebeinsatz 5–6 g Kaffeepulver verwenden, für den Zwei-Tassen-Siebeinsatz 11–12 g Kaffeepulver verwenden.)

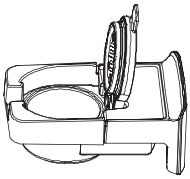

Schritt 1: Öffnen Sie den Deckel des Adapters und setzen Sie einen Siebeinsatz für eine Tasse oder für zwei Tassen ein.

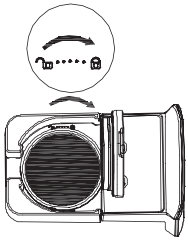

Schritt 2: Richten Sie die Aussparung des Siebeinsatzes auf „🔓“ aus und drehen Sie ihn im Uhrzeigersinn bis zu „🔒“.

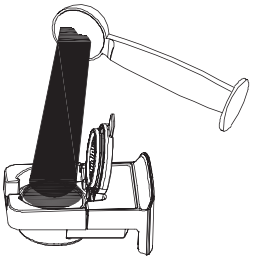

Schritt 3: Geben Sie das Kaffeepulver hinein.

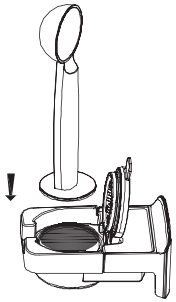

Schritt 4: Drücken Sie das Kaffeepulver mit der Unterseite des mitgelieferten Kaffeelöffels fest an.

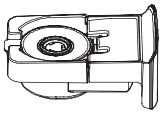

Schritt 5: Schließen Sie den Deckel des Adapters.

- NP-kompatibler Kapseladapter

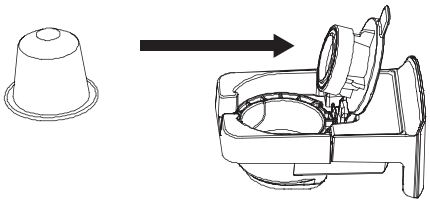

Schritt 1: Öffnen Sie den Deckel des Adapters und legen Sie eine passende Kaffeekapsel (z.B. NP) in die Kammer ein.

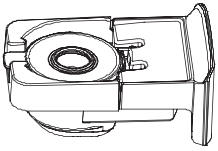

Schritt 2: Schließen Sie den Deckel des Adapters.

- DG-kompatibler Kapseladapter

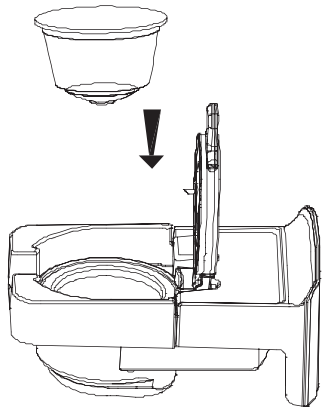

Schritt 1: Öffnen Sie den Deckel des Adapters und legen Sie eine passende Kaffeekapsel (z.B. DG) in die Kammer ein.

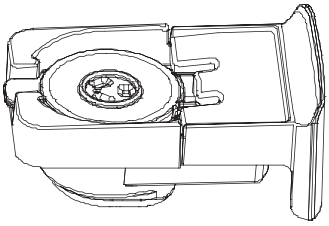

Schritt 2: Schließen Sie den Deckel des Adapters.

Tägliche Reinigung und Pflege

- Reinigung des Wassertanks: Öffnen Sie den Tankdeckel, ziehen Sie den Tank durch leichtes Schrägnachhintenziehen am Griff heraus. Der Wassertank sollte wöchentlich gereinigt werden. Reinigen Sie ihn mit mildem Spülmittel, spülen Sie ihn gründlich ab und trocknen Sie ihn anschließend ab.

Hinweis:

a. Wassertank und Kapselschublade dürfen nicht in die Spülmaschine gegeben werden.

b. Heben Sie den Tank beim Entnehmen nicht am Deckel an, um ein Brechen des Deckels zu vermeiden.

- Nach jeder Kaffeezubereitung sollten die Kapselschublade und die Abtropfschale umgehend gereinigt werden, um Bakterienwachstum und Geruchsbildung zu vermeiden.

Entkalken

- Entkalken Sie die Kaffeemaschine regelmäßig entsprechend Ihren

persönlichen Anforderungen. Es wird empfohlen, dies einmal im Monat zu tun.

- Geben Sie zunächst das Entkalkungsmittel (ca. 10 g) in den Wassertank und füllen Sie dann Wasser bis zur „MAX”-Markierung ein.
- Setzen Sie eine leere Kapselschublade in die Maschine ein und schließen Sie den Griff. (Die Kapselschublade sollte keine Kaffeekapseln oder gemahlenen Kaffee enthalten).
- Schalten Sie die Kaffeemaschine ein und warten Sie, bis sie vorgeheizt ist. Stellen Sie einen großen Behälter unter den Auslauf.
- Halten Sie die Taste „Selbstreinigung” 3 Sekunden lang gedrückt. Die Pumpe und die Heizelemente werden im Dauerbetrieb aktiviert. Der gesamte Vorgang dauert etwa 2 Minuten und 30 Sekunden. Während dieser Zeit fließt Wasser mit dem Entkalkungsmittel durch alle internen Wasserkanäle. (Hinweis: Um den Entkalkungszyklus zu unterbrechen, drücken Sie eine beliebige Taste. Die Maschine gibt einen einzelnen Piepton ab und kehrt in den Aufheizzustand zurück.)
- Wenn Sie nach Abschluss der Entkalkung die Reinigungsfunktion wiederholen möchten, füllen Sie den Wassertank bis zur MAX-Markierung und drücken Sie die Taste „Selbstreinigung“ 3 Sekunden lang, um die Entkalkung fortzusetzen.
- Reinigen Sie nach Abschluss der Reinigung mit Entkalkungsmittel zunächst den Wassertank gründlich. Füllen Sie dann den Tank mit frischem Wasser (in dieser Phase ist kein Entkalkungsmittel erforderlich) und führen Sie den Selbstreinigungsmodus zweimal durch, um den gesamten Wasserkreislauf der Kaffeemaschine gründlich zu reinigen. Der Entkalkungsvorgang ist nun abgeschlossen.

Gehäusereinigung

- Ziehen Sie den Netzstecker der Kaffeemaschine, um die Stromversorgung zu unterbrechen, und lassen Sie sie vor der Reinigung vollständig abkühlen.
- Wischen Sie das Gehäuse und bestimmte Komponenten mit einem feuchten Tuch oder Reinigungsschwamm ab.

Hinweis: Verwenden Sie keine alkohol- oder lösungsmittelhaltigen Reinigungsmittel. Tauchen Sie die Kaffeemaschine zur Reinigung nicht in Wasser.

Fehlersuche

Problem	Mögliche Ursache	Abhilfe
Keine Wasserausgabe während der Kaffeezubereitung	Der Wassertank ist leer/der Wassertank ist nicht richtig installiert. Die Kaffeemaschine hat den Vorheizvorgang nicht abgeschlossen. Die Kaffeemaschine ist nicht eingeschaltet. Die Maschine wurde längere Zeit nicht benutzt.	Wasser in den Tank nachfüllen und prüfen, ob der Tank korrekt eingerastet ist. Warten Sie, bis die Aufheizphase der Kaffeemaschine abgeschlossen ist, bevor Sie mit der Zubereitung beginnen. Prüfen Sie, ob die Kaffeemaschine mit dem Stromnetz verbunden und eingeschaltet ist. Nutzen Sie die Selbstreinigungsfunktion, um die Leitungen zu reinigen und zu spülen.
Fehlende Crema beim Espresso-Brühen	Das Kaffeepulver ist zu fein gemahlen / das Pulver wurde nicht gleichmäßig angepresst. Zudem sollte das Pulver nicht zu fest angedrückt werden.	Wechseln Sie das Kaffeepulver aus und streichen Sie es mit einem Tamper glatt und gleichmäßig ab.
Zu viel oder zu wenig Kaffee	Zu viel oder zu wenig Kaffeepulver wurde dosiert. Es gibt Qualitätsschwankungen zwischen verschiedenen Chargen der Kaffeekapseln. Das Kaffeepulver wurde nicht richtig platziert.	Verwenden Sie für eine Tasse einen Dosierlöffel und streichen Sie das Pulver mit einem Tamper glatt ab. Das Kaffeepulver darf nicht zu grob oder zu fein sein: Zu grobes Pulver wird nicht vollständig extrahiert, zu feines Pulver beeinträchtigt die Ausbeute an Kaffee. Qualitätsschwankungen innerhalb derselben Kapsel-Charge sind ein normales Phänomen. Geben Sie die richtige Menge an Kaffeepulver korrekt in den Siebeinsatz.

Problem	Mögliche Ursache	Abhilfe
Betriebsgeräusche der Kaffeemaschine	Normales Arbeitsgeräusch der Pumpe. Verstärktes Geräusch bei Wassermangel im Tank.	Dem normalen Arbeitsgeräusch ist keine Beachtung zu schenken. Den Tank mit frischem Trinkwasser nachfüllen.
Tropfen aus der Kapselschublade	In der Kapselschublade kann etwas Restwasser verbleiben, das nicht vollständig abgelaufen ist.	Warten Sie nach Abschluss der Kaffeezubereitung etwa 10 Sekunden, bevor Sie die Tasse entfernen. Dieses Nachtröpfeln ist ein normales Phänomen und deutet nicht auf ein Leck hin. Reinigen Sie einfach die Abtropfschale, nachdem das Nachtröpfeln eine Weile angedauert hat.

Überlegungen zur Entsorgung

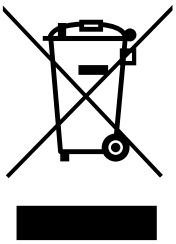

Zum Schutz der Umwelt und der menschlichen Gesundheit dürfen Elektro- und Elektronikaltgeräte nicht zusammen mit dem Hausmüll entsorgt werden.
Stattdessen müssen sie an geeigneten Rücknahmestellen abgegeben werden. Für weitere Informationen zum Recycling und zur Entsorgung dieses Geräts wenden Sie sich bitte an Ihre örtliche Behörde oder Ihren Entsorgungsdienst für Haushaltsabfälle.

TABLE DES MATIÈRES

Mesures de sécurité importantes ---------- 15

Description de l'appareil ---------- 16

Spécifications ---------- 16

Aperçu de l'appareil ---------- 17

Description des boutons de commande ---------- 18

Instructions d'opération ---------- 18

Instructions d'utilisation quotidienne ---------- 20

Comment utiliser l'adaptateur ---------- 21

Nettoyage et entretien réguliers ---------- 23

Dépannage ---------- 24

Mise au rebut ---------- 26

Mesures de sécurité importantes

Pour garantir la sécurité, lisez attentivement le manuel et suivez les instructions d'utilisation correctes. Conservez le manuel pour référence ultérieure.

- Avant utilisation, vérifiez que la tension d'alimentation correspond aux spécifications indiquées sur la plaque signalétique de l'appareil.
- Avant utilisation, assurez-vous que la fiche d'alimentation est correctement branchée dans une prise murale.
- Tenez les enfants éloignés de l'appareil pendant son fonctionnement.
- Pour éviter tout risque d'incendie ou d'électrocution, n'immergez pas le cordon d'alimentation ni la fiche dans l'eau ou tout autre liquide. Ne pas endommager, plier excessivement, étirer ou mettre des objets lourds sur le cordon d'alimentation. Éloignez le cordon d'alimentation des surfaces chaudes.
- Débranchez toujours l'appareil avant de le nettoyer ou lorsqu'il n'est pas utilisé. Laissez-le refroidir avant de nettoyer ses accessoires.
- Ne posez pas l'appareil à proximité d'une cuisinière à gaz, d'une cuisinière électrique ou d'autres appareils de chauffage, y compris le four.
- N'utilisez pas l'appareil si son cordon d'alimentation ou sa fiche est endommagé. S'il fonctionne mal ou s'il a été endommagé de quelque manière que ce soit, contactez le service clientèle pour obtenir de l'aide. Sur leurs instructions, l'appareil pourra être envoyé à un centre de service agréé pour inspection ou réparation. N'essayez pas de le réparer vous-même, car cela annulerait la garantie.
- Utilisez uniquement des pièces et accessoires originaux du fabricant.
- L'appareil est destiné uniquement à la préparation de café. Ne jamais l'utiliser à d'autres fins. Conservez-le dans un endroit sec.
- Posez l'appareil sur une surface plane et stable. Assurez-vous que le cordon d'alimentation ne pend pas au-dessus des bords de table ou de comptoir.
- Pendant et après l'utilisation, l'élément chauffant de l'appareil reste chaud. Ne le touchez pas pour éviter tout risque de brûlure.
- Nettoyez et entretenez régulièrement l'appareil afin de garantir la qualité du café et de prolonger la durée de vie de l'appareil.
- Ne pas déplacer l'appareil ou le mettre hors tension lorsqu'il est en

marche.

- Vérifiez toujours la quantité d'eau dans le réservoir. N'utilisez jamais l'appareil sans eau.
- N'immergez pas l'appareil ni le cordon d'alimentation dans l'eau ou tout autre liquide pour le nettoyer.
- Avant la première utilisation, effectuez l'autonettoyage pour éliminer toute odeur.
- Cet appareil est destiné à s'employer à domicile. Ne pas l'utiliser à l'extérieur ni à d'autres fins.
- N'utilisez pas l'appareil dans un placard.
- Cet appareil peut être utilisé par des enfants âgés de 8 ans et plus, ainsi que par des personnes ayant des capacités physiques, sensorielles ou mentales réduites, ou manquant d'expérience et de connaissances, à condition qu'ils soient surveillés ou informés sur l'utilisation sûre de l'appareil et qu'ils comprennent les dangers possibles.
- Le nettoyage et l'entretien courant ne doivent pas être effectués par des enfants de moins de 8 ans et sous la surveillance d'un adulte.
- Les enfants ne doivent pas jouer avec l'appareil. Gardez l'appareil et son cordon d'alimentation hors de portée des enfants de moins de 8 ans.
- Cet appareil est destiné à un usage domestique uniquement. Il ne convient pas aux cuisines du personnel dans les magasins, les bureaux, les fermes ou autres lieux de travail, ni à une utilisation par les clients dans les hôtels, motels, chambres d'hôtes ou autres hébergements résidentiels.

Description de l'appareil

- Un réservoir d'eau et un bac égouttoir amovibles
- Compatibles avec les capsules NP, DG et le café moulu, les adaptateurs variés de l'appareil répondent à tous vos besoins en café.
- Les adaptateurs de type tiroir faciles à utiliser et à nettoyer
- NTC surveille et contrôle la température d'infusion en temps réel pour un effet d'extraction optimal.

Spécifications

Tension nominale : 220-240 V ~

Fréquence nominale : 50/60 Hz
Puissance nominale : 1,400 W
Pression de la pompe : ≤ 20 Bar
Capacité du réservoir d'eau : max. 920 ml
Poids net : 2,86 kg
Température de fonctionnement : 10-40 °C
Dimensions hors tout : 285×117×259 mm

Aperçu de l'appareil

1. Bouton de fonctions
2. Levier de verrouillage
3. Adaptateur pour capsules de café
4. Réservoir d'eau
5. Grille du bac égouttoir
6. Bac égouttoir
7. Port-filtre pour 1 tasse
8. Port-filtre pour 2 tasses
9. Doseur à café avec tasseur
10. Adaptateur pour capsules compatibles NP
11. Adaptateur pour capsules compatibles DG
12. Adaptateur pour café moulu

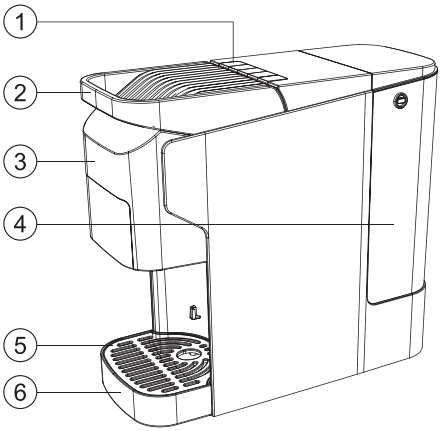

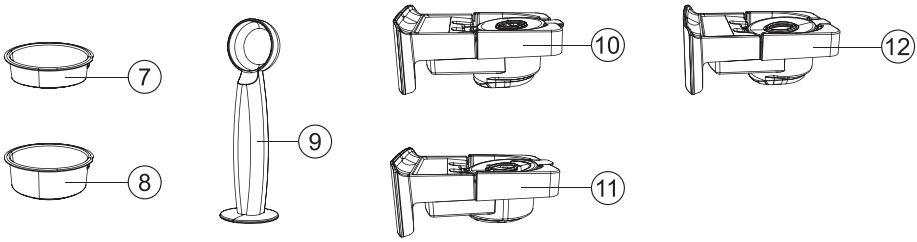

Description des boutons de commande



A. Marche/Arrêt
B. Petite tasse
C. Tasse moyenne
D. Grande tasse
E. Autonettoyage

Instructions d'opération

Préparation avant utilisation (avant la première utilisation)

- Retirez l'emballage et enlevez les autocollants ou étiquettes inutiles de l'appareil (sauf la plaque signalétique et l'étiquette d'avertissement).
- Essuyez l'intérieur et l'extérieur de l'appareil avec un chiffon humide.
- Nettoyez soigneusement tous les accessoires et pièces amovibles, notamment le doseur à café, l'adaptateur, les porte-filtres et le réservoir d'eau. Vous pouvez les immerger dans l'eau pour les nettoyer.
- Posez l'appareil sur une surface plane et résistante à la chaleur.
- Soulevez le levier de verrouillage, placez l'adaptateur souhaité, puis abaissez le levier pour le verrouiller en place.
- Remplissez le réservoir d'eau potable à température ambiante jusqu'au repère MAX. Vous pouvez le faire directement sur l'appareil, ou avec le bac retiré.

Note : Pour retirer le réservoir d'eau, ouvrez le couvercle et tenez le réservoir pour le tirer vers l'arrière en biais. Pour le remontage, maintenez-le verticalement et poussez-le doucement pour vous assurer qu'il est correctement connecté à la vanne d'eau, comme indiqué ci-dessous.

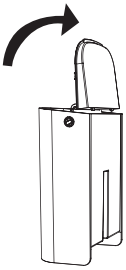

Étape 1 : Ouvrez le couvercle, tournez-le à 90° et remplissez le réservoir d'eau jusqu'au repère MAX.

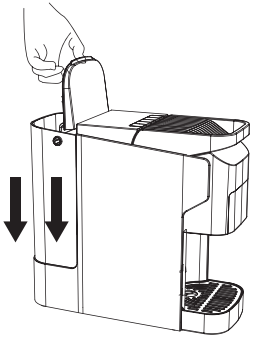

Étape 2 : Tenez le réservoir d'eau à la verticale et enfoncez-le dans son cran.

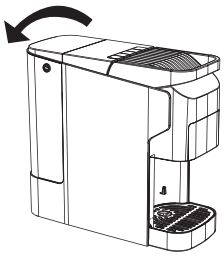

Étape 3 : Tournez et fixez correctement le couvercle dans son cran.

- Posez un grand récipient sous la sortie de café.
- Branchez l'appareil, appuyez sur ⏻ et laissez-le préchauffer pendant environ 40 s, les voyants des boutons de café clignotent.
- Une fois le préchauffage terminé, les voyants des boutons de café restent allumés, indiquant que l'appareil est prêt à fonctionner.
- Appuyez sur n'importe quel bouton de café pour mettre la pompe à eau en marche.

Important

Avant la première utilisation ou après une longue période d'inutilisation de l'appareil, lancez la fonction d'autonettoyage après un préchauffage complet. Appuyez sur ☕ pendant 3 s (avec l'adaptateur vide) et la pompe à eau fonctionnera pendant 60 s pour nettoyer les tuyaux internes. Répétez ces étapes, si l'eau ne sort pas de l'appareil.

Étapes de nettoyage régulier (après préchauffage)

Appuyez sur le bouton d'autonettoyage pendant plus de 3 s. La pompe à eau fonctionne alors en continu pendant 2 minutes 30 secondes afin de nettoyer en profondeur les tuyaux internes.

Remarques

a. Le mode autonettoyant prend beaucoup de temps. Pour éviter que

l'appareil ne fonctionne à sec, assurez-vous que le réservoir d'eau est rempli jusqu'au repère MAX pour l'autonettoyage.

b. Utilisez un grand récipient pour recueillir l'eau de nettoyage. Lorsque le récipient est presque plein, il faut le vider. Faites attention aux brûlures !

c. Répétez l'autonettoyage autant de fois que nécessaire, en veillant à ce que le réservoir d'eau reste plein.

d. Après l'autonettoyage, videz le bac égouttoir.

e. L'appareil peut émettre un léger bruit pendant son fonctionnement. Ce phénomène normal n'indique pas un dysfonctionnement.

f. Après utilisation, il est possible que de l'eau s'écoule de l'adaptateur. Ce phénomène normal n'indique pas une fuite.

Instructions d'utilisation quotidienne

- Remplissez le réservoir d'eau avec de l'eau potable à température ambiante jusqu'au repère MAX.
- Branchez l'appareil, appuyez sur le bouton d'alimentation et attendez environ 40 s pour le préchauffage, pendant lequel les voyants des boutons de café clignotent. Une fois le préchauffage terminé, les voyants restent allumés en continu.
- Soulevez le levier de verrouillage, placez l'adaptateur avec du café moulu ou une capsule, puis abaissez le levier pour le verrouiller. Placez ensuite une tasse sous la sortie de café.

Comme le montre la figure ci-dessous

Remarque : pour l'utilisation de café en capsules ou moulu, veuillez vous reporter au « Comment utiliser l'adaptateur ».

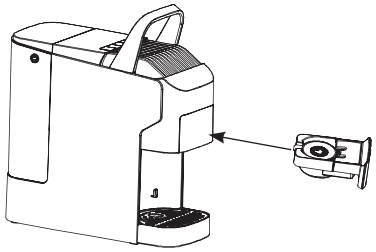

Installez l'adaptateur.

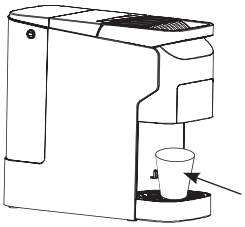

Placez une tasse à café sous la sortie.

- Appuyez sur n'importe quel bouton de café pour lancer l'infusion. Appuyez de nouveau sur n'importe quel bouton de café pour arrêter l'infusion.

a. Petite tasse : appuyez sur pour préparer environ 50 ml de café. clignote pendant que , et restent allumés.

b. Moyenne tasse : appuyez sur pour préparer environ 100 ml de café. clignote pendant que , et restent allumés.

c. Grande tasse : appuyez sur pour préparer environ 125 ml de café. clignote pendant que , et restent allumés.

Notes

Après l'infusion ou la mise en marche, l'appareil s'éteint automatiquement après 10 min d'inactivité. Le voyant d'alimentation reste allumé. Appuyez de nouveau sur le bouton d'alimentation pour lancer le préchauffage.

Lorsque le réservoir d'eau est presque vide, l'appareil fonctionne pendant environ 15 s, puis passe en mode de protection contre le manque d'eau : les 4 voyants clignotent. Appuyez sur l'un des 4 boutons pour reprendre le fonctionnement normal.

- Pour éviter tout risque de brûlure, ne touchez pas le levier de verrouillage pendant l'extraction. Vous pourrez le dresser une fois l'extraction terminée et lorsque tous les voyants des boutons resteront allumés. Soyez prudent au retrait de l'adaptateur ou au nettoyage.

Conseil : Pour éviter l'accumulation de calcaire, utilisez toujours de l'eau potable filtrée ou purifiée.

Comment utiliser l'adaptateur

- Adaptateur pour café moulu illustré ci-dessous. Notez que le filtre pour une tasse peut contenir jusqu'à 5 ~ 6 g de café moulu, et le filtre pour deux tasses correspond à 11 ~ 12 g.

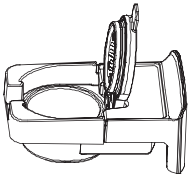

Étape 1 : Ouvrez le couvercle et insérez le filtre (une ou deux tasses).

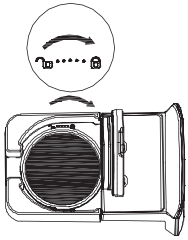

Étape 2 : Alignez l'encoche du filtre avec et tournez-le jusqu'à dans le sens des aiguilles d'une montre.

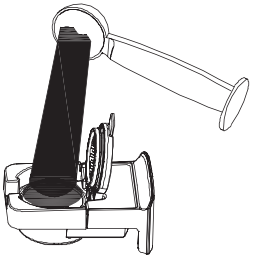

Étape 3 : Ajoutez le café moulu.

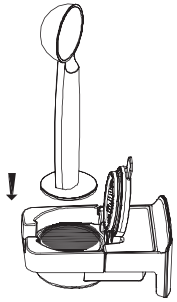

Étape 4 : Tassez le café moulu à l'aide du tasseur (la queue du doseur).

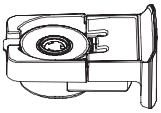

Étape 5 : Fermez le couvercle.

- Adaptateur de capsule compatible NP illustré comme ci-dessous

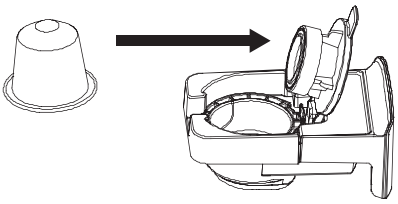

Étape 1 : Ouvrez le couvercle et insérez une capsule.

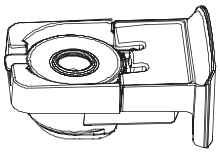

Étape 2 : Fermez le couvercle.

- Adaptateur de capsule compatible DG illustré comme ci-dessous

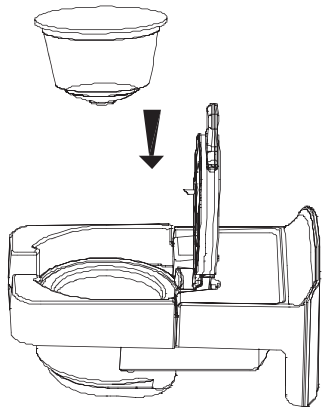

Étape 1 : Ouvrez le couvercle et insérez une capsule.

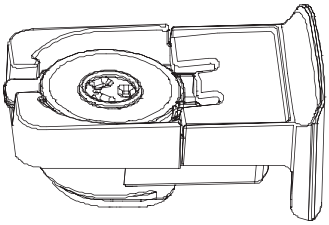

Étape 2 : Fermez le couvercle.

Nettoyage et entretien réguliers

- Pour nettoyer le réservoir d'eau, ouvrez le couvercle, inclinez-le vers l'arrière pour le retirer et nettoyez-le une fois par semaine. Nettoyez-le avec un détergent doux, puis rincez-le abondamment avant de l'essuyer.

Remarques :

a. Ne pas laver le réservoir d'eau et les adaptateurs pour capsule dans le lave-vaisselle.

b. Ne jamais tenir le couvercle du réservoir d'eau pour le retirer afin d'éviter de le casser.

- Après chaque utilisation, nettoyez rapidement l'adaptateur et le bac égouttoir pour éviter la propagation de bactéries et les mauvaises odeurs.

Détartrage

- Détartrez régulièrement selon les besoins. Un détartrage mensuel est recommandé.
- Ajoutez d'abord le produit détartrant (environ 10 g) dans le réservoir d'eau et remplissez-le d'eau jusqu'au repère MAX.
- Placez un adaptateur vide dans l'appareil, sans café moulu ni capsule de café. Ensuite, abaissez le levier de verrouillage pour le fixer en place.
- Mettez l'appareil en marche pour le préchauffage et mettez un grand

récipient sous la sortie de café.

- Appuyez sur le bouton d'autonettoyage et maintenez-le enfoncé pendant plus de 3 s. La pompe et le dispositif de chauffage passent en mode de fonctionnement continu pendant 2 min 30 s, permettant à l'eau propre contenant l'agent détartrant de circuler dans les tuyaux internes de l'appareil. (Pour arrêter le détartrage, appuyez sur n'importe quel bouton. L'appareil émettra un signal sonore et revient à l'état de préchauffage terminé).
- Si plusieurs cycles de détartrage sont nécessaires après un premier détartrage, remplissez le réservoir d'eau jusqu'au repère MAX, puis appuyez sur le bouton d'autonettoyage et maintenez-le enfoncé pendant plus de 3 s pour continuer le détartrage.
- Après le détartrage, nettoyez soigneusement le réservoir d'eau. Remplissez-le ensuite d'eau propre (sans ajouter de détartrant). Répétez l'autonettoyage une autre fois pour nettoyer au fond les tubes internes.

Nettoyage extérieur

- Débranchez l'appareil et laissez-le refroidir complètement avant de le nettoyer.
- Essuyez certaines parties et l'extérieur de l'appareil à l'aide d'un chiffon humide ou d'une éponge de nettoyage.

Note: N'utilisez pas de nettoyants à base d'alcool ou de solvants. Ne plongez pas l'appareil dans l'eau pour le nettoyer.

Dépannage

Problème	Cause possible	Solution
Il n'y a pas d'eau sortie pendant l'infusion.	Manque d'eau ou mauvais assemblage du réservoir Préchauffage incomplet Appareil non allumé Appareil non utilisé pendant une période prolongée	Remplissez le réservoir d'eau et vérifiez son bon assemblage. Attendez la fin du préchauffage avant de préparer votre café. Vérifiez que l'appareil est correctement branché et allumé. Lancez le cycle d'autonettoyage pour nettoyer les tubes internes.

Problème	Cause possible	Solution
Aucune crème ne se forme lors de la préparation d'un espresso avec du café moulu.	Le café moulu est trop fin, tassé de manière inégale ou trop fermement.	Remettez le café moulu et tassez-le à niveau.
Trop de café ou pas assez	Quantité excessive ou insuffisante de café moulu Variations entre différents lots de capsules de café Café moulu mal mis	Utilisez la quantité appropriée de café moulu. C'est-à-dire, une cuillère de café moulu identifie un port-filtre pour une tasse. Il faut le tasser et le niveler. Le café moulu ne doit être ni trop grossier ni trop fin. S'il est trop grossier, l'extraction ne sera pas complète, et s'il est trop fin, la quantité infusée sera réduite. Il est normal que les lots de capsules de café présentent de légères variations. Utilisez la quantité appropriée de café moulu.
Bruit pendant le fonctionnement	Bruit de fonctionnement normal de la pompe à eau Bruit plus fort en cas de manque d'eau	Le bruit de fonctionnement normal n'est pas inquiétant. Remplissez le réservoir d'eau avec de l'eau purifiée.
Gouttes venant de l'adaptateur	Il est possible que de l'eau reste à l'intérieur de l'adaptateur après utilisation.	Après la préparation, attendez environ 10 s avant de retirer la tasse à café. Il est normal que quelques gouttes s'écoulent, cela n'indique pas une fuite. Videz le bac égouttoir à temps.

Mise au rebut

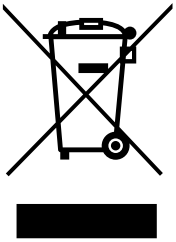

Pour protéger l'environnement et la santé humaine, les déchets d'équipements électriques et électroniques ne doivent pas être jetés avec les déchets ménagers, mais doivent être apportés à un point de collecte désigné pour le recyclage des déchets d'équipements électriques et électroniques. Pour plus d'informations sur le recyclage et l'élimination de cet appareil, veuillez contacter les autorités locales ou votre service d'élimination des déchets ménagers.

INDICE

Avvertenze di sicurezza ---------- 28

Caratteristiche del prodotto ---------- 29

Specifiche tecniche ---------- 30

Componenti e schema di montaggio ---------- 30

Descrizione dei pulsanti di controllo ---------- 31

Istruzioni per l'uso ---------- 31

Operazioni quotidiane ---------- 33

Istruzioni per l'uso dell'adattatore ---------- 35

Pulizia e manutenzione quotidiana ---------- 36

Pulizia del corpo della macchina ---------- 38

Risoluzione dei problemi ---------- 38

AVVERTENZE PER LO SMALTIMENTO ---------- 40

Avvertenze di sicurezza

Leggere attentamente queste informazioni importanti prima di utilizzare l'apparecchio e conservarle per riferimento futuro.

- Prima dell'uso, verificare che la tensione della presa corrisponda ai parametri indicati sull'etichetta della macchina da caffè.
- Prima dell'uso, assicurarsi che la spina sia correttamente inserita nella presa a muro.
- Durante l'uso, tenere i bambini lontani.
- Per evitare rischi di incendio o scosse elettriche, non immergere il cavo di alimentazione o la spina in acqua o altri liquidi; non danneggiare, piegare eccessivamente o tirare il cavo di alimentazione, non posizionare oggetti pesanti sopra il cavo e non lasciare che il cavo tocchi superfici calde.
- Durante la pulizia o quando non si utilizza, scollegare la spina e attendere che l'apparecchio si raffreddi prima di lavare gli accessori.
- Non posizionare il prodotto vicino a un piano cottura a gas, a un piano cottura elettrico o a un forno acceso.
- Non utilizzare la macchina da caffè se il cavo o la spina sono danneggiati, se la macchina presenta malfunzionamenti o qualsiasi tipo di danno; contattare prima il servizio clienti. Seguendo le loro indicazioni, è possibile portare l'apparecchio presso un centro di assistenza professionale per controlli o riparazioni. Non tentare riparazioni autonome, altrimenti la garanzia sarà annullata.
- Utilizzare accessori originali.
- Questo apparecchio è destinato esclusivamente alla preparazione del caffè; non utilizzarlo per altri scopi e posizionarlo in un ambiente asciutto.
- Posizionare la macchina da caffè su una superficie piana o su un tavolo, evitando che il cavo di alimentazione penzoli dai bordi del tavolo o del piano di lavoro.
- Durante il funzionamento della macchina da caffè e per un certo periodo dopo l'uso, non toccare direttamente la superficie dell'elemento riscaldante, in quanto può rimanere calda e provocare ustioni.
- Pulire e mantenere regolarmente i componenti della macchina da caffè, per garantire la qualità del caffè e prolungare la durata della macchina.
- Quando la macchina da caffè è in funzione, non spostarla né spegnere l'alimentazione a caso.

- Prestare attenzione alla quantità d'acqua nel serbatoio durante l'uso e non utilizzare l'apparecchio senza acqua.
- Non immergere la macchina da caffè o il cavo di alimentazione in acqua o altri liquidi per la pulizia.
- Prima del primo utilizzo, attivare la funzione di autopulizia per eliminare gli odori.
- Solo per uso domestico, non utilizzare all'aperto e non impiegare per altri scopi.
- Durante l'uso, non posizionare la macchina da caffè all'interno di armadi o mobili.
- I bambini di età pari o superiore a 8 anni, così come le persone con ridotte capacità fisiche, sensoriali o mentali o prive di esperienza e conoscenza, possono utilizzare questo apparecchio solo dopo aver ricevuto istruzioni o supervisione riguardo l'uso sicuro dell'apparecchio e compreso i rischi connessi.
- I bambini non devono eseguire operazioni di pulizia o manutenzione ordinaria, salvo che abbiano almeno 8 anni e siano sotto la supervisione di un adulto.
- I bambini non devono giocare con l'apparecchio. Tenere l'apparecchio e il cavo di alimentazione fuori dalla portata dei bambini di età inferiore a 8 anni.
- Questo apparecchio è destinato esclusivamente al normale uso domestico. Non è destinato all'uso in ambienti come cucine per il personale di negozi, uffici, fattorie o altri luoghi di lavoro, né all'uso da parte dei clienti in hotel, motel, bed & breakfast o altri ambienti residenziali simili.

Caratteristiche del prodotto

- Serbatoio dell'acqua e vassoio raccogli-gocce rimovibili.
- L'apparecchio è fornito di adattatore per capsule NP, adattatore per caffè macinato e adattatore per capsule DG, per soddisfare le diverse esigenze dei consumatori in fatto di caffè.
- Componente a cassetto per capsule, semplice da usare e facile da pulire.
- Controllo intelligente della temperatura NTC, monitora in tempo reale la temperatura di preparazione per migliorare l'estrazione del caffè.

Specifiche tecniche

Tensione nominale: 220 - 240 V~
Frequenza nominale: 50/60 Hz
Potenza del prodotto: 1400 W
Pressione della pompa dell'acqua: ≤ 20 bar
Capacità del serbatoio: MAX 920 ml
Peso netto: 2,86 kg
Ambiente di utilizzo: 10 °C - 40 °C
Dimensioni del prodotto: 285x117x259 mm

Componenti e schema di montaggio

1. Pulsante di funzione
2. Leva
3. Cassetto (figura dopo l'inserimento dell'adattatore)
4. Serbatoio dell'acqua
5. Griglia del vassoio raccogli-gocce
6. Vassoio raccogli-gocce
7. Cestello per caffè singolo
8. Cestello per caffè doppio
9. Cucchiaino per caffè con pressino
10. Adattatore per capsule NP
11. Adattatore per capsule DG
12. Adattatore per caffè macinato

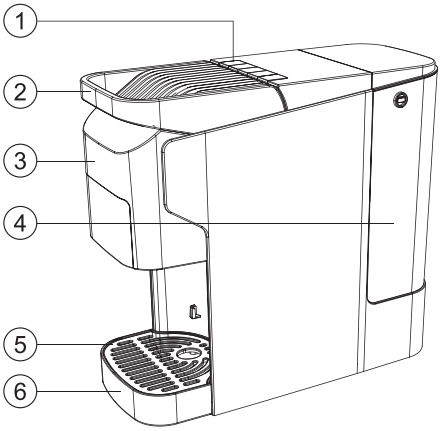

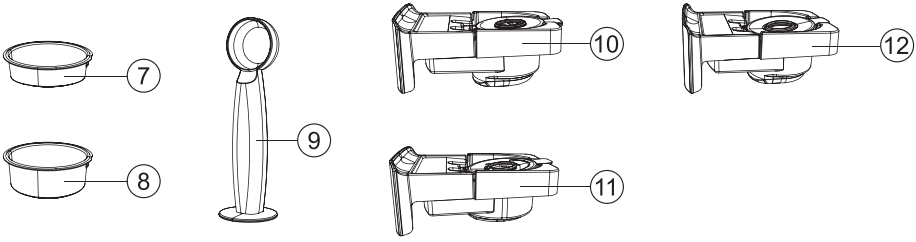

Descrizione dei pulsanti di controllo



A. Pulsante ON/OFF
B. Pulsante piccolo
C. Pulsante medio
D. Pulsante grande
E. Pulsante per l'autopulizia

Istruzioni per l'uso

Preparazione prima dell'uso (primo utilizzo)

- Rimuovere tutti i materiali di imballaggio e tutti gli adesivi o le etichette non necessari sull'apparecchio (escluse l'etichetta tecnica e le etichette di avvertenza).
- Pulire le superfici interne ed esterne dell'apparecchio con un panno umido.
- Pulire accuratamente il cucchiaino per caffè, i cestelli per caffè e l'adattatore per caffè macinato, e il serbatoio dell'acqua. Questi componenti possono essere immersi in acqua per la pulizia.
- Posizionare l'apparecchio su una superficie piana e resistente al calore.
- Aprire la leva, inserire l'adattatore per capsule necessario nell'apparecchio e richiudere la leva.
- Riempire il serbatoio dell'acqua con acqua potabile a temperatura ambiente fino al livello MAX, oppure rimuovere il serbatoio dall'apparecchio prima di riempirlo.

Attenzione: per estrarre il serbatoio dell'acqua, aprire prima il coperchio e tirare il serbatoio all'indietro inclinandolo. Durante l'inserimento, mantenere il serbatoio sempre in posizione verticale. Inserendo il serbatoio, premere delicatamente verso il basso, in modo da ottenere un collegamento corretto e stabile tra il serbatoio e la sede della valvola, come mostrato nella figura sottostante:

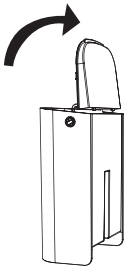

Passaggio 1: aprire il coperchio del serbatoio dell'acqua, ruotarlo di 90° e riempire il serbatoio con acqua.

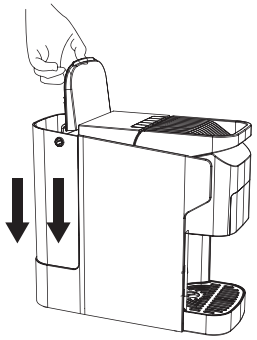

Passaggio 2: sollevare il serbatoio e inserirlo verticalmente nell'apposita scanalatura del corpo principale.

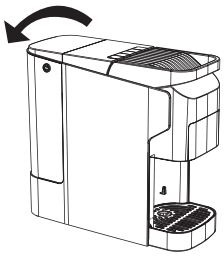

Passaggio 3: ruotare il coperchio del serbatoio per chiuderlo.

- Posizionare un bicchiere di grande capacità sotto l'uscita dell'acqua.
- Inserire la spina nella presa elettrica e premere per avviare la macchina da caffè. La spia del pulsante lampeggerà a intervalli: la fase di preriscaldamento dura circa 40 secondi.
- Al termine del preriscaldamento, la spia del pulsante rimarrà accesa e il pulsante caffè si attiverà.
- Premere uno qualsiasi dei pulsanti per la quantità di caffè: la pompa inizierà a funzionare.

Nota speciale

Al primo utilizzo o dopo un lungo periodo di inattività della macchina da caffè, una volta completato il preriscaldamento, è possibile utilizzare la funzione di autopulizia per pulire velocemente l'apparecchio. Premere il pulsante grande per più di 3 secondi (non inserire capsule nel cassetto). La pompa funzionerà continuamente per 60 secondi, pulendo i tubi interni (Nota: se non fuoriesce acqua, ripetere questa operazione fino a quando l'acqua non esce).

Pulizia ordinaria seguire i passaggi seguenti (dopo il completamento del preriscaldamento):

Premere a lungo il pulsante per l'autopulizia per più di 3 secondi: la pompa funzionerà continuamente per 2 minuti e 30 secondi, consentendo una pulizia più approfondita dei tubi interni della macchina.

Attenzione

a. Durante la modalità di autopulizia, l'apparecchio funziona per un tempo più lungo. Per evitare il funzionamento a secco, assicurarsi che il livello dell'acqua nel serbatoio sia almeno fino alla linea MAX.
b. Utilizzare un contenitore di grande capacità per raccogliere l'acqua dopo la pulizia. Quando l'acqua si avvicina al bordo, sostituire il contenitore e svuotarlo. Durante l'operazione, fare attenzione a non scottarsi con l'acqua calda.
c. Se necessario, è possibile ripetere l'operazione di pulizia più volte, assicurandosi che il livello dell'acqua nel serbatoio sia sufficiente.
d. Al termine della pulizia, svuotare l'acqua residua nel vassoio raccogli-gocce.
e. Durante il funzionamento della macchina da caffè, è normale che si producano alcuni rumori; ciò non indica alcun malfunzionamento.
f. Al termine del funzionamento della macchina da caffè, all'interno del cassetto può rimanere dell'acqua non completamente scaricata; potrebbero quindi cadere alcune gocce. Ciò è normale e non indica alcuna perdita dell'apparecchio.

Operazioni quotidiane

- Riempire il serbatoio con acqua potabile a temperatura ambiente fino al livello MAX.
- Dopo aver collegato l'apparecchio alla presa elettrica, premere il pulsante di accensione. Le spie dei pulsanti per la quantità di caffè lampeggeranno, indicando la fase di preriscaldamento, che dura circa 40 secondi. Al termine del preriscaldamento, le 3 spie rimarranno accesi in modo fisso.
- Aprire la leva e inserire l'adattatore desiderato, quindi richiudere la leva. Posizionare la tazza sotto l'uscita dell'acqua. Per l'utilizzo di capsule o caffè macinato, fare riferimento a "Istruzioni per l'uso del cassetto", come mostrato nella figura seguente:

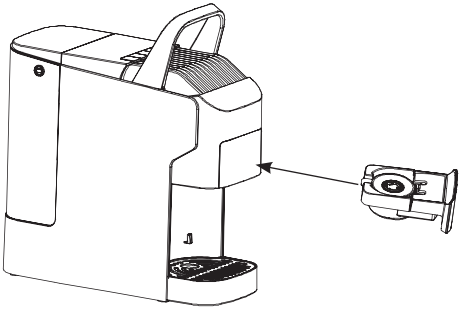

Inserire l’adattatore per capsule

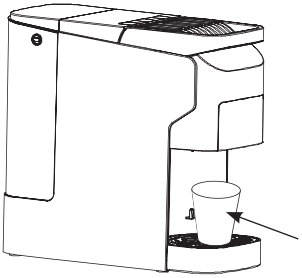

Posizionare la tazza sotto l’uscita dell’acqua

- Premere il pulsante della quantità desiderata per avviare la preparazione del caffè. Durante la preparazione, premendo nuovamente qualsiasi pulsante della quantità, la preparazione verrà interrotta.

a. Tazza piccola: premere una volta il pulsante, verranno erogati circa 50 ml di caffè (Indicazioni luminose: la spia del pulsante lampeggia e le spie del pulsante e dei pulsanti e rimangono accesi).

b. Tazza media: premere una volta il pulsante, verranno erogati circa 100 ml di caffè (Indicazioni luminose: la spia del pulsante lampeggia, mentre le spie del pulsante e dei pulsanti e rimangono accese).

c. Tazza grande: premere una volta il pulsante, verranno erogati circa 125 ml di caffè (Indicazioni luminose: la spia del pulsante lampeggia, mentre le spie del pulsante e dei pulsanti tazza e rimangono accese).

Attenzione

*Dopo aver preparato il caffè o dopo aver acceso l’apparecchio senza alcuna operazione, la macchina si spegnerà automaticamente dopo 10 minuti. Tutte le spie dei pulsanti si spegneranno, ad eccezione del pulsante ON/OFF. Premendo nuovamente il pulsante ON/OFF, la macchina si riaccenderà e inizierà nuovamente il preriscaldamento.

*Se la macchina è priva di acqua nel serbatoio, dopo circa 15 secondi entrerà in modalità di protezione contro la mancanza d’acqua. Le 4 spie lampeggiano rapidamente; premendo uno qualsiasi dei pulsanti durante il lampeggio, la macchina tornerà al funzionamento normale.

- Per evitare di causare danni, non aprire la leva durante la preparazione

del caffè. Dopo il completamento della preparazione, aprire la leva solo quando tutte le spie sono accesi. Prestare attenzione a non scottarsi durante l'estrazione o la pulizia dell'adattatore.

Suggerimento per l'uso: per ridurre la formazione di calcare, utilizzare sempre acqua purificata filtrata.

Istruzioni per l'uso dell'adattatore

- Adattatore per caffè macinato, come mostrato nella figura seguente (Nota: nel cestello per caffè singolo è possibile inserire al massimo 5-6 g di caffè macinato; nel cestello per caffè doppio, 11-12 g di caffè macinato):

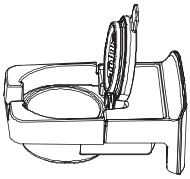

Passaggio 1: aprire il coperchio dell'adattatore per caffè macinato e inserire il cestello per caffè singolo o il cestello per caffè doppio.

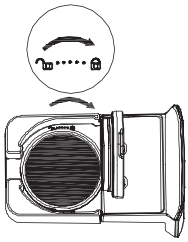

Passaggio 2: allineare l'intaglio del cestello per caffè singolo o del cestello per caffè doppio con la posizione "sblocco", quindi ruotare in senso orario fino alla posizione "blocco".

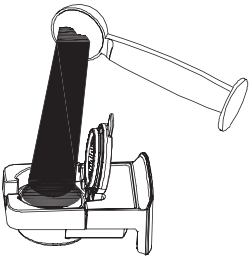

Passaggio 3: versare il caffè macinato.

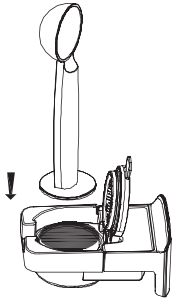

Passaggio 4: pressare il caffè macinato con il fondo del cucchiaino per caffè.

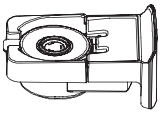

Passaggio 5: chiudere il coperchio dell'adattatore per caffè macinato.

- Metodo di utilizzo dell'adattatore per capsule NP, come mostrato nella figura seguente:

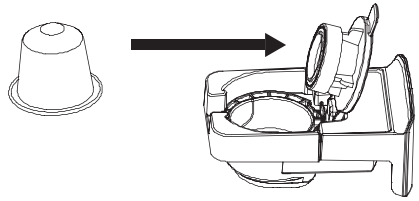

Passaggio 1: aprire il coperchio dell'adattatore per capsule NP e inserire la capsula piccola.

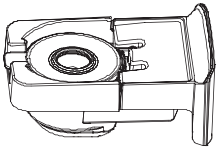

Passaggio 2: chiudere il coperchio dell'adattatore per capsule NP.

- Metodo di utilizzo dell'adattatore per capsule DG, come mostrato nella figura seguente:

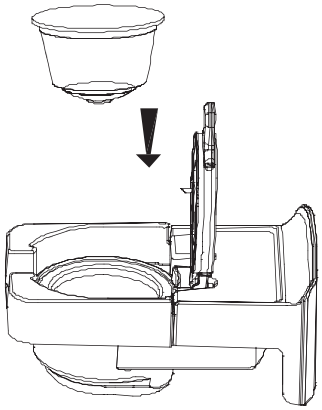

Passaggio 1: aprire il coperchio dell'adattatore per capsule DG e inserire la capsula grande.

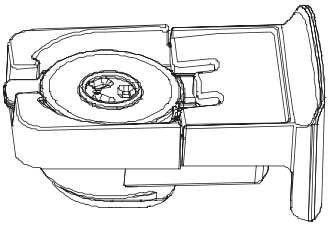

Passaggio 2: chiudere il coperchio dell'adattatore per capsule DG.

Pulizia e manutenzione quotidiana

- Pulizia del serbatoio dell'acqua: aprire il coperchio del serbatoio, tirare il serbatoio all'indietro e leggermente verso l'alto per rimuoverlo. Il serbatoio dovrebbe essere pulito una volta alla settimana. Pulirlo con un detergente delicato, risciacquare completamente e asciugare.

Attenzione

a. Il serbatoio dell'acqua e l'adattatore non devono essere lavati in lavastoviglie.

b. Non sollevare il serbatoio dell'acqua dal coperchio durante la rimozione, per evitare la rottura del coperchio.

- Dopo ogni preparazione del caffè, pulire tempestivamente l'adattatore e il vassoio raccogli-gocce, per evitare la formazione di batteri e odori sgradevoli.

Decalcificazione

- È possibile effettuare la decalcificazione della macchina da caffè secondo le esigenze personali. Si consiglia di eseguire questa operazione una volta al mese.
- Inserire prima il decalcificante (circa 10 g) nel serbatoio dell'acqua, quindi aggiungere acqua fino al livello "MAX".
- Inserire un adattatore vuoto nella macchina e chiudere la leva (non inserire capsule di caffè o caffè macinato nell'adattatore).
- Accendere la macchina da caffè, attendere il completamento del preriscaldamento e posizionare una tazza di grande capacità sotto l'uscita dell'acqua.
- Premere il pulsante "Autopulizia" per 3 secondi; la pompa e l'elemento riscaldante entreranno in modalità di funzionamento continuo. L'intero processo dura circa 2 minuti e 30 secondi, durante i quali l'acqua contenente il decalcificante scorre attraverso tutti i tubi dell'acqua della macchina da caffè (Attenzione: se si desidera interrompere la modalità di decalcificazione durante il processo, premere qualsiasi pulsante: la macchina emetterà un segnale acustico e tornerà allo stato di preriscaldamento completato).
- Al termine della decalcificazione, se si desidera ripetere la pulizia, riempire il serbatoio dell'acqua fino alla linea "MAX" e premere nuovamente il pulsante "Autopulizia" per 3 secondi per continuare la decalcificazione.
- Al termine della pulizia con decalcificante, pulire accuratamente il serbatoio dell'acqua, quindi riempirlo con sola acqua pulita (senza decalcificante). Avviare la modalità "Autopulizia" due volte per pulire completamente tutti i tubi dell'acqua della macchina da caffè. La decalcificazione della macchina è così completata.

Pulizia del corpo della macchina

- Scollegare la spina dalla presa di corrente e lasciare raffreddare completamente la macchina da caffè prima della pulizia.
- Pulire l'esterno dell'apparecchio e alcune parti accessorie con un panno umido o una spugna.

Attenzione: non utilizzare alcol o detergenti a base di solventi e non immergere la macchina in acqua.

Risoluzione dei problemi

PROBLEMA	POSSIBILE CAUSA	SOLUZIONE
Nessuna erogazione d'acqua durante la preparazione del caffè	1. Il serbatoio è vuoto / non inserito correttamente 2. La macchina da caffè non ha completato il preriscaldamento 3. La macchina da caffè non è accesa 4. La macchina non è stata utilizzata per lungo tempo	1. Riempire il serbatoio con acqua e verificare che sia inserito correttamente 2. Attendere il completamento del preriscaldamento prima di preparare il caffè 3. Verificare che la macchina del caffè sia collegata alla presa di corrente e accesa 4. Utilizzare la funzione di autopulizia per pulire e sbloccare i condotti
Durante la preparazione del caffè con caffè macinato per espresso non si forma la crema	Caffè macinato troppo fine / non livellato. Allo stesso tempo, il caffè non deve essere compresso eccessivamente	Sostituire il caffè macinato e livellarlo con il pressino

PROBLEMA	POSSIBILE CAUSA	SOLUZIONE
Quantità di caffè troppo alta o troppo bassa	1. Quantità di caffè macinato troppo alta o troppo bassa 2. Differenze tra capsule di lotti diversi 3. Il caffè macinato non è stato posizionato correttamente	1. Dosare il caffè macinato secondo la quantità standard: 1 cucchiaino di caffè per cestello per caffè singolo, livellandolo con il pressino. Il caffè non deve essere troppo grosso o troppo fine; troppo grosso impedisce l'estrazione completa, troppo fine riduce la quantità di caffè erogata. 2. Differenze tra capsule di lotti diversi sono un fenomeno normale 3. Inserire correttamente la quantità adeguata di caffè macinato
Rumore della macchina da caffè durante il funzionamento	1. Rumore normale durante il funzionamento della pompa dell'acqua. 2. Il rumore aumenta quando il serbatoio è vuoto	1. Il rumore durante il funzionamento normale non richiede attenzione 2. Riempire il serbatoio con acqua potabile
Perdita d'acqua dal cassetto per capsule	All'interno del cassetto può rimanere dell'acqua residua non completamente espulsa	1. Dopo la preparazione del caffè, attendere circa 10 secondi prima di rimuovere la tazza 2. Le gocce d'acqua sono normali e non indicano perdite; dopo un po' di tempo, pulire il vassoio raccogli-gocce

AVVERTENZE PER LO SMALTIMENTO

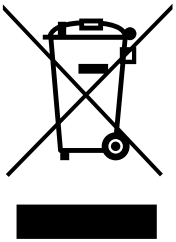

Per evitare possibili conseguenze negative per l'ambiente e per la salute, le apparecchiature elettriche ed elettroniche non devono essere smaltite insieme ai rifiuti domestici.
Devono essere portate in un apposito centro di raccolta per il riciclaggio dei rifiuti di apparecchiature elettriche ed elettroniche. Per ulteriori informazioni sul riciclaggio e lo smaltimento di questo apparecchio, contattare le autorità locali o il servizio di smaltimento dei rifiuti domestici.

ÍNDICE

Advertencias ---------- 42

Características ---------- 43

Especificaciones ---------- 44

Diagrama de componentes ---------- 44

Instrucciones de teclas ---------- 45

Instrucciones del uso ---------- 45

Operaciones ---------- 47

Uso de los soportes ---------- 48

Limpieza y mantenimiento diarios ---------- 50

Problemas & Soluciones ---------- 52

Consideraciones de eliminación ---------- 53

Advertencias

Para garantizar la seguridad, lea atentamente el manual de instrucciones para conocer los detalles de uso y familiarizarse con los procedimientos de funcionamiento correctos. Conserve este manual de instrucciones para futuras consultas.

- Antes del uso, compruebe que el voltaje de la toma de corriente se corresponde con las especificaciones indicadas en la placa de características del aparato.
- Asegúrese de que el enchufe esté correctamente insertado en la toma de corriente en pared.
- Mantenga a los niños alejados durante el uso.
- Para evitar incendios o descargas eléctricas, no sumerja el cable de alimentación ni el enchufe en agua ni en ningún otro líquido. No dañe, doble ni estire excesivamente el cable de alimentación. No coloque objetos pesados sobre el cable de alimentación. No permita que el cable de alimentación toque superficies calientes.
- Si no utiliza el aparato o lo va a limpiar, desenchúfelo primero y deje que se enfríe antes de limpiar los accesorios.
- No coloque este aparato cerca de cocinas de gas ni de ningún tipo de cocina eléctrica. No lo ponga cerca de un horno en uso.
- No use el aparato si existe algún daño en el enchufe, el cable o el propio aparato. Póngase primero en contacto con el servicio de atención al cliente. Bajo sus instrucciones, puede mandarlo a un centro de reparación profesional para que lo revisen o lo arreglen. No intente arreglarlo por sí mismo, ya que esto invalidará la garantía.
- Utilice piezas de fábrica.
- Este aparato está diseñado exclusivamente para preparar café. No lo utilice para ningún otro fin y guárdelo en un lugar seco.
- Coloque el aparato en una superficie plana o sobre una mesa. Asegúrese de que el cable de alimentación no cuelgue por el borde de la mesa o del mostrador.
- Los elementos calefactores retienen el calor residual durante y después del funcionamiento. Para evitar el riesgo de quemaduras, no los toque directamente con las manos.
- Limpie y mantenga regularmente los componentes del aparato para

garantizar la calidad del café y prolongar la vida útil del aparato.

- No mueva el aparato ni desconecte la fuente de alimentación mientras esté en funcionamiento.
- Compruebe el nivel de agua del depósito durante el uso. No debe utilizar el aparato sin agua.
- No sumerja nunca el aparato ni su cable de alimentación en agua u otros líquidos para la limpieza.
- Realice el programa de autolimpieza antes del primer uso para eliminar los olores.
- Solo para uso doméstico. No lo utilice al aire libre ni para ningún otro fin.
- No coloque el aparato dentro de un gabinete mientras esté en funcionamiento.
- Este aparato puede ser utilizado por niños a partir de 8 años y por personas con capacidades físicas, sensoriales o mentales reducidas o con falta de experiencia y conocimientos, siempre que hayan recibido supervisión o instrucciones sobre el uso del aparato de forma segura y comprendan el peligro que conlleva.
- La limpieza y el mantenimiento no deben ser realizados por niños a menos que sean mayores de 8 años y estén supervisados.
- Los niños no deben jugar con el aparato. Mantenga el aparato y su cable fuera del alcance de los niños menores de 8 años.
- Este aparato está diseñado únicamente para uso doméstico. No está pensado para ser utilizado en entornos como cocinas de personal, oficinas, granjas u otros entornos de trabajo, ni para ser utilizado por clientes en hoteles u otros entornos similares.

Características

- Con depósito de agua y bandeja recogegotas extraíbles.
- Componentes integrados compatibles con múltiples marcas y tipos de café, como las cápsulas de Nespresso, de Dolce Gusto y el café espresso en polvo, satisfaciendo así diversas preferencias.
- Componente de cápsulas de tipo cajón que facilita el manejo y la limpieza.
- Control de temperatura inteligente NTC que supervisa la temperatura de preparación en tiempo real, mejorando el resultado de la extracción del café.

Especificaciones

Tensión nominal: 220-240 V ~
Frecuencia nominal: 50/60 Hz
Potencia del producto: 1400 W
Presión de la bomba: ≤ 20 bar
Capacidad del depósito: Máx. 920 ml
Peso neto: 2,86 kg
Entorno de funcionamiento: 10°C - 40°C
Dimensiones del aparato: 285×117×259 mm

Diagrama de componentes

1. Teclas de función
2. Palanca de bloqueo/desbloqueo
3. Mecanismo de inserción
4. Depósito de agua
5. Rejilla de bandeja recogegotas
6. Bandeja recogegotas
7. Recipiente para café molido de una taza
8. Recipiente para café molido de dos tazas
9. Cuchara para café molido
10. Soporte de cápsula NP
11. Soporte de cápsula DG
12. Soporte del recipiente para café molido

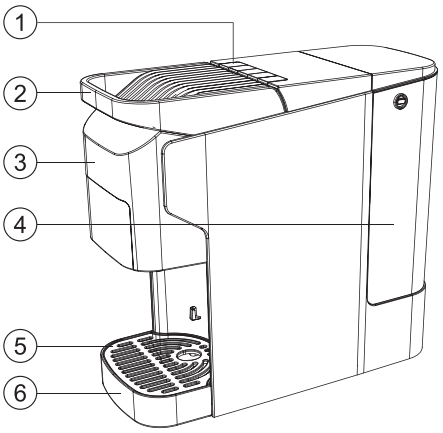

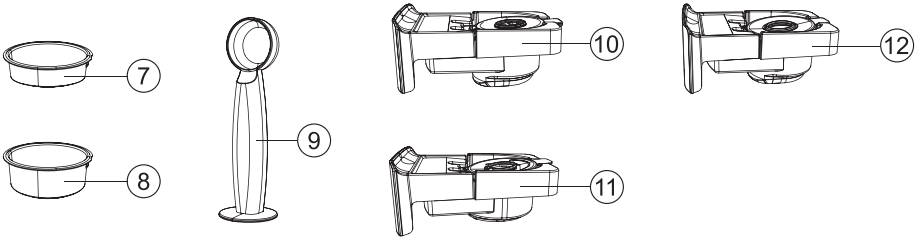

Instrucciones de teclas



A. Encendido/apagado
B. Taza pequeña
C. Taza media
D. Taza grande
E. Autolimpieza

Instrucciones del uso

Preparación antes del primer uso

- Retire todos los materiales de embalaje y despegue cualquier pegatina o etiqueta innecesaria del aparato, excepto la placa de características y las etiquetas de advertencia.
- Limpie con un paño mojado la superficie tanto del exterior como del interior del aparato.
- Limpie a fondo la cuchara, el soporte de cápsula, el recipiente para café molido y el depósito de agua. Estos componentes se pueden sumergir en agua.
- Coloque el aparato sobre una superficie nivelada y resistente al calor.
- Levante la palanca, inserte el soporte con cápsula colocada en el cuerpo del aparato, luego presione la palanca hacia abajo fijándolo en su posición.
- Llene el depósito con agua purificada potable a la temperatura ambiente hasta la marca MAX; o retire el depósito para llenarlo con agua.

Nota: Para retirar el depósito de agua, primero abra la tapa, sujete el depósito y tire de él en diagonal hacia atrás. Al insertarlo, asegúrese de que el depósito esté en posición vertical antes de presionarlo suavemente hacia abajo para asegurar una conexión firme y correcta con la base de válvula, como se muestra a continuación:

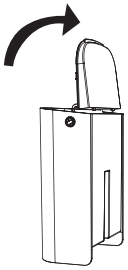

Paso 1: Abra la tapa hasta 90° para llenar el depósito con agua

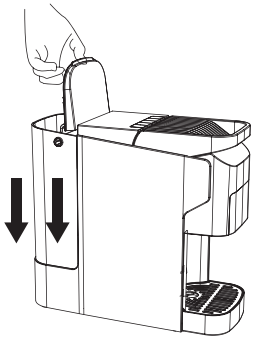

Paso 2: Mantenga el depósito en vertical e insértelo al cuerpo

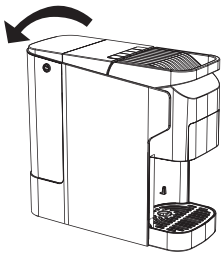

Paso 3: Cierre la tapa

- Coloque una taza de gran capacidad debajo de la boquilla.
- Conecte la fuente de alimentación y pulse la tecla ⏻ para encender el aparato. Las tres teclas de tazas parpadean de forma intermitente y el aparato tarda unos 40 segundos en calentarse.
- Una vez completado el proceso de precalentamiento, las luces de teclas de tazas permanecerán encendidas de forma constante y las tres teclas se activarán.
- Pulse la tecla de taza deseada y la bomba de agua comenzará a funcionar.

Nota importante

Cuando utilice el aparato por primera vez, o después de haberlo dejado sin usar durante mucho tiempo, puede activar la función de autolimpieza rápida una vez que haya terminado el precalentamiento. No ponga ninguna cápsula en el soporte. Mantenga pulsado la tecla ☕ durante más de 3 segundos, la bomba funcionará durante 60 segundos para limpiar las tuberías internas. OJO: si no sale agua, repite el proceso hasta que salga.

Pasos de limpieza normal (tras el precaletamiento)

Mantenga pulsado la tecla de autolimpieza durante 3 segundos y la bomba de agua funcionará 2 minutos y 30 segundos para limpiar las tuberías internas de todo el aparato.

OJOS

a. Dado que el proceso de autolimpieza requiere bastante tiempo, para evitar que el aparato trabaje sin agua, asegúrese de que el depósito esté lleno

hasta la marca MAX antes de activar esta función.

b. Utilice un recipiente más grande para recoger el agua usada y cámbielo cuando esté lleno. Tenga cuidado para evitar quemaduras con el agua caliente.

c. Si es necesario, se puede repetir el proceso de limpieza varias veces, siempre que el depósito de agua tenga suficiente agua.

d. Una vez finalizada la limpieza, vacíe el agua residual de la bandeja recogegotas.

e. El aparato producirá cierto ruido durante su funcionamiento. Esto es normal y no indica ningún fallo.

f. Tras el funcionamiento, es posible que quede algo de agua residual en el soporte de cápsula, provocando goteos. Esto es normal y no se trata de una fuga.

Operaciones

- Llene el depósito con agua potable a la temperatura ambiente hasta la marca MAX.
- Después de enchufar el aparato, pulse la tecla de encendido. Las teclas de las tazas parpadearán, indicando el estado de precalentamiento. El precalentamiento se completa en unos 40 segundos, tras lo cual las tres teclas permanecerán iluminadas de forma permanente.
- Levante la palanca e inserte el soporte con cápsula requerida. Presione la palanca hacia abajo y coloque la taza debajo de la boquilla dispensadora. Consulte la siguiente ilustración:

Nota: Para el uso de cápsulas de café o café molido, consulte Uso de los soportes.

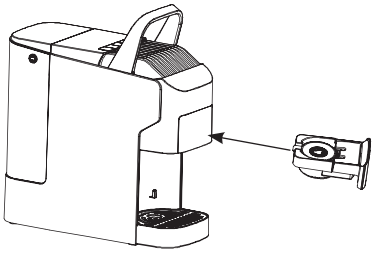

Inserte el soporte con capsula colocada

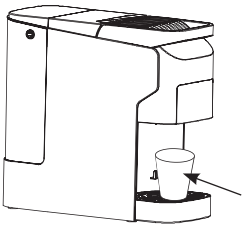

Coloque la taza debajo de la boquilla dispensadora

- Pulse cualquier tecla deseada para comenzar la preparación del café. Durante la preparación, si vuelve a pulsar cualquier tecla de taza, se interrumpirá la preparación.

a. Taza pequeña: Pulse la tecla para dispensar unos 50 ml de café. Indicadores luminosos: La luz de la tecla correspondiente parpadea, mientras que la tecla y las otras dos teclas de taza permanecen iluminadas.

b. Taza media: Pulse la tecla para dispensar unos 100 ml de café. Indicadores luminosos: La luz de la tecla correspondiente parpadea, mientras que la tecla y las otras dos teclas de taza permanecen iluminadas.

C. Taza grande: Pulse la tecla para dispensar unos 125 ml de café. Indicadores luminosos: La luz de la tecla correspondiente parpadea, mientras que la tecla y las otras dos teclas de taza permanecen iluminadas.

OJOS

*Una vez finalizada la preparación del café o después de encender el aparato, si no se realiza ninguna operación durante 10 minutos, el aparato se apagará automáticamente. Todas las luces de las teclas se apagarán y solo permanecerá iluminada la tecla de encendido. Al pulsar de nuevo esta tecla, el aparato se reiniciará y empezará el precalentamiento.

*Cuando el depósito de agua está bajo de agua, el aparato funcionará durante unos 15 segundos antes de entrar en modo de protección por bajo nivel de agua. En este caso, las cuatro teclas parpadearán rápidamente y el aparato dejará de funcionar. Después de rellenar el depósito de agua y pulsar cualquier tecla, el aparato volverá a estar operativo.

- Para evitar lesiones, no levante la palanca durante la preparación del café. Una vez finalizada la preparación, todas las teclas permanecerán iluminadas, y entonces podrá levantar la palanca. Tenga cuidado de no quemarse al retirar el soporte de la cápsula o al realizar la limpieza.

Consejo de uso: Para minimizar la acumulación de cal, utilice siempre agua purificada filtrada.

Uso de los soportes

- Soporte del recipiente para café molido: recipiente para café molido de

una taza - un máximo de 5-6 g; recipiente para café molido de dos tazas - un máximo de 11-12 g

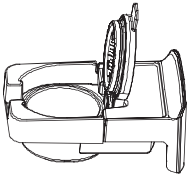

Paso 1: Abra la tapa del soporte y coloque el recipiente para una taza o dos tazas.

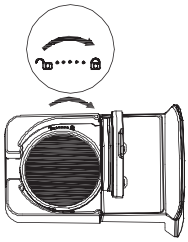

Paso 2: Alinee el muesco del recipiente a y gírelo en el sentido de las agujas del reloj a .

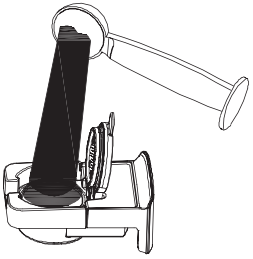

Paso 3: Ponga café molido de cantidad apropiada.

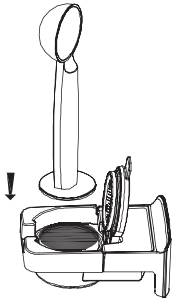

Paso 4: Aplaste bien los polvos con la base de la cuchara.

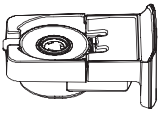

Paso 5: Cierre la tapa del soporte.

- Soporte de la cápsula NP

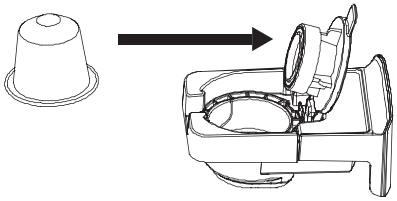

Paso 1: Abra la tapa del soporte y coloque la cápsula.

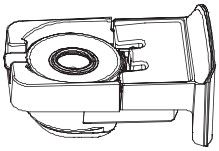

Paso 2: Cierre la tapa del soporte.

- Soporte de la cápsula DG:

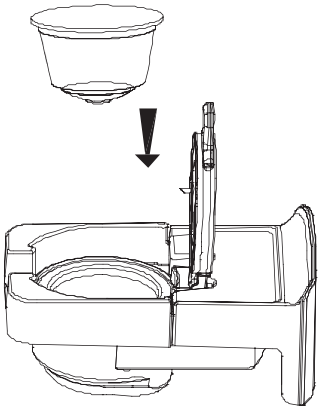

Paso 1: Abra la tapa del soporte y coloque la cápsula.

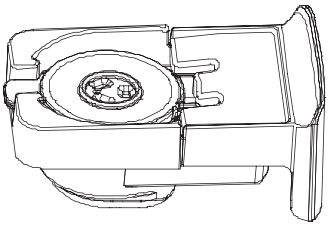

Paso 2: Cierre la tapa del soporte.

Limpieza y mantenimiento diarios

- Limpieza del depósito de agua: Abra la tapa del depósito, sujételo con mano y tire de él inclinándolo hacia atrás. El depósito debe limpiarse semanalmente con una solución detergente suave, enjuagarse bien y secarse.

OJOS

a. El depósito de agua y el soporte de cápsulas no pueden limpiarse con el lavavajillas.

b. Al retirar el depósito de agua, no lo levante por la tapa para evitar que se rompa.

- Después de cada preparación de café, limpie el soporte de cápsulas y la bandeja recogegotas para evitar la proliferación de bacterias y la aparición de olores desagradables.

Descalcificación

- Se puede descalcificar y limpiar el aparato periódicamente según sea

necesario. Se recomienda hacerlo una vez al mes.

- Eche primero unos 10 g de descalcificador en el depósito de agua y luego llénelo de agua hasta la línea MAX.
- Inserte el soporte vacío de cápsula en el cuerpo del aparato y presione la palanca hacia abajo.
- Encienda el aparato y, una vez finalizado el precalentamiento, coloque una taza grande debajo de la boquilla.
- Mantenga pulsado la tecla de autolimpieza durante 3 segundos. La bomba de agua y el elemento calefactor funcionarán durante unos 2 minutos y 30 segundos, circulando agua limpia con descalcificador por todas las tuberías. Si desea detener el proceso antes de tiempo, pulse cualquier tecla. El aparato emitirá un pitido antes de detener la limpieza y volverá al estado de precalentamiento.
- Una vez completada la descalcificación, si quiere repetir la limpieza, llene el depósito hasta la línea MAX y mantenga pulsado la tecla de autolimpieza durante 3 segundos para continuar con el proceso de descalcificación.
- Después de completar la limpieza con el descalcificador, limpie a fondo el depósito de agua. A continuación, llene el depósito con agua limpia sin añadir ningún descalcificador. Active el modo de autolimpieza dos veces para limpiar a fondo todas las tuberías del circuito de agua y completar el proceso de descalcificación.

Limpieza del cuerpo

- Desconecte la fuente de alimentación y deje que el aparato se enfríe completamente antes de limpiarlo.
- Limpie el exterior del aparato y algunos accesorios con un paño húmedo o una esponja.

OJO: No utilice alcohol ni detergentes para limpiar el aparato, y tampoco lo sumerja en agua.

Problemas & Soluciones

Problemas	Causas	Soluciones
No sale nada durante la preparación de café	1. No hay agua en el depósito/El depósito no está bien colocado 2. El aparato no ha terminado el calentamiento 3. El aparato no está encendida 4. El aparato no se ha utilizado durante largo tiempo	1. Llene el depósito de agua y asegúrese de que esté correctamente colocado 2. Deje que el aparato complete el precalentamiento antes de comenzar la preparación de café 3. Compruebe que el aparato esté conectado a una fuente de alimentación y que esté encendido 4. Utilice la función de autolimpieza para limpiar y desatascar las tuberías de agua
No se forma espuma cremosa en el espresso preparado	El café molido es demasiado fino/No se ha nivelado. No se debe aplastar demasiado el polvo de café	Reemplace el café molido/Utilice el prensador para aplastar el café molido
Sale café demasiado o muy poco	Café molido sobrellenado o insuficientemente llenado. Variaciones entre diferentes lotes de cápsulas de café Café molido incorrectamente colocado	Añada el café molido según la cantidad estándar (una cucharada para una taza, dos cucharadas para una taza doble). El café molido no debe ser ni demasiado grueso ni demasiado fino, ya que si está demasiado grueso no se extraerá por completo y si está demasiado fino se sale poco café Es normal que haya variaciones entre los distintos lotes de cápsulas de café Añada el café molido de cantidad apropiada

Problemas	Causas	Soluciones
El aparato funciona con ruido	Ruido normal de funcionamiento de la bomba de agua Aumento del ruido causado por el nivel bajo de agua en el depósito	Ruido normal de funcionamiento, que no requiere atención Llene el depósito de agua con agua purificada
Se gotea el mecanismo de inserción del soporte de cápsula	Puede quedar algo de agua dentro del soporte de la cápsula sin vaciarse por completo	Una vez finalizada la preparación, espere unos 10 segundos antes de retirar la taza El goteo es normal y no indica que haya fugas. Se recomienda limpiar la bandeja recogegotas con regularidad

Consideraciones de eliminación

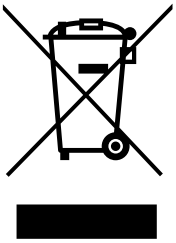

Los residuos de aparatos eléctricos y electrónicos no deben eliminarse junto con los residuos domésticos. Cosiderando el daño potencial al medio ambiente o a la salud humana, recicle de manera responsable para promover la reutilización sostenible de los materiales.

INHOUDSOPGAVE

Belangrijke veiligheidsmaatregelen ---------- 55

Apparaatfuncties ---------- 56

Specificaties ---------- 57

Overzicht van het apparaat ---------- 57

Beschrijving van de knopbediening ---------- 58

Gebruiksaanwijzing ---------- 58

Gebruiksaanwijzing voor dagelijks gebruik ---------- 60

Hoe de adapter te gebruiken ---------- 61

Regelmatige reiniging en onderhoud ---------- 63

Ontkalken ---------- 63

Buitenreiniging ---------- 64

Probleemoplossing ---------- 65

Overwegingen bij afvalverwerking ---------- 66

Belangrijke veiligheidsmaatregelen

Lees de handleiding aandachtig door en volg de juiste bedieningsinstructies om de veiligheid te waarborgen. Bewaar de handleiding voor toekomstig gebruik.

- Controleer vóór gebruik of de voedingsspanning overeenkomt met de specificaties op het typeplaatje van het apparaat .
- Controleer vóór gebruik of de stekker goed in het stopcontact zit .
- Houd kinderen uit de buurt van het apparaat tijdens gebruik.
- Om brand of elektrische schokken te voorkomen, mag u het netsnoer of de stekker niet onderdompelen in water of andere vloeistoffen. Beschadig het netsnoer niet, buig het niet te veel, rek het niet uit en plaats er geen zware voorwerpen op. Houd het netsnoer uit de buurt van hete oppervlakken.
- Haal altijd de stekker uit het stopcontact voordat u het apparaat schoonmaakt of wanneer u het niet gebruikt. Laat het apparaat afkoelen voordat u onderdelen of accessoires schoonmaakt .
- Plaats het apparaat niet in de buurt van gasfornuizen, elektrische fornuizen of andere verwarmingstoestellen, waaronder ovens.
- Gebruik het apparaat niet als het netsnoer of de stekker beschadigd is, als het apparaat defect is of als het op een andere manier beschadigd is . Neem contact op met de klantenservice voor advies. Zij kunnen het apparaat, in overleg met u, naar een erkend servicecentrum sturen voor inspectie of reparatie. Probeer het apparaat niet zelf te repareren, aangezien dit de garantie ongeldig maakt.
- Gebruik uitsluitend originele onderdelen en accessoires van de fabrikant.
- Dit apparaat is uitsluitend bedoeld voor het zetten van koffie en mag nooit voor andere doeleinden worden gebruikt . Bewaar het op een droge plaats.
- Plaats het apparaat op een vlakke, stabiele ondergrond en zorg ervoor dat het netsnoer niet over de randen van tafels of aanrechtbladen hangt.
- Tijdens gebruik en nog korte tijd daarna blijft het verwarmingselement heet. Raak het niet aan, er bestaat brandgevaar.
- Reinig en onderhoud het apparaat regelmatig om de koffiekwaliteit te garanderen en de levensduur ervan te verlengen.
- Verplaats het apparaat niet en schakel de stroom niet uit terwijl het in werking is.
- Controleer altijd het waterpeil in het waterreservoir. Gebruik het apparaat

nooit zonder water.

- Dompel het apparaat of het netsnoer niet onder in water of andere vloeistoffen om het schoon te maken.
- vóór het eerste gebruik de zelfreiniging uit om eventuele geuren te verwijderen.
- Uitsluitend voor huishoudelijk gebruik. Niet buitenshuis of voor andere doeleinden gebruiken.
- Plaats het apparaat tijdens gebruik niet in een kast.
- De Het apparaat mag worden gebruikt door kinderen vanaf 8 jaar en door personen met beperkte fysieke, zintuiglijke of mentale vermogens , of die onvoldoende ervaring en kennis hebben, mits zij onder toezicht staan of instructies krijgen over het veilige gebruik van het apparaat en de risico's begrijpen.
- Schoonmaak- en onderhoudswerkzaamheden mogen niet door kinderen worden uitgevoerd, tenzij ze 8 jaar of ouder zijn en onder toezicht van een volwassene staan.
- Kinderen mogen niet met het apparaat spelen. Houd het apparaat en het netsnoer buiten het bereik van kinderen jonger dan 8 jaar.
- Het apparaat mag worden gebruikt door personen met beperkte fysieke, zintuiglijke of mentale vermogens, of door personen met weinig ervaring en kennis, mits zij onder toezicht staan of instructies krijgen over het veilige gebruik ervan en de risico's begrijpen.
- Dit apparaat is uitsluitend bedoeld voor huishoudelijk gebruik. Het is niet geschikt voor personeelskeukens in winkels, kantoren, boerderijen of andere werkomgevingen, noch voor gebruik door gasten in hotels, motels, bed & breakfasts of andere accommodaties.

Apparaatfuncties

- Verwijderbaar waterreservoir en lekbak
- Compatibel met N P- capsules, D G-capsules en gemalen koffie , en voorzien van diverse adapters voor verschillende koffiebehoeften.
- Lade-achtige adapters, eenvoudig te bedienen en makkelijk schoon te maken.
- NTC intelligente temperatuurregeling voor realtime bewaking van de zettemperatuur om de koffie-extractie te optimaliseren.

Specificaties

Nominale spanning : 220-240 V ~
Nominale frequentie : 50/60 Hz
Nominaal vermogen : 1400 W
Pompdruk: ≤ 20 bar
Inhoud watertank: max. 920 ml
Nettogewicht: 2,86 kg
Bedrijfstemperatuur : 10-40 ° C
Totale afmetingen : 285 x 117 x 259 mm

Overzicht van het apparaat

1. Functieknoppen
2. Vergrendelingshendel
3. Koffieadapter
4. Watertank
5. Rooster voor de lekbak
6. Lekbak
7. Filtermandje voor één kopje
8. Filtermandje met dubbele beker
9. Koffieschepje met stamper
10. NP-compatibele capsule-adapter
11. DG-compatibele capsule -adapter
12. Adapter voor gemalen koffie

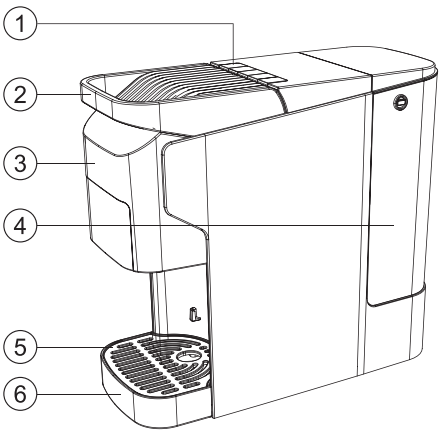

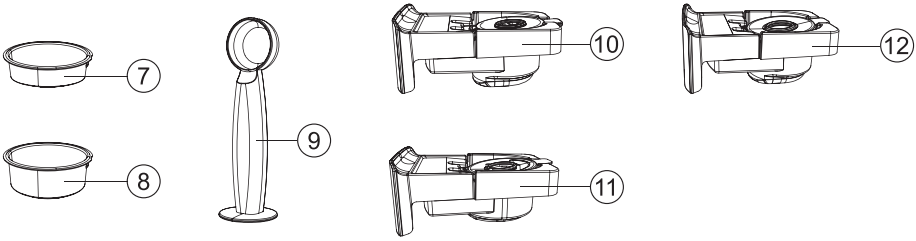

Beschrijving van de knopbediening



A. Aan/uit-knop
B. Kleine bekerknop
C. Medium cupknop
D. Grote bekerknop
E. Zelfreinigende knop

Gebruiksaanwijzing

Voorbereiding voor gebruik (vóór het eerste gebruik)

- Verwijder al het verpakkingsmateriaal en trek onnodige stickers of etiketten van het apparaat af (met uitzondering van het typeplaatje en de waarschuwingslabels) .
- Veeg de binnen- en buitenkant van het apparaat af met een vochtige doek.
- Reinig alle verwijderbare accessoires en onderdelen grondig, inclusief de koffieschep, adapters , filtermandjes en watertank . Deze kunnen in water worden ondergedompeld om ze schoon te maken.
- Plaats het apparaat op een vlakke, hittebestendige ondergrond .
- Til de vergrendelingshendel omhoog, plaats de gewenste adapter en laat de hendel weer zakken om deze vast te zetten.
- Vul het waterreservoir met drinkwater op kamertemperatuur tot aan de MAX-markering, zowel terwijl het reservoir is gemonteerd als nadat u het van het apparaat hebt verwijderd.

Let op: Bij het verwijderen van het waterreservoir opent u het deksel en houdt u het reservoir vast om het schuin naar achteren te trekken; bij het monteren houdt u het reservoir rechtop en drukt u er voorzichtig op om ervoor te zorgen dat het goed en stevig op de waterkraan is aangesloten, zoals hieronder weergegeven.

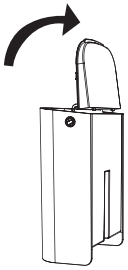

Stap 1: Open het deksel, draai het 90 ° en vul het waterreservoir tot aan de MAX-markering.

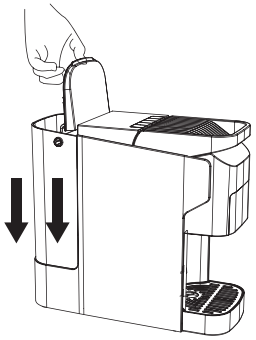

Stap 2: Houd het waterreservoir rechtop en druk het in de daarvoor bestemde gleuf op het hoofdapparaat.

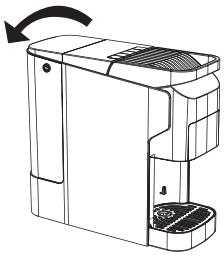

Stap 3: Draai het deksel en bevestig het stevig in de behuizing via de sleuven.

- Plaats een grote bak onder de koffie-uitlaat.
- Steek de stekker in het stopcontact, druk op de aan/uit-knop en het duurt ongeveer 40 seconden voordat het apparaat is voorverwarmd. De indicatielampjes van de koffieknop knipperen dan.
- Na het voorverwarmen blijven de indicatielampjes van de koffieknop continu branden, wat aangeeft dat het apparaat klaar is om koffie te zetten.
- Druk op een willekeurige koffieknop en de pomp begint te werken.

Belangrijk

Voer vóór het eerste gebruik of na een periode van niet-gebruik de zelfreinigingsfunctie uit na een volledige voorverwarming. Houd de knop 3 seconden ingedrukt (met een lege adapter) en de waterpomp draait 60 seconden om de interne leidingen te reinigen. Houd er rekening mee dat u deze stappen kunt herhalen als er geen water uit het apparaat komt.

Regelmatige reinigingsstappen (na het voorverwarmen)

Houd de zelfreinigingsknop langer dan 3 seconden ingedrukt. De pomp draait dan 2 minuten en 30 seconden onafgebroken om de interne leidingen grondig te reinigen.

Notities

a. De zelfreinigingsmodus duurt lang. Om te voorkomen dat het apparaat droogloopt, moet u ervoor zorgen dat het waterreservoir tot de MAX-markering gevuld is voordat de zelfreiniging begint.

b. Gebruik een grote bak om het schoonmaakwater op te vangen. Wanneer de bak bijna vol is, vervang hem dan en gooi het water weg. Pas op voor brandwonden door heet water.
c. Herhaal de zelfreiniging zo vaak als nodig is . Dit is noodzakelijk om ervoor te zorgen dat de watertank vol blijft.
d. Na de zelfreiniging dient u de lekbak te legen.
e. Het apparaat kan tijdens gebruik enig geluid produceren. Dit is normaal en duidt niet op een defect.
f. Na gebruik kan er wat water uit de adapter druppelen. Dit is normaal en duidt niet op een lek .

Gebruiksaanwijzing voor dagelijks gebruik

- Vul het waterreservoir met drinkwater op kamertemperatuur tot aan de MAX-markering.
- Sluit het apparaat aan op het stopcontact, druk op de aan/uit-knop en het duurt ongeveer 40 seconden voordat het is voorverwarmd. De indicatielampjes van de koffieknop knipperen. Zodra het voorverwarmen is voltooid, blijven de indicatielampjes continu branden.
- Til de vergrendelingshendel omhoog, plaats de adapter met de gewenste gemalen koffie of koffiecapsule erin en laat de hendel zakken om hem vast te zetten. Plaats vervolgens een koffiekopje onder de koffie-uitloop. Raadpleeg de instructies voor het gebruik van de adapters.

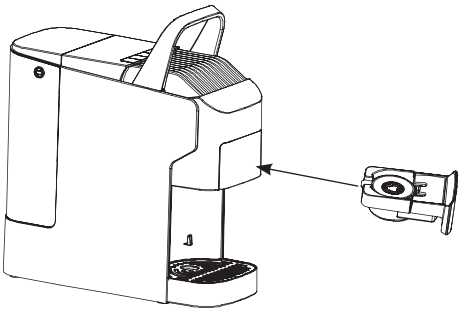

Plaats in de adapter

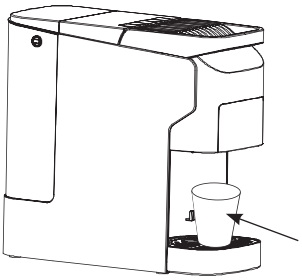

Plaats een koffiekopje onder het stopcontact.

- Druk op een willekeurige koffieknop om het zetproces te starten. Druk nogmaals op een willekeurige koffieknop om het zetproces te stoppen.

a. Klein kopje: druk op de knop om ongeveer 50 ml koffie te zetten. Het lampje knippert terwijl de knop brandt en blijft vervolgens branden.

b. Middelgrote kop: druk op de knop om ongeveer 100 ml koffie te zetten. Het lampje knippert tijdens het zetten en blijft dan constant branden.

c. Grote kop: druk op de knop om ongeveer 125 ml koffie te zetten. Het lampje knippert tijdens het zetten en blijft vervolgens branden.

Notities

Na het zetten van koffie of na het inschakelen schakelt het apparaat automatisch uit als er gedurende 10 minuten geen handelingen worden verricht. Alleen het indicatielampje van de aan/uit-knop brandt dan nog, de andere lampjes blijven uit. Druk nogmaals op de aan/uit-knop om het apparaat in te schakelen en het voorverwarmen te starten.

Als het waterreservoir bijna leeg is, blijft het apparaat ongeveer 15 seconden draaien en schakelt het vervolgens over naar de watertekortbeveiligingsmodus, waarbij de 4 indicatielampjes knipperen. Druk één keer op een van de 4 knoppen om de normale werking te hervatten.

- Om letsel te voorkomen, mag u de vergrendelingshendel niet loslaten tijdens het zetten van de koffie. De hendel mag worden losgelaten zodra het zetten is voltooid en alle indicatielampjes continu branden. Wees voorzichtig bij het verwijderen van de adapter of tijdens het schoonmaken om brandwonden te voorkomen.

  Tip: Gebruik altijd gefilterd of gezuiverd drinkwater om kalkaanslag te voorkomen.

Hoe de adapter te gebruiken

- De adapter voor gemalen koffie is hieronder afgebeeld. Houd er rekening mee dat het filtermandje voor één kopje 5-6 gram gemalen koffie kan bevatten en het filtermandje voor twee kopjes 11-12 gram.

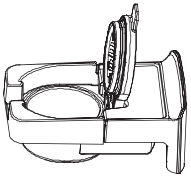

Stap 1: Open het deksel en plaats het filtermandje voor één of twee kopjes erin.

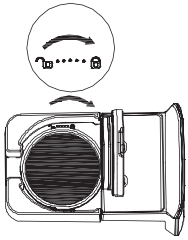

Stap 2: Lijn de inkeping op het filtermandje uit met en draai met de klok mee naar .

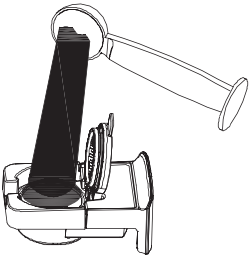

Stap 3: Voeg de gemalen koffie toe.

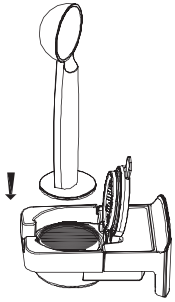

Stap 4: Druk de gemalen koffie aan met de tamper, oftewel de onderkant van de koffieschep, om deze gelijkmatig te verdelen.

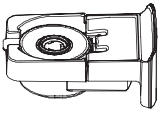

Stap 5: Plaats het deksel erop .

- De NP-compatibele capsuleadapter wordt hieronder weergegeven.

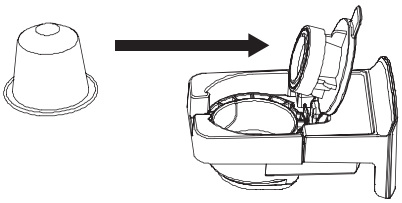

Stap 1: Open het deksel en plaats de capsule erin .

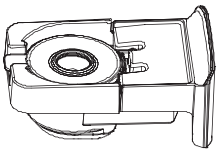

Stap 2: Plaats het deksel erop .

- De DG-compatibele capsuleadapter wordt hieronder weergegeven.

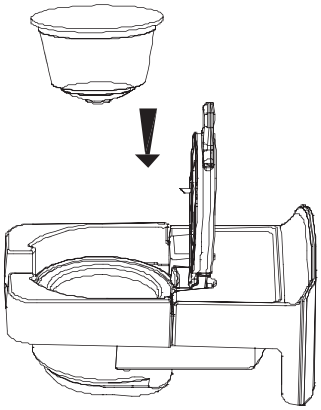

Stap 1: Open het deksel en plaats de capsule erin .

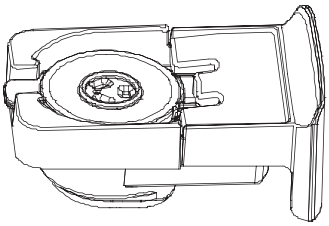

Stap 2: Plaats het deksel erop .

Regelmatige reiniging en onderhoud

- Om het waterreservoir schoon te maken, opent u het deksel, houdt u het reservoir vast en trekt u het schuin naar achteren om het te verwijderen. Reinig het reservoir eenmaal per week met een mild reinigingsmiddel, spoel het grondig af en veeg het droog.

Notities

a. Het waterreservoir en de adapters zijn niet geschikt voor de vaatwasser.

b. Houd het deksel van het waterreservoir nooit vast bij het verwijderen ervan om te voorkomen dat het deksel breekt.

- Reinig de adapter en de lekbak na elk gebruik direct om bacteriegroei en geurtjes te voorkomen.

Ontkalken

- Ontkalk regelmatig, indien nodig. Maandelijks ontkalken wordt aanbevolen.

- Voeg eerst het ontkalkingsmiddel (ongeveer 10 g) toe aan het waterreservoir en vul dit met water tot aan de MAX-markering.
- Plaats een lege adapter in het apparaat, zonder gemalen koffie of koffiecapsule. Laat vervolgens de vergrendelingshendel zakken om de adapter vast te zetten.
- Schakel het apparaat in om het voor te verwarmen en plaats een grote bak onder de koffie-uitloop.
- Houd de zelfreinigingsknop langer dan 3 seconden ingedrukt. De pomp en de boiler schakelen dan gedurende 2 minuten en 30 seconden over naar de continue werkmodus, waarbij schoon water met ontkalkingsmiddel door de interne leidingen van het apparaat stroomt. (Om het ontkalken te stoppen, drukt u op een willekeurige knop. Het apparaat geeft een akoestisch signaal en keert terug naar de voorverwarmingsmodus.)
- Als na de eerste ontkalkingsbeurt nog meerdere ontkalkingscycli nodig zijn, vult u het waterreservoir bij tot de MAX-markering en houdt u vervolgens de zelfreinigingsknop langer dan 3 seconden ingedrukt voor een verdere ontkalking.
- Na het ontkalken dient u het waterreservoir grondig te reinigen. Vul vervolgens het waterreservoir met schoon water (voeg deze keer geen ontkalker toe) en start de zelfreinigingsmodus tweemaal om de interne leidingen van het apparaat grondig te spoelen. Het ontkalkingsproces is nu voltooid.

Buitenreiniging

- Haal de stekker uit het stopcontact en laat het apparaat volledig afkoelen voordat u het schoonmaakt.
- Veeg sommige onderdelen en de buitenkant van het apparaat af met een vochtige doek of schoonmaakspons.
  Let op: Gebruik geen alcohol of reinigingsmiddelen op basis van oplosmiddelen. Dompel het apparaat niet onder in water om het schoon te maken.

Probleemoplossing

Probleem	Mogelijke oorzaak	Oplossing
Er komt geen water uit tijdens het zetten.	Watertekort of onjuiste montage van de watertank Voorverwarming onvolledig Apparaat niet ingeschakeld Apparaat lange tijd niet gebruikt.	Vul het waterreservoir en controleer of het goed in elkaar is gezet. Wacht tot het apparaat volledig is voorverwarmd voordat u begint met brouwen. Controleer of het apparaat correct is aangesloten op de stroomvoorziening en is ingeschakeld. Activeer de zelfreinigende functie om de interne leidingen te reinigen.
Bij het maken van espresso met gemalen koffie ontstaat er geen crema.	De gemalen koffie is te fijn, ongelijkmatig aangedrukt of juist te stevig aangedrukt.	Vervang de gemalen koffie en druk deze aan tot een gelijkmatige laag.
Te veel of te weinig koffie	Te veel of te weinig gemalen koffie Variaties tussen verschillende batches koffiecapsules Onjuist geplaatste gemalen koffie	Gebruik de juiste hoeveelheid gemalen koffie, bijvoorbeeld één schepje voor een filterhouder voor één kopje, en druk de koffie aan tot een gelijkmatige laag. De gemalen koffie mag niet te grof of te fijn zijn. Te grof gemalen koffie voorkomt een volledige extractie en te fijn gemalen koffie vermindert de hoeveelheid koffie die gezet wordt. Variaties tussen verschillende batches koffiecapsules zijn normaal. Gebruik de juiste hoeveelheid gemalen koffie .
Geluid tijdens gebruik	Normaal bedrijfsgeluid van de waterpomp Luider lawaai bij watertekort	Het normale bedrijfsgeluid is geen reden tot bezorgdheid. Vul het waterreservoir met gezuiverd water.

Probleem	Mogelijke oorzaak	Oplossing
Dripping vanaf de adapter	Na gebruik kan er wat water in de adapter achterblijven.	Wacht na het zetten van de koffie ongeveer 10 seconden voordat je het kopje weghaalt. Een beetje druppelen is normaal en duidt niet op een lek. Het kan helpen om de lekbak na korte tijd te legen.

Overwegingen bij afvalverwerking

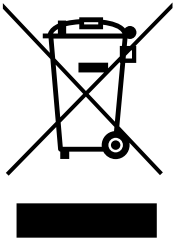

Om het milieu en de volksgezondheid te beschermen, mogen afgedankte elektrische en elektronische apparaten niet samen met het huishoudelijk afval worden weggegooid. Het apparaat moet in plaats daarvan naar een daarvoor bestemd inzamelpunt voor de recycling van afgedankte elektrische en elektronische apparatuur worden gebracht. Neem voor meer informatie over het recyclen en afvoeren van dit apparaat contact op met uw gemeente of uw afvalverwerkingsbedrijf.

SPIS TREŚCI

Ważne zabezpieczenia ---------- 68

Funkcje urządzenia ---------- 69

Specyfikacje ---------- 70

Przegląd urządzeń ---------- 70

Opis sterowania przyciskami ---------- 71

Instrukcja obsługi ---------- 71

Instrukcja codziennego stosowania ---------- 73

Jak korzystać z adaptera ---------- 74

Rutynowe czyszczenie i konserwacja ---------- 76

Odkamienianie ---------- 76

Czyszczenie zewnętrzne ---------- 77

Rozwiązywanie problemów ---------- 78

Rozważania dotyczące utylizacji ---------- 79

Ważne zabezpieczenia

Aby zapewnić bezpieczeństwo, należy dokładnie przeczytać instrukcję i postępować zgodnie z jej instrukcjami obsługi. Zachowaj instrukcję do wykorzystania w przyszłości.

- Przed użyciem należy upewnić się , że napięcie zasilania odpowiada napięciu podanemu na tabliczce znamionowej urządzenia .
- Przed rozpoczęciem użytkowania należy upewnić się , że wtyczka zasilania jest prawidłowo podłączona do gniazdka ściennego .
- Podczas korzystania z urządzenia należy trzymać dzieci z dala od niego.
- Aby zapobiec pożarowi lub porażeniu prądem, nie zanurzaj przewodu zasilającego ani wtyczki w wodzie ani innym płynie. Nie uszkadzaj, nie zginaj nadmiernie, nie rozciągaj ani nie umieszczaj na przewodzie zasilającym ciężkich przedmiotów. Trzymaj przewód zasilający z dala od gorących powierzchni.
- Zawsze odłączaj urządzenie od zasilania przed czyszczeniem lub gdy nie jest używane. Przed czyszczeniem jakichkolwiek części lub akcesoriów odczekaj, aż urządzenie ostygnie .
- Nie należy umieszczać urządzenia w pobliżu kuchenek gazowych, kuchenek elektrycznych ani innych urządzeń grzewczych, w tym piekarników.
- Nie używaj urządzenia, jeśli przewód zasilający lub wtyczka są uszkodzone, jeśli urządzenie działa nieprawidłowo lub zostało uszkodzone w jakikolwiek inny sposób . Skontaktuj się z obsługą klienta w celu uzyskania porady. Zgodnie z ich zaleceniami urządzenie może zostać wysłane do autoryzowanego serwisu w celu sprawdzenia lub naprawy. Nie próbuj naprawiać urządzenia samodzielnie, ponieważ spowoduje to utratę gwarancji.
- Stosuj wyłącznie oryginalne części i akcesoria producenta.
- Urządzenie przeznaczone jest wyłącznie do parzenia kawy i nie należy go używać do żadnych innych celów . Przechowywać w suchym miejscu.
- Urządzenie należy ustawić na płaskiej i stabilnej powierzchni , a przewód zasilający nie powinien zwisać z krawędzi stołu lub blatu.
- Podczas pracy i krótko po jej zakończeniu element grzejny pozostaje gorący. Nie dotykaj go, ponieważ istnieje ryzyko poparzenia.
- Aby zapewnić jakość kawy i przedłużyć żywotność urządzenia, należy regularnie czyścić i konserwować urządzenie.
- Nie należy przenosić urządzenia ani wyłączać go z zasilania podczas jego pracy.

- Zawsze sprawdzaj poziom wody w zbiorniku. Nigdy nie uruchamiaj urządzenia bez wody.
- Nie zanurzaj urządzenia ani przewodu zasilającego w wodzie ani innym płynie w celu czyszczenia.
- Przed pierwszym użyciem należy wykonać samoczyszczenie w celu usunięcia zapachów .
- Tylko do użytku domowego. Nie używać na zewnątrz ani do żadnych innych celów.
- Nie umieszczaj pracującego urządzenia wewnątrz szafki.
- Ten Urządzenie może być używane przez dzieci w wieku 8 lat i starsze, a także osoby o ograniczonej sprawności fizycznej, sensorycznej lub umysłowej , a także osoby nieposiadające odpowiedniego doświadczenia lub wiedzy, pod warunkiem, że będą one nadzorowane lub zostaną poinstruowane w zakresie bezpiecznego korzystania z urządzenia i zrozumieją związane z tym zagrożenia.
- Czynności związane ze sprzątaniem i rutynową konserwacją nie powinny być wykonywane przez dzieci, chyba że mają one co najmniej 8 lat i znajdują się pod nadzorem osoby dorosłej.
- Dzieci nie powinny bawić się urządzeniem. Urządzenie i przewód zasilający należy przechowywać poza zasięgiem dzieci poniżej 8. roku życia.
- Urządzenie może być używane przez osoby o ograniczonych zdolnościach fizycznych, sensorycznych lub umysłowych, a także przez osoby nieposiadające odpowiedniego doświadczenia i wiedzy, pod warunkiem, że będą one nadzorowane lub zostaną poinstruowane na temat bezpiecznego użytkowania urządzenia i zrozumieją związane z tym zagrożenia.
- Urządzenie jest przeznaczone wyłącznie do użytku domowego. Nie nadaje się do stosowania w kuchniach pracowniczych w sklepach, biurach, gospodarstwach rolnych ani innych miejscach pracy, ani do użytku gości w hotelach, motelach, pensjonatach i innych obiektach mieszkalnych.

Funkcje urządzenia

- Wyjmowany zbiornik na wodę i tacka ociekowa
- Kompatybilny z kapsułkami N P , D G i mieloną kawą , zapewnia wiele adapterów spełniających różne wymagania dotyczące kawy
- Adaptery w stylu szuflady, łatwe w obsłudze i czyszczeniu

- Inteligentna kontrola temperatury NTC do monitorowania temperatury parzenia w czasie rzeczywistym w celu optymalizacji ekstrakcji kawy

Specyfikacje

Napięcie znamionowe: 220-2 4 0 V ~
Częstotliwość znamionowa : 50/60 Hz
Moc znamionowa : 1400 W
Ciśnienie pompy: ≤ 20 barów
Pojemność zbiornika na wodę: maks. 920 ml
Waga netto: 2,86 kg
Temperatura pracy : 1 0-4 0 °C
Wymiary całkowite : 285 x 117 x 259 mm

Przegląd urządzeń

1. Przyciski funkcyjne
2. Dźwignia blokująca
3. Adapter do kawy
4. Zbiornik na wodę
5. Ruszt tacki ociekowej
6. Tacka ociekowa
7. Koszyk filtrujący na jedną filiżankę
8. Koszyk filtrujący na dwie filiżanki
9. Łyżka do kawy z ubijakiem
10. Adapter kapsułki zgodny z NP
11. Adapter kapsułkowy kompatybilny z DG
12. Adapter do kawy mielonej

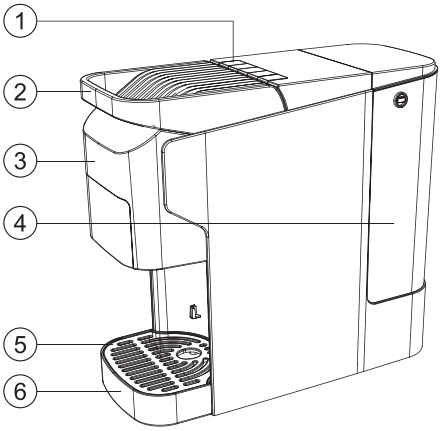

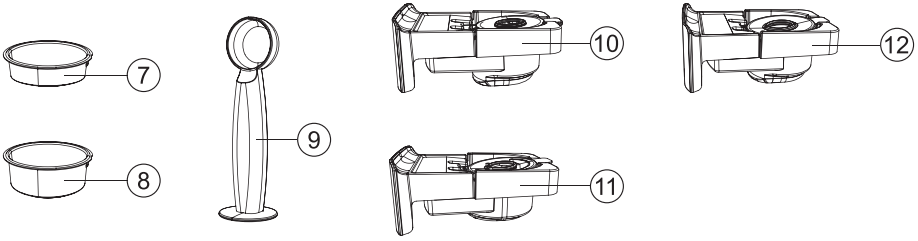

Opis sterowania przyciskami



A. Przycisk zasilania
B. Mały guzik do kubka
C. Guzik do kubka średniego
D. Duży przycisk do kubka
E. Przycisk samoczyszczenia

Instrukcja obsługi

Przygotowanie przed użyciem (przed pierwszym użyciem)

- Usuń wszystkie materiały opakowaniowe i usuń niepotrzebne naklejki lub etykiety z urządzenia (oprócz tabliczki znamionowej i etykiet ostrzegawczych) .
- Wytrzyj wnętrze i obudowę urządzenia wilgotną ściereczką.
- wyczyść wszystkie wyjmowane akcesoria i części , w tym miarkę do kawy, adaptery , koszyki filtrujące i zbiornik na wodę. Można je zanurzyć w wodzie w celu czyszczenia.
- Urządzenie należy ustawić na płaskiej, odpornej na ciepło powierzchni .
- Podnieś dźwignię blokującą, umieść wybrany adapter i opuść dźwignię, aby zablokować go na miejscu.
- Napełnij zbiornik na wodę wodą pitną o temperaturze pokojowej do oznaczenia MAX, gdy zbiornik znajduje się już na miejscu lub po wyjęciu go z urządzenia.

Uwaga: Podczas wyjmowania zbiornika na wodę otwórz pokrywę i przytrzymaj zbiornik, pociągając go pod kątem do tyłu. Podczas montażu trzymaj go w pozycji pionowej i delikatnie dociskaj, aby upewnić się, że jest prawidłowo i bezpiecznie podłączony do zaworu wodnego, jak pokazano poniżej.

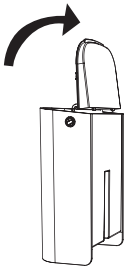

Krok 1: Otwórz pokrywę, obróć o 90 ° i napełnij zbiornik na wodę do poziomu MAX.

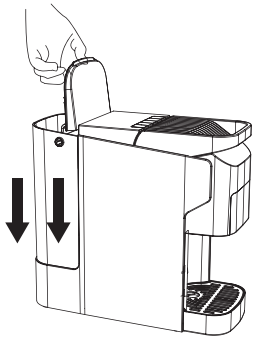

Krok 2: Trzymaj zbiornik na wodę pionowo i dociśnij go do gniazda w jednostce głównej.

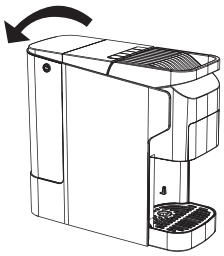

Krok 3: Obróć i prawidłowo zamocuj pokrywę w obudowie za pomocą szczelin.

- Podstaw duży pojemnik pod wylot kawy.
- Podłącz urządzenie do prądu, naciśnij przycisk, aby je uruchomić. Nagrzewanie wstępne trwa około 40 sekund, a wskaźniki przycisku parzenia kawy migają.
- Po podgrzaniu wstępnemu wskaźniki przycisku parzenia kawy zaczną świecić światłem ciągłym, informując, że urządzenie jest gotowe do zaparzenia.
- Naciśnij dowolny przycisk kawy, a pompa zacznie działać.

Ważny

Przed pierwszym użyciem lub po dłuższym okresie nieużywania urządzenia, należy uruchomić funkcję samoczyszczenia po całkowitym nagrzaniu. Naciśnij i przytrzymaj przycisk przez 3 sekundy (przy pustym adapterze), a pompa wodna uruchomi się na 60 sekund, aby oczyścić wewnętrzne przewody. Należy pamiętać, że czynności można powtórzyć, jeśli z urządzenia nie wypłynie woda.

Regularne czynności czyszczenia (po podgrzaniu)

Naciśnij i przytrzymaj przycisk samoczyszczenia przez ponad 3 sekundy, a pompa będzie pracować nieprzerwanie przez 2 minuty i 30 sekund, aby dokładnie wyczyścić wewnętrzne przewody.

Notatki

a. Tryb samoczyszczenia działa przez długi czas. Aby zapobiec wysuszeniu

urządzenia, upewnij się, że zbiornik na wodę jest napełniony do poziomu MAX, aby umożliwić samoczyszczenie.

b. Użyj dużego pojemnika do zebrania wody po czyszczeniu. Gdy pojemnik będzie prawie pełny, włóż go z powrotem i wylej wodę. Zachowaj ostrożność, aby uniknąć oparzeń gorącą wodą.

c. Powtarzaj samooczyszczanie tyle razy, ile chcesz . wymagane, zapewniając, że zbiornik na wodę pozostaje pełny.

d. Po zakończeniu samoczyszczenia opróżnij tackę ociekową.

e. Urządzenie może wydawać dźwięki podczas pracy. Jest to normalne i nie oznacza usterki.

f. Po użyciu, wewnątrz adaptera może kapać woda. Jest to normalne i nie oznacza wycieku .

Instrukcja codziennego stosowania

- Napełnij zbiornik na wodę wodą pitną o temperaturze pokojowej do oznaczenia MAX.
- Podłącz urządzenie do prądu, naciśnij przycisk zasilania. Nagrzewanie wstępne potrwa około 40 sekund, a wskaźniki przycisku parzenia kawy będą migać. Wskaźniki przycisku parzenia kawy będą świecić światłem ciągłym po zakończeniu nagrzewania wstępnego.
- Podnieś dźwignię blokującą, umieść adapter z wybraną kawą mieloną lub kapsułką z kawą i opuść dźwignię, aby go zablokować, a następnie umieść filiżankę pod wylotem kawy. Zapoznaj się z sekcją „Jak używać adapterów”.

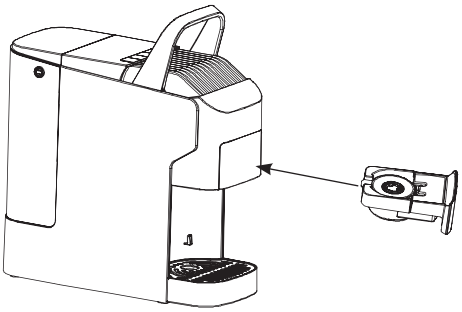

Umieść w adapterze

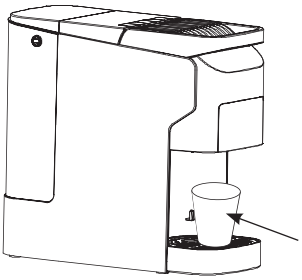

Podstawić filiżankę do kawy pod wylot

- Naciśnij dowolny przycisk kawy, aby rozpocząć parzenie. Naciśnij dowolny przycisk kawy jeszcze raz, aby zatrzymać parzenie.

a. Mała filiżanka: naciśnij, aby zaparzyć ok. 50 ml kawy, przy czym przycisk będzie migał, a następnie będzie świecił światłem ciągłym.

b. Średniej wielkości filiżanka: naciśnij, aby zaparzyć ok. 100 ml kawy, przy czym przycisk będzie migał, a następnie będzie świecił światłem ciągłym.

c. Duża filiżanka: naciśnij, aby zaparzyć ok. 125 ml kawy, przy czym przycisk będzie migał, a następnie będzie świecił światłem ciągłym.

Notatki

Po zaparzeniu lub włączeniu urządzenie automatycznie się wyłączy, jeśli w ciągu 10 minut nie zostanie wykonana żadna czynność. Włączy się tylko wskaźnik zasilania, a pozostałe diody będą wyłączone. Naciśnij ponownie przycisk zasilania, aby włączyć urządzenie i rozpocząć podgrzewanie.

Gdy w zbiorniku brakuje wody, urządzenie pracuje przez około 15 sekund, a następnie przechodzi w tryb zabezpieczenia przed brakiem wody. Wszystkie 4 wskaźniki migają. Naciśnij dowolny z 4 przycisków jeden raz, aby wznowić normalną pracę.

- Aby uniknąć obrażeń, nie zwalniaj dźwigni blokującej podczas parzenia. Dźwignię można zwolnić po zakończeniu parzenia, gdy wszystkie wskaźniki przycisków będą świecić stałym światłem. Zachowaj ostrożność, aby uniknąć oparzeń podczas wyjmowania adaptera lub czyszczenia.

  Wskazówka: Aby zapobiec osadzaniu się kamienia, zawsze używaj przefiltrowanej lub oczyszczonej wody pitnej.

Jak korzystać z adaptera

- Adapter do kawy mielonej pokazano poniżej. Należy pamiętać, że filtr na jedną filiżankę mieści 5–6 g kawy mielonej, a filtr na dwie filiżanki – 11–12 g.

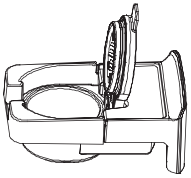

Krok 1: Otwórz pokrywkę i włóż filtr na pojedynczą lub podwójną filiżankę.

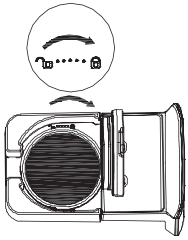

Krok 2: Wyrównaj wycięcie na koszyku filtra z i obróć zgodnie z ruchem wskazówek zegara do .

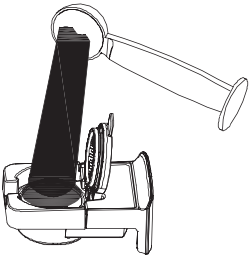

Krok 3: Wsyp zmieloną kawę.

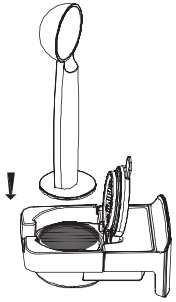

Krok 4: Ubij ubijakiem, który stanowi podstawę miarki do kawy, aby wyrównać grubość zmielonej kawy.

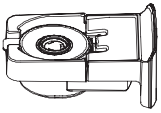

Krok 5: Przykryj pokrywkę .

- Poniżej pokazano adapter kapsułki kompatybilny z NP.

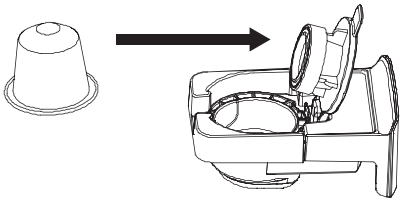

Krok 1: Otwórz wieczko i włóż kapsułkę .

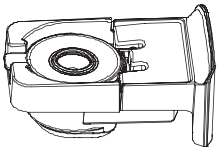

Krok 2: Przykryj pokrywkę .

- Poniżej pokazano adapter kapsułki kompatybilny z DG.

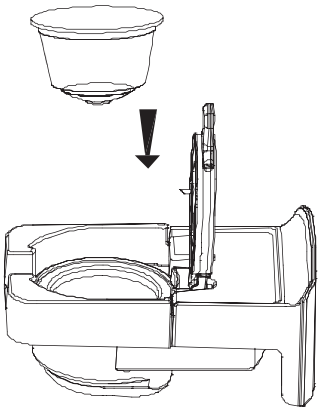

Krok 1: Otwórz wieczko i włóż kapsułkę .

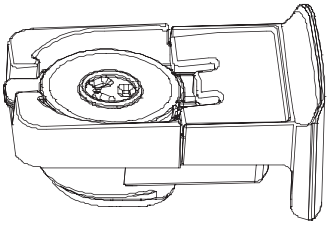

Krok 2: Przykryj pokrywkę .

Rutynowe czyszczenie i konserwacja

- Aby wyczyścić zbiornik na wodę, otwórz pokrywę, przytrzymaj zbiornik, pociągnij go do tyłu pod kątem, aby go wyjąć, i czyść go raz w tygodniu. Czyść łagodnym detergentem, dokładnie spłucz i wytrzyj do sucha.

Notatki

a. Zbiornik na wodę i adaptery nie nadają się do mycia w zmywarce.

b. Nigdy nie trzymaj za pokrywę zbiornika na wodę podczas zdejmowania zbiornika, aby uniknąć jej uszkodzenia.

- Po każdym użyciu należy niezwłocznie wyczyścić adapter i tackę ociekową, aby zapobiec rozwojowi bakterii i powstawaniu nieprzyjemnych zapachów.

Odkamienianie

- Regularnie odkamieniaj w razie potrzeby. Zaleca się odkamienianie raz w miesiącu.
- Najpierw dodaj środek odkamieniający (ok. 10 g) do zbiornika na wodę i

napełnij go wodą do poziomu MAX.

- Umieść pusty adapter w urządzeniu, bez mielonej kawy ani kapsułki z kawą. Następnie opuść dźwignię blokującą, aby zablokować adapter na miejscu.
- Włącz urządzenie, aby rozpocząć podgrzewanie wstępne i umieść duży pojemnik pod wylotem kawy.
- Naciśnij i przytrzymaj przycisk samoczyszczenia przez ponad 3 sekundy, a pompa i bojler przejdą w tryb pracy ciągłej na 2 minuty i 30 sekund. W tym czasie czysta woda z dodatkiem środka odkamieniającego będzie przepływać przez wewnętrzne przewody urządzenia. (Aby zatrzymać odkamienianie, naciśnij dowolny przycisk. Urządzenie wyemituje sygnał dźwiękowy i powróci do trybu pełnego nagrzewania wstępnego.)
- Jeśli po jednorazowym odkamienianiu konieczne okaże się wykonanie większej liczby cykli odkamieniania, napełnij zbiornik na wodę do poziomu MAX, a następnie naciśnij i przytrzymaj przycisk samoczyszczenia przez ponad 3 sekundy, aby kontynuować odkamienianie.
- Po odkamienianiu dokładnie wyczyść zbiornik na wodę. Następnie napełnij zbiornik czystą wodą (tym razem nie dodawaj środka odkamieniającego) i dwukrotnie uruchom tryb samoczyszczenia, aby dokładnie przepłukać wewnętrzne przewody urządzenia. Cały proces odkamieniania jest teraz zakończony.

Czyszczenie zewnętrzne

- Przed czyszczeniem odłącz urządzenie od zasilania i poczekaj, aż całkowicie ostygnie.
- Przetrzyj niektóre części i zewnętrzną część urządzenia wilgotną ściereczką lub gąbką czyszczącą.
  Uwaga: Nie używaj środków czyszczących na bazie alkoholu ani rozpuszczalników. Nie zanurzaj urządzenia w wodzie w celu czyszczenia.

Rozwiązywanie problemów

Problem	Możliwa przyczyna	Rozwiązanie
Podczas parzenia nie wypływa woda	Niedobór wody lub nieprawidłowy montaż zbiornika na wodę Niekompletne podgrzewanie wstępne Urządzenie nie jest włączone Urządzenie nieużywane przez dłuższy okres	Napełnij zbiornik na wodę i sprawdź, czy jest prawidłowo zmontowany. Przed zaparzeniem należy odczekać, aż urządzenie całkowicie się podgrzeje. Sprawdź czy urządzenie jest prawidłowo podłączone do zasilania i włączone. Uruchom funkcję samoczyszczenia, aby wyczyścić wewnętrzne przewody.
Brak cremy podczas przygotowywania espresso z kawy mielonej	Zmielona kawa jest zbyt drobno, nierównomiernie lub zbyt mocno zmielona.	Wsyp zmieloną kawę i ubij, aby wyrównać powierzchnię.
Za dużo lub za mało kawy	Za dużo lub za mało zmielonej kawy Różnice między różnymi partiami kapsułek z kawą Nieprawidłowo umieszczona zmielona kawa	Użyj odpowiedniej ilości zmielonej kawy, tj. jednej miarki na filtr na jedną filiżankę, i ubij, aby wyrównać poziom. Kawa nie powinna być ani za grubo, ani za drobno zmielona. Zbyt grubo zmielona kawa uniemożliwia pełną ekstrakcję, a zbyt drobno zmielona zmniejsza ilość zaparzonej kawy. Różnice pomiędzy poszczególnymi partiami kapsułek z kawą są normalne. Użyj odpowiedniej ilości zmielonej kawy .

Problem	Możliwa przyczyna	Rozwiązanie
Hałas podczas pracy	Normalny hałas pracy pompy wodnej Głośniejszy hałas przy niedoborze wody	Normalny hałas powstający podczas pracy urządzenia nie jest powodem do niepokoju. Napełnij zbiornik na wodę oczyszczoną wodą.
Kapiąca woda z adaptera	Po użyciu wewnątrz adaptera może pozostać trochę wody.	Po zaparzeniu kawy odczekaj około 10 sekund, zanim wyjmiesz filiżankę. Lekkie kapanie jest normalne i nie oznacza wycieku. Opróżnienie tacki ociekowej po krótkim czasie może pomóc.

Rozważania dotyczące utylizacji

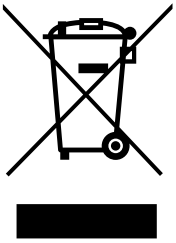

W trosce o środowisko i zdrowie ludzi, zużytego sprzętu elektrycznego i elektronicznego nie należy wyrzucać wraz z odpadami domowymi.
Zamiast tego należy go oddać do wyznaczonego punktu zbiórki w celu recyklingu zużytego sprzętu elektrycznego i elektronicznego. Aby uzyskać więcej informacji na temat recyklingu i utylizacji tego urządzenia, prosimy o kontakt z lokalnymi władzami lub zakładem utylizacji odpadów komunalnych.

Llivekit





Points de collecte sur www.quefairedemesdechets.fr
Privilégiez la réparation ou le don de votre appareil !

V 4.04