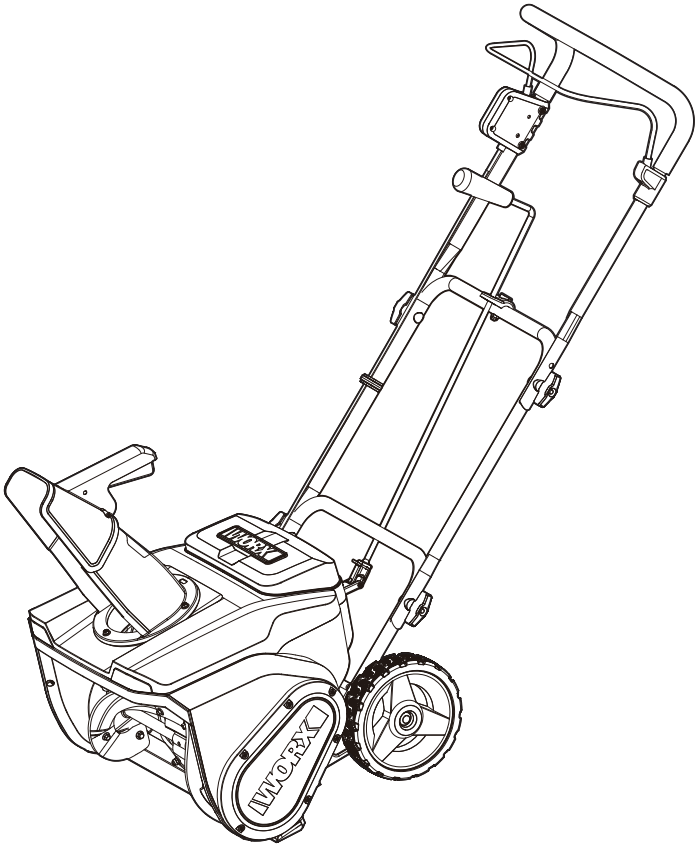

40 V battery-powered brushless single-stage snow thrower	EN	P08
Souffleuse à neige à une phase sans balais alimentée par batterie 40 V	F	P15
Lanzadora de nieve de una etapa, 40 V, sin escobillas, alimentada por batería	ES	P24

HELPLINE NUMBER
NUMÉRO DU SERVICE D'ASSISTANCE
NÚMERO DE LÍNEA DE AYUDA
1-866-354-WORX (9679)

WG461 WG461.X

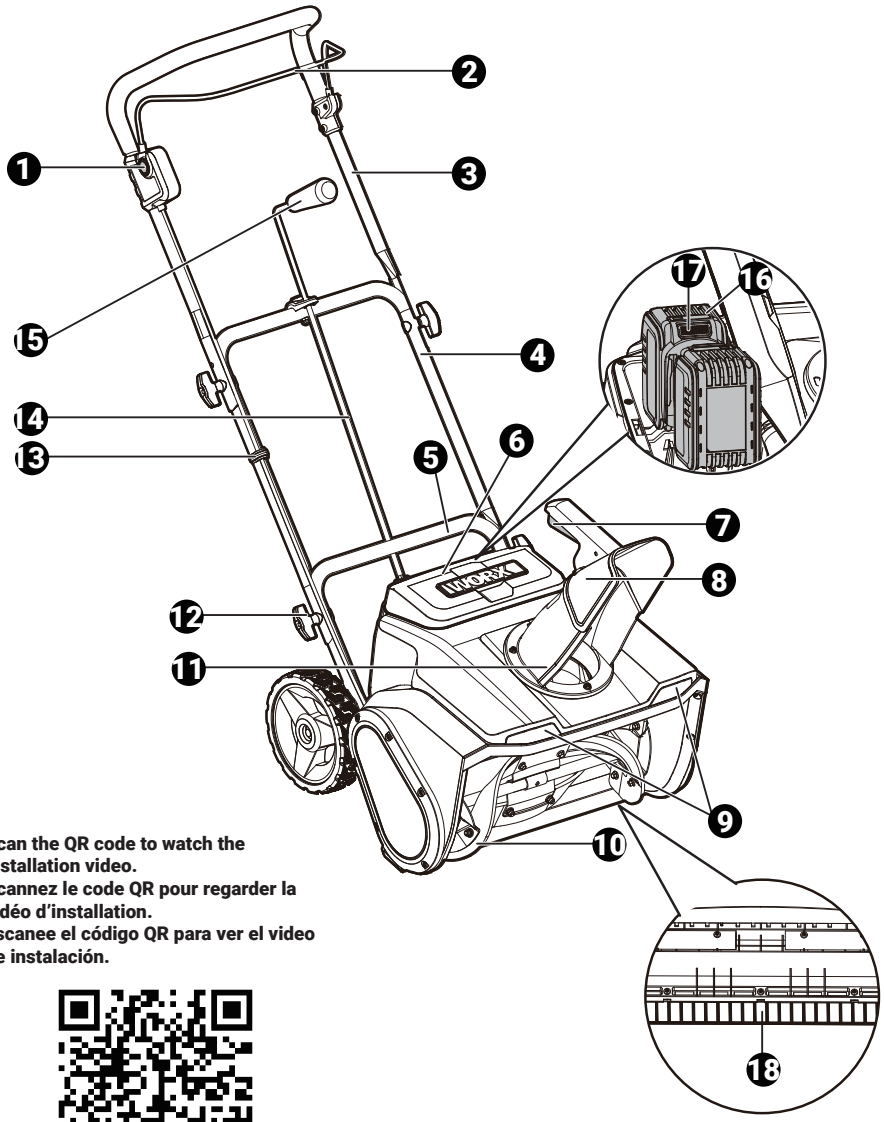

Scan the QR code to watch the installation video.
Scannez le code QR pour regarder la vidéo d'installation.
Escanee el código QR para ver el video de instalación.

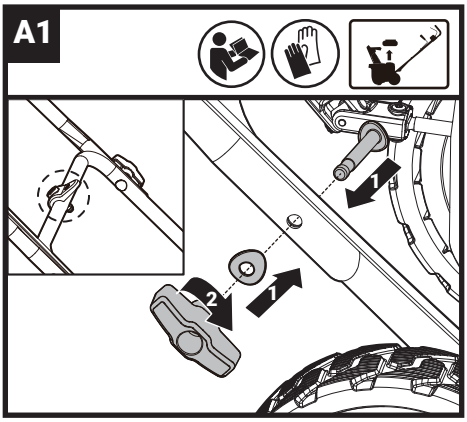
A1
1
2
1

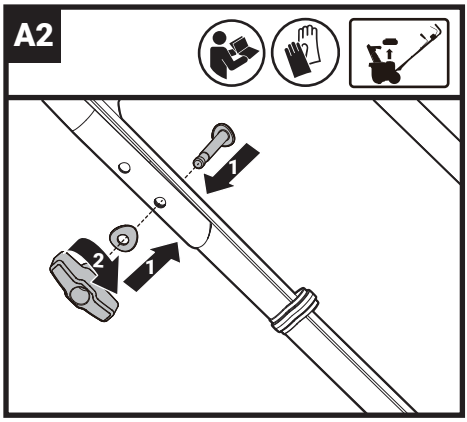
A2
1
2
1

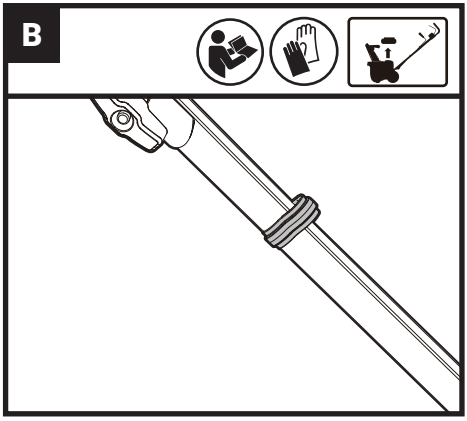
B

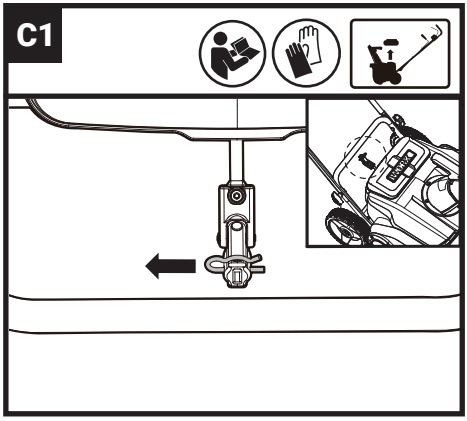
C1

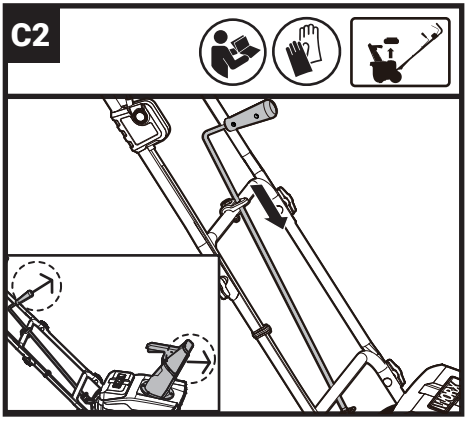
C2

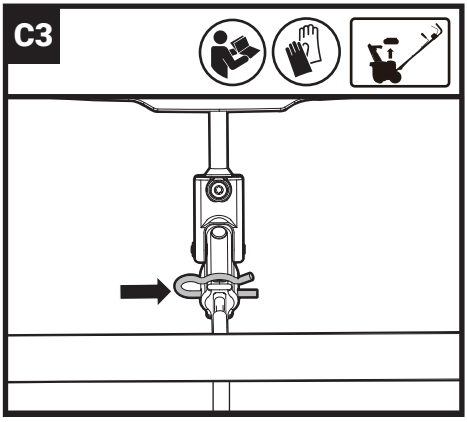
C3

D1

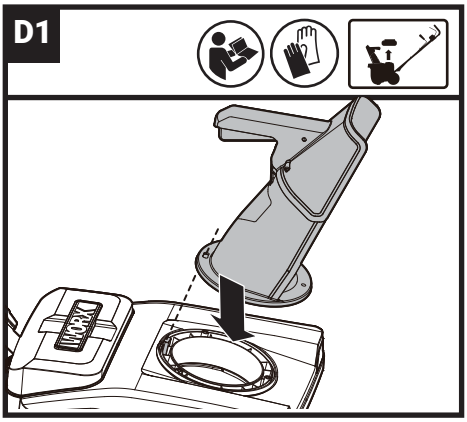

D2

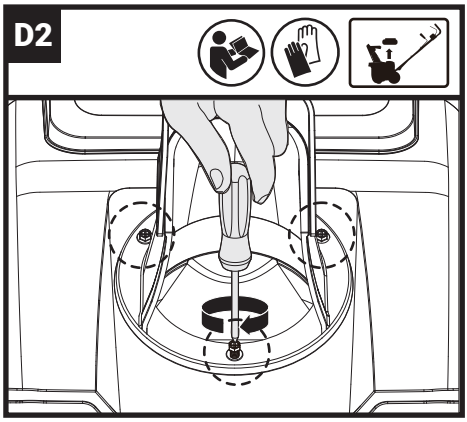

E1

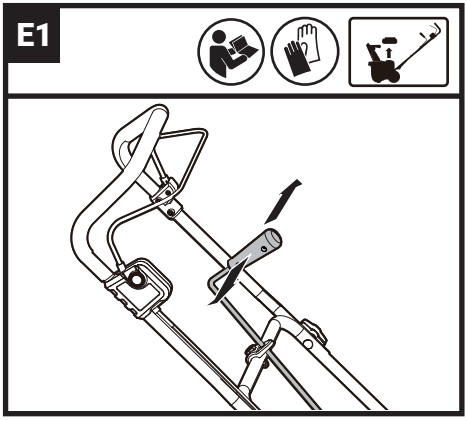

E2

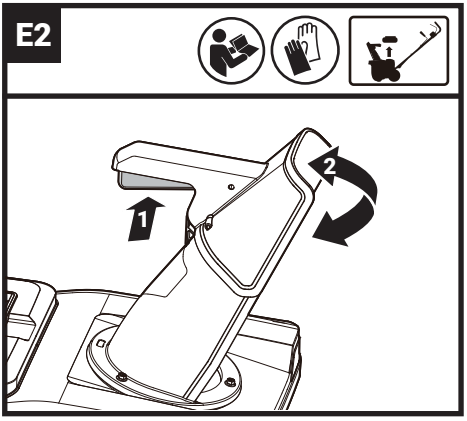

F

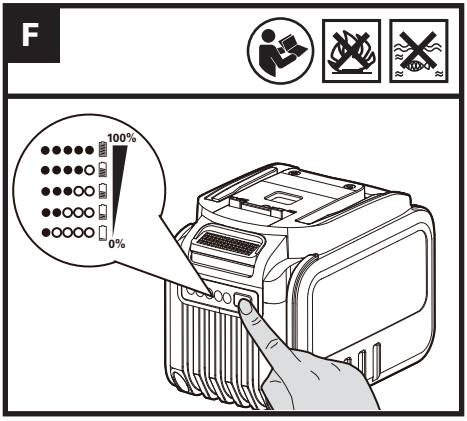

G

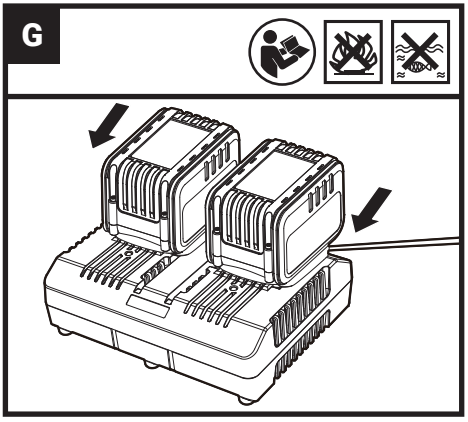

H

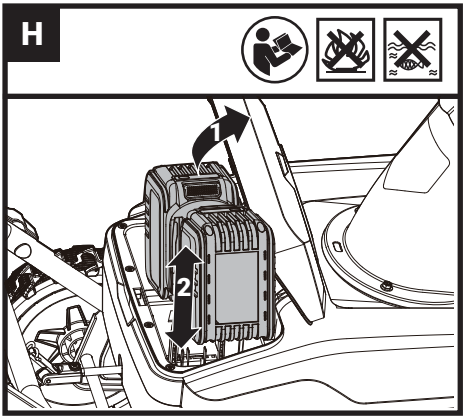

I

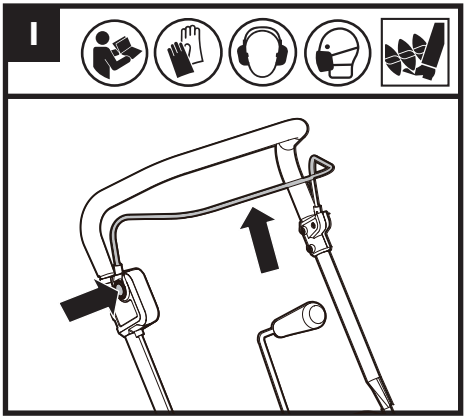

J

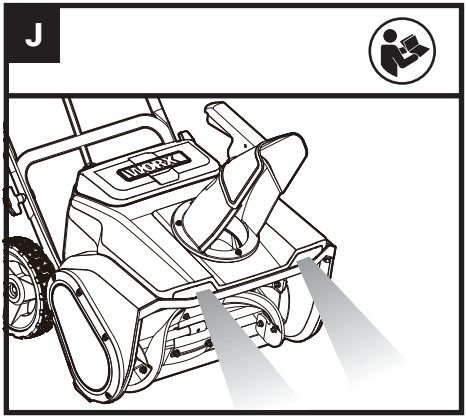

K



L

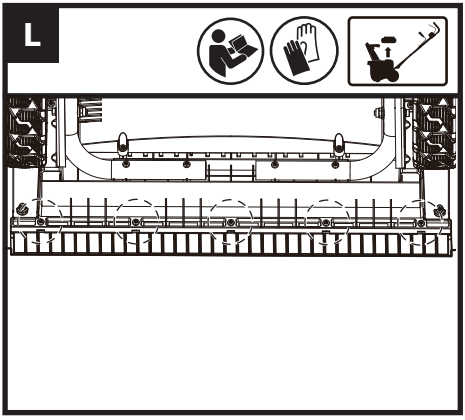

M1

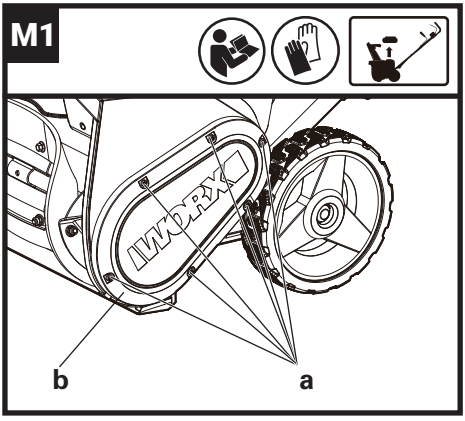

M2

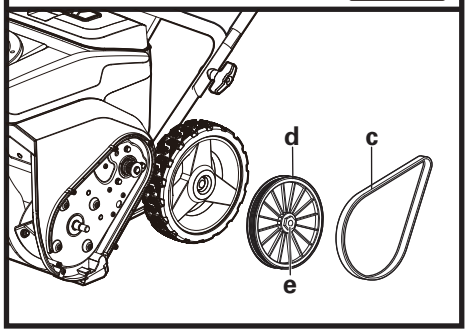

M3

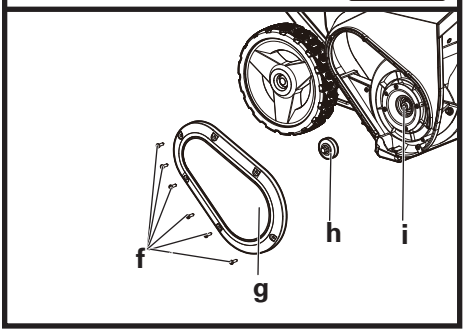

M4

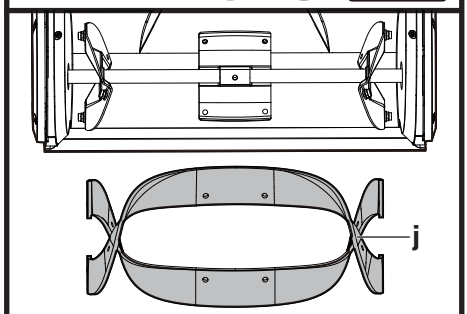

N1

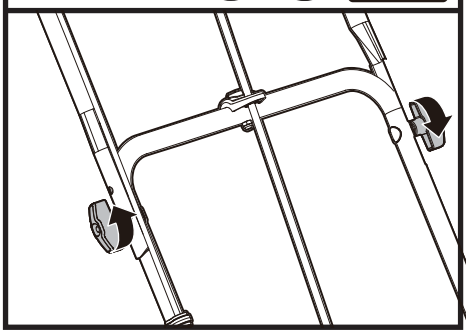

N2

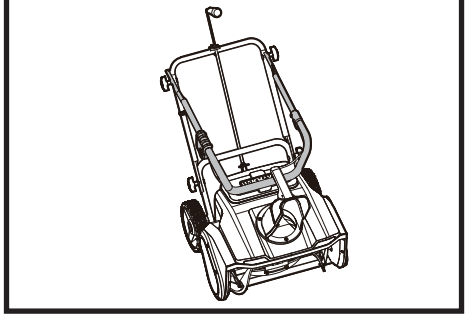

N3

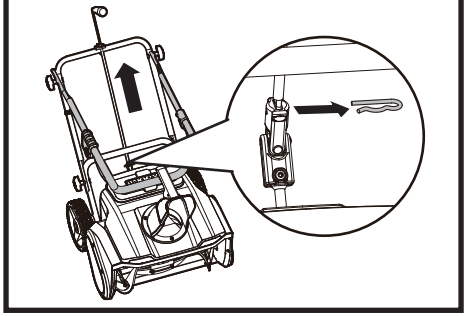

TABLE OF CONTENT

1. PRODUCT SAFETY
2. COMPONENT LIST
3. TECHNICAL DATA
4. INTENDED USE
5. OPERATION INSTRUCTIONS
6. MAINTENANCE

1. PRODUCT SAFETY

WARNING: Some dust created by power sanding, sawing, grinding, drilling and other construction activities contains chemicals known to the State of California to cause cancer, birth defects or other reproductive harm. Some examples of these chemicals are:

- **Lead from lead-based paints;**
- **Crystalline silica from bricks and cement and other masonry products;**
- **Arsenic and chromium from chemically-treated lumber.**

Your risk from these exposures varies, depending on how often you do this type of work. To reduce your exposure to these chemicals: work in a well ventilated area, and work with approved safety equipment, such as those dust masks that are specially designed to filter out microscopic particles.

WARNING: This product can expose you to chemicals including lead and Di(2-ethylhexyl)phthalate (DEHP) which are known to the State of California to cause cancer and birth defects or other reproductive harm. For more information go to www.P65Warnings.ca.gov.

IMPORTANT SAFETY INSTRUCTION
Read All Instructions

WARNING: When using snow throwers, basic safety precautions should always be followed to reduce the risk of fire, electric shock, or injury to persons, including the following:
WARNING! Use the accessory or attachment approved by the manufacturer, The use of any other accessory or attachment might increase the risk of injury.
DANGER! Do not use hands to unclog chute. Stop motor before removing debris. Do not walk in front of running machine. Do not direct discharge at bystander.
CAUTION! Use for snow removal only.
WARNING! To reduce the risk of injury, do not operate without guards in place.

FOR ALL SNOW THROWERS

1) Do not use on graveled surface unless the snow thrower is adjusted for such a surface in accordance with the operator's manual.
2) Keep Children Away– All visitors should be kept a safe distance from work area.
3) Dress Properly – Do not wear loose clothing or jewelry. They can be caught in moving parts.
4) Wear rubber boots when operating the snow thrower.
5) Operation of the snow thrower in the hand-held position is unsafe, except in accordance with the special instructions for such use provided in the operator's manual.
6) Avoid Accidental Starting–Don't carry snow thrower with finger on switch. Be sure switch is off when plugging in battery.
7) Keep hands away from moving parts.
8) Keep guards in place and in working order.
9) Don't Force Snow Thrower – It will perform better and safer at the rate for which it was designed.
10) Don't Overreach – Keep proper footing and balance at all times.
11) If the snow thrower strikes a foreign object follow these steps:
    i) Stop snow thrower. Release the switch.
    ii) Remove the battery pack.
    iii) Inspect for damage.
    iv) Repair any damage before restarting and operating the snow thrower
12) Disconnect Snow Thrower–Remove battery pack from the machine when not in use, before servicing, when changing accessories, and the like.
13) Store Idle Snow Throwers Indoors – When not in use, snow thrower should be stored indoors in dry, locked-up place – out of reach of children.
14) Maintain Snow Throwers With Care – Follow instructions for lubricating and changing accessories.

FOR ALL BATTERY–OPERATED SNOW THROWERS:

1. Prevent unintentional starting. Ensure the switch is in the off-position before connecting to battery pack, picking up or carrying the snow thrower. Carrying the snow thrower with your finger on the switch or energizing snow thrower that have the switch on invites accidents.
2. Disconnect the battery pack from the snow thrower before making any adjustments, changing accessories, or storing snow thrower. Such preventive safety measures reduce the risk of starting the snow thrower accidentally.
3. Recharge only with the charger specified by the manufacturer .A charger that is suitable for one type of battery pack may create a risk of fire when

used with another battery pack.
4. Use snow throwers only with specifically designated battery packs. Use of any other battery packs may create a risk of injury and fire.
5. When battery pack is not in use, keep it away from other metal objects, like paper clips, coins, keys, nails, screws or other small metal objects, that can make a connection from one terminal to another. Shorting the battery terminals together may cause burns or a fire.
6. Under abusive conditions, liquid may be ejected from the battery; avoid contact. If contact accidentally occurs, flush with water. If liquid contacts eyes, additionally seek medical help. Liquid ejected from the battery may cause irritation or burns.
7. Do not use a battery pack or snow thrower that is damaged or modified. Damaged or modified batteries may exhibit unpredictable behavior resulting in fire, explosion or risk of injury.
8. Do not expose a battery pack or snow thrower to fire or excessive temperature. Exposure to fire or temperature above 130°C may cause explosion.
9. Follow all charging instructions and do not charge the battery pack or snow thrower outside of the temperature range specified in the instructions. Charging improperly or at temperatures outside of the specified range may damage the battery and increase the risk of fire.
10. Have servicing performed by a qualified repair person using only identical replacement parts. This will ensure that the safety of the product is maintained.
11. Do not modify or attempt to repair the snow thrower or the battery pack (as applicable) except as indicated in the instructions for use and care.

Safe Operation Practices for Walk-Behind Snow Throwers

Training

1. Read, understand and follow all instructions on the machine and in the manual before operating this unit. Be thoroughly familiar with the controls and the proper use of the equipment. Know how to stop the unit and disengage the controls quickly.
2. Never allow children to operate the equipment. Never allow adults to operate the equipment without proper instruction.
3. Keep the area of operation clear of all persons, particularly small children.
4. Exercise caution to avoid slipping or falling, especially when operating the snow thrower in reverse.

Preparation

1. Thoroughly inspect the area where the equipment is to be used and remove all doormats, sleds, boards, wires, and other foreign objects.
2. Do not operate the equipment without wearing adequate winter garments. Avoid loose fitting clothing that can get caught in moving parts. Wear footwear that will improve footing on slippery surfaces.
3. Adjust the collector housing height to clear gravel or crushed rock surface.
4. Never attempt to make any adjustments while the motor is running (except when specifically recommended by manufacturer).
5. Always wear safety glasses or eye shields during operation or while performing an adjustment or repair to protect eyes from foreign objects that may be thrown from the machine.

Operation

1. Do not put hands or feet near or under rotating parts. Keep clear of the discharge opening at all times.
2. Exercise extreme caution when operating on or crossing gravel drives, walks, or roads. Stay alert for hidden hazards or traffic.
3. After striking a foreign object, stop the motor, remove the battery pack from the machine, thoroughly inspect the snow thrower for any damage, and repair the damage before restarting and operating the snow thrower.
4. If the unit should start to vibrate abnormally, stop the motor and check immediately for the cause. Vibration is generally a warning of trouble.
5. Stop the motor whenever you leave the operating position, before unclogging the auger housing or discharge chute, and when making any repairs, adjustments or inspections.
6. When cleaning, repairing or inspecting the snow thrower, stop the motor and make certain the auger and all moving parts have stopped. Remove the battery pack from the machine to prevent someone from accidentally starting the motor.
7. Exercise extreme caution when operating on slopes.
8. Never operate the snow thrower without proper guards, and other safety protective devices in place and working.
9. Never direct the discharge toward people or areas where property damage can occur. Keep children and others away.
10. Do not overload the machine capacity by attempting to clear snow at too fast a rate.
11. Never operate the machine at high transport speeds on slippery surfaces. Look behind and use care when operating in reverse.
12. Disengage power to the auger when snow thrower is transported or not in use.
13. Use only attachments and accessories approved by the manufacturer of the snow thrower (such as wheel weights, counterweights, or cabs).
14. Never operate the snow thrower without good

visibility or light. Always be sure of your footing, and keep a firm hold on the handles. Walk; never run.

Clearing a Clogged Discharge Chute
Hand contact with the rotating auger inside the discharge chute is the most common cause of injury associated with snow throwers. Never use your hand to clean out the discharge chute.
To clear the chute:
1. SHUT THE MOTOR OFF!
2. Wait 10 seconds to be sure the impeller blades have stopped rotating.
3. Always use a clean-out tool, not your hands.

Maintenance and Storage
1. Check bolts at frequent intervals for proper tightness to be sure the equipment is in safe working condition.
2. Always refer to operator's manual for important details if the snow thrower is to be stored for an extended period.
3. Maintain or replace safety and instruction labels, as necessary.
4. Run the machine a few minutes after throwing snow to prevent freeze-up of the auger.

SAFETY WARNINGS FOR BATTERY PACK

a) Do not dismantle, open or shred battery pack.
b) Do not expose battery pack to heat or fire. Avoid storage in direct sunlight.
c) Do not short-circuit a battery pack. Do not store battery packs haphazardly in a box or drawer where they may short-circuit each other or be short-circuited by other metal objects. When battery pack is not in use, keep it away from other metal objects, like paper clips, coins, keys, nails, screws or other small metal objects, that can make a connection from one terminal to another. Shorting the battery terminals together may cause burns or fire.
d) Do not subject battery pack to mechanical shock.
e) In the event of battery leaking, do not allow the liquid to come in contact with the skin or eyes. If contact has been made, wash the affected area with copious amounts of water and seek medical advice.
f) Do not use any battery pack which is not designed for use with the equipment.
g) Keep battery pack out of the reach of children.
h) Always purchase the battery pack recommended by the device manufacturer for the equipment.
i) Keep battery pack clean and dry.
j) Wipe the battery pack terminals with a clean dry cloth if they become dirty.
k) Battery pack needs to be charged before use. Always use the correct charger and refer to the manufacturer's instructions or equipment manual for proper charging instructions.
l) Do not leave battery pack on prolonged charge when not in use.
m) After extended periods of storage, it may be necessary to charge and discharge the battery pack several times to obtain maximum performance.
n) Recharge only with the charger specified by Worx. Do not use any charger other than that specifically provided for use with the equipment.
o) Retain the original product literature for future reference.
p) Use only the battery pack in the application for which it was intended.
q) Remove the battery pack from the equipment when not in use.
r) Dispose of properly.
s) Do not mix cells of different manufacture, capacity, size or type within a device.
t) Keep the battery away from microwaves and high pressure.

SAVE THESE INSTRUCTIONS

SYMBOLS

	Warning
	To reduce the risk of injury, user must read instruction manual.
	Pictorial for snow discharge opening
	Avoid injury from rotating auger – Keep hands, feet, and clothing away.
	Shut off motor before unclogging discharge chute.

	Wear ear protection
	Wear eye protection
	Wear dust mask
	Wear safety footwear
	Wear head protection
	Wear protective gloves
 Li-Ion	Li-Ion battery, battery must be recycled
	Do not burn
	Batteries may enter water cycle if disposed improperly, which can be hazardous for ecosystem. Do not dispose of waste batteries as unsorted municipal waste.
	call2recycle® POSITEC Inc. has established a partnership with the RBRC Corporation to recycle any Positec batteries with the RBRC-call2recycle seal. For environmental protection, please do not discard batteries in the trash. After the batteries' life cycle is ended, then please call 1-800-822-8837 for a free service that will properly dispose of the battery.

	Remove battery from the snow thrower before carrying out any adjustment, servicing or maintenance.

2. COMPONENT LIST

1.	LOCK-OFF BUTTON
2.	OPERATING BAIL
3.	UPPER HANDLE
4.	MIDDLE HANDLE
5.	LOWER HANDLE
6.	BATTERY PACK COVER
7.	CHUTE DEFLECTOR BUTTON
8.	CHUTE DEFLECTOR
9.	LED LIGHTS
10.	AUGER
11.	DISCHARGE CHUTE
12.	HANDLE LOCKING KNOBS (WITH BOLTS AND WASHERS)
13.	CABLE CLIP
14.	CHUTE ROTATION SHAFT
15.	CHUTE ROTATION HANDLE
16.	BATTERY PACK *
17.	BATTERY PACK RELEASE BUTTON *
18.	SCRAPER

*** Not all the accessories illustrated or described are included in standard delivery.**

3. TECHNICAL DATA

	WG461 WG461.X ***
Rated voltage	40V ⎓ Max. (2x20V Max.**)
Max. no-load speed	1800 /min
Clearing width	20" (51 cm)
Snow intake height / depth	10" (25 cm)
Operation type	Single-Stage

Throw distance	35’ (10.7 m)
Wheel size	8” (20.3 cm)
Battery type	Lithium-ion
Machine weight (bare tool)	34.86 lbs (15.8 kg)

** Voltage measured without workload. Initial battery voltage reaches maximum of 20 volts. Nominal voltage is 18 volts.
*** X may be followed by one or two characters. All models are the same except model number and trademark.The suffix in models may be number from “1” to “999” or English letter “A” to “Z” or “M1” to” M9” which means different package or the various of accessories packed in the package.

SUGGESTED BATTERIES AND CHARGERS

Category	Type	Capacity
20V Battery	WA3674	4.0 Ah
	WA3656	6.0 Ah
20V Charger	WA3884	4.0 A

We recommend that you purchase your accessories from the same store that sold you the tool. Choose the type according to the work you intend to undertake. Refer to the accessory packaging for further details. Store personnel can assist you and offer advice.

4. INTENDED USE

The machine is designed and intended to clear heavy snowfall quickly and efficiently.

5. OPERATION INSTRUCTIONS

NOTE: Read instruction handbook before operating this machine.

ASSEMBLY AND OPERATION

ACTION	FIGURE
ASSEMBLY	
Assembling the handle bar **NOTE:** When attaching the upper handle, choose one of the two holes to set the desired handle height. Do not overtighten the handle-locking knob. **IMPORTANT: When attaching the middle handle, make sure the chute rotation shaft mounting hole on the middle handle is facing upwards (side of bar where hole is indented).**	See Fig. A1, A2
Using the cable clip	See Fig. B
Assembling the chute crank **NOTE:** Make sure the chute rotation shaft rest below the middle handle.	See Fig. C1, C2, C3
Assembling the discharge chute **NOTE:** When attaching, make sure the discharge chute fully seated into position and gently pulling it outwards to make sure it is locked into position securely.	See Fig. D1, D2
Adjusting throw direction and throw height **NOTE:** The discharge chute can be adjusted 180 degrees by rotating the chute rotation handle. **WARNING: Never direct the snow-discharge chute toward the operator, bystanders, vehicles, or nearby windows. Snow and foreign objects picked up by the snow thrower can cause serious damage and personal injury. Always position the discharge chute so it points away from yourself, bystanders, surrounding vehicles, and windows.** **WARNING: Ensure that the chute deflector snaps and locks securely onto the discharge chute. Any gap between the discharge chute and the chute deflector may allow foreign objects to be expelled toward the operator, resulting in serious bodily injury.** **Do not tilt the chute deflector too far forward, as this may create a gap between the chute deflector and the discharge chute.**	See Fig. E1, E2

Checking the battery charge condition **NOTE:** Fig. F only applies for the battery pack with battery indicator light.	See Fig. F
Charging the battery pack **NOTE:** The battery is shipped uncharged. The battery must be fully charged before the first use. Always fully charge the two batteries at same time. More details can be found in charger's manual.	See Fig. G
Fitting/removing the battery packs **NOTE:** This machine will only run when 2 batteries are installed. It is recommended to use the same two batteries and charge the two batteries at the same time. When you use two batteries with different amp hour capacities, the machine will only run to the lower common denominator. Press the battery pack release button before removing the battery packs.	See Fig. H
OPERATION	
Starting & stopping	See Fig. I
LED lights To turn on the light, with one hand press and hold the lock-off button, with the other hand squeeze the operating bail towards the upper handle. When you release the operating bail, the light will be off. LED lighting increases visibility - great for dark or enclosed area.	See Fig. J

HOW TO CLEAR A DRIVEWAY/EXPERTS OFFER TACTICAL TIPS (See Fig. K)
SNOW THROWER (NON-WINDY CONDITIONS)
(1) Cut a path straight down the middle of the driveway with the discharge chute facing left.
(2) Without adjusting the discharge chute, turn machine around 180 degrees.
(3) Return to driveway's start. Turn machine the same direction as before.
(4) Continue making circles outward in this direction until the driveway is clear.

6. MAINTENANCE

Important: All electrical repairs should be performed only by an Authorized Service Dealer.

NOTE: Determine the left and right sides of the machine from the normal operating position.
⚠ WARNING: If the battery pack is installed, someone could accidentally operate snow thrower while you are performing maintenance on it, causing serious personal injury. Remove the battery pack before you perform any maintenance.

1. GENERAL MAINTENANCE TIPS
(1) Do not attempt to repair the machine unless you have the proper tools and instructions for disassembly and repair of the machine.
(2) Check bolts at frequent intervals for proper tightness to ensure that the equipment is in safe working condition.
(3) After each snow removal session, run the snow thrower for a few minutes to prevent the auger from freezing. Shut off the motor, wait for all revolving parts to stop completely, and wipe residual ice and snow off the unit. Rotate the chute rotation handle several times to remove any excess snow.

2. REPLACING THE SCRAPER (See Fig. L)
The scraper is located at the base of the snow thrower beneath the rotor housing.
(1) Detach the worn scraper from the snow thrower by removing the 5 screws that hold it in place.
(2) Install the new scraper and fasten it securely to the snow thrower with 5 screws.

3. REPLACING THE BELT (See Fig. M1, M2)
(1) Remove the screws (a) that secure the left side cover (b) to the frame of the snow thrower by using a spanner.
(2) Remove the old belt (c) and replace with a new belt.

4. REPLACING THE AUGER (See Fig. M1, M2, M3)
When the machine vibrates excessively, or if the auger blades are deformed or any welds are detached, replace the auger with a new one.

(1) Remove the screws (a) that secure the left side cover (b) to the frame of the snow thrower by using a spanner.
(2) Remove the belt (c).
(3) Use a socket wrench to remove the large pulley (d) with the nut (e).
(4) Remove the screws (f) that secure the right side cover (g) to the frame of the snow thrower by using a spanner.
(5) Remove the nut (h).
(6) Pull the axle (i) and remove the old auger. Install the new auger.
(7) Reinstall all disassembled parts in reverse order.

5. REPLACING THE AUGER RUBBER(See Fig. M4)
When the auger rubber is worn or the machine leaves snow on the ground, throws snow a short distance,

or has weak airflow during operation, replace the auger rubber (j).Remove the screws that secure the auger rubber and replace with the new auger rubber.

STORAGE

1. Allow the motor to cool and clean the snow thrower before storing or transporting. Be sure to secure the unit while transporting.
2. Remove the battery pack from the snow thrower.
3. Inspect the snow thrower carefully for worn, loose, or damaged parts. Check connections and screws and tighten if necessary. For repairing or replacing parts, contact your Worx dealer.
4. Store the unit, along with the removed battery packs, in a locked, dry place out of the reach of children to prevent unauthorized use or damage. Cover loosely with a tarp for added protection.
5. To aid storage, release the handle locking knob, and fold the upper handle as shown in Fig. N1, N2. Remove the chute crank for long-term storage to save space. (See Fig. N3)
6. The battery should be stored indoors (above 0 °C/32 °F) and taken outdoors only when in use. For long-term storage, the machine should be kept indoors.

FOR BATTERY TOOLS
The ambient temperature range for the use and storage of tool and battery is 32 °F-113 °F (0 °C-45 °C).
The snow thrower may not properly start if its battery temperature is -20 °C (-4 °F) or less. If unit doesn't start, remove the battery from the snow thrower and allow it to warm indoors for 10 minutes or longer. Reinstall the battery and try again.
The recommended ambient temperature range for the charging system during charging is 32 °F-104 °F (0 °C-40 °C)

Details regarding safe disposal of used batteries
At the end of the life of the tool, remove the battery pack safely before disposing of the tool. Do not throw batteries away or throw them in the normal trash can. Also do not dispose of the battery with the machine. Remove the used battery pack from the tool and dispose of it at the nearest or convenient dedicated recycling facility. If in doubt, consult your local environmental protection department. Batteries may enter water cycle if disposed improperly, which can be hazardous for ecosystem. Do not dispose of waste batteries as unsorted municipal waste.

7. TROUBLE SHOOTING

The following table gives checks and actions that you can perform if your machine does not operate correctly. If these do not identify and correct the problem, contact your service agent.
WARNING: Switch the machine off and remove the battery prior to any troubleshooting.

PROBLEM	POSSIBLE CAUSE	SOLUTION
The handle is not in position.	Handle locking knobs are not secured.	Make sure that the knobs are fully tightened and closed.
The snow thrower doesn't start.	Lock-off button is not depressed. The operating bail is defective. Battery capacity is low. The battery is not fully installed.	Press the lock-off button and then squeeze the operating bail. Have the switch replaced by an authorized service center. Charge the battery. Check the connection between the motor connector and the battery.
The motor is on, but the auger does not turn.	The belt is worn or damaged.	Replace the belt.
The snow thrower leaves a thin layer of snow behind.	The scraper is worn.	Please refer to "REPLACING THE SCRAPER" section in this manual.

Positec USA, Inc. Charlotte, NC 28216 USA

TABLE DES MATIÈRES

1. SEGURIDAD DEL PRODUCTO
2. LISTE DES ÉLÉMENTS
3. DONNÉES TECHNIQUES
4. UTILISATION PRÉVUE
5. INSTRUCTIONS D'UTILISATION
6. ENTRETIEN

1. SEGURIDAD DEL PRODUCTO

AVERTISSEMENT! des produits chimiques connus de l'état de Californie pour causer des cancers et des anomalies congénitales ou autre trouble reproductif. Voici des exemples de ces produits chimiques:

- **Plomb issu de peinture à base de plomb;**
- **Silice crystalline issue de briques et du ciment et autres produits de maçonnerie;**
- **Arsenic et chrome issus de bois traité chimiquement.**

Votre risque de ces expositions varie en fonction de la fréquence à laquelle vous effectuez ce travail. Pour réduire votre exposition à ces produits chimiques: Travaillez dans une zone bien ventilée; Portez un équipement de sécurité approuvé, tel que des masques antipoussières spécialement conçus pour éliminer les particules microscopiques par filtrage.

AVERTISSEMENT: Ce dispositif peut vous exposer aux produits chimiques notamment le plomb et le di-phtalate (de 2-éthylhexyle) (DEHP) qui sont reconnus dans l'État de Californie comme causant des cancers et des anomalies congénitales ou d'autres anomalies de la reproduction. Pour en savoir plus, veuillez consulter le site www.P65Warnings.ca.gov.

IMPORTANT INSTRUCTIONS DE SÉCURITÉ
Lisez toutes les instructions

AVERTISSEMENT! Lorsque vous utilisez des appareils électriques, des précautions de base doivent être observées afin de réduire les risques de feu, choc électrique, et blessure grave, incluant ce qui suit:
AVERTISSEMENT! Utilisez uniquement les accessoires ou dispositifs recommandés par le fabricant. L'emploi de tout autre accessoire ou dispositif est susceptible d'augmenter les risques de blessure.

DANGER! Ne débouchez jamais la goulotte d'éjection à la main. Arrêtez le moteur avant de retirer les débris. Ne marchez pas devant la machine en marche. Ne dirigez pas la goulotte d'éjection vers une personne.
AVERTISSEMENT! N'utilisez que pour enlever la neige.
AVERTISSEMENT! Pour réduire les risques de blessures, ne faites pas fonctionner sans les protections en place.

POUR TOUS LES APPAREILS

1) N'utilisez pas sur une surface de gravier à moins que la souffleuse à neige soit ajustée pour une telle surface conformément au manuel de l'opérateur.
2) Tenez les enfants éloignés – Tous les visiteurs devraient être tenus éloignés de l'aire de travail.
3) Habillez-vous convenablement – Ne portez pas des vêtements lousses ou des bijoux. Ils peuvent se prendre dans des pièces en mouvement.
4) Portez des bottes en caoutchouc lorsque vous utilisez la souffleuse à neige.
5) L'utilisation de la souffleuse à neige en hauteur est dangereux, sauf si cela est fait conformément aux instructions spéciales fournies dans le manuel de l'opérateur.
6) Évitez un démarrage accidentel – Ne portez pas la souffleuse à neige avec un doigt sur l'interrupteur. Assurez-vous que l'interrupteur est à la position Arrêt lors du branchement sur la batterie.
7) Éloignez vos mains de toute pièce en mouvement.
8) Maintenez les gardes en place et en bon ordre de fonctionnement.
9) Ne forcez pas l'appareil.-Il va faire un meilleur travail et avec moins de risques de blessure en travaillant au taux de charge pour lequel il a été conçut.
10) N'essayez pas d'utiliser l'appareil hors de votre portée normale.-Gardez votre équilibre et les pieds bien ancrés en tout temps.
11) Si la souffleuse à neige frappe un corps étranger, procédez comme suit :
    i) Arrêtez la souffleuse à neige. Relâchez l'interrupteur.
    ii) Retirez la batterie.
    iii)) Inspectez pour dommages possibles.
    iv) Réparez tout dommage avant de redémarrer et d'opérer la tondeuse à gazon.
12) Débranchez la souffleuse à neige – Retirez la batterie de la machine lorsqu'elle n'est pas utilisée, avant tout entretien, lors du changeant d'accessoires, etc.
13) Entreposez à l'intérieur les appareils qui ne sont pas utilisés.-Lorsqu'inutilisés, les appareils devraient êtres entreposés à l'intérieur dans un endroit sec, élevé et gardé sous clef, hors de la

portée des enfants.
14) Entretenez les appareils avec soins. –Suivez les instructions pour lubrifier et changer les accessoires.

POUR TOUS LES APPAREILS ALIMENTÉS PAR BATTERIE :

1. Pour éviter le démarrage non intentionnel, s'assurer que le bouton de démarrage est en position d'arrêt avant de brancher l'appareil au chargeur ou de le prendre ou de le transporter. Un accident pourrait arriver si vous vous promenez avec l'appareil avec le doigt sur l'interrupteur ou sur le dispositif de charge dont l'interrupteur est en position de charge.
2. Débranchez le bloc de batterie de l'appareil avant de faire des réglages, de remplacer des accessoires ou de ranger l'appareil. De telles mesures de sécurité réduisent les risques de démarrer l'appareil accidentellement.
3. Rechargez le bloc batterie uniquement avec le chargeur spécifié par WorxNITRO. Un chargeur adapté à un type de batterie peut entraîner un risque d'incendie lorsqu'il est utilisé avec une autre batterie.
4. Utilisez les appareils uniquement avec les batteries spécifiquement indiquées. L'utilisation de toute autre batterie pourrait créer un risque de lésions et d'incendie.
5. Lorsque la batterie n'est pas utilisée, tenez la à l'écart d'autres objets métalliques, tels que les trombones, les pièces de monnaie, les clefs, les clous, les vis ou d'autres petits objets métalliques, qui peuvent établir la connexion d'une borne à l'autre. Court-circuiter les bornes de la batterie peut provoquer des brûlures ou un incendie.
6. Dans des conditions d'utilisation abusive, du liquide pourrait s'éjecter de la batterie; évitez tout contact. Si vous entrez accidentellement en contact avec le liquide, passez la partie du corps touchée sous le robinet. Si vos yeux entrent en contact avec le liquide, vous devez consulter immédiatement un médecin. Le liquide expulsé de la batterie peut causer des irritations ou des brûlures.
7. Ne pas utiliser une batterie ou un appareil qui est endommagé ou modifié. Les batteries endommagées ou modifiées peuvent présenter des comportements imprévisibles entraînant un incendie, une explosion ou le risque de blessures.
8. Ne pas exposer une batterie ou un appareil au feu ou à une température excessive. L'exposition au feu ou à une température au-dessus de 130ºC pourrait causer une explosion.
9. Respecter toutes les consignes de charge et ne pas charger la batterie ou l'appareil en dehors de la plage de température indiquée dans les consignes. Mal charger ou à des températures en dehors de la plage indiquée peut endommager la batterie et accroître le risque d'incendie.
10. Faites faire le service par un technicien de réparation compétent qui ne doit utiliser que des pièces de rechange identiques. Ceci maintiendra la sécurité du produit.
11. Ne pas modifier ou essayer de réparer l'appareil ou la batterie (selon le cas) sauf comme indiqué dans les consignes d'utilisation et d'entretien.

PRATIQUES SÉCURITAIRES POUR LES SOUFFLEUSES À NEIGE POUSSÉES

Formation

1. Lisez, comprenez et suivez toutes les instructions décrites sur la machine et dans le manuel d'utilisateur avant d'utiliser cet appareil. Familiarisez-vous avec les commandes et l'utilisation adéquate de l'appareil.
2. Ne laissez jamais les enfants utiliser l'outil.
3. Tenez toutes les personnes, en particuliers les jeunes enfants,à distance de votre lieu de travail.
4. Soyez très attentif à ne pas glisser ou tomber, particulièrement lorsque vous reculez.

Préparation

1. Inspectez soigneusement le lieu dans lequel vous allez utiliser l'appareil et retirez-en les pierres, les bâtons, les fils, les os et autres objets.
2. N'employez jamais la tondeuse pieds nus ou en ne portant que des sandales. Évitez de porter des vêtements trop amples qui pourraient se coincer dans les pièces mobiles. Portez des chaussures qui améliorent l'adhérence sur les surfaces glissantes.
3. Réglez la hauteur du châssis du collecteur au-dessus de la surface de gravier ou de roches.
4. N'essayez jamais de faire des réglages pendant que le moteur est en marche (sauf si cela est spécifiquement recommandé par le fabricant).
5. Portez toujours des lunettes de sécurité ou un masque facial pendant l'utilisation de la souffleuse ou lors d'un ajustement ou d'une réparation pour protéger vos yeux des objets qui peuvent être projetés par la machine.

Opération

1. Ne mettez pas les mains ou les pieds près de ou sous les pièces rotatives de l'appareil. Ne restez jamais à proximité de la zone d'éjection.
2. Soyez très attentif lorsque vous utilisez la machine ou que vous traversez des surfaces, des chemins ou des routes de graviers. Soyez alerte des dangers cachés et du trafic.
3. Si vous heurtez un objet étranger, arrêtez le moteur, retirez la batterie de la machine, examinez minutieusement la souffleuse à neige pour déceler d'éventuels dommages, puis réparez les dommages avant de redémarrer et d'utiliser la souffleuse à neige

4. Si la souffleuse commence à vibrer de façon anormale, arrêtez le moteur et vérifiez immédiatement la cause. Une vibration indique généralement un problème.
5. Arrêtez le moteur chaque fois que vous quittez la position d'utilisation, avant de débloquer le boîtier de la vis à granules ou la goulotte de déversement, et avant d'effectuer toute réparation, tout ajustement ou toute inspection.
6. Avant de nettoyer, de réparer ou d'examiner la souffleuse à neige, arrêtez le moteur et assurez-vous que la foreuse et toutes les parties mobiles sont arrêtées. Retirez la batterie de la machine pour éviter que quelqu'un ne démarre pas accidentellement le moteur.
7. Soyez extrêmement prudent lors de l'utilisation sur des versants.
8. N'utilisez jamais la souffleuse à neige sans des protecteurs et d'autres équipements de sécurité et de protection appropriés en place et qui fonctionnent.
9. Ne jamais orienter la décharge vers les personnes ou les zones où les dommages matériels peuvent se produire. Tenez les enfants et d'autres à l'écart.
10. Ne surchargez pas la machine en tentant de déneiger trop vite.
11. Ne poussez jamais la machine trop vite sur une surface glissante. Regardez derrière vous et faites attention en reculant.
12. Débranchez l'alimentation électrique lors du transport de la foreuse à neige ou lorsqu'elle n'est pas en cours d'utilisation.
13. Utilisez uniquement des accessoires et pièces approuvés par le fabricant de la souffleuse à neige (comme des masselottes d'équilibrage, des contrepoids, une cabine ou autre).
14. N'utilisez jamais la souffleuse si vous n'avez pas une bonne visibilité ou un bon éclairage. Regardez toujours où vous posez les pieds et tenez fermement les poignées. Marchez, ne courez pas.

Nettoyage d'une goulotte de déversement bouchée
Le contact des mains avec la foreuse tournante à l'intérieur de la goulotte de déversement est la cause la plus courante de blessures liée aux souffleuses à neige. N'utilisez jamais votre main pour nettoyer la goulotte de déversement.
Pour nettoyer la goulotte :
1. ÉTEINDRE LE MOTEUR!
2. Attendez 10 secondes pour vous assurer que les aubes du rouet ont arrêté de tourner.
3. Utilisez toujours un outil de nettoyage, pas vos mains.

Entretien/ Entreposage
1. Vérifiez fréquemment que les boulons sont bien serrés pour s'assurer que l'équipement soit en condition de bon fonctionnement.
2. Consultez toujours les instructions du guide de l'opérateur pour savoir comment ranger la souffleuse à neige pendant une période prolongée.
3. Conservez ou remplacez les étiquettes d'instructions et de sécurité le cas échéant.
4. Faites tournez la machine pendant quelques minutes après avoir jeté la neige pour éviter le gel de la foreuse.

CONSIGNES GÉNÉRALES DE SÉCURITÉ CONCERNANT LA BATTERIE

a) Ne pas démonter, ouvrir ou déchiqueter le bloc batterie.
b) Ne pas exposer le bloc batterie à la chaleur ou au feu. Evitez de ranger la batterie dans un endroit exposé à la lumière directe du soleil.
c) Ne pas court-circuiter une batterie. Ne stockez pas les blocs batterie en vrac dans une boîte ou un tiroir où ils peuvent se court-circuiter ou être court-circuités par d'autres objets métalliques. Lorsque le bloc batterie n'est pas utilisé, conservez-le loin d'autres objets métalliques, tels que des trombones, des pièces de monnaie, des clés, des clous, des vis ou d'autres objets métalliques de petite taille, qui pourraient établir une connexion d'un terminal à l'autre. Le fait de créer un court-circuit entre les bornes de la batterie peut causer des brûlures ou des incendies.
d) Ne pas soumettre la batterie à des chocs mécaniques.
e) En cas de fuite de la batterie, ne pas laisser le liquide entrer en contact avec la peau ou les yeux. Si un contact a été effectué, laver la zone touchée avec beaucoup d'eau et consulter un médecin.
f) Ne pas utiliser de batterie qui n'a pas été conçue pour être utilisée avec cet appareil.
g) Maintenez la batterie hors de portée des enfants.
h) Achetez toujours une batterie recommandée par le fabricant de l'appareil.
i) Conservez le bloc batterie propre et sec.
j) Essuyez les bornes de la batterie avec un chiffon propre et sec si elles deviennent sales.
k) La batterie doit être chargée avant son utilisation. Utilisez toujours le chargeur adapté et reportez-vous aux instructions du fabricant ou au manuel de l'équipement pour suivre les instructions concernant la procédure de charge.
l) Ne laissez pas le bloc batterie en charge prolongée lorsqu'il n'est pas utilisé.
m) Après de longues périodes de stockage, il peut

être nécessaire de charger et de décharger la batterie plusieurs fois pour obtenir des performances optimales.

n) Rechargez le bloc batterie uniquement avec le chargeur spécifié par Worx. N'utilisez pas un chargeur autre que celui spécifiquement conçu pour être utilisé avec l'équipement.

o) Conservez la documentation originale du produit pour référence ultérieure.

p) Utilisez uniquement la batterie dans l'application pour laquelle elle a été prévue.

q) Retirez la batterie de l'équipement lorsqu'il n'est pas utilisé.

r) Éliminez la batterie de façon adéquate.

s) Ne pas mélanger des cellules de fabricants, de capacités, de tailles ou de type différents dans un appareil.

t) N'exposez pas la batterie à des micro ondes et de la haute pression.

GARDEZ CES INSTRUCTIONS

SYMBOLES

	AVERTISSEMENT
	Lisez le manuel de l'utilisateur
	Garder mains et pieds á distance
	Attention à la tarière rotative - Gardez les mains, les pieds et les vêtements éloignés.
	Éteindre le moteur avant de déboucher la goulotte.
	Portez une protection auditive
	Portez un protecteur oculaire
	Portez un masque antipoussières
	Portez des chaussures de sécurité
	Portez un casque de protection
	Toujours porter des gants de protection
	Batterie Li-ion. Les batteries doivent être recyclées en collecte sélective.
	Ne pas jeter au feu
	Les batteries peuvent s'introduire dans le cycle de l'eau si elles sont éliminées de manière inappropriée, ce qui peut être dangereux pour l'écosystème. Ne pas éliminer les batteries usagées avec les déchets municipaux non triés.
	call2recycle® POSITEC Inc. a formé un partenariat avec RBRC Corporation pour le recyclage des batteries Positec portant le sceau RBRC-call2recycle. Pour la protection de l'environnement, veillez à ne pas jeter les batteries aux poubelles. À la fin du cycle de vie de la batterie, appelez 1-800-822-8837 pour un service gratuit qui mettra la batterie au rebut selon les règles de l'art.
	Retirez la batterie de la souffleuse à neige avant d'effectuer toute opération de réglage, d'entretien ou de maintenance.

2. LISTE DES ÉLÉMENTS

1.	**BOUTON DE SÉCURITÉ**
2.	**BAIL DE FONCTIONNEMENT**
3.	**POIGNÉE SUPÉRIEURE**
4.	**POIGNÉE CENTRALE**
5.	**POIGNÉE INFÉRIEURE**
6.	**COUVERCLE DU BOITIER DE BATTERIE**
7.	**BOUTON DU DÉFLECTEUR DE LA GOULOTTE**
8.	**DÉFLECTEUR DE LA GOULOTTE**
9.	**VOYANTS LED**
10.	**TARIÈRE ROTATIVE**
11.	**CONDUIT D'ÉJECTION**
12.	**BOUTON DE VERROUILLAGE DE LA POIGNÉE (AVEC LES BOULONS ET LES RONDELLES)**
13.	**SERRE-CÂBLES**
14.	**MANIVELLE DE ROTATION DE LA GOULOTTE**
15.	**MANCHE DE ROTATION DE LA GOULOTTE**
16.	**BLOCS-PILES ***
17.	**MÉCANISME DE RETENUE DU BLOCPILES ***
18.	**RACLOIR**

*** Tous les accessoires illustrés ou décrits ne sont pas inclus dans une livraison standard.**

3. DONNÉES TECHNIQUES

	WG461 WG461.X * **
Tension	40V ⎓ Max. (2x20V Max.**)
Vitesse maximale à vide	1800 /min
Largeur de déblayage	51 cm (20")
Hauteur / profondeur d'admission de neige	25 cm (10")
Type d'opération	En une seule étape
Distance d'éjection	10.7 m (35')
Taille des roues	20.3 cm (8")
Type de batterie	Lithium-ion
Poids de la machine (Outil nu)	15.8 kg (34.86 lbs)

** Tension mesurée hors fonctionnement. La tension initiale de la batterie atteint le maximum de 20 volts. La tension nominale est de 18 V.
*** X peut être suivi d'un ou deux caractères. Tous les modèles sont identiques, sauf le numéro de modèle et la marque. Le suffixe dans les modèles peut être un nombre allant de « 1 » à « 999 » ou une lettre anglaise « A » à « Z » ou « M1 » à « M9 » qui signifie la différence entre les paquets ou les accessoires emballés dans l'emballage.

BATTERIES ET CHARGEURS RECOMMMANDÉS

Catégorie	**Modèle**	**Capacité**
20V Batterie	WA3674	4.0 Ah
	WA3656	6.0 Ah
20V Chargeur	WA3884	4.0 A

We recommend that you purchase your accessories from the same store that sold you the tool. Choose the type according to the work you intend to undertake. Refer to the accessory packaging for further details. Store personnel can assist you and offer advice.

4. UTILISATION PRÉVUE

La machine est conçue et destinée à déneiger rapidement et efficacement de fortes accumulations de neige.

5. INSTRUCTIONS D'UTILISATION

REMARQUE: Avant d'utiliser cet outil, assurez-vous de lire attentivement le manuel d'utilisation.

ASSEMBLAGE & FONCTIONNEMENT

ACTION	SCHÉMA
ASSEMBLAGE	
Montage du guidon **REMARQUE:** Lors de l'installation du guidon, choisissez l'un des deux trous pour régler la hauteur désirée du guidon. Ne serrez pas trop le bouton de verrouillage du guidon. **IMPORTANT: Lors de la fixation de la poignée centrale, assurez-vous que le trou de fixation de l'arbre de rotation de la goulotte sur la poignée centrale est orienté vers le haut (côté de la barre où le trou est dentelé).**	Voir le schéma A1, A2
Fixation des serre-câbles	Voir le schéma B
Installation de la manivelle de la goulotte d'éjection **REMARQUE:** Assurez-vous que l'arbre la manche de rotation de la goulotte se trouve en dessous de la poignée moyenne.	Voir le schéma C1, C2, C3
Montage de la goulotte de déversement **REMARQUE:** Lors de la fixation, assurez-vous que la goulotte de déversement de décharge est entièrement insérée en place puis tirez-la délicatement vers l'extérieur pour vous assurer qu'elle est solidement verrouillée à sa position.	Voir le schéma D1, D2
Réglage de la direction de jet et de la hauteur de jet **REMARQUE:** La goulotte de déversement peut être réglée de 180 degrés en tournant la manivelle de rotation de la goulotte. **AVERTISSEMENT! Ne dirigez jamais la goulotte d'éjection de la neige vers l'opérateur, les passants, les véhicules ou les fenêtres à proximité. La neige et les corps étrangers projetés par la souffleuse peuvent causer des dommages importants et des blessures graves. Orientez toujours la goulotte d'éjection dans la direction opposée aux passants, aux véhicules et aux fenêtres, fenêtres environnants.** **AVERTISSEMENT : Assurez-vous que le déflecteur de goulotte s'enclenche et se verrouille correctement sur la goulotte d'éjection. Un espace espace entre la goulotte d'éjection et le déflecteur peut permettre à des corps étrangers d'être projetés vers l'opérateur, ce qui pourrait entraîner des blessures graves.** **Ne penchez pas le déflecteur de goulotte trop en avant, car cela pourrait créer un espace entre le déflecteur et la goulotte d'éjection.**	Voir le schéma E1, E2
Vérification de l'état de charge de batterie **REMARQUE :** La Fig. F ne s'applique qu'aux batteries disposant d'un témoin lumineux de batterie.	Voir le schéma F
Recharge de la batterie **REMARQUE :** la batterie est livrée non chargée. La batterie doit être entièrement chargée avant la première utilisation. Veillez à toujours charger les deux batteries en même temps. Des informations supplémentaires sont disponibles dans le manuel du chargeur.	Voir le schéma G

Disposition/ retrait du bloc batterie **REMARQUE :** Cette machine ne fonctionnera que lorsque 2 batteries seront installées. Il est recommandé d'utiliser les mêmes deux batteries et de les charger en même temps. Lorsque vous utilisez deux batteries avec des capacités d'ampères-heures différentes, la machine ne fonctionnera qu'à la capacité inférieure commune. Appuyez sur le bouton de libération du pack de batteries avant de retirer les packs de batteries.	Voir le schéma H
FONCTIONNEMENT	
Démarrage & arrêt	Voir le schéma I
Voyants LED Pour allumer la lumière, avec une main appuyez et maintenez le bouton de verrouillage, avec l'autre main appuyez sur le bâtonnet d'exploitation vers la poignée supérieure. Lorsque vous lâcherez le bâtonnet d'exploitation, la lumière sera éteinte. L'éclairage LED augmente la visibilité - idéal pour les zones sombres ou fermées.	Voir le schéma J

CONSEILS D'EXPERTS POUR DÉBLAYER SON ENTRÉE DE GARAGE (Voir le schéma. K)
Chasse-neige (SAUF EN CONDITIONS DE POUDRERIE)

(1) Dégager une tranchée dans le milieu de l'entrée avec la goulotte orientée vers la gauche.
(2) Sans ajuster la goulotte d'éjection, faire pivoter la machine de 180 degrés.
(3) Revenir à votre point de départ. Pivoter l'appareil dans le même sens que tantôt.
(4) Continuer à faire des cercles vers l'extérieur dans cette direction jusqu'à ce que l'entrée de garage soit dégagée.

6. ENTRETIEN

Important: Toutes les réparations ne doivent être effectuées que par un centre de réparation agréé.
REMARQUE: Les côtés droit et gauche de la machine sont indiqués à partir de la position de fonctionnement normale.

⚠ **AVERTISSEMENT: Si les batteries sont installées dans la chasse-neige, quelqu'un pourrait l'actionner accidentellement pendant que vous y effectuez des travaux d'entretien, ce qui pourrait entraîner des blessures graves. Retirez les batteries avant d'effectuer tout entretien.**

1. CONSEILS D'ENTRETIEN GÉNÉRAL
(1) N'essayez pas de réparer la machine si vous ne disposez pas des outils et des instructions nécessaires à son démontage et à sa réparation.
(2) Vérifiez fréquemment que les boulons sont bien serrés afin de garantir que l'équipement demeure en bon état de fonctionnement.
(3) Après chaque opération de déneigement, faites fonctionner le chasse-neige pendant quelques minutes pour empêcher le collecteur/l'impulseur de geler. Coupez le moteur, attendez que toutes les pièces mobiles soient complètement arrêtées, puis essuyez la neige et la glace accumulées sur l'appareil. Tournez plusieurs fois la manivelle de rotation de la goulotte pour éliminer tout surplus de neige.

2. REMPLACEMENT DU RACLOIR (Voir le schéma L)
Le racloir est situé à la base du chasse-neige, sous le carter du rotor.
1) Retirez le racloir du chasse-neige en ôtant les 5 vis qui le maintiennent en place.
2) Installez le racloir neuf et fixez-le solidement au chasse-neige à l'aide des 5 vis.

3. REMPLACEMENT DE LA COURROIE (Voir le schéma M1, M2)
(1) Retirez les vis (a) qui fixent le couvercle latéral gauche (b) au châssis de la souffleuse à neige à l'aide d'une clé.
(2) Retirez l'ancienne courroie (c) et remplacez-la par une nouvelle courroie.

4. REMPLACEMENT DE LA TARIERE (Voir le schéma M1, M2, M3)
Lorsque la machine vibre excessivement, ou si les pales de la tarière sont déformées ou si des soudures sont détachées, remplacez la tarière par une neuve.

(1) Retirez les vis (a) qui fixent le couvercle latéral gauche (b) au châssis de la souffleuse à neige à l'aide d'une clé.
(2) Retirez la courroie (c).
(3) Utilisez une clé à douille afin de retirer la grande poulie (d) et l'écrou (e).
(4) Retirez les vis (f) qui fixent le couvercle latéral droit (g) au châssis de la souffleuse à neige à l'aide d'une clé.
(5) Retirez l'écrou (h).
(6) Tirez sur l'axe (i) et retirez la tarière usée. Installez la nouvelle tarière.
(7) Réinstallez toutes les pièces démontées dans l'ordre inverse.

5. REMPLACEMENT DU CAOUTCHOUC DE LA TARIERE (Voir le schéma M4)
Lorsque le caoutchouc de la tarière est usé ou que la machine laisse de la neige au sol, projette la neige sur une courte distance, ou que le flux d'air est faible pendant l'utilisation, remplacez le caoutchouc de la tarière (j). Retirez les vis qui fixent le caoutchouc de la tarière et remplacez-le par le nouveau caoutchouc.

ENTREPOSAGE

1. Laissez le moteur refroidir et nettoyez le chasse-neige avant de le ranger ou de le transporter. Assurez-vous que l'appareil est correctement attaché pendant le transport.
2. Retirez la batterie du chasse-neige.
3. Inspectez minutieusement le chasse-neige afin de détecter d'éventuelles pièces usées, desserrées ou endommagées. Vérifiez et resserrez si nécessaire les vis aux points d'assemblage. Pour toute réparation ou remplacement de pièces, contactez votre distributeur Worx.
4. Rangez l'appareil, avec les batteries retirées, dans un endroit sûr et sec, hors de portée des enfants, afin d'éviter toute utilisation non autorisée ou tout dommage. Couvrez-le légèrement avec une bâche pour une protection supplémentaire.
5. Pour faciliter le stockage, relâchez la poignée du bouton de fixation, puis pliez la poignée supérieure comme illustré dans les Figures N1 et N2. Retirez la manivelle de la goulotte pour le rangement à long terme afin de gagner de l'espace. (Voir le schéma N3)
6. La batterie doit être conservée à l'intérieur (au-dessus de 0 °C/32 °F) et ne doit être emportée à l'extérieur que lors de l'utilisation. Pour un rangement à long terme, la souffleuse à neige doit être rangée à l'intérieur.

POUR LES OUTILS DE LA BATTERIE
El rango de temperatura ambiente para el uso y almacenamiento de la herramienta y la batería es de 32 °F a 113 °F (0 ºC a 45 ºC).
El chasse-neige podría no arrancar correctamente si la temperatura de su batería es de -4 °F (-20 °C) o menos. Si el aparato no arranca, retire la batería del chasse-neige y déjela calentar en el interior durante 10 minutos o más. Luego reinstale la batería e intente nuevamente.
El rango de temperatura ambiente recomendado para el sistema de carga durante la carga es de 32 °F a 104 °F (0 ºC a 40 ºC).

Détails concernant l'élimination sécuritaire des piles usagées
À la fin de la vie utile de l'appareil, retirez le bloc-piles en toute sécurité avant de vous débarrasser de l'appareil. Ne jetez pas les piles à la poubelle ni dans les ordures normales. Ne jetez pas non plus la pile avec l'appareil. Retirez le bloc-piles usagé de l'appareil et déposez-le dans l'installation de recyclage spécialisée la plus proche ou la plus pratique. En cas de doute, consultez votre service local de protection de l'environnement. Les piles peuvent entrer dans le cycle de l'eau si elles sont mal éliminées, ce qui peut être dangereux pour l'écosystème. N'incorporez pas les piles usagées dans les déchets municipaux non triés.

7. TABLEAU DE DÉPANNAGE

Le tableau suivant vous propose des vérifications et des mesures correctrices si votre outil ne fonctionne pas correctement. Si le tableau d'identifie pas ou ne permet pas de corriger le problème, contactez votre agent de maintenance.
AVERTISSEMENT: Éteignez et retirez la batterie avant de chercher à résoudre la panne.

Symptôme	LES CAUSES POSSIBLES	PROBLÈMES ET SOLUTIONS
La poignée n'est pas en place.	Les boutons de verrouillage de la poignée ne sont pas fixés.	Make sure that the knobs are fully tightened and closed.

Le chasse-neige ne démarre pas.	Le bouton de verrouillage n'est pas enfoncé. Le bâtonnet d'exploitation est défectueux. La capacité de la batterie est faible. La batterie n'est pas complètement installée.	Appuyez sur le bouton de verrouillage puis serrez le bâtonnet d'exploitation. Faites remplacer l'interrupteur par un centre de réparation agréé. Chargez la batterie. Vérifiez la connexion entre le connecteur du moteur et la batterie.
Le moteur est en marche, mais l'augur ne tourne pas.	La courroie est usée ou endommagée.	Remplacez la courroie.
Le chasse-neige laisse une fine couche de neige derrière lui.	Le racleur est usé.	Veuillez consulter la section « REMPLACER LE RACLEUR » dans ce manuel.

Positec USA, Inc. Charlotte, NC 28216 USA

INTRODUCCIÓN

1. SEGURIDAD DEL PRODUCTO
2. LISTA DE PARTES
3. DATOS TÉCNICOS
4. USO PREVISTO
5. INSTRUCCIONES DE USO
6. MANTENIMIENTO

1. SEGURIDAD DEL PRODUCTO

ADVERTENCIA! El polvo creado al lijar, serruchar, pulir, taladrar o realizar otras actividades de la construcción, contiene substancias químicas que se sabe producen cáncer, defectos de nacimiento u otros daños al sistema reproductor. Algunos ejemplos de esos productos químicos son:

- **El plomo de las pinturas a base de plomo;**
- **l la sílice cristalina de los ladrillos, del cemento y de otros productos de albañilería;**
- **l El arsénico y el cromo de la madera tratada químicamente.**

El riesgo que se corre a causa del contacto con esos productos varía según la frecuencia con que usted realice este tipo de trabajos. Con el fin de reducir su exposición a esas substancias químicas: l trabaje en un área bien ventilada, l utilice un equipo de seguridad adecuado, tal como una máscara contra el polvo especialmente diseñada para filtrar partículas microscópicas.

ADVERTENCIA: Este producto puede exponerle a sustancias químicas, como plomo y di (2-etilhexilo) ftalato (DEHP), que el estado de California reconoce como causantes de cáncer y defectos de nacimiento u otros daños reproductivos. Para más información visite: www.P65Warnings.ca.gov.

IMPORTANTE INSTRUCCIONES DE SEGURIDAD
Lea todas las instrucciones

¡ADVERTENCIA! Cuando use aparatos eléctricos, siempre deben seguirse ciertas pautas básicas de seguridad a fin de reducir el riesgo de incendio, descarga eléctrica o lesión seria, incluyendo las siguientes:
¡ADVERTENCIA! Utilice los accesorios recomendados por el fabricante. La utilización de cualquier otro accesorio puede aumentar el riesgo de lesiones.
¡PELIGRO! No utilice las manos para destapar la tolva de descarga. Detenga el motor antes de extraer los residuos. No camine por delante de la máquina encendida. No dirija la descarga hacia los espectadores.
¡ADVERTENCIA! Utilice solo para quitar nieve.
¡ADVERTENCIA! Para reducir el riesgo de lesiones, no utilice la herramienta sin las guardas colocadas.

PARA TODOS LOS ARTEFACTOS

1) No utilice el quitanieves en una superficie cubierta con gravilla a menos que se lo haya ajustado para dicha superficie siguiendo el manual del operador.
2) Manténgalo fuera del alcance de los niños - las demás personas deben permanecer alejadas de la zona de trabajo.
3) Use ropa adecuada - No use ropa suelta o joyas. Pueden llegar a engancharse en las partes móviles.
4) Utilice botas de goma al usar el quitanieves.
5) El funcionamiento del quitanieves levantándolo con las manos es peligroso, a menos que se sigan las instrucciones especiales para dicha utilización que se incluyen en el manual del operador.
6) Evite el arranque accidental–No transporte el quitanieves con el dedo en el interruptor. Asegúrese que el interruptor esté apagado cuando conecte la batería.
7) Mantenga las manos alejadas de las partes móviles.
8) Mantenga las cubiertas en su lugar y en buen estado.
9) No fuerce el artefacto, hará un mejor trabajo y con menor posibilidad de accidentes si lo utiliza de la forma para la que se diseñó.
10) No se No se exceda. Mantenga una buena postura y equilibro todo el tiempo.
11) Si el quitanieves golpea con un objeto extraño, siga los siguientes pasos:
    i) Detenga el quitanieves. Suelte el interruptor.
    ii) Retire el paquete de batería
    iii) Inspeccione si existen daños.
    iv) Repare cualquier daño antes de volver a encender y utilizar el quitanieves.
12) Desconecte el artefacto. Retire el paquete de batería de la máquina cuando no esté en uso, antes de dar servicio, cuando cambie accesorios, y similares.
13) Guarde los artefactos que no utilice en el interior. Cuando no los use, los artefactos deben guardarse en el interior, en un lugar seco y alto, o bajo llave – fuera del alcance de los niños.
14) Cuide los artefactos. –Siga las instrucciones de lubricación y cambio de accesorios.

PARA TODOS LOS APARATOS ACCIONADOS POR BATERÍA:

1. Evite el encendido accidental. Asegúrese que el

interruptor esté en la posición de apagado antes de conectar el paquete de batería, al levantar o transportar el aparato. Transportar el aparato con su dedo sobre el interruptor o energizar el aparato que tenga el interruptor encendido provoca accidentes.
2. Desconecte el paquete de batería del aparato antes de realizar cualquier ajuste, cambiar los accesorios, o guardar el aparato. Tales medidas preventivas de seguridad reducen el riesgo de encender el aparato por accidente.
3. Recargue únicamente con el cargador especificado por WorxNITRO. Un cargador que es adecuado para un tipo de paquete de batería puede crear un riesgo de incendio cuando se usa con otro paquete de batería.
4. Use los electrodomésticos sólo con paquetes de baterías específicamente diseñados. El uso de cualquier otro paquete de baterías puede crear un riesgo de lesiones e incendios.
5. Cuando la batería no esté en uso, manténgala alejada de otros objetos metálicos, como sujetadores de papel, monedas, llaves, clavos, tornillos u otros objetos metálicos pequeños, que puedan establecer una conexión de una terminal a otra. Poner en corto las terminales de la batería puede causar quemaduras o un incendio.
6. Bajo condiciones de abuso, puede expulsarse líquido de la batería; evite el contacto. Si ocurre contacto accidentalmente, lave con agua. Si el líquido entra en contacto con los ojos, busque ayuda médica adicional. El líquido expulsado de la batería puede causar irritación o quemaduras.
7. No use un paquete de batería o aparato dañado o modificado. Las baterías dañadas o modificadas pueden presentar un comportamiento impredecible que puede provocar un incendio, una explosión o un riesgo de lesiones.
8. No exponga la batería o el artefacto al fuego ni a temperaturas excesivas. La exposición al fuego o la temperatura por encima de 130 °C pueden causar una explosión.
9. Siga todas las instrucciones de carga y no cargue la batería o el dispositivo fuera del rango de temperatura especificado en las instrucciones. La carga incorrecta o a temperaturas fuera del rango especificado puede dañar la batería y aumentar el riesgo de incendio.
10. Pida que una persona de reparación calificada dé mantenimiento usando únicamente partes de reemplazo idénticas. Esto garantizará que se mantenga la seguridad del producto.
11. No modifique ni intente reparar el aparato o el paquete de baterías (conforme sea aplicable), excepto como se indica en las instrucciones de uso y cuidado.

PRÁCTICAS DE OPERACIÓN SEGURA PARA EL QUITANIEVES DE UTILIZACIÓN POR DETRÁS

Capacitación

1. Lea, entienda y siga todas las instrucciones en la máquina y en el manual antes de operar esta unidad. Familiarícese correctamente con los controles y el uso correcto de la herramienta.
2. Nunca permita que los niños utilicen un cortacésped motorizado.
3. Mantenga el área de limpieza sin personas, especialmente niños paqueños.
4. Tenga sumo cuidado para evitar resbalarse o caerse, especialmente al utilizar la herramienta caminando hacia atrás.

Preparación

1. Inspeccione minuciosamente el área donde se utilizará la herramienta y extraiga todas las piedras, maderas, cables, huesos y otros objetos extraños.
2. No utilice la herramienta con los pies descalzos o en sandalias. Evite ropa holgada que pueda quedar atrapada en las partes móviles. Utilice calzado que mejore su estabilidad en superficies resbalosas.
3. Ajuste la altura del alojamiento del recolector para quitar la gravilla o la superficie tipo roca aplastada.
4. Nunca intente realizar ajustes con el motor en funcionamiento (excepto cuando lo indica específicamente el fabricante).
5. Siempre utilice anteojos de seguridad o protección ocular durante la utilización del quitanieves o al realizar un ajuste o reparación con el fin de proteger los ojos contra los objetos extraños que podrían ser arrojados por la herramienta.

Funcionamiento

1. No coloque las manos ni los pies cerca o debajo de las piezas giratorias. Siempre mantenga libre la tolva de descarga.
2. Tenga sumo cuidado al utilizar la herramienta en calles, caminos o carreteras de gravilla en las que haya tránsito. Manténgase alerta de los peligros ocultos o el tránsito.
3. Después de golpear un objeto extraño, detenga el motor, retire el paquete de batería de la máquina, revise minuciosamente el quitanieves respecto a cualquier daño, y repare el daño antes de volver a arrancar y operar el quitanieves.
4. Si la unidad comienza a vibrar de forma anormal, detenga el motor y verifique inmediatamente la causa. Generalmente, la vibración es una advertencia sobre un problema.
5. Detenga el motor siempre que abandone la posición de operación, antes de eliminar obstrucciones del alojamiento de la barrena o descargar el conducto, y cuando realice cualquier

reparación, ajustes o inspecciones.
6. Cuando limpie, repare o revise el quitanieves, pare el motor y asegúrese que la barrena y todas las partes móviles estén detenidas. Retire el paquete de batería de la máquina para prevenir que alguien arranque accidentalmente el motor.
7. Tenga sumo cuidado al cambiar la dirección en las pendientes.
8. Nunca utilice el quitanieves sin las guardas, otros dispositivos de seguridad colocados en su lugar.
9. Nunca dirija la descarga hacia personas o áreas donde pueda ocurrir daño a la propiedad. Mantenga a los niños y otras personas alejados.
10. No sobrecargue la capacidad de la máquina intentando quitar nieve a una velocidad demasiado rápida.
11. Nunca utilice la máquina a altas velocidades en superficies resbalosas. Mire hacia atrás y tenga cuidado al caminar hacia atrás.
12. Desconecte la energía a la barrena cuando se transporte el quitanieves o no esté en uso.
13. Utilice sólo los accesorios aprobados por el fabricante del quitanieves (como pesas para las ruedas, contrapesos, cabinas, etc.).
14. Nunca utilice el quitanieves sin una visibilidad y luz correctas. Mantenga siempre la estabilidad y mantenga una sujeción firme de los mangos. Camine y nunca corra.

Limpieza de conducto de descarga obstruido

El contacto de la mano con la barrena giratoria dentro del conductor de descarga es la causa más común de lesiones relacionadas con quitanieves. Nunca use su mano para limpiar el conducto de descarga.

Para limpiar el conducto:

1. ¡APAGUE EL MOTOR!
2. Espere 10 segundos para asegurar que las aspas del impulsor hayan dejado de girar.
3. Siempre use una herramienta de limpieza, no sus manos.

MANTENIMIENTO/ ALMACENAMIENTO

1. Periódicamente, inspeccione si los pernos de seguridad y otros pernos están ajustados de forma correcta a fin de garantizar que la herramienta se encuentre en un estado de funcionamiento seguro.
2. Consulte siempre las instrucciones de la guía del operador para obtener información importante en caso de que se desee almacenar el quitanieves durante un período de tiempo extenso.
3. Mantenga o reemplace las etiquetas de instrucciones y seguridad, en caso de que sea necesario.
4. Opere la máquina unos cuantos minutos después de quitar nieve para evitar el congelamiento de la barrena.

ADVERTENCIAS DE SEGURIDAD GENERAL PARA EL PAQUETE DE BATERÍA

a) No desensamble, abra o triture el paquete de batería.
b) No exponga el paquete de batería a calor o fuego. Evite guardar a la luz directa del sol.
c) No ponga en corto circuito el paquete de batería. No guarde el paquete de batería de forma aleatoria en una caja o cajón donde puedan ponerse en corto circuito entre sí o ponerse en corto circuito por otros objetos metálicos. Cuando el paquete de batería no esté en uso, manténgalo alejado de otros objetos metálicos, como sujetadores de papel, monedas, llaves, clavos, tornillos u otros objetos metálicos pequeños que puedan establecer una conexión de una terminal a otra. El corto circuito de las terminales de la batería puede causar quemaduras o incendios.
d) No someta el paquete de batería a impacto mecánico.
e) En el caso de fuga de la batería, no permita que el líquido entre en contacto con la piel o los ojos. Si hay contacto, lave el área afectada con bastante agua y busque atención médica.
f) No use ningún paquete de batería que no esté diseñado para uso con el equipo.
g) Mantenga el paquete de batería fuera del alcance de los niños.
h) Siempre adquiera el paquete de batería recomendado por el fabricante del dispositivo para el equipo.
i) Mantenga el paquete de batería limpio y seco.
j) Limpie las terminales del paquete de batería con una tela seca limpia su se ensucian.
k) El paquete de batería se necesita cargar antes del uso. Siempre use el cargador correcto y consulte las instrucciones del fabricante o el manual del equipo para saber las instrucciones correctas de carga.
l) No deje el paquete de batería en carga prolongada cuando no esté en uso.
m) Después de periodos prolongados de almacenamiento, puede ser necesario cargar y descargar el paquete de batería varias veces para obtener el desempeño máximo.
n) Recargue únicamente con el cargador especificado por Worx. No use cargadores que no sean los específicamente suministrados para uso con el equipo.
o) Conserve la literatura el producto original para referencia futura.
p) Sólo use el paquete de batería en la aplicación para la que está diseñado.
q) Retire el paquete de batería del equipo cuando no esté en uso.

r) **Elimínelo adecuadamente.**
s) **No mezcle celdas de diferente fabricación, capacidad, tamaño o tipo dentro del dispositivo.**
t) **Mantenga la batería lejos de microondas y no la someta a altas presiones.**

Conserve estas instrucciones

SÍMBOLOS

	ADVERTENCIA
	Lea el manual del operador
	Imagen que representa el orificio de salida de la nieve
	Evite una lesión causada por la barrena giratoria. Mantenga las manos, pies y vestimenta alejados.
	Apague el motor antes de destrabar la tolva de descarga.
	Use protección auditiva
	Use lentes de seguridad
	Use máscara contra el polvo
	Use calzado de seguridad
	Use protección para la cabeza
	Use siempre unos guantes de protección
	Batería de Ion de litio, la batería se debe reciclar
	No arrojar al fuego
	Las baterías pueden ingresar al ciclo del agua si se eliminan de manera inadecuada, lo que puede ser peligroso para el ecosistema. No deseche las baterías usadas como residuos municipales sin clasificar.
	call2recycle® POSITEC Inc. ha establecido una asociación con la empresa RBRC para el reciclaje de todas las baterías Positec que posean el sello RBRC-call2recycle. Para contribuir con la protección del medio ambiente, no deseche las baterías como residuos normales. Después de que haya finalizado el ciclo de vida útil de la batería, comuníquese al 1.800-822-8837 para acceder al servicio gratuito que realizará el desecho correcto de la batería.
	Retire la batería del quitanieves antes de realizar cualquier ajuste, servicio o mantenimiento.

2. LISTA DE PARTES

1.	**BOTÓN DE SEGURIDAD**
2.	**ARCO DE OPERACIÓN**
3.	**MANGO SUPERIOR**
4.	**MANGO CENTRAL**
5.	**MANGO INFERIOR**
6.	**CUBIERTA DE ALOJAMIENTO DE BATERÍA**

7.	BOTÓN DEL DEFLECTOR DEL CONDUCTO
8.	DEFLECTOR DE CONDUCTO
9.	LUCES LED
10.	TALADRO
11.	TOLVA DE DESCARGA
12.	PERILLA DE BLOQUEO DE MANGO (CON PERNOS Y ARANDELAS)
13.	GANCHOS PARA EL CABLE
14.	EJE DE ROTACIÓN DE CONDUCTO
15.	MANGO DE ROTACIÓN DE CONDUCTO
16.	PAQUETE DE BATERÍAS *
17.	LENGÜETAS DE LIBERACIÓN DE LAS BATERIAS *
18.	RASPADOR

*** En la entrega estándar no se incluyen todos los accesorios que se ilustran o se describen.**

3. DATOS TÉCNICOS

	WG461 WG461.X ***
Voltaje nominal	40V ⎓ Max. (2x20V Max.**)
Velocidad máx. sin carga	1800 /min
Anchura de despeje	20" (51 cm)
Altura / profundidad de entrada de nieve	10" (25 cm)
Tipo de operación	Etapa sencilla
Distancia de lanzamiento	35’ (10.7 m)
Tamaño de rueda	8” (20.3 cm)
Tipo de batería	Litio
Peso de la máquina (Herramienta descubierta)	34.86 lbs (15.8 kg)

** Voltaje medido sin carga de trabajo. El voltaje inicial de la batería alcanza un máximo de 20 V. El voltaje nominal es 18 V.
*** X puede ser seguido por uno o dos caracteres. Todos los modelos son iguales, excepto el número de modelo y la marca registrada. El sufijo en los modelos puede ser un número del “1” al “999” o la letra inglesa “A” a “Z” o “M1” a “M9” que significa un paquete diferente o el Varios accesorios embalados en el paquete.

BATERÍAS Y CARGADORES SUGERIDOS

Categoría	Modelo	Capacidad
20V Batería	WA3674	4.0 Ah
	WA3656	6.0 Ah
20V Cargador	WA3884	4.0 A

Le recomendamos que compre sus accesorios en la misma tienda que le vendió la herramienta. Consulte el empaque de los accesorios para obtener más detalles. El personal de la tienda también puede ayudarle y aconsejarle.

4. USO PREVISTO

La máquina está diseñada y destinada a remover grandes cantidades de nieve de manera rápida y eficiente.

5. INSTRUCCIONES DE USO



NOTA: Antes de usar la herramienta, lea atentamente el manual de instrucciones.

ENSAMBLE & FUNCIONAMIENTO

ACCIÓN	FIGURA
ENSAMBLE	
Ensamble de barra del mango **NOTA:** Al instalar el mango superior, elija uno de los dos orificios para ajustar la altura deseada del mango. No apriete demasiado la perilla de bloqueo del mango. **IMPORTANTE: Al instalar el mango central, asegúrese de que el orificio de montaje del eje de rotación del conducto en el mango central esté orientado hacia arriba (lado de la barra donde el orificio tiene indentaciones).**	Vea la Fig. A1, A2
Conexión de sujetadores de cable	Vea la Fig. B

Instalación de la manivela de la tolva **NOTA:** Asegúrese que el eje de rotación del conducto se apoye debajo del mango central.	Vea la Fig. C1, C2, C3
Ensamble de conducto de descarga **NOTA:** Cuando lo conecte, asegúrese que el conducto de descarga se asiente completamente en posición y jale suavemente hacia afuera para asegurar que esté bloqueado en posición firmemente.	Vea la Fig. D1, D2
Ajuste de dirección de descarga y altura de descarga **NOTA:** El conducto de descarga se puede ajustar 180 grados girando el mango de rotación. **⚠ ¡ADVERTENCIA! Nunca dirija la tolva de descarga de nieve hacia el operador, otras personas, vehículos o ventanas cercanas. La nieve y los objetos extraños que recoja la máquina pueden causar daños graves y lesiones personales. Siempre oriente la tolva de descarga alejándola de usted, de otras personas, de los vehículos y de las ventanas cercanas.** **ADVERTENCIA: Asegúrese de que el deflector de la tolva encaje y se bloquee correctamente en la tolva de descarga. Cualquier espacio entre la tolva de descarga y el deflector puede permitir que objetos extraños sean expulsados hacia el operador, lo que podría causar lesiones graves.** **No incline el deflector de la tolva demasiado hacia adelante, ya que esto podría generar un espacio entre el deflector y la tolva de descarga.**	Vea la Fig. E1, E2
Revisar la condición de carga de la batería **NOTA:** La Fig. F solo aplica para el paquete de batería con luz indicadora de la batería.	Vea la Fig. F

Carga de la batería **NOTA:** El paquete de batería se envía descargado. La batería debe estar completamente cargada antes del primer uso. Siempre cargue completamente las dos baterías al mismo tiempo. Se pueden encontrar más detalles en el manual del cargador.	Vea la Fig. G
Colocación/ desinstalación de paquete de batería **NOTA:** Esta máquina solo funcionará cuando se instalen 2 baterías. Se recomienda usar las mismas dos baterías y cargarlas al mismo tiempo. Cuando se utilizan dos baterías con capacidades de amperios-hora diferentes, la máquina solo funcionará con la capacidad menor común. Presione el botón de liberación del paquete de baterías antes de quitar los paquetes de baterías.	Vea la Fig. H
FUNCIONAMIENTO	
Encendido & Apagado	Vea la Fig. I
Luces LED Para encender la luz, con una mano presione y sostenga el botón de bloqueo en apagado, con la otra mano oprima el travesaño de operación hacia el mango superior. Cuando libere el travesaño de operación, la luz se apagará. La iluminación LED incrementa la visibilidad – excelente para áreas oscuras o encerradas.	Vea la Fig. J

Limpieza de un camino de acceso - Sugerencias de expertos (Vea la Fig. K)
Quitanieves (EN CONDICIONES SIN VIENTO)

(1) Avance hacia abajo por la mitad del camino de acceso con la tolva de descarga apuntando hacia la izquierda.
(2) Sin ajustar la tolva de descarga, gire el lanzador de nieve aproximadamente 180 grados.
(3) Regrese hasta el inicio del camino de acceso. Gire el lanzador de nieve en la misma dirección que antes.
(4) Continúe realizando círculos hacia afuera en esta dirección hasta completar la limpieza del camino de acceso.

6. MANTENIMIENTO

ADVERTENCIA: Todas las reparaciones se deben realizar solo por un distribuidor de servicio autorizado.
NOTA: Determine los lados izquierdo y derecho de la herramienta desde la posición de funcionamiento normal.
⚠ ¡ADVERTENCIA! Si los paquetes de batería están conectados en el quitanieves, alguien podría operar accidentalmente el quitanieves mientras usted realiza el mantenimiento, lo que podría causar lesiones personales graves. Retire el paquete de batería antes de realizar cualquier mantenimiento.

1. CONSEJOS GENERALES DE MANTENIMIENTO
(1) No intente reparar la máquina a menos que disponga de las herramientas adecuadas y de las instrucciones necesarias para desarmarla y repararla.
(2) Inspeccione periódicamente los pernos para asegurarse de que estén correctamente apretados y garantizar que el equipo funcione de manera segura.
(3) Después de cada trabajo de retirar nieve, haga funcionar el quitanieves durante unos minutos para evitar que el colector y el impulsor se congelen. Apague el motor, espere a que todas las partes giratorias se detengan por completo y retire la nieve y el hielo residuales de la unidad. Gire el mango de rotación del conducto varias veces para eliminar cualquier exceso de nieve.

2. REEMPLAZO DEL RASTRILLO (Vea la Fig. L)
El rastrillo está ubicado en la base del lanzador de nieve, debajo de la cubierta del rotor.
(1) Retire el rastrillo desgastado del lanzador de nieve retirando los 5 tornillos que lo mantienen sujeto.
(2) Instale el nuevo rastrillo y fíjelo de manera segura al quitanieves con los 5 tornillos.

3. REEMPLAZO DE LA CORREA (Vea la Fig. M1, M2)
(1) Retire los tornillos (a) que aseguran la cubierta lateral izquierda (b) al a la carcasa del quitanieves usando una llave.
(2) Retire la correa vieja (c) y reemplácela por una nueva.

4. REEMPLAZO DEL SINFÍN (Vea la Fig. M1, M2, M3)
Cuando la máquina vibra excesivamente, o si las palas del están deformadas o alguna soldadura se ha desprendido, reemplace el sinfín por uno nuevo.

(1) Retire los tornillos (a) que aseguran la cubierta lateral izquierda (b) a la carcasa del quitanieves usando una llave.
(2) Retire la correa (c).
(3) Use una llave de vaso para retirar la polea grande (d) con la tuerca (e).
(4) Retire los tornillos (f) que aseguran la cubierta lateral derecha (g) a la carcasa del quitanieves usando una llave.
(5) Retire la tuerca (h).
(6) Tire del eje (i) y retire el sinfín viejo. Instale el nuevo.
(7) Vuelva a instalar todas las piezas desmontadas en el orden inverso.

5. REEMPLAZO DEL CAUCHO DEL SINFÍN (See Fig. M4)
Cuando el caucho del sinfín esté desgastado, o si la máquina deja nieve en el suelo, arroja la nieve a corta distancia o presenta un flujo de aire débil durante la operación, reemplace el caucho del sinfín (j). Retire los tornillos que sujetan el caucho del sinfín y reemplácelo por uno nuevo.

ALMACENAMIENTO

1. Deje que el motor se enfríe y limpie el lanzador de nieve antes de guardarlo o transportarlo. Asegúrese de que la unidad esté bien asegurada durante el transporte.
2. Retire el paquete de batería del lanzador de nieve.
3. Inspeccione cuidadosamente el quitanieves en busca de piezas gastadas, dañadas o faltantes. Verifique las conexiones y los tornillos, y ajústelos si es necesario. Para reparar o reemplazar piezas, comuníquese con su representante de Worx.
4. Guarde la unidad, con los paquetes de batería retirados, en un lugar cerrado y seco, fuera del alcance de los niños, para prevenir uso no autorizado o daños. Cubra holgadamente con una lona para protección adicional.
5. Guarde la unidad, con los paquetes de batería retirados, en un lugar cerrado y seco, fuera del alcance de los niños, para prevenir uso no autorizado o daños. Cubra holgadamente con una lona para protección adicional. Retire la manivela de la tolva para el almacenamiento a largo plazo y así ahorrar espacio. (Ver Fig. N3)
6. La batería debe almacenarse en el interior (por encima de 0 °C/32 °F) y solo sacarse al exterior cuando se vaya a usar. Para almacenamiento a largo plazo, el lanzador de nieve debe mantenerse en el interior.

PARA HERRAMIENTAS ACCIONADAS POR BATERÍA
El rango de temperatura ambiente para uso y almacenamiento de la herramienta y la batería es de 32 °F-113 °F (0 °C-45 °C).
El lanzador de nieve puede no arrancar adecuadamente si la temperatura de la batería es de -20 °C (-4 °F) o menos. Si la unidad no arranca, retire la batería del lanzador de nieve y permita que se caliente en interiores durante 10 minutos o más.

Vuelva a instalar la batería e intente de nuevo.
El rango de temperatura ambiente recomendado para el sistema de carga durante la carga es de 32 °F-104 °F (0 °C-40 °C).

Detalles sobre la disposición segura de las baterías usadas.
Al final de la vida útil del aparato, retire el paquete de baterías de manera segura antes de desechar el aparato. No arroje las baterías ni las coloque en el recipiente de basura normal. Tampoco deseche la batería junto con la máquina. Retire el paquete de baterías usado del aparato y deséchelo en el centro de reciclaje especializado más cercano o conveniente. Si tiene dudas, consulte con el departamento local de protección del medio ambiente. Las baterías pueden entrar en el ciclo del agua si se desechan de manera inapropiada, lo cual puede ser peligroso para el ecosistema. No deseche las baterías usadas como basura municipal no clasificada.

7. TABLA DE RESOLUCIÓN DE PROBLEMAS

La siguiente tabla incluye comprobaciones y acciones que pueden realizarse si la máquina no funciona de forma correcta. Si estas indicaciones no identifican/resuelven el problema, póngase en contacto con su agente de servicio.
¡ADVERTENCIA! Apague y retire el paquete de batería antes de investigar la falla.

Síntoma	Causa posible	Solución
El mango no está en posición.	Las perillas de bloqueo del mango no están aseguradas.	Asegúrese que las perillas estén completamente apretadas y cerradas.
El quitanieves no arranca.	El botón de bloqueo en apagado no está presionado. El travesaño de operación está defectuoso. La capacidad de la batería es baja. La batería no está completamente instalada.	Presione el botón de bloqueo en apagado y después apriete el travesaño de operación. Pida que el interruptor sea reemplazado en un centro de servicio autorizado. Cargue la batería. Revise la conexión entre el conector del motor y la batería.
El motor está encendido, pero el sinfín no gira.	La banda está desgastada o dañada.	Reemplace la banda.
El quitanieves deja una capa delgada de nieve detrás.	El raspador está desgastado.	Consulte la sección “REEMPLAZO DE RASPADOR” en este manual.

Positec USA, Inc. Charlotte, NC 28216 USA

www.worx.com

Copyright © 2026, Positec. All Rights Reserved.
Copyright © 2026, Positec. Tous droits réservés.
© Derechos reservados 2026, Positec. Todos los derechos reservados.

V1-NA-WG461 WG461.X-M-20260429