FLEX

COS 230 18-EC

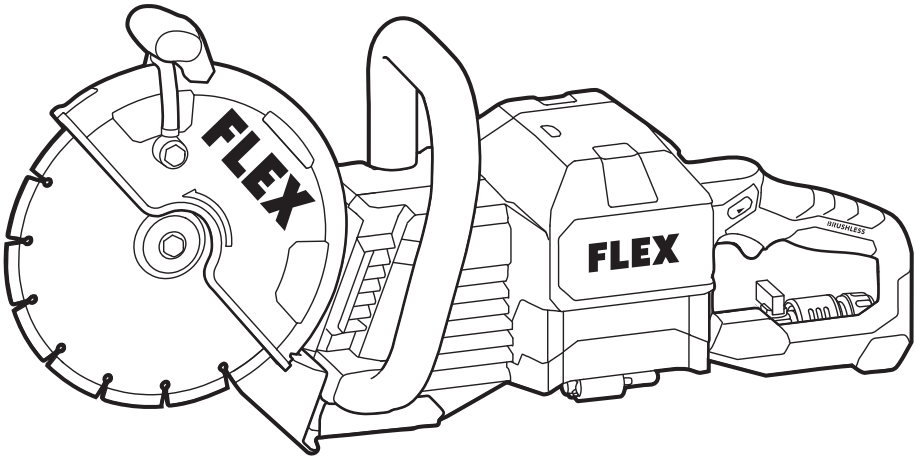

de Originalbetriebsanleitung 8
en Original operating instructions 19
fr Notice d'instructions d'origine 29
it Istruzioni per l'uso originali 40
es Instrucciones de funcionamiento originales 51
pt Instruções de serviço originais 62
nl Originele gebruiksaanwijzing 73
da Originale driftsvejledning 84
no Originale driftsanvisningen 94
sv Originalbruksanvisning 104
fi Alkuperäinen käyttöohjekirja 114
el Αυθεντικές οδηγίες χειρισμού 124
tr Orijinal işletme kılavuzu 136
pl Instrukcja oryginalna 146
hu Eredeti üzemeltetési útmutató 157
cs Originální návod k obsluze 168
sk Originálny návod na obsluhu 178
hr Originalna uputa za rad 188
sl Izvirno navodilo za obratovanje 198
ro Instrucţiuni de funcţionare originale 208
bg Оригинално упътване за експлоатация 218
ru Оригинальная инструкция по эксплуатации 230
et Originaalkasutusjuhend 242
lt Originali naudojimo instrukcija 252
lv Lietošanas pamācības oriģināls 262
ar ترجمة لإرشادات التشغيل الأصلية 272

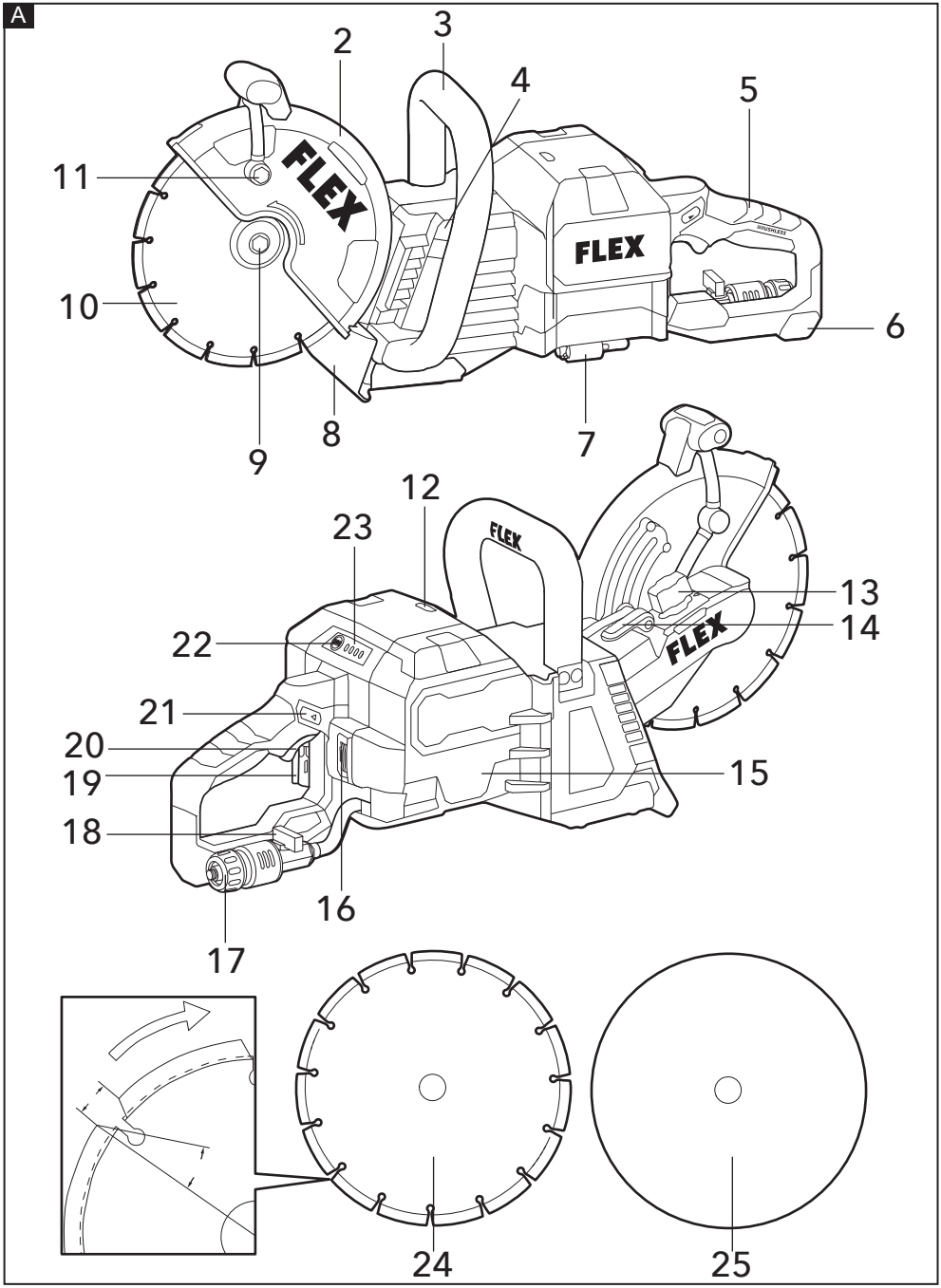
A
2
3
4
5
11
10
6
9
8
7
12
23
13
22
14
21
20
19
15
18
16
17
24
25

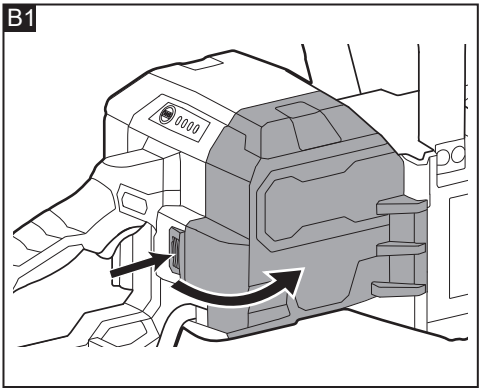
B1

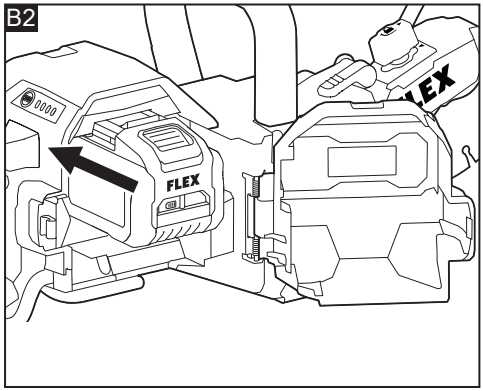
B2
FLEX

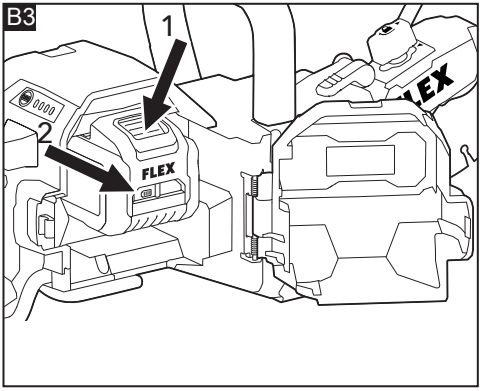
B3
1
2
FLEX

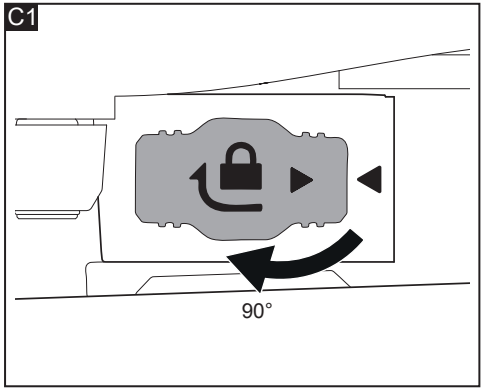
C1
90°

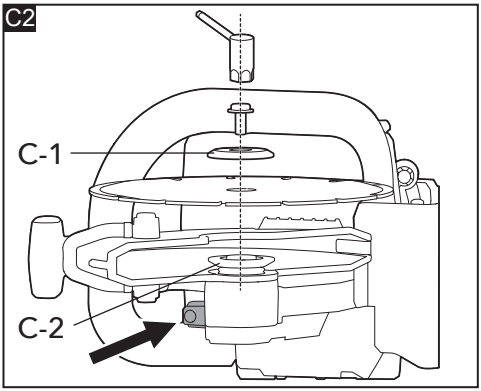
C2
C-1
C-2

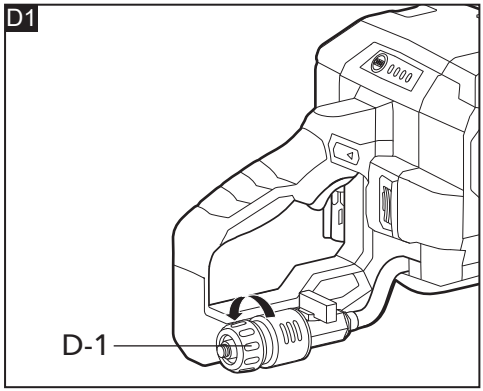
D1
D-1

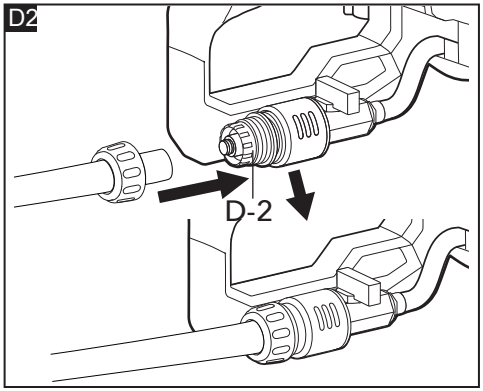
D2
D-2

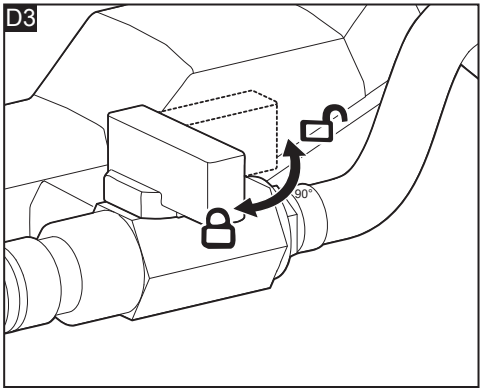
D3
90°

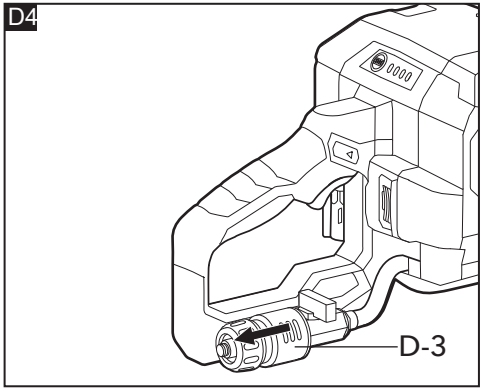
D4
D-3

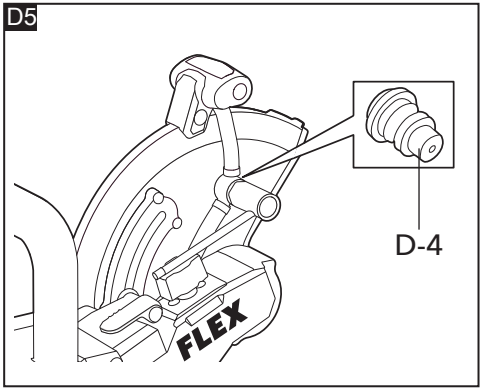
D5
D-4
FLEX

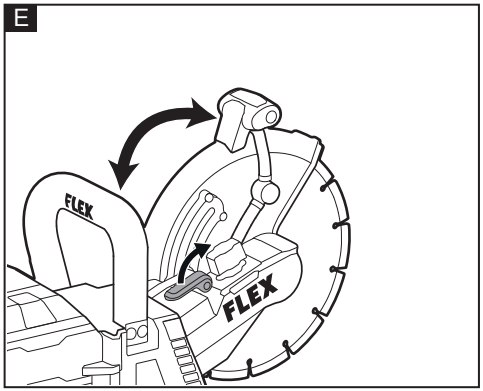
E
FLEX
FLEX

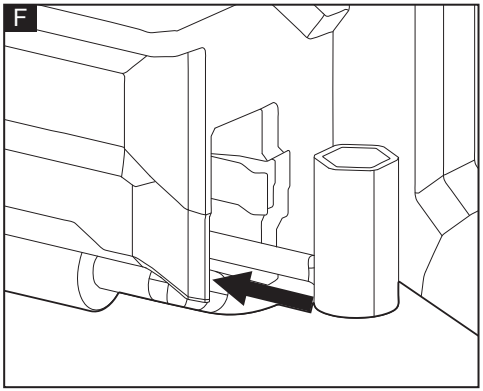
F

G

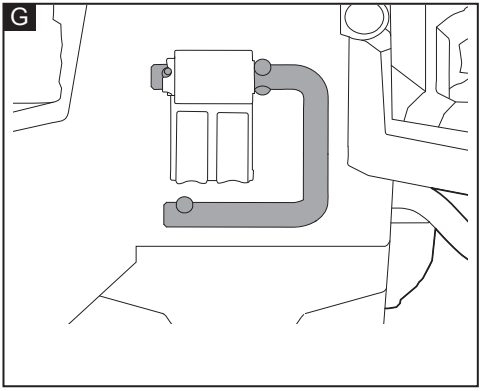

H

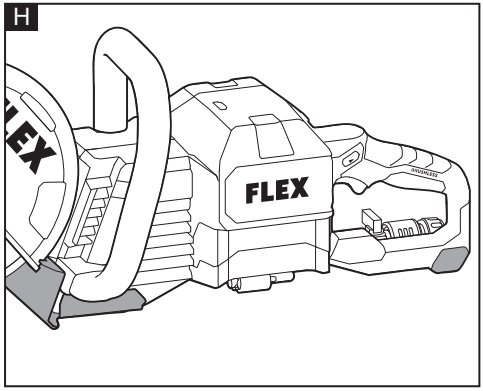

I

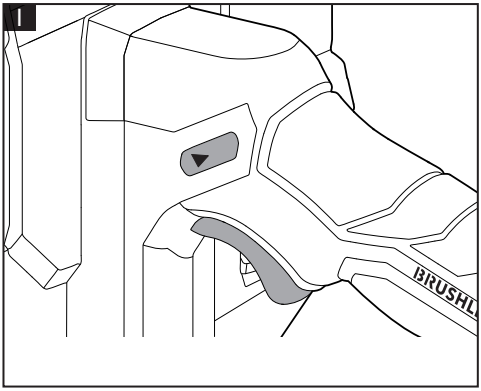

J

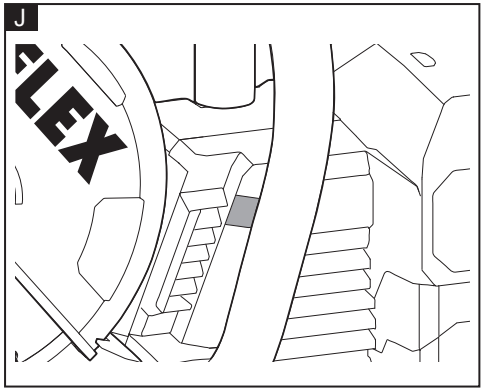

K

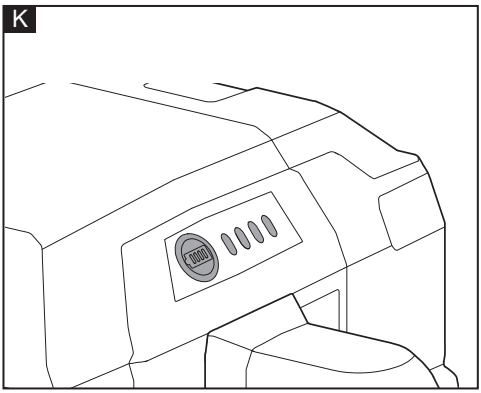

L

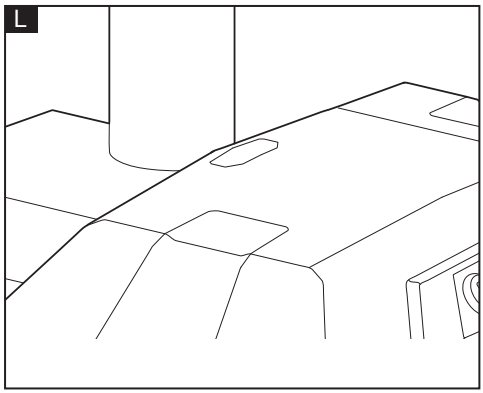

M

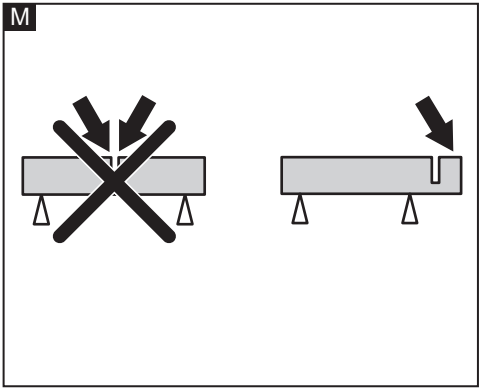

N

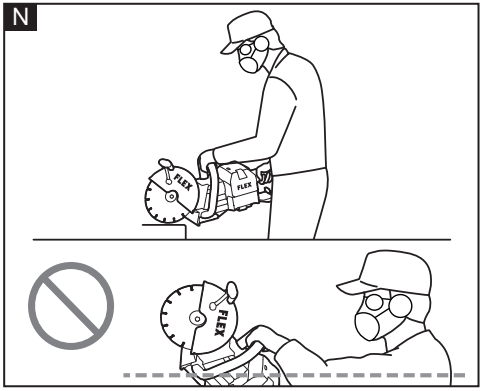

O

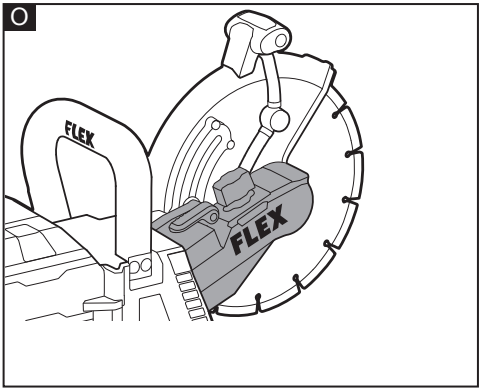

Inhalt

In diesem Handbuch verwendete Symbole . 8
Symbole auf dem Produkt 8
Wichtige Sicherheitshinweise 8
Geräuschpegel und Schwingungen 11
Technische Daten 11
Übersicht 12
Bedienung 12
Transport 17
Wartung und Pflege 18
Entsorgungshinweise 18
CE-Konformitätserklärung 18
Haftungsausschluss 18

In diesem Handbuch verwendete Symbole

⚠ ***WARNUNG!***

Kennzeichnet eine drohende Gefahr. Die Nichtbeachtung dieser Warnhinweise kann zum Tod oder zu schweren Verletzungen führen.

⚠ ***VORSICHT!***

Kennzeichnet eine möglicherweise gefährliche Situation. Die Nichtbeachtung dieser Warnung kann zu leichten Verletzungen oder Sachschäden führen.

i ***ANMERKUNG***

Kennzeichnet Anwendungstipps und wichtige Informationen.

Symbole auf dem Produkt


Lesen Sie vor dem Einschalten des Elektrowerkzeugs die Bedienungsanleitung.


Tragen Sie eine Staubmaske, wenn Sie ohne Flüssigkeitskühlung arbeiten.


Augen- und Gehörschutz tragen


Entsorgungshinweise für Altgeräte (siehe Seite 18)

CE-Kennzeichnung

UKCA-Kennzeichnung

Wichtige Sicherheitshinweise

⚠ ***WARNUNG!***

Bevor Sie das Elektrowerkzeug verwenden, lesen Sie bitte die nachfolgenden Hinweise und handeln Sie entsprechend:

- *Die vorliegende Bedienungsanleitung,*
- *die „Allgemeinen Sicherheitshinweise" zur Handhabung von Elektrowerkzeugen im beiliegenden Heft (Broschüre-Nr.: 315915),*
- *die aktuell gültigen Betriebsvorschriften und die Unfallverhütungsvorschriften.*

Dieses Elektrowerkzeug befindet sich auf dem neuesten Stand der Technik und wurde in Übereinstimmung mit den anerkannten Sicherheitsvorschriften konstruiert.

Dennoch kann das Elektrowerkzeug während der Verwendung eine Gefahr für das Leben und die Gesundheit der Bedienperson oder eines Dritten darstellen oder das Elektrowerkzeug oder andere Gegenstände können beschädigt werden.

Das Elektrowerkzeug darf nur

- *bestimmungsgemäß und*
- *in einwandfreiem Zustand verwendet werden.*

Mängel, die die Sicherheit beeinträchtigen, müssen unverzüglich behoben werden.

Bestimmungsgemäße Verwendung

Der Trennschleifer ist für folgende Zwecke vorgesehen:

- für den gewerblichen Einsatz in Industrie und Handwerk,
- für professionelle Schneidanwendungen,
- Nassschneiden in Mauerwerk, Beton, roten Ziegeln, Hohlziegeln, Zementblöcken usw. mittels Diamantscheibe;
- Trockenschneiden von Metallen wie z. B. Stahlstäben, Stahlrohren und Profilen mittels Trennscheibe.

Sicherheitsanweisungen für Trennschleifanwendungen

⚠ ***WARNUNG!***

Beachten Sie alle Warnhinweise, Anweisungen, Abbildungen und technischen Daten, die diesem Elektrowerkzeug beigefügt sind. *Die Nichtbeachtung der unten aufgeführten Anweisungen kann zu Stromschlägen, Bränden und/oder schweren Verletzungen führen. Bewahren Sie alle Warn- und Bedienhinweise für Nachschlagezwecke auf.*

Sicherheitshinweise für Trennschleifanwendungen

- **Die zum Elektrowerkzeug gehörende Schutzhaube muss sicher angebracht und so eingestellt sein, dass ein Höchstmaß an Sicherheit erreicht wird, d. h. der kleinstmögliche Teil des Schleifkörpers zeigt offen zur Bedienperson. Halten Sie und in der Nähe befindliche Personen sich außerhalb der Ebene der rotierenden Schleifscheibe auf.** Die Schutzhaube soll die Bedienperson vor Bruchstücken und zufälligem Kontakt mit dem Schleifkörper schützen.
- **Verwenden Sie ausschließlich gebundene verstärkte oder diamantbesetzte Trennscheiben für Ihr Elektrowerkzeug.** Nur weil Sie das Zubehör an Ihrem Elektrowerkzeug befestigen können, garantiert das keine sichere Verwendung.
- **Die zulässige Drehzahl des Einsatzwerkzeugs muss mindestens so hoch sein wie die auf dem Elektrowerkzeug angegebene Höchstdrehzahl.** Zubehör, das sich schneller als zulässig dreht, kann zerbrechen und umherfliegen.
- **Schleifkörper dürfen nur für die empfohlenen Einsatzmöglichkeiten verwendet werden. Zum Beispiel: Schleifen Sie nie mit der Seitenfläche einer Trennscheibe.** Trennscheiben sind zum Materialabtrag mit der Kante der Scheibe bestimmt. Seitliche Krafteinwirkung auf diese Schleifkörper kann sie zerbrechen.
- **Verwenden Sie immer unbeschädigte Spannflansche in der richtigen Größe und Form für die von Ihnen gewählte Schleifscheibe.** Geeignete Flansche stützen die Schleifscheibe und verringern so die Gefahr eines Schleifscheibenbruchs.
- **Verwenden Sie keine abgenutzten Schleifscheiben von größeren Elektrowerkzeugen.** Schleifscheiben für größere Elektrowerkzeuge sind nicht für die höheren Drehzahlen von kleineren Elektrowerkzeugen ausgelegt und können brechen.
- **Außendurchmesser und Dicke des Einsatzwerkzeugs müssen den Maßangaben Ihres Elektrowerkzeugs entsprechen.** Falsch bemessene Einsatzwerkzeuge können nicht ausreichend abgeschirmt oder kontrolliert werden.
- **Schleifscheiben und Flansche müssen genau auf die Schleifspindel Ihres Elektrowerkzeugs passen.** Einsatzwerkzeuge, die nicht genau passen, drehen sich ungleichmäßig, vibrieren stark und können zum Verlust der Kontrolle führen.
- **Verwenden Sie keine beschädigten Schleifscheiben. Kontrollieren Sie vor jeder Verwendung die Schleifscheiben auf Absplitterungen und Risse. Wenn das Elektrowerkzeug oder die Schleifscheibe herunterfällt, überprüfen Sie ob es/sie beschädigt ist, oder verwenden Sie eine unbeschädigte Schleifscheibe. Wenn Sie die Schleifscheibe kontrolliert und eingesetzt haben, halten Sie und in der Nähe befindliche Personen sich außerhalb der Ebene der rotierenden Schleifscheibe auf und lassen Sie das Gerät eine Minute lang mit Höchstdrehzahl laufen. Beschädigte Schleifscheiben brechen meist in dieser Testzeit.**
- **Tragen Sie persönliche Schutzausrüstung. Verwenden Sie je nach Anwendung Vollgesichtsschutz, Augenschutz oder Schutzbrille. Soweit angemessen, tragen Sie Staubmaske, Gehörschutz, Schutzhandschuhe oder Spezialschürze, die kleine Schleif- und Materialpartikel von Ihnen fernhält.** Die Augen sollen vor herumfliegenden Fremdkörpern geschützt werden, die bei verschiedenen Anwendungen entstehen. Staub- oder Atemschutzmaske müssen den bei der Anwendung entstehenden Staub filtern. Wenn Sie lange lautem Lärm ausgesetzt sind, können Sie einen Hörverlust erleiden.
- **Achten Sie bei anderen Personen auf sicheren Abstand zu Ihrem Arbeitsbereich. Jeder, der den Arbeitsbereich betritt, muss persönliche Schutzausrüstung**

tragen. Bruchstücke des Werkstücks oder geborchener Einsatzwerkzeuge können wegfliegen und Verletzungen auch außerhalb des direkten Arbeitsbereichs verursachen.

- **Halten Sie das Elektrowerkzeug nur an den isolierten Griffflächen, wenn Sie Arbeiten ausführen, bei denen das Einsatzwerkzeug verborgene Stromleitungen oder das eigene Netzkabel treffen kann.** Der Kontakt mit einer spannungsführenden Leitung kann auch metallene Geräteteile unter Spannung setzen und zu einem elektrischen Schlag führen.
- **Legen Sie das Elektrowerkzeug niemals ab, bevor das Einsatzwerkzeug völlig zum Stillstand gekommen ist.** Das sich drehende Einsatzwerkzeug kann in Kontakt mit der Ablagefläche geraten, wodurch Sie die Kontrolle über das Elektrowerkzeug verlieren können.
- **Lassen Sie das Elektrowerkzeug nicht laufen, während Sie es tragen.** Ihre Kleidung kann durch zufälligen Kontakt mit dem sich drehenden Einsatzwerkzeug erfasst werden, und das Einsatzwerkzeug sich in Ihren Körper bohren.
- **Reinigen Sie regelmäßig die Lüftungsschlitze Ihres Elektrowerkzeugs.** Das Motorgebäse zieht Staub in das Gehäuse, und eine starke Ansammlung von Metallstaub kann elektrische Gefahren verursachen.
- **Verwenden Sie das Elektrowerkzeug nicht in der Nähe brennbarer Materialien.** Funken können diese Materialien entzünden.

Rückschlag und entsprechende Sicherheitshinweise

Rückschlag ist die plötzliche Reaktion infolge einer hakenden oder blockierten drehenden Schleifscheibe. Verhaken oder Blockieren führt zu einem abrupten Stopp des rotierenden Einsatzwerkzeugs. Dadurch wird ein unkontrolliertes Elektrowerkzeug gegen die Drehrichtung des Einsatzwerkzeugs an der Blockierstelle beschleunigt.
Wenn z. B. eine Schleifscheibe im Werkstück hakt oder blockiert, kann sich die Kante der Schleifscheibe, die in das Werkstück eintaucht, verfangen und dadurch die Schleifscheibe ausbrechen oder einen Rückschlag verursachen. Die Schleifscheibe bewegt sich dann auf die Bedienperson zu oder von ihr weg, je nach Drehrichtung der Scheibe an der Blockierstelle. Hierbei können Schleifscheiben auch brechen.

Ein Rückschlag ist die Folge eines falschen oder fehlerhaften Gebrauchs des Elektrowerkzeugs. Er kann durch geeignete Vorsichtsmaßnahmen, wie nachfolgend beschrieben, verhindert werden.

- **Halten Sie das Elektrowerkzeug gut fest und bringen Sie Ihren Körper und Ihre Arme in eine Position, in der Sie die Rückschlagkräfte abfangen können. Verwenden Sie immer den Zusatzgriff, falls vorhanden, um die größtmögliche Kontrolle über Rückschlagkräfte oder Reaktionsmomente beim Hochlauf zu haben.** Die Bedienperson kann durch geeignete Vorsichtsmaßnahmen die Rückschlag- und Reaktionskräfte beherrschen.
- **Bringen Sie Ihre Hand nie in die Nähe sich drehender Einsatzwerkzeuge.** Das Einsatzwerkzeug kann sich beim Rückschlag über Ihre Hand bewegen.
- **Meiden Sie den Bereich vor und hinter der rotierenden Trennscheibe.** Der Rückschlag treibt das Elektrowerkzeug in die Richtung entgegengesetzt zur Bewegung der Schleifscheibe an der Blockierstelle.
- **Arbeiten Sie besonders vorsichtig im Bereich von Ecken, scharfen Kanten usw. Verhindern Sie, dass Einsatzwerkzeuge vom Werkstück zurückprallen und verklemmen.** Das rotierende Einsatzwerkzeug neigt bei Ecken, scharfen Kanten oder wenn es abprallt dazu, sich zu verklemmen. Dies verursacht einen Kontrollverlust oder Rückschlag.
- **Verwenden Sie kein Ketten- oder gezahntes Sägeblatt sowie keine segmentierte Diamantscheibe mit mehr als 10 mm breiten Schlitzen.** Solche Einsatzwerkzeuge verursachen häufig einen Rückschlag oder den Verlust der Kontrolle über das Elektrowerkzeug.
- **Vermeiden Sie ein Blockieren der Trennscheibe oder zu hohen Anpressdruck. Führen Sie keine übermäßig tiefen Schnitte aus.** Eine Überlastung der Trennscheibe erhöht deren Beanspruchung und die Anfälligkeit zum Verkanten oder Blockieren und damit die Möglichkeit eines

Rückschlags oder Schleifkörperbruchs.

- **Falls die Trennscheibe verklemmt oder Sie die Arbeit unterbrechen, schalten Sie das Gerät aus und halten Sie es ruhig, bis die Scheibe zum Stillstand gekommen ist. Versuchen Sie nie, die noch laufende Trennscheibe aus dem Schnitt zu ziehen, sonst kann ein Rückschlag erfolgen.** Ermitteln und beheben Sie die Ursache für das Verklemmen.
- **Schalten Sie das Elektrowerkzeug nicht wieder ein, solange es sich im Werkstück befindet. Lassen Sie die Trennscheibe erst ihre volle Drehzahl erreichen, bevor Sie den Schnitt vorsichtig fortsetzen.** Anderenfalls kann die Scheibe verhaken, aus dem Werkstück springen oder einen Rückschlag verursachen.
- **Stützen Sie Platten oder große Werkstücke ab, um das Risiko eines Rückschlags durch eine eingeklemmte Trennscheibe zu vermindern.** Große Werkstücke können sich unter ihrem eigenen Gewicht durchbiegen. Das Werkstück muss auf beiden Seiten der Scheibe abgestützt werden, und zwar sowohl in der Nähe des Trennschnitts als auch an der Kante.
- **Seien Sie besonders vorsichtig bei „Taschenschnitten" in bestehende Wände oder andere nicht einsehbare Bereiche.** Die eintauchende Trennscheibe kann beim Schneiden in Gas- oder Wasserleitungen, elektrische Leitungen oder andere Objekte einen Rückschlag verursachen.

Geräuschpegel und Schwingungen

Die Geräusch- und Schwingungswerte wurden gemäß EN 62841 ermittelt.

Der mit A bewertete Geräuschpegel des Elektrowerkzeugs beträgt normalerweise:

- Schalldruckpegel L_{pA}: 96 dB(A)
- Schallleistungspegel L_{wA}: 107 dB(A)
- Unsicherheit: K = 3 dB

Vibrationsgesamtwert:

- Emissionswert a_h: 3,28 m/s²
- Unsicherheit: K = 1,5 m/s²

Wiederholte Stoßschwingungen (p_F) :

– Metall schneiden 140 m/s²
– Unsicherheit 3 m/s²
– Betonplatte schneiden 82 m/s²
– Unsicherheit K=13 m/s²

⚠ ***VORSICHT!***

Die angegebenen Messwerte gelten für neue Elektrowerkzeuge. Durch den täglichen Gebrauch ändern sich die Geräusch- und Schwingungswerte.

ⓘ ***ANMERKUNG***

Die angegebenen Schwingungsgesamtwerte und Geräuschemissionswerte wurden nach einem genormten Prüfverfahren gemessen und können zum Vergleich eines Werkzeugs mit einem anderen verwendet werden. Sie können auch für eine vorläufige Einschätzung der Exposition verwendet werden.
Der angegebene Schwingungs- und Geräuschemissionspegel repräsentiert die Hauptfeinsatzbereiche des Werkzeugs. Wenn das Werkzeug jedoch für andere Anwendungen, mit anderem Zubehör oder unzureichender Wartung eingesetzt wird, können die Schwingungs- und Geräuschemissionswerte abweichen. Dies kann die Exposition über den gesamten Arbeitszeitraum erheblich erhöhen.
Für eine genaue Abschätzung der Schwingungs- und Geräuschemissionen sollten auch die Zeiten berücksichtigt werden, in denen das Werkzeug ausgeschaltet ist oder zwar läuft, aber nicht tatsächlich im Einsatz ist. Dies kann die Exposition über den gesamten Arbeitszeitraum erheblich reduzieren.
Legen Sie zusätzliche Sicherheitsmaßnahmen zum Schutz des Bedieners vor den Auswirkungen von Schwingungen und Lärm fest, wie z. B.: Wartung des Werkzeugs und des Zubehörs, Warmhalten der Hände, Organisation der Arbeitsabläufe..

⚠ ***VORSICHT!***

Tragen Sie bei einem Schalldruck über 85 dB(A) einen Gehörschutz.

Technische Daten

Produkttyp		COS 230 18-EC
Produkt		Trennschleifer
Nennspannung	V DC	18

Leerlauf-Nennrehzahl	Umdrehungen pro Minute	6600
Scheiben	- Diamantscheibe	
	- Trennscheibe Typ 41	
Scheibendicke	mm	Diamantscheibe: 2,2
		Trennscheibe: 2
Max. erlaubte Scheibendicke	mm	3
Scheibendurchmesser	mm	230
Scheibenbohrung	mm	22,2
Max. Schnitttiefe	mm	86
Gewicht	kg	5,8*
Akku	18 V	AP 18/8,0 XT
Ladegerät-Reihe	CA 18... Serie CA 12/18... Serie	
Ladetemperatur	0~40 °C	
Betriebstemperatur	-10 - 40 °C	
Lagertemperatur	-20 - 50 °C	

*Maßangabe ohne Akku (das Akkugewicht ist auf www.flex-tools.com angegeben), ohne Werkzeug.

ANMERKUNG: Wenn andere FLEX 18 V Akkus verwendet werden, kann der Trennschleifer zwar eingeschaltet, aber nicht in Betrieb gesetzt werden.

Übersicht (siehe Abbildung A)

Die Nummerierung der Produkteigenschaften bezieht sich auf die Seite mit der Maschinenabbildung.

1 Einstellhebel für Schnittschutz
2 Schutzhaube
3 Isolierter vorderer Griff
4 LED-Lampe
5 Isolierter hinterer Griff
6 Hintere Auflagefläche
7 Sparrenhaken
8 Vordere Auflagefläche
9 Spindelschraube
10 Scheibe (nicht mitgeliefert)
11 Schraube Wasserstutzen
12 Überlastanzeige
13 Spindelarretierung
14 Einstellhebel für Schnittschutz
15 Deckel des Akkufachs
16 Akkufach-Entriegelung
17 Wasser-Schnellkupplung
18 Wasserhahn
19 Schraubenschlüssel
20 Auslöseschalter
21 Entriegelungsschalter
22 Taste für Ladestandanzeige
23 Ladestandsanzeige
24 Diamanttrennscheibe (nicht mitgeliefert)
a. Drehrichtung
b. Spalt
c. Negativer Spanwinkel

Anmerkung: Bei Diamantsegmenten beträgt der maximale Umfangsabstand zwischen den Segmenten 10 mm, nur bei negativem Spanwinkel.

25 Trennscheibe (nicht mitgeliefert)

Bedienung

⚠ WARNUNG!
Entfernen Sie den Akku, bevor Sie Arbeiten am Elektrowerkzeug durchführen.

Vor dem Einschalten des Elektrowerkzeugs

Packen Sie das Elektrowerkzeug und das Zubehör aus und prüfen Sie, ob keine Teile fehlen oder beschädigt sind.

i ANMERKUNG
Die Akkus sind bei Auslieferung nicht vollständig geladen. Laden Sie die Akkus vor der ersten Inbetriebnahme vollständig auf. Siehe Bedienungsanleitung des Ladegeräts.

Tipps für eine lange Akkulebensdauer

⚠ ***VORSICHT!***

- *Laden Sie Akkus niemals bei Temperaturen unter 0 °C oder über 40 °C auf.*
- *Laden Sie Akkus nicht in Umgebungen mit hoher Luftfeuchtigkeit oder Umgebungstemperatur auf.*
- *Decken Sie Akkus und Ladegeräte während des Ladevorgangs nicht ab.*
- *Ziehen Sie am Ende des Ladevorgangs den Netzstecker des Ladegeräts aus der Steckdose.*

Akku und Ladegerät erwärmen sich während des Ladevorgangs. Das ist völlig normal!

i ***ANMERKUNG***

Befolgen Sie die Anweisungen zum richtigen Laden des Akkus in der Bedienungsanleitung des Akkus.

Wenn Akkus längere Zeit nicht verwendet werden, lagern Sie sie teilweise geladen an einem kühlen Ort.

Einlegen/Auswechseln des Akkus (siehe Abbildung B1-B3)

- Drücken Sie die Akkufach-Entriegelung (16). Der Deckel des Akkufachs (15) öffnet sich automatisch (siehe Abbildung B1).
- Schieben Sie den aufgeladenen Akku in das Elektrowerkzeug, bis er hörbar einrastet (siehe Abbildung B2).
- Zum Entnehmen drücken Sie die Entriegelung (1) und ziehen den Akku heraus (2) (siehe Abbildung B3).
- Schließen Sie den Deckel des Akkufachs nach dem Entnehmen oder Wechseln des Akkus.

i ***ANMERKUNG***

Um Schäden und Verunreinigungen am Akkufach zu vermeiden, schließen Sie immer den Deckel des Akkufachs.

⚠ ***VORSICHT!***

Wenn das Gerät nicht in Gebrauch ist, schützen Sie die Akkukontakte. Lose Metallteile können die Kontakte kurzschließen. Dadurch besteht Explosions- und Brandgefahr!

Anbringen und Abnehmen der Scheibe (siehe Abbildung C1 - C2)

⚠ ***WARNUNG!***

Verwenden Sie nur geeignete Scheiben, die für dieses Werkzeug hergestellt wurden, um das Verletzungsrisiko zu verringern.
Sägeblätter dürfen auf keinen Fall verwendet werden. Verwenden Sie nur Schneidscheiben vom Typ „41" oder Diamanttrennscheiben.

⚠ ***WARNUNG!***

Nehmen Sie den Akku vom Werkzeug ab, bevor Sie etwas anbringen, einstellen oder das Werkzeugzubehör wechseln*. Solche Vorsichtsmaßnahmen verringern die Gefahr eines versehentlichen Werkzeuganlaufs.*

Anbringen einer Scheibe

- Nehmen Sie den Akku ab.
- Legen Sie den Trennschleifer mit der Spindelschraube (9) nach oben auf eine feste Oberfläche.
- Drehen Sie die Spindelarretierung (13) um 90° im Uhrzeigersinn, um die Spindelwelle festzustellen.
- Drehen Sie die Spindelschraube mit dem mitgelieferten Schlüssel (19) gegen den Uhrzeigersinn. Montieren Sie die Spindelschraube und den Außenflansch (C-1) ab. Der Innenflansch (C-2) muss nur abmontiert werden, wenn es gereinigt werden muss.
- Schieben Sie die Scheibe in der Schutzhaube auf die Spindel. Stellen Sie sicher, dass der Pfeil auf der Scheibe in die gleiche Richtung zeigt wie der Pfeil auf der Schutzhaube.
- Montieren Sie den Außenflansch und die Spindelschraube wieder. Ziehen Sie die Spindelschraube mit dem Schraubenschlüssel im Uhrzeigersinn wieder fest.

i ***ANMERKUNG***

Beachten Sie beim Montieren des Flanschs Abbildung C2. Den Flansch nicht in der falschen Richtung anbringen.

- Drehen Sie die Spindelarretierung um 90° gegen den Uhrzeigersinn, sodass das Dreieck auf der Spindelarretierung mit dem Dreieck am Gehäuse fluchtet, um die Spindelwelle freizugeben.
- Stellen Sie sicher, dass die Scheibe richtig zentriert ist und nicht an der Schutzhaube

anschlägt. Die Spindelschraube sollte fest angeschraubt sein.

Abmontieren der Scheibe

- Nehmen Sie den Akku ab.
- Arretieren Sie die Spindelwelle.
- Lösen Sie die Spindelschraube mit dem Schraubenschlüssel.
- Montieren Sie die Spindelschraube, den Außenflansch und zum Schluss die Scheibe ab.

Montieren der Wasserzufuhr (siehe Abbildung D1-D5)

⚠ ***WARNUNG!***

Das Nassschneiden darf nur bei Diamantscheiben eingesetzt werden.

⚠ ***WARNUNG!***

Schließen Sie den Deckel des Akkufachs fest zu, bevor Sie Wasser verwenden.

⚠ ***WARNUNG!***

Verwenden Sie den Trennschleifer niemals über Kopf*. Arbeiten Sie bei Einsatz von Wasser nur horizontal, um zu verhindern, dass Wasser in das Werkzeug eindringt.*

⚠ ***WARNUNG!***

Der maximal zulässige Wasserdruck darf 6,2 Bar nicht überschreiten.

HINWEIS: Stellen Sie vor dem Nassschneiden sicher, dass das Wasser das zu schneidende Material oder die Arbeitsumgebung nicht beschädigt.

- Voraussetzung für die Wasserversorgung

Empfohlener Nenndurchmesser des Wasserschlauchs	mm/ inch	15mm/ 1/2”
Kompatible Flüssigkeiten	-	Frischwasser
Erforderliche Durchflussgeschwindigkeit	L/ min	22.8~47.4
Verbindung-smethode	-	Schnellkupplung

- Stellen Sie sicher, dass die Wasserzufuhr abgeschaltet und das Wasserventil (18) geschlossen ist.
- Schrauben Sie die Sicherungsmutter (D-1) an der Schnellkupplung der Wasserzufuhr (17) gegen den Uhrzeigersinn los.
- Schieben Sie die Sicherungsmutter auf die Schlauchleitung (15 mm).
- Schieben Sie die Schlauchleitung so weit wie möglich in das Verbindungsstück (D-2).
- Schließen Sie die Sicherungsmutter an die Schnellkupplung der Wasserzufuhr an, indem Sie die Sicherungsmutter im Uhrzeigersinn aufschrauben.
- Zum Regulieren der Wasserzufuhr öffnen Sie das Wasserventil (18) langsam auf geöffnete Position, bis genügend Wasser zuströmt. Stellen Sie das Wasserventil in geschlossene Position, um die Wasserzufuhr abzustellen.
- Lassen Sie die Säge nach Abschluss der Arbeiten bei geschlossener Wasserzufuhr ein paar Sekunden laufen, bis das restliche Wasser von der Schneidscheibe abgetropft ist.
- Zum Trennen der Wasserzufuhr ziehen Sie die Außenhülse (D-3) der Schnellkupplung zurück. Die Schlauchleitung kann nun abgezogen werden.
- Nach einer gewissen Nutzungsdauer kann der Wasserstutzen (D-4) verstopfen. Montieren Sie die Schrauben des Wasserstutzens (11) auf beiden Seiten des Schneidschutzes ab und reinigen Sie den Anschlussstutzen (siehe Abbildung D5).

Einstellen der Schutzhaube (siehe Abbildung E)

⚠ ***WARNUNG!***

Halten Sie das Werkzeug beim Arbeiten nicht am Bügel der Schutzhaube fest. *Die Schneidschutzverstellung dient nur zum Einstellen der Schutzhaube, wenn das Werkzeug nicht in Gebrauch ist.*

⚠ ***WARNUNG!***

Stellen Sie immer sicher, dass die Schutzhaube ordnungsgemäß eingerastet ist, bevor Sie den Trennschleifer einschalten.

⚠ ***WARNUNG!***

Die Schutzhaube kann heiß sein*. Verstellen Sie den Schneidschutz mit dem Bügel.*

⚠ ***WARNUNG!***

Nach längerem Gebrauch kann das Getriebegehäuse sehr heiß werden und Verbrennungen verursachen. Vermeiden Sie den Kontakt damit.

- Nehmen Sie den Akku von der Maschine

ab.
- Schieben Sie den Einstellhebel für die Schutzhaube (14) nach oben.
- Halten Sie den Einstellhebel für die Schutzhaube (1) fest und stellen Sie die Schutzhaube so ein, dass ein maximaler Schutz während des Betriebs gewährleistet ist.
- Bewegen Sie den Einstellhebel nach unten, um die Schutzhaube (2) zu arretieren.

Verstauung des Schraubenschlüssels (siehe Abbildung F)

Verstauen Sie den Schraubenschlüssel (19) wie in Abbildung F gezeigt, wenn er nicht benötigt wird, damit er nicht verloren geht.

Sparrenhaken (siehe Abbildung G)

⚠ ***WARNUNG!***
Wenn die Maschine am Haken aufgehängt ist, schütteln Sie weder die Maschine noch den Gegenstand, an dem sie aufgehängt ist. Hängen Sie die Maschine nicht an elektrische Leitungen. Vergewissern Sie sich, dass der Träger zum Aufhängen der Maschine fest montiert ist*. Es besteht die Gefahr von Verletzungen oder Sachschäden.*

⚠ ***WARNUNG!***
Benutzen Sie den Haken nur zum Aufhängen der Maschine. *Die Verwendung des Hakens zum Aufhängen anderer Gegenstände kann zu schweren Verletzungen führen.*

⚠ ***WARNUNG!***
Verwenden Sie den Haken nicht, um einen anderen Gegenstand zu erreichen, und verwenden Sie den Haken nicht, um Ihr Gewicht in egal welcher Situation abzustützen.

Am Werkzeug befindet sich ein Sparrenhaken (7). Mit dem Haken können Sie die Maschine an einem Sparren, Balken oder einem ähnlichen tragenden Bauelement aufhängen, um bei Arbeitspausen vorübergehend zu verstauen.

- Der Sparrenhaken kann um 90° gedreht werden.
- Drehen Sie hierzu den Haken, bis er in der offenen Position einrastet.
- Wenn Sie den Haken nicht benutzen, drücken Sie ihn immer bis zum Einrasten in die geschlossene Position ein.

Vordere und hintere Auflagefläche (siehe Abbildung H)

Mit der vorderen (8) und hinteren Auflagefläche (6) kann das Werkzeug in Position gehalten werden. Die Auflagen dienen während des Betriebs als Hebelarm zum Aufbringen der notwendigen Kräfte und zur Vermeidung von übermäßigem Werkzeugverschleiß. Ferner dienen sie als Sperre, die den Bediener vor herausgeschleudertem Schmutz und Metallspänen schützen.

Ein- und Ausschalten (siehe Abbildung I)

- Zum Einschalten halten Sie den Entriegelungsschalter (21) gedrückt und betätigen Sie den Auslöseschalter (20). Lassen Sie den Entriegelungsschalter los und halten Sie den Auslöseschalter weiter fest, um die Maschine weiter zu betreiben.
- Lassen Sie den Auslöseschalter los, um das Gerät auszuschalten.

LED-Leuchte (siehe Abbildung J)

Durch leichtes Drücken des Auslöseschalters schaltet sich die LED-Leuchte (4) automatisch ein, bevor das Werkzeug in Betrieb gesetzt wird. Etwa 10 Sekunden nach dem Loslassen des Einschalters schaltet sich die Leuchte aus.

Die LED-Leuchte blinkt schnell, wenn das Werkzeug und/oder der Akku überlastet oder zu heiß wird, und die internen Sensoren schalten das Werkzeug ab. Lassen Sie das Gerät eine Zeit lang ruhen oder lassen Sie das Werkzeug und den Akku getrennt Abkühlen.

Wenn der Akku nur noch wenig Kapazität hat, blinkt die LED-Lampe langsam. Laden Sie den Akku auf.

Wenn die LED-Leuchte beim Einschalten des Werkzeugs nicht aufleuchtet oder wenn sie sich während des Betriebs plötzlich ausschaltet, kann dies durch einen internen Kommunikationsfehler verursacht worden sein. Lassen Sie das Gerät beim Kundendienst oder einer autorisierten Servicewerkstatt reparieren.

Ladestandsanzeige (siehe Abbildung K)

Dieses Werkzeug verfügt über eine Ladestandsanzeige (23), die den Ladezustand des Akkus anzeigt. Drücken Sie die Taste für die

Ladestandsanzeige (22). Die LEDs zeigen den Ladezustand des Akkus an.

Wenn eine LED in der Betriebsanzeige zu blinken beginnt, beträgt der Ladestand des Akkus weniger als 10 % und sollte aufgeladen werden. Die an das Werkzeug abgegebene Leistung fällt schnell ab, wenn der Akku das Ende seiner Laufzeit erreicht hat und aufgeladen werden muss. Wenn der Akku vollständig entladen ist, blinken vier LEDs in der Betriebsanzeige.

Ziehen Sie das Werkzeug dann aus dem Werkstück und laden Sie den Akku auf.

Die erste und dritte LED auf der Betriebsanzeige blinken schnell grün, um vor Überhitzung zu warnen. Der Akku funktioniert nach dem Abkühlen normal weiter.

Überlastanzeige (siehe Abbildung L)

Die Überlastanzeige (12) leuchtet als Warnung vor einer übermäßigen Belastung des Werkzeugs auf.

Die Belastung beim Arbeiten sollte verringert werden, damit sich die Überlastanzeige ausschaltet.

Lassen Sie das Werkzeug nach Möglichkeit ruhen, wenn die Überlastanzeige leuchtet.

Verringerung von Rückstößen (siehe Abbildung M)

⚠ ***WARNUNG!***
Reaktive Kräfte können bei einer rotierenden Schneidscheibe jederzeit auftreten.

⚠ ***WARNUNG***!
Der Überlastschutz dieses Geräts hat keinen Einfluss auf Rückstöße*. Lesen und beachten Sie alle Warnhinweise und Anweisungen zur Vermeidung von Rückstößen in dieser Bedienungsanleitung*

Stützen Sie das Werkstück immer ab, sodass der Schnitt offen bleibt, um ein Verklemmen der Scheibe zu vermeiden, denn dadurch steigt das Rückstoßrisiko.

Dieses Werkzeug verfügt über einen elektronischen Überlastschutz, der das Werkzeug bei einer plötzlichen Belastung automatisch abschaltet, auch bei bestimmten Rückstößen.

Zum erneuten Start des Werkzeug sollte der Schalter auf OFF stehen. Hindernisse im Bereich der Schneidscheibe sollten beseitigt sein. Erst danach sollten Sie das Gerät einschalten, wie im Abschnitt mit dem Titel **Ein- und Ausschalten beschrieben.**

Richtige Handhaltung (siehe Abbildung N)

⚠ ***WARNUNG!***
Um das Risiko schwerer Verletzungen zu verringern, achten Sie IMMER auf die richtige Handhaltung, wie in gezeigt.

⚠ ***WARNUNG!***
Halten Sie das Werkzeug IMMER gut fest, um auf eine plötzliche Reaktion gefasst zu sein. Dadurch vermeiden Sie die Gefahr schwerer Verletzungen.

⚠ ***WARNUNG!***
Setzen Sie den Trennschleifer niemals mit einer Hand ein. Halten Sie den Trennschleifer immer mit beiden Händen fest.

⚠ ***WARNUNG!***
Stellen Sie sicher, dass die Griffe und Halter des Trennschleifers fest montiert und frei von Fett und/oder Feuchtigkeit sind.
Bei der ordnungsgemäßen Handhaltung für sowohl Links- als auch Rechtshänder muss sich die rechte Hand am hinteren Griff (5) und die linke Hand am vorderen Griff (3) befinden.

Halten Sie das Werkzeug während des Betriebs nicht höher als Schulterhöhe.

Einen Schnitt ausführen (siehe Abbildung O)

⚠ ***WARNUNG!***
Stellen Sie immer sicher, dass die Schutzhaube fest montiert und auf die Art der gewünschten Schnittführung eingestellt ist.

⚠ ***WARNUNG!***
Achten Sie beim Einsatz des Trennschleifers darauf, dass der Bediener und Umstehende nicht durch eventuelle in die Luft geschleuderte Schnittgutreste, Funken oder Teile beschädigter Schneidscheiben gefährdet werden.

⚠ ***WARNUNG!***
Ändern Sie keinesfalls die Schnittrichtung,

um schwere oder tödliche Verletzungen zu vermeiden. *Durch das Ändern der Richtung können hohe Verdrehkräfte auf die Schneidscheibe einwirken, die ein Verkanten oder Abbrechen zur Folge haben können.*

⚠ ***WARNUNG!***
Nicht in der Nähe von brennbaren Flüssigkeiten oder Gasen verwenden.

⚠ ***WARNUNG!***
Kinder dürfen nicht mit dem Werkzeug in Kontakt geraten.

⚠ ***WARNUNG!***
Verwenden Sie den Trennschleifer nur für ziehende Schnitte. Andernfalls kann die Trennscheibe unkontrolliert aus dem Schnitt wandern.

⚠ ***VORSICHT!***
Tragen Sie beim Schneiden von Metall Handschuhe.

⚠ ***VORSICHT!***
Berühren Sie nicht die Scheibe oder das Material unmittelbar nach dem Arbeiten, da sie heiß werden und Verbrennungen verursachen können (siehe Abbildung O).

- Stellen Sie sicher, dass die Schutzhaube (2) so angeordnet ist, dass der Bediener so gut wie möglich geschützt wird.
- Zeichnen Sie die Schnittlinie auf dem zu schneidenden Material an.
- Halten Sie den Trennschleifer an vorderen (3) und hinteren Griff (5) gut fest.
- Setzen Sie die Scheibe bündig an der Schnittlinie an. Stellen Sie sicher, dass nichts neben oder vor der Scheibe liegt.

ANMERKUNG: Schalten Sie beim Nassschneiden die Wasserzufuhr ein und drehen Sie vor dem Schneiden das Wasserventil (18) auf. Stellen Sie sicher, dass das Wasserventil beim Schneiden von Metall geschlossen bleibt.

- Schalten Sie das Werkzeug ein und warten Sie, bis die Scheibe die volle Drehzahl erreicht hat.
- Führen Sie die Scheibe unter festem Druck langsam in das Werkstück ein und folgen Sie der Schnittlinie. Nicht zu viel Druck ausüben. Schneiden Sie nur so tief, wie nötig um die Staubmenge zu begrenzen. Lassen Sie die Scheibe mit hoher Drehzahl laufen. So Schneiden Sie am effizientesten und am materialschonendsten. Um die Kontrolle über den Trennschleifer zu behalten, üben Sie weniger Druck aus, je mehr Sie sich dem Schnittende nähern.
- Schalten Sie das Werkzeug aus und stellen Sie sicher, dass die Scheibe vollständig zum Stillstand gekommen ist, bevor Sie den Trennschleifer ablegen.
- Drehen Sie nach dem Nassschneiden das Wasserventil an der Maschine zu und stellen Sie die Wasserzufuhr ab.

ANMERKUNG: Die maximale Schnitttiefe sollte bei jedem Durchgang 86 mm nicht überschreiten.

⚠ ***WARNUNG!***
Nach dem Dauereinsatz des Geräts unter starker Belastung sind das Getriebe und die umliegenden Teile (Einstellhebel an der Schutzhaube und die Spindelarretierung) sehr heiß. Lassen Sie das Maschine abkühlen oder ziehen Sie Handschuhe an, bevor Sie Einstellungen vornehmen.

Transport

Lithium-Ionen-Akkus unterliegen den Anforderungen der Gefahrgutvorschriften.

Der Transport dieser Akkus muss gemäß den lokalen, nationalen und internationalen Bestimmungen und Vorschriften erfolgen.

Benutzer können diese Akkus ohne weitere Anforderungen auf der Straße transportieren.

Die gewerbliche Beförderung von Lithium-Ionen-Akkus durch Speditionen unterliegt den Vorschriften für den Transport gefährlicher Güter. Versandvorbereitungen und Transporte dürfen nur von entsprechend geschulten Personen durchgeführt werden. Der gesamte Prozess muss professionell überwacht werden.

Beim Transport von Akkus müssen folgende Punkte beachtet werden:

Stellen Sie sicher, dass die Batteriekontaktanschlüsse geschützt und isoliert sind, um Kurzschlüsse zu vermeiden.

Stellen Sie sicher, dass der Akku in der Verpackung gesichert ist und nicht verrutschen kann.

Beschädigte oder ausgelaufene Akkus dürfen nicht transportiert werden.

Kontaktieren Sie Ihre Spedition für weitere Informationen.

⚠ ***VORSICHT!***
Versenden Sie keine Akkus mit beschädigtem Gehäuse.

Wartung und Pflege

⚠ ***WARNUNG!***
Bevor Sie Arbeiten am Elektrowerkzeug durchführen, nehmen Sie den Akku vom Gerät ab.

Reinigung

⚠ ***VORSICHT!***
Tragen Sie beim Reinigen mit Druckluft immer eine Schutzbrille.
Reinigen Sie das Elektrowerkzeug und die Lüftungsschlitze regelmäßig. Die Häufigkeit der Reinigung ist abhängig von Material und Einsatzdauer. Blasen Sie den Gehäuseinnenraum und den Motor regelmäßig mit trockener Druckluft ab.

Reparaturen

Reparaturen dürfen nur von einem Vertragskundendienst ausgeführt werden.

i ***ANMERKUNG***
Lösen Sie während der Garantiedauer nicht die Gehäuseschrauben. Die Nichteinhaltung dieser Bedingung führt zum Erlöschen jeglicher Garantieansprüche.

Ersatzteile und Zubehör

Weiteres Zubehör, insbesondere Werkzeuge und Zubehör, ist in den Katalogen des Herstellers zu finden. Explosionszeichnungen und Ersatzteillisten finden Sie auf unserer Homepage: **www.flex-tools.com.**

Entsorgungshinweise

⚠ ***WARNUNG!***
Machen Sie Elektrowerkzeuge, die nicht mehr verwendet werden, unbrauchbar:
– *akkubetriebene Elektrowerkzeuge durch Entfernen des Akkus.*



Nur für EU-Länder
Elektrowerkzeuge nicht in den Hausmüll werfen!

Gemäß der EU-Richtlinie 2012/19/EG über Elektro- und Elektronik-Altgeräte und deren Umsetzung in nationales Recht müssen gebrauchte Elektrowerkzeuge getrennt gesammelt und umweltfreundlich recycelt werden.



Rohstoffrückgewinnung anstatt Abfallentsorgung.
Gerät, Zubehör und Verpackungen sollten umweltfreundlich recycelt werden. Kunststoffteile werden je nach Materialart für das Recycling gekennzeichnet.

⚠ ***WARNUNG!***
Akkus/Batterien weder im Hausmüll entsorgen noch ins Feuer oder Wasser werfen. Altbatterien/Akkus nicht öffnen.
Nur für EU-Länder:

Gemäß der Bestimmung 2023/1542 müssen defekte oder Alt-Batterien/Akkus recycelt werden.

i ***ANMERKUNG***
Über entsprechende Entsorgungsmöglichkeiten gibt der Fachhandel Auskunft!

CE-Konformitätserklärung

Die Konformitätserklärungen sind in Anhang 1 zu dieser Bedienungsanleitung enthalten.

Haftungsausschluss

Der Hersteller und sein Vertreter haften nicht für Schäden und entgangenen Gewinn aufgrund von Betriebsunterbrechungen, die durch das Produkt oder durch ein unbrauchbares Produkt verursacht werden.

Der Hersteller und sein Vertreter haften nicht für Schäden, die durch unsachgemäßen Gebrauch des Produkts oder durch die Verwendung des Produkts mit Produkten anderer Hersteller verursacht wurden.

Contents

Symbols used in this manual..... 19
Symbols on the product..... 19
Important safety information..... 19
Noise and vibration..... 21
Technical data..... 22
Overview..... 22
Operating instructions..... 23
Transport..... 27
Maintenance and care..... 27
Disposal information..... 27
CE Declaration of conformity..... 28
UKCA Declaration of conformity..... 28
Exemption from liability..... 28

Symbols used in this manual

⚠ ***WARNING!***
Denotes impending danger. Non-observance of this warning may result in death oar extremely severe injuries.

⚠ ***CAUTION!***
Denotes a possibly dangerous situation. Non-observance of this warning may result in slight injury or damage to property.

i ***NOTE***
Denotes application tips and important information.

Symbols on the product


Before switching on the power tool, read the operating manual.


Wear dust mask when operating without liquid cooling.


Wear eye and ear protection.


Disposal information for the old tool (see page 27)

CE marking

UKCA marking

Important safety information

⚠ ***WARNING!***
Before using the power tool, please read the following and act accordingly:

- *these operating instructions,*
- *the "General safety instructions" on the handling of power tools in the enclosed booklet (leaflet-no.: 315915),*
- *the currently valid site rules and the regulations for the prevention of accidents.*

This power tool is state of the art and has been constructed in accordance with the acknowledged safety regulations.

Nevertheless, when in use, the power tool may pose a danger to life and limb of the user or a third party, or the power tool or other property may be damaged.

The power tool may be operated only

- *for its intended use*
- *in perfect working order.*

Faults which impair safety must be repaired immediately.

Intended use

The hand-held cut-off saw is intended

- for commercial use in industry and trade,
- for professional cutting applications,
- Wet cutting in masonry, concrete, red bricks, hollow bricks, cement blocks, etc. using diamond wheel;
- Dry cutting in metals such as steel bars, steel pipes, and channel steels using cutting disc.

Safety instructions for cut-off saws

⚠ ***WARNING!***
Read all safety warnings, instructions, illustrations and specifications provided with this power tool. *Failure to follow all instructions listed below may result in electric shock, fire and/or serious injury. Save all warnings and instructions for future reference.*

- **The guard provided with the tool must be securely attached to the power tool and positioned for maximum safety, so**

the least amount of wheel is exposed towards the operator. Position yourself and bystanders away from the plane of the rotating wheel. The guard helps to protect operator from broken wheel fragments and accidental contact with wheel.

- **Use only bonded reinforced or diamond cut-off wheels for your power tool.** Just because an accessory can be attached to your power tool, it does not assure safe operation.
- **The rated speed of the accessory must be at least equal to the maximum speed marked on the power tool.** Accessories running faster than their rated speed can break and fly apart.
- **Wheels must be used only for recommended applications. For example: do not grind with the side of cut-off wheel.** Abrasive cut-off wheels are intended for peripheral grinding, side forces applied to these wheels may cause them to shatter.
- **Always use undamaged wheel flanges that are of correct diameter for your selected wheel**. Proper wheel flanges support the wheel thus reducing the possibility of wheel breakage.
- **Do not use worn down reinforced wheels from larger power tools.** Wheels intended for a larger power tool are not suitable for the higher speed of a smaller tool and may burst.
- **The outside diameter and the thickness of your accessory must be within the capacity rating of your power tool.** Incorrectly sized accessories cannot be adequately guarded or controlled.
- **The arbor size of wheels and flanges must properly fit the spindle of the power tool.** Wheels and flanges with arbor holes that do not match the mounting hardware of the power tool will run out of balance, vibrate excessively and may cause loss of control.
- **Do not use damaged wheels. Before each use, inspect the wheels for chips and cracks. If power tool or wheel is dropped, inspect for damage or install an undamaged wheel. After inspecting and installing the wheel, position yourself and bystanders away from the plane of the rotating wheel and run the power tool at maximum no load speed for one minute.** Damaged wheels will normally break apart during this test time.
- **Wear personal protective equipment. Depending on application, use face shield, safety goggles or safety glasses. As appropriate, wear dust mask, hearing protectors, gloves and shop apron capable of stopping small abrasive or workpiece fragments.** The eye protection must be capable of stopping flying debris generated by various operations. The dust mask or respirator must be capable of filtrating particles generated by your operation. Prolonged exposure to high intensity noise may cause hearing loss.
- **Keep bystanders a safe distance away from work area. Anyone entering the work area must wear personal protective equipment.** Fragments of workpiece or of a broken wheel may fly away and cause injury beyond immediate area of operation.
- **Hold the power tool by insulated gripping surfaces only, when performing an operation where the cutting accessory may contact hidden wiring.** Cutting accessory contacting a "live" wire may make exposed metal parts of the power tool "live" and could give the operator an electric shock.
- **Never lay the power tool down until the accessory has come to a complete stop.** The spinning wheel may grab the surface and pull the power tool out of your control.
- **Do not run the power tool while carrying it at your side.** Accidental contact with the spinning accessory could snag your clothing, pulling the accessory into your body.
- **Regularly clean the power tool's air vents.** The motor's fan will draw the dust inside the housing and excessive accumulation of powdered metal may cause electrical hazards.
- **Do not operate the power tool near flammable materials.** Sparks could ignite these materials.

KICKBACK AND RELATED WARNINGS:

Kickback is a sudden reaction to a pinched or snagged rotating wheel. Pinching or snagging causes rapid stalling of the rotating wheel which in turn causes the uncontrolled power tool to be forced in the direction opposite of

the wheel's rotation at the point of the binding.

For example, if an abrasive wheel is snagged or pinched by the workpiece, the edge of the wheel that is entering into the pinch point can dig into the surface of the material causing the wheel to climb out or kick out. The wheel may either jump toward or away from the operator, depending on direction of the wheel's movement at the point of pinching. Abrasive wheels may also break under these conditions.

Kickback is the result of power tool misuse and/or incorrect operating procedures or conditions and can be avoided by taking proper precautions as given below.

- **Maintain a firm grip on the power tool and position your body and arm to allow you to resist kickback forces. Always use auxiliary handle, if provided, for maximum control over kickback or torque reaction during start-up.** The operator can control torque reactions or kickback forces, if proper precautions are taken.
- **Never place your hand near the rotating accessory.** Accessory may kickback over your hand.
- **Do not position your body in line with the rotating wheel.** Kickback will propel the tool in direction opposite to the wheel's movement at the point of snagging.
- **Use special care when working corners, sharp edges etc. Avoid bouncing and snagging the accessory.** Corners, sharp edges or bouncing have a tendency to snag the rotating accessory and cause loss of control or kickback.
- **Do not attach a saw chain, woodcarving blade, segmented diamond wheel with a peripheral gap greater than 10 mm or toothed saw blade.** Such blades create frequent kickback and loss of control.
- **Do not "jam" the wheel or apply excessive pressure. Do not attempt to make an excessive depth of cut.** Overstressing the wheel increases the loading and susceptibility to twisting or binding of the wheel in the cut and the possibility of kickback or wheel breakage.
- **When wheel is binding or when interrupting a cut for any reason, switch off the power tool and hold the power tool motionless until the wheel comes to a complete stop. Never attempt to remove the wheel from the cut while the wheel is in motion otherwise kickback may occur.** Investigate and take corrective action to eliminate the cause of wheel binding.
- **Do not restart the cutting operation in the workpiece. Let the wheel reach full speed and carefully re-enter the cut.** The wheel may bind, walk up or kickback if the power tool is restarted in the workpiece.
- **Support panels or any oversized workpiece to minimize the risk of wheel pinching and kickback. Large workpieces tend to sag under their own weight.** Supports must be placed under the workpiece near the line of cut and near the edge of the workpiece on both sides of the wheel.
- **Use extra caution when making a "pocket cut" into existing walls or other blind areas.** The protruding wheel may cut gas or water pipes, electrical wiring or objects that can cause kickback.

Noise and vibration

The noise and vibration values have been determined in accordance with EN 62841.

The A-weighted noise level of the power tool is typically:

– Sound pressure level L_{pA}:	96 dB(A)
– Sound power level L_{WA}:	107 dB(A)
– Uncertainty:	K = 3 dB
Total vibration value:	
– Emission value a_h:	3.28 m/s^2
– Uncertainty:	K = 1.5 m/s^2
Repeated shock vibrations(p_F) :	
– cutting metal	140 m/s^2
– Uncertainty	3 m/s^2
– cutting concrete slab	82 m/s^2
– Uncertainty	K=13 m/s^2

CAUTION!

The specified measured values apply to new power tools. Daily use causes the noise and vibration values to change.

NOTE

The declared vibration total value(s) and the declared noise emission value(s) have been measured in accordance with a standard test method and may be used for comparing one

tool with another; They can also be used in a preliminary assessment of exposure.

The declared vibration emission level and noise emission value(s) represents the main applications of the tool.

However, if the tool is used for different applications, with different accessories or poor maintenance, the vibration emission level and noise emission value(s) may differ. This may significantly increase the exposure level over the total working period.

To make an accurate estimation of the vibration exposure level and noise emission value(s), it is also necessary to take into account the times when the tool is switched off or running but not actually in use. This may significantly decrease the exposure level over the total working period.

Identify additional safety measures to protect the operator from the effects of vibration and noise such as: Maintaining the tool and the accessories, keeping the hands warm, organization of work patterns.

⚠ ***CAUTION!***
Wear ear defenders at a sound pressure over 85 dB(A).

Technical data

Product type		COS 230 18-EC
Product		Hand-Held Cut-Off Saw
Rated voltage	Vdc	18
Rated no-load speed	rpm	6600
Wheel type	- Diamond wheel	
	- Type 41 cutting disc	
Wheel thickness	mm	Diamond wheel: 2.2
		Cutting disc: 2
Permitted max. Wheel thickness	mm	3
Wheel diameter	mm	230
Wheel arbor hole	mm	22.2
Max. cutting depth	mm	86
Weight	kg	5.8*

IP grade	IPX5	
Battery	18V	AP 18/8.0XT
Charger range	CA 18...series CA 12/18...series	
Charging temperature	0~40°C	
Working temperature	-10~40°C	
Storage temperature	-20~50°C	

*Measured without battery (you can find the battery weight at www.flex-tools.com), without tool .

NOTE: If other FLEX 18V batteries are used, the cut-off saw can only start, but cannot work.

Overview (see figure A)

The numbering of the product features refers to the illustration of the machine on the graphics page.

1 Guard adjustment handle
2 Guard
3 Isolated front handle
4 LED light
5 Isolated rear handle
6 Rear support
7 Rafter hook
8 Front support
9 Spindle bolt
10 Wheel (not included)
11 Water nozzle bolt
12 Heavy load indicator
13 Spindle lock
14 Guard adjustment lever
15 Battery compartment cover
16 Battery compartment release button
17 Quick water connector
18 Water valve
19 Wrench
20 Trigger switch
21 Lock-off button
22 Battery level indicator button
23 Battery level indicator
24 Diamond wheel (not included)

a. Direction of rotation
b. Gap
c. Negative of rake angle

Note: Diamond wheel maximum peripheral gap between segments is 10 mm, only with a negative rake angle.

25 Cutting disc (not included)

Operating instructions

⚠ ***WARNING!***
Remove the battery before carrying out any work on the power tool.

Before switching on the power tool

Unpack the power tool and accessories and check that no parts are missing or damaged.

i ***NOTE***
The batteries are not fully charged on delivery. Prior to initial operation, charge the batteries fully. Refer to the charger operating manual.

Tips for a long battery service life

⚠ ***CAUTION!***
– *Never charge batteries at temperatures below 0 °C or above 40 °C.*
– *Do not charge batteries in environments with high air humidity or ambient temperature.*
– *Do not cover batteries and the charger during the charging process.*
– *Pull out the charger mains plug at the end of the charging process.*

Battery and charger heat up during the charging process. This is perfectly normal!

i ***NOTE***
Follow the instructions for correct battery charging in the operating instructions for the battery.

If batteries are not used for an extended period of time, store them partially charged in a cool place.

Inserting/replacing the battery (see figure B1-B3)

- Press the battery compartment release button (16) and the battery compartment cover (15) will automatically pop open (see figure B1).
- Press the charged battery into the power tool until it clicks into place (see figure B2).
- To remove, press the release button (1.) and pull out the battery (2.) (see figure B3).
- Close the battery compartment cover after detaching the battery.

i ***NOTE***
To prevent battery compartment damage and contamination, always close the battery compartment cover.

⚠ ***CAUTION!***
When the device is not in use, protect the battery contacts. Loose metal parts may short circuit the contacts; explosion and fire hazard!

Install and remove the wheel (see figure C1-C2)

⚠ ***WARNING!***
To reduce the risk of injury, use only the proper wheel made for this tool. *Do not use any type of saw blade. Use only type "41" cutting disk or diamond wheel.*

⚠ ***WARNING!***
Detach the battery from the tool before performing any assembly, adjustments, or changing accessories*. Such preventive safety measures reduce the risk of starting the tool accidentally.*

To attach the wheel

- Detach the battery.
- Lay the saw on a firm surface, with the spindle bolt (9) facing upward.
- Turn the spindle lock (13) 90° clockwise to lock the spindle shaft.
- Turn the spindle bolt counterclockwise with included wrench (19). Remove the spindle bolt and the outer flange (C-1). The inner flange (C-2) does not need to be removed, unless it requires cleaning.
- Fit the wheel inside the guard and onto the spindle. Make sure that the arrow on the wheel point in the same direction as the arrow on the guard.
- Reinstall the outer flange and spindle bolt. Tighten the spindle bolt securely by turning it clockwise with the wrench.

i ***NOTE***
When installing the flange, refer to figure C2

and do not install the flange in the wrong direction.

- Turn the spindle lock 90° counterclockwise so that the triangle on the spindle lock is aligned with the triangle on the housing to unlock the spindle shaft.
- Make sure the wheel is properly centered and does not hit the guard. The spindle bolt and flanges should be tight.

To detach the wheel

- Detach the battery.
- Lock the spindle shaft.
- Use the wrench to loosen the spindle bolt.
- Remove the spindle bolt, outer flange, and finally the wheel.

To install the water supply (see figure D1-D5)

⚠ ***WARNING!***

Wet cutting method is to be used only with a diamond wheel.

⚠ ***WARNING!***

Close the battery compartment cover and securely latch it closed before using any water.

⚠ ***WARNING!***

***Never use the saw overhead**. When using water, limit cutting to the horizontal position to reduce the risk of water entering the tool.*

⚠ ***WARNING!***

Maximum supplied water pressure not to exceed 90 PSI.

NOTICE: Before using the wet cut method, make sure water will not damage the material being cut or surrounding property.

- Requirements for the water supply

Recommended nominal diameter of the water hose	mm/ inch	15mm/ 1/2"
Compatible liquids	-	Fresh water
Required flow rate	L/min	22.8~47.4
Connection coupling	-	Quick-connect coupling

- Make sure that the water supply is turned off and the water valve (18) is closed.
- Loosen the locking nut (D-1) on the quick water connector (17) counterclockwise.
- Slide the locking nut onto the hose pipe (15 mm).
- Push the hose pipe into the joint (D-2) as far as it will go.
- Connect the locking nut to the quick water connector by threading the locking nut clockwise.
- To regulate the water flow, slowly rotate the water valve (18) towards to open position until desired flow is reached. To stop the flow of water, rotate the water valve to the closed position.
- After finishing your cuts, run the saw for a few seconds with the water valve closed to remove any residual water from the cutting wheel.
- To disconnect the water supply, pull and hold the outer sleeve (D-3) of the quick water connector backward and remove it.
- After a period of use, the water nozzle (D-4) may be clogged. Use the wrench to remove the water nozzle bolts (11) on both sides of the guard and clean the water nozzle (see figure D5).

Guard adjustment (see figure E)

⚠ ***WARNING!***

***Do not use guard handle to hold tool while cutting.** Guard adjustment handle is only used for adjustment of the guard while tool is not in use.*

⚠ ***WARNING!***

Always make sure the guard is properly engaged before starting the cut-off saw.

⚠ ***WARNING!***

***Guard may be hot**. Use guard handle to rotate guard.*

⚠ ***WARNING!***

After long-term use, the temperature of the gearbox housing can become very hot and may cause burns. Be careful not to touch it.

- Remove the battery from the cut-off saw.
- Push the guard adjustment lever (14) up.
- Grasp the guard adjustment handle (1) firmly and adjust the guard to ensure the operator with maximum protection while operating.
- Press the guard adjustment lever down to lock the guard (2) in place.

Wrench storage (see figure F)

When not in use, store the wrench (19) as shown in the figure F to keep it from being lost.

Rafter hook (see figure G)

⚠ ***WARNING!***
When the saw is hung by the hook, do not shake the saw or the object that it is hanging from. Do not hang the saw from any electrical wires. Make sure that the structure used to hang the saw is secure.
Personal injury or property damage may occur.

⚠ ***WARNING!***
Only use the hook for hanging the saw.
Using the hook to hang anything else could lead to serious injury.

⚠ ***WARNING!***
Do not use the hook to reach another object or use the hook to support your weight in any situation.

Your tool is equipped with a rafter hook (7). Use the hook to hang the cut-off saw from a rafter or beam, or other similar secure structure for temporary storage during work breaks.

- The rafter hook can be rotated 90°.
- To use, rotate the hook until it snaps into the open position.
- When not in use, always push the hook until it snaps into the closed position.

Front and rear support (see figure H)

The front support (8) and rear support (6) can be used to hold tools in position, serving as a fulcrum during operation to reduce the required force and prevent excessive tool wear. Additionally, it acts as a barrier to block splashing mud and metal chips from reaching the operator.

Switch on and off (see figure I)

- To turn the tool "ON", press and hold the lock-off button (21), then squeeze the trigger switch (20). Release the lock-off button and continue to squeeze the trigger for continued operation.
- To turn the tool "OFF", release the trigger switch.

LED light (see figure J)

The LED light (4) will automatically turn on with a slight squeeze of the trigger switch before the tool starts running. It will turn off approximately 10 seconds after the trigger switch is released.

The LED light will rapidly flash when the tool and/or battery becomes overloaded or too hot, and the internal sensors will turn the tool off. Rest the tool for a while or place the tool and battery separately under air flow to cool them.

The LED light will flash more slowly to indicate that the battery is at low-battery capacity. Recharge the battery.

If the LED light fails to light up when you switch on the tool, or it turns off suddenly during your operation, it may be caused by the internal communication error. Please contact customer service or an authorized service center for assistance.

Battery level indicator (see figure K)

This tool features a battery level indicator (23) that displays the battery charge level. Press the battery level indicator button (22) and the LEDs will light up to communicate the battery charge level.

If one LED on the power indicator begins to flash, the battery charge is under 10% capacity and should be recharged. The power delivered to the tool will drop quickly when the battery is at the end of its run time and needs to be charged. When the battery is completely discharged, the power indicator will begin to display four flashing LEDs.

When this happens, remove the tool from the workpiece and charge the battery as needed.

The first and third LEDs on the power indicator will rapidly flash green to warn of the over-temperature condition. The battery will begin normal operation after it has cooled down.

Heavy load indicator (see figure L)

The heavy load indicator (12) will illuminate as a warning when the tool experiences an excessive load.

The cutting load should be reduced so that the heavy load indicator light turn off.

When practical, allow the tool to rest when the heavy load indicator is illuminated.

Reducing the risk of kickback (see figure M)

⚠ ***WARNING!***
Reactive forces may occur at any time the cutting wheel is in motion.

⚠ ***WARNING!***!
The overload protection features of this tool do not prevent kickback*. Read and understand all warnings and instructions related to preventing kickback found within this instruction manual.*

Always support the workpiece so that the cut remains open to avoid pinching of the wheel, which increases the risk of kickback

This tool includes an electronic overload protection that will automatically shut the tool off in the event of a sudden load, including some kickback events.

To restart the tool, ensure the switch is in the OFF position, remove any obstruction related to the wheel, then reinitiate the starting sequence per the section titled **switch on and off.**

Proper hand position (see figure N)

⚠ ***WARNING!***
To reduce the risk of serious personal injury, ALWAYS use proper hand position as shown.

⚠ ***WARNING!***
To reduce the risk of serious personal injury, ALWAYS hold securely in anticipation of a sudden reaction.

⚠ ***WARNING!***
Never use the cut-off saw with one hand. Always grip the cut-off saw firmly with both hands.

⚠ ***WARNING!***
Make sure the handles and grips of your cut-off saw are secure and free of grease and/or moisture.

Proper hand position for both left and right handed operators requires your right hand on the rear handle (5) and your left hand on the front handle (3).

During operation, do not bring the tool higher than your shoulder height.

Making a cut (see figure O)

⚠ ***WARNING!***
Always make sure the guard is in place and set for the type of cut you are making.

⚠ ***WARNING!***
When using the cut-off saw, make sure the operator and bystanders are not endangered by potential airborne particles of material being cut, sparks, or pieces of damaged cutting wheels.

⚠ ***WARNING!***
To reduce the risk of serious or fatal injury, DO NOT change direction during the cut.
A change in direction may produce a high torsional load on the cutting wheel and cause it to bind or break.

⚠ ***WARNING!***
Do not use in the presence of flammable liquids or gases.

⚠ ***WARNING!***
Do not let children come into contact with the tool.

⚠ ***WARNING!***
Use the cut-off saw only for pulling-cuts. Otherwise, the saw disc can uncontrolledly jump out of the cut.

⚠ ***CAUTION!***
Wear gloves when cutting metal.

⚠ ***CAUTION!***
Do not touch the wheel or material immediately after operation, as they may become hot and may cause burns (see figure O).

- Ensure that the wheel guard (2) is in a position to provide maximum protection for the operator.
- Mark a cutting line on the material to be cut.
- Firmly grip the cut-off saw using both the front handle (3) and the rear handle (5).
- Line up wheel with cutting line. Be sure nothing is near or in line with the wheel.

NOTE: If wet cutting, turn on the supply water and the water valve (18) on the cut-off saw. If cutting metal, make sure the water valve remains in the closed position.

- Switch on the tool and wait for the wheel to reach full speed.
- Slowly feed wheel into work with firm pressure, working along the cutting line. Do not force the tool. Cut only as deep as needed to reduce the amount of dust produced. For maximum efficiency and wheel life, keep the wheel speed high. To maintain control of the cut-off saw, release pressure as you near the end of your cut.
- Switch off the tool and make sure the wheel has come to a complete stop before setting the cut-off saw down.
- If wet cutting, turn off the water valve on the cut-off saw and the supply water.

NOTE: The maximum depth of cut of each pass should not exceed 86mm.

⚠ ***WARNING!***

After the machine is heavy load used continuously, the gearbox and surrounding parts (guard adjustment lever and spindle lock) will be very hot. Please wait until the machine cools down or wear gloves before making adjustments.

Transport

Lithium-Ion batteries are subject to the Dangerous Goods Legislation requirements.

Transportation of those batteries has to be done in accordance with local, national and international provisions and regulations.

Users may transport these batteries by road without further requirements.

The commercial transportation of lithium-ion batteries by shipping companies is subject to the regulations for the transportation of dangerous goods. Shipping preparations and transportation may only be carried out by appropriately trained persons. The entire process must be professionally supervised.

The following points must be observed when transporting rechargeable batteries:

Ensure that the battery contact terminals are protected and insulated to prevent short circuits.

Ensure that the battery is secured against movements inside the packaging.

Damaged or leaking batteries must not be transported.

Contact your shipping company for further information.

⚠ ***CAUTION!***

Do not post batteries which have a damaged housing.

Maintenance and care

⚠ ***WARNING!***

Before performing any work on the power tool, remove the battery from the tool.

Cleaning

⚠ ***CAUTION!***

When cleaning with dry compress air, always wear goggles.

Regularly clean the power tool and ventilation slots. Frequency of cleaning is dependent on the material and duration of use. Regularly blow out the housing interior and motor with dry compressed air.

Repairs

Repairs may be carried out by an authorized customer service center only.

i ***NOTE***

During the warranty period, do not loosen the screws on the housing. Failure to comply with this requirement will invalidate any claims under the manufacturer's warranty.

Spare parts and accessories

Other accessories, in particular tools and accessories, can be found in the manufacturer's catalogues. Exploded drawings and spare-part lists can be found on our homepage: **www.flex-tools.com.**

Disposal information

⚠ ***WARNING!***

Render redundant power tools unusable:

– *battery operated power tool by removing the battery.*



EU countries only

Do not throw electric power tools into the household waste!

In accordance with the European Directive 2012/19/EU on Waste Electrical and Electronic Equipment and transposition into

national law used electric power tools must be collected separately and recycled in an environmentally friendly manner.

Raw material recovery instead of waste disposal.

Device, accessories and packaging should be recycled in an environmentally friendly manner. Plastic parts are identified for recycling according to material type.

WARNING!

Do not throw batteries into the household waste, fire or water. Do not open used batteries.

EU countries only:

In accordance with Regulation 2023/1542 defective or used batteries must be recycled.

NOTE

Please ask your dealer about disposal options!

CE-Declaration of Conformity

The Declarations of conformity are included in Annex 1 to this instruction manual.

UKCA Declaration of Conformity

The Declarations of conformity are included in Annex 1 to this instruction manual.

Exemption from liability

The manufacturer and his representative are not liable for any damage and lost profit due to interruption in business caused by the product or by an unusable product.

The manufacturer and his representative are not liable for any damage which was caused by improper use of the product or by use of the product with products from other manufacturers.

Table des matières

Symboles utilisés dans ce mode d'emploi .29
Symboles sur le produit 29
Consignes de sécurité importantes 29
Bruit et vibration.....32
Spécifications techniques.....32
Vue d'ensemble 33
Consignes d'utilisation 33
Transport 38
Maintenance et entretien.....38
Informations relatives à l'élimination des déchets.....39
Déclaration de conformité CE. 39
Exemption de responsabilité. 39

Symboles utilisés dans ce mode d'emploi

⚠ ***AVERTISSEMENT !***
Indique un danger imminent. Le non-respect de cet avertissement peut entraîner la mort ou des blessures graves.

⚠ ***ATTENTION !***
Indique une situation potentiellement dangereuse. Le non-respect de cet avertissement peut entraîner des blessures légères ou des dommages matériels.

i ***NOTE***
Indique des conseils et des informations importantes.

Symboles sur le produit


Avant de mettre l'outil électrique en marche, lisez le mode d'emploi.


Portez un masque antipoussière en cas d'utilisation sans refroidissement liquide.


Portez des protections pour les yeux et les oreilles


Information sur l'élimination de l'outil usagé (voir page 39)

CE Marquage CE

UK CA Marquage UKCA

Consignes de sécurité importantes

⚠ ***AVERTISSEMENT !***
Avant d'utiliser l'outil électrique, veuillez lire ce qui suit et agir en conséquence :

- *les présentes consignes d'utilisation,*
- *les « Consignes générales de sécurité » relatives à la manipulation des outils électriques dans le livret fourni (brochure n° : 315915),*
- *les règles applicables sur le site et la réglementation relative à la prévention des accidents.*

Cet outil électrique est un outil de pointe et a été conçu conformément aux règles de sécurité reconnues.

Néanmoins, lors de l'utilisation, l'outil électrique peut représenter un danger pour la vie et l'intégrité corporelle de l'utilisateur ou d'un tiers, ou l'outil électrique ou d'autres biens peuvent subir des dommages.

L'outil électrique ne peut être utilisé

- *qu'aux fins prévues*
- *qu'en parfait état de fonctionnement.*

En cas de défaillances pouvant compromettre la sécurité, l'appareil doit être réparé immédiatement.

Utilisation prévue

Cette scie à tronçonner portative est conçue

- pour un usage commercial dans les secteurs de l'industrie et du commerce,
- pour des applications de découpe professionnelles,
- Coupe humide dans la maçonnerie, le béton, les briques pleines, les briques creuses, les blocs de ciment, etc. à l'aide d'un disque diamanté ;
- Coupe à sec des métaux tels que les barres d'acier, les tubes en acier et les profilés en U à l'aide d'un disque de coupe.

Consignes de sécurité pour les scies à tronçonner

⚠ ***AVERTISSEMENT !***

Lisez l'intégralité des avertissements de sécurité, consignes, illustrations et spécifications fournis avec cet outil électrique.

Le non-respect des consignes figurant ci-dessous peut provoquer un choc électrique, un incendie et/ou de graves blessures. Conservez toutes les consignes de sécurité et toutes les instructions pour pouvoir vous y référer ultérieurement.

- **Le carter de protection fourni avec l'outil doit être solidement assemblé sur l'outil électrique et positionné de manière à assurer une sécurité maximale, c'est-à-dire avec une partie minimale du disque exposée du côté de l'opérateur. Positionnez-vous, ainsi que les personnes présentes, à l'écart du plan du disque en rotation.** Le carter de protection protège l'utilisateur contre les fragments de disque brisé et contre tout contact accidentel avec le disque.
- **Utilisez uniquement des disques à tronçonner renforcés ou diamantés pour votre outil électrique.** Le fait qu'un accessoire puisse être assemblé sur votre outil électrique ne garantit pas la sécurité d'utilisation.
- **La vitesse nominale de l'accessoire doit être au minimum égale à la vitesse maximale spécifiée sur l'outil l'électrique.** Les accessoires utilisés à des vitesses supérieures à leur vitesse nominale peuvent se briser et projeter des éclats en l'air.
- **Les roues doivent être utilisées uniquement pour les applications recommandées. Par exemple : évitez d'effectuer une opération de meulage avec le plat d'un disque à tronçonner.** Les disques de tronçonnage par abrasion sont conçus pour tronçonner avec leur tranche périphérique. Si une force latérale est exercée sur ces disques, cela peut les briser.
- **Utilisez toujours des brides de disque en parfait état et de diamètre approprié au disque sélectionné.** Des brides de disque appropriées soutiennent le disque, ce qui réduit la possibilité qu'il se brise.
- **Ne pas utiliser de disques renforcés usés provenant d'outils électriques plus grands.** Les disques conçus pour des outils électriques de grande taille ne sont pas adaptés aux vitesses de rotation plus élevées des outils plus petits et risquent d'éclater.
- **Le diamètre externe et l'épaisseur de votre accessoire ne doivent pas dépasser les capacités nominales de votre outil électrique.** Il n'est pas possible de se protéger ni de contrôler correctement les accessoires dont la taille est inappropriée.
- **La taille de l'arbre des disques et des brides doit s'adapter correctement à l'arbre de l'outil électrique.** Les disques et les brides avec des trous d'arbre ne correspondant pas aux pièces de fixation de l'outil électrique risquent d'être déséquilibrés, de vibrer excessivement et de provoquer une perte de contrôle de l'outil.
- **N'utilisez pas de disques endommagés. Avant chaque utilisation, vérifiez l'absence d'éclats ou de fissures sur les disques. Si l'outil électrique ou le disque tombe, vérifiez l'absence de dommages ou montez un disque intact. Après avoir inspecté et assemblé le disque, éloignez le plan du disque en rotation de vous-même et des autres personnes et faites fonctionner l'outil électrique à vide à sa vitesse maximale pendant une minute.** Les disques endommagés se brisent généralement pendant cette phase d'essai.
- **Portez des équipements de protection individuelle. Selon le travail à effectuer, utilisez une protection complète du visage, un masque oculaire de sécurité ou des lunettes de sécurité. Si nécessaire, portez un masque antipoussière, une protection auditive, des gants et un tablier de travail capable d'arrêter de petits fragments de l'abrasif ou de la pièce travaillée.** Les protections oculaires doivent être capables d'arrêter les débris projetés en l'air pendant les différents travaux à exécuter. L'appareil respiratoire ou le masque antipoussière doit pouvoir filtrer les particules générées par votre travail. L'exposition prolongée à du bruit d'intensité élevée peut provoquer une perte d'acuité auditive.
- **Veillez à ce que toutes les autres personnes restent à une distance de sécurité de l'aire de travail. Toute personne qui entre dans l'aire de travail doit porter**

des équipements de protection individuelle. Des fragments de la pièce travaillée ou d'un disque cassé peuvent être projetés en l'air et provoquer des blessures au-delà de la zone de travail immédiate.

- **Tenez l'outil électrique uniquement par les surfaces de préhension isolées lorsqu'il y a un risque que l'accessoire de coupe entre en contact avec des câbles électriques dissimulés.** Si l'accessoire de coupe entre en contact avec un fil électrique sous tension, les parties métalliques non carénées de l'outil électrique peuvent se retrouver sous tension et l'opérateur risque de subir un choc électrique.
- **Ne reposez jamais l'outil électrique tant que son accessoire ne s'est pas complètement arrêté.** Le disque en rotation peut s'accrocher à la surface sur laquelle l'outil est posé et vous faire perdre le contrôle de l'outil.
- **N'allumez pas l'outil électrique quand vous le portez à côté de vous.** S'il y a un contact accidentel avec l'accessoire en rotation, il risque de happer vos vêtements et d'être tiré vers vous.
- **Nettoyez régulièrement les ouïes de ventilation de l'outil électrique.** Le ventilateur du moteur aspire les poussières dans le boîtier. Une accumulation excessive de poudre métallique peut engendrer des dangers électriques.
- **N'utilisez pas l'outil électrique près de matériaux inflammables.** Des étincelles pourraient enflammer ces matériaux.

REBOND ET MISES EN GARDES CORRESPONDANTES :

Le rebond est une réaction soudaine provoquée par le coincement ou l'accrochage du disque en rotation. Si le disque en rotation est pincé ou bloqué, il s'arrête brutalement, ce qui a pour conséquence de projeter l'outil électrique violemment de manière incontrôlée dans la direction opposée au sens de rotation du disque au point où il s'est coincé.

Par exemple, si un disque abrasif est brusquement accroché ou pincé dans la pièce travaillée, son bord d'attaque peut s'enfoncer dans la surface du matériau au point de blocage et projeter le disque abrasif vers le haut hors de la pièce ou provoquer un rebond hors de la pièce. Le disque peut être projeté soit vers l'opérateur, soit dans la direction opposée selon son sens de rotation au point de blocage. Les disques abrasifs peuvent également se briser dans ce type de situations.

Les rebonds résultent d'une utilisation impropre de l'outil électrique et/ou de procédures d'utilisation incorrectes et/ou de conditions d'utilisation inadéquates. Il est possible de les éviter en prenant les précautions appropriées suivantes.

- **Tenez toujours fermement l'outil électrique et positionnez votre corps et vos bras de manière à pouvoir résister aux forces d'un rebond éventuel. Utilisez toujours la poignée auxiliaire (si fournie) afin d'avoir un contrôle maximum en cas de rebond ou de réaction de couple au démarrage.** L'opérateur peut contrôler la puissance d'un rebond ou d'une réaction de couple s'il a pris les précautions adéquates.
- **Ne placez jamais vos mains près de l'accessoire rotatif.** L'accessoire peut avoir un rebond et être projeté sur vos mains.
- **Ne positionnez pas votre corps dans l'alignement du disque en rotation.** En cas de rebond, l'outil est projeté dans la direction opposée au sens de rotation du disque au point de blocage.
- **Faites particulièrement attention quand vous travaillez des coins, des arêtes, etc. Veillez à ce que l'accessoire ne sautille pas et ne soit pas coincé.** Les accessoires rotatifs ont tendance à se coincer plus facilement s'ils sautillent ou si vous travaillez des coins ou des arêtes, cela provoque un rebond et la perte de contrôle de l'outil.
- **N'utilisez pas de lame de scie dentée, de lame de sculpture sur bois ou de meule diamantée segmentée avec un espace périphérique supérieur à 10 mm.** Ce type de lame provoque fréquemment des rebonds et la perte de contrôle de l'outil.
- **Évitez de coincer le disque ou d'exercer une pression excessive. N'essayez pas de couper à une profondeur excessive.** Soumettre le disque à un stress trop important accroît la possibilité qu'il se torde ou se coince dans la ligne de coupe et qu'il se brise ou provoque un rebond.
- **Si le disque se coince ou si vous interrompez la coupe pour quelque raison que ce soit, éteignez l'outil électrique et tenez-le**

immobile jusqu'à ce que le disque se soit complètement arrêté. N'essayez jamais de retirer le disque de la ligne de coupe alors qu'il est encore en rotation, car cela pourrait provoquer un rebond. Cherchez la cause du blocage du disque et prenez des mesures correctrices pour en éliminer la cause.

- **Ne rallumez pas l'outil dans la pièce à usiner. Attendez que le disque ait atteint sa pleine vitesse avant de le réintroduire précautionneusement dans la ligne de coupe.** Si vous rallumez l'outil dans la pièce travaillée, le disque risque de se coincer, de se déplacer vers le haut ou de provoquer un rebond.
- **Étayez les panneaux et toutes les pièces de grande dimension pour minimiser le risque de pincement et de rebond. Les pièces volumineuses ont tendance à s'affaisser sous leur propre poids.** Des supports doivent être placés sous la pièce à travailler près de la ligne de coupe et près des bords de la pièce à travailler des deux côtés du disque.
- **Faites extrêmement attention quand vous réalisez une « coupe plongeante » dans un mur ou une autre surface aveugle.** Le disque saillant peut couper des canalisations d'eau ou de gaz, des câbles électriques ou d'autres objets et provoquer un rebond.

Bruit et vibration

Les valeurs de bruit et de vibration ont été déterminées conformément à la norme EN 62841.

Le niveau acoustique pondéré A de l'outil électrique est typiquement :

- Niveau de pression acoustique L_{pA} : 96 dB(A)
- Niveau de puissance acoustique L_{WA} : 107 dB(A)
- Incertitude : K = 3 dB

Valeur de vibration totale :

- Valeur d'émission a_h : 3,28 m/s^2
- Incertitude : K = 1,5 m/s^2

Vibrations de choc répétées (p_F) :

– coupe du métal 140 m/s^2
– Incertitude 3 m/s^2
– coupe de dalle en béton 82 m/s^2
– Incertitude K=13 m/s^2

⚠ ***ATTENTION !***

Les valeurs mesurées spécifiées s'appliquent aux outils électriques neufs. Un usage quotidien influe sur les valeurs de bruit et de vibration.

i ***NOTE***

La ou les valeurs totales de vibration déclarées et la ou les valeurs d'émission sonore déclarées ont été mesurées conformément à une méthode d'essai normalisée et peuvent être utilisées pour comparer un outil avec un autre. Elles peuvent également être utilisées dans le cadre d'une évaluation préliminaire de l'exposition.
Le niveau d'émission de vibrations et la ou les valeurs d'émission sonore déclarés représentent les principales applications de l'outil. Cependant, si l'outil est utilisé pour des applications différentes, avec des accessoires différents ou s'il est mal entretenu, le niveau d'émission de vibrations et la ou les valeurs d'émission sonore peuvent différer. Cela peut augmenter considérablement le niveau d'exposition sur la période de travail totale.
Pour faire une estimation précise du niveau d'exposition aux vibrations et de la ou des valeurs d'émission sonore, il est également nécessaire de prendre en compte les moments où l'outil est éteint ou en marche mais pas réellement utilisé. Cela peut réduire considérablement le niveau d'exposition sur la période de travail totale.
Identifiez des mesures de sécurité supplémentaires pour protéger l'opérateur des effets des vibrations et du bruit, telles que : l'entretien de l'outil et des accessoires, le maintien des mains au chaud, l'organisation des rythmes de travail.

⚠ ***ATTENTION !***

Portez des protections auditives à un niveau de pression sonore supérieur à 85 dB(A).

Spécifications techniques

Type de produit		COS 230 18-EC
Produit		Scie à tronçonner portative
Tension nominale	Vdc	18

Régime à vide nominal	tr/min	6600
Type de disque	- Disque diamanté	
	- Disque de coupe de type 41	
Épaisseur du disque	mm	Disque diamanté : 2,2
		Disque de coupe : 2
Épaisseur maximale autorisée du disque	mm	3
Diamètre du disque	mm	230
Trou de l'arbre du disque	mm	22,2
Profondeur de coupe max.	mm	86
Poids	kg	5,8*
Batterie	18 V	AP 18/8.0XT
Plage de charge	CA... Série 18 CA... Série 12/18	
Température de recharge	0~40°C	
Température d'utilisation	-10~40°C	
Température de stockage	-20~50 °C	

*Mesuré sans batterie (vous trouverez le poids de la batterie sur www.flex-tools.com), sans outil.

REMARQUE : Si d'autres batteries FLEX 18V sont utilisées, la scie à tronçonner peut démarrer mais ne peut pas fonctionner.

Vue d'ensemble (voir figure A)

La numérotation des parties du produit se réfère à l'illustration de la machine sur la page graphique.

1 **Poignée de réglage du carter de protection**
2 **Carter de protection**
3 **Poignée avant isolée**
4 **Lampe LED**
5 **Poignée arrière isolée**
6 **Support arrière**
7 **Crochet de chevron**
8 **Support avant**
9 **Vis de broche**
10 **Disque (non fourni)**
11 **Vis de la buse d'eau**
12 **Indicateur de surcharge**
13 **Blocage de broche**
14 **Manette de réglage du carter de protection**
15 **Couvercle du compartiment de la batterie**
16 **Bouton de déverrouillage du compartiment de la batterie**
17 **Connecteur d'eau rapide**
18 **Vanne d'eau**
19 **Clé**
20 **Gâchette**
21 **Bouton de déverrouillage**
22 **Bouton de l'indicateur de niveau de batterie**
23 **Indicateur de niveau de charge de la batterie**
24 **Disque diamanté (non fourni)**
   a. Sens de rotation
   b. Espace
   c. Angle incliné négatif

Remarque : L'espace périphérique maximum du disque diamanté entre les segments est de 10 mm, uniquement avec un angle incliné négatif.

25 **Disque de coupe (non fourni)**

Consignes d'utilisation

⚠ ***AVERTISSEMENT !***
Retirez la batterie avant toute opération sur l'outil électrique.

Avant de mettre l'outil électrique en marche

Déballez l'outil et les accessoires et vérifiez qu'aucune pièce ne manque ou n'est endommagée.

i ***NOTE***
La batterie n'est pas entièrement chargée à la livraison. Avant la première utilisation,

chargez entièrement la batterie. Consultez le mode d'emploi du chargeur.

Conseils pour une longue durée de vie de la batterie

⚠ ***ATTENTION !***

- *Ne chargez jamais des batteries à des températures inférieures à 0 °C ou supérieures à 40 °C.*
- *Ne chargez pas des batteries dans des environnements avec une humidité de l'air élevée ou une température ambiante élevée.*
- *Ne couvrez pas les batteries et le chargeur pendant la recharge.*
- *Débranchez la prise du chargeur à la fin de la recharge.*

La batterie et le chargeur chauffent pendant la recharge. C'est parfaitement normal !

i ***NOTE***

Suivez les consignes du mode d'emploi de la batterie afin d'assurer une recharge correcte.

Si une batterie n'est pas utilisée sur une longue durée, conservez-la partiellement chargée dans un endroit frais.

Insertion/remplacement de la batterie (voir figures B1-B3)

- Appuyez sur le bouton de déverrouillage du compartiment de la batterie (16) : le couvercle du compartiment (15) s'ouvre automatiquement (voir figure B1).
- Enfoncez la batterie chargée dans l'outil électrique jusqu'à ce qu'elle se mette en place en émettant un clic (voir figure B2).
- Pour la retirer, appuyez sur le bouton d'éjection (1.) et sortez la batterie (2.) (voir figure B3).
- Refermez le couvercle du compartiment après avoir retiré la batterie.

i ***NOTE***

Afin d'éviter d'endommager ou de contaminer le compartiment de la batterie, refermez toujours le couvercle.

⚠ ***ATTENTION !***

Lorsque vous n'utilisez pas l'outil, protégez les bornes de la batterie. Des pièces métalliques lâches peuvent court-circuiter les contacts ; risque d'explosion et d'incendie !

Montage et démontage du disque (voir figures C1-C2)

⚠ ***AVERTISSEMENT !***

Afin de réduire le risque de blessure, utilisez uniquement un disque adapté à cet appareil. *N'utilisez aucun type de lame de scie. Utilisez uniquement des disques de type 41 ou des disques diamantés.*

⚠ ***AVERTISSEMENT !***

Détachez la batterie de l'outil avant d'effectuer toute manipulation d'assemblage, de réglage ou de changement d'accessoires. *De telles mesures de sécurité préventives réduisent le risque de démarrage accidentel de l'outil.*

Fixation du disque

- Détachez la batterie.
- Posez la scie sur une surface stable, avec la vis de broche (9) orientée vers le haut.
- Tournez le blocage de broche (13) de 90° dans le sens des aiguilles d'une montre pour bloquer l'arbre de broche.
- Desserrez la vis de broche en la tournant dans le sens inverse des aiguilles d'une montre à l'aide de la clé fournie (19). Retirez la vis de broche et la bride extérieure (C-1). La bride intérieure (C-2) n'a pas besoin d'être retirée, sauf si elle a besoin d'être nettoyée.
- Placez le disque dans le carter et sur la broche. Assurez-vous que la flèche du disque est orientée dans le même sens que celle du carter.
- Remettez en place la bride extérieure et la vis de broche. Serrez bien la vis de broche en la tournant dans le sens des aiguilles d'une montre à l'aide de la clé.

i ***NOTE***

Pour monter la bride, reportez-vous à la figure C2 ; faites attention à ne pas la monter dans le mauvais sens.

- Tournez le blocage de broche de 90° dans le sens inverse des aiguilles d'une montre, de sorte que le triangle du blocage soit aligné avec celui du carter afin de débloquer l'arbre de broche.
- Assurez-vous que le disque est correctement centré et qu'il ne touche pas le carter. La vis de broche et les brides doivent être bien serrées.

Démontage du disque

- Détachez la batterie.
- Verrouillez l'arbre de broche.
- Desserrez la vis de broche à l'aide de la clé.
- Retirez la vis de broche, la bride extérieure, puis le disque.

Installation de l'alimentation en eau (voir figures D1-D5)

⚠ AVERTISSEMENT !

La méthode de coupe humide doit être utilisée uniquement avec un disque diamanté.

⚠ AVERTISSEMENT !

Fermez le couvercle du compartiment de la batterie et verrouillez-le correctement avant toute utilisation avec de l'eau.

⚠ AVERTISSEMENT !

N'utilisez jamais la scie au-dessus de la tête. *Lorsque vous utilisez l'outil avec de l'eau, limitez la coupe à une position horizontale afin de réduire le risque d'infiltration d'eau dans l'outil.*

⚠ AVERTISSEMENT !

La pression d'eau maximale fournie ne doit pas dépasser 90 PSI.

REMARQUE : Avant d'utiliser la méthode de coupe humide, assurez-vous que l'eau ne risque pas d'endommager le matériau à découper ni les biens environnants.

- Exigences relatives à l'alimentation en eau

Diamètre nominal recommandé du tuyau d'eau	mm/ inch	15mm/ 1/2"
Liquides compatibles	-	Eau douce
Débit requis	L/min	22.8~47.4
Raccord de connexion	-	Raccord rapide

- Assurez-vous que l'alimentation en eau est coupée et que la vanne d'eau (18) est fermée.
- Desserrez l'écrou de serrage (D-1) du connecteur d'eau rapide (17) en le tournant dans le sens inverse des aiguilles d'une montre.
- Passez l'écrou de serrage sur le tuyau (15 mm).
- Enfoncez le tuyau dans le raccord (D-2) jusqu'en butée.
- Raccordez l'écrou de serrage au connecteur d'eau rapide en le vissant dans le sens des aiguilles d'une montre.
- Pour réguler le débit d'eau, tournez lentement la vanne d'eau (18) vers la position ouverte jusqu'à obtenir le débit souhaité. Pour arrêter l'écoulement de l'eau, tournez la vanne jusqu'à la position fermée.
- Après la coupe, laissez tourner la scie pendant quelques secondes avec la vanne fermée afin d'éliminer toute eau résiduelle du disque.
- Pour débrancher l'alimentation en eau, tirez vers l'arrière la bague extérieure (D-3) du connecteur rapide et maintenez-la dans cette position, puis retirez le connecteur.
- Après un certain temps d'utilisation, la buse d'eau (D-4) peut se boucher. Utilisez la clé pour dévisser les vis de la buse d'eau (11) des deux côtés du carter, et nettoyez la buse (voir figure D5).

Réglage du carter (voir figure E)

⚠ AVERTISSEMENT !

N'utilisez pas la poignée du carter pour tenir l'outil pendant la coupe. *La poignée de réglage du carter doit être utilisée uniquement lorsque l'outil n'est pas en marche.*

⚠ AVERTISSEMENT !

Assurez-vous toujours que le carter est correctement en place avant de démarrer la scie à tronçonner.

⚠ AVERTISSEMENT !

Le carter peut être très chaud. *Utilisez la poignée du carter pour le faire pivoter.*

⚠ AVERTISSEMENT !

Après une utilisation prolongée, la température du carter d'engrenage peut être très élevée et provoquer des brûlures. Faites attention à ne pas le toucher.

- Retirez la batterie de la scie à tronçonner.
- Actionnez la manette de réglage du carter (14) vers le haut.
- Saisissez fermement la poignée de réglage du carter (1) et ajustez le carter afin d'assurer une protection maximale de l'utilisateur au cours du travail.
- Appuyez sur la manette de réglage du carter pour verrouiller le carter (2) en position.

Rangement de la clé (voir figure F)

Lorsque vous n'en avez pas besoin, rangez la clé (19) comme indiqué sur la figure F afin d'éviter de la perdre.

Crochet de chevron (voir figure G)

⚠ ***AVERTISSEMENT !***
Lorsque la scie est suspendue par le crochet, ne secouez pas la scie ni l'objet auquel elle est suspendue. N'accrochez pas la scie à des fils électriques. Assurez-vous que la structure utilisée pour accrocher la scie est solide. *Des blessures corporelles ou un dommage aux biens peuvent se produire.*

⚠ ***AVERTISSEMENT !***
Utilisez uniquement le crochet pour accrocher la scie. *L'utilisation du crochet pour accrocher quoi que ce soit d'autre peut entraîner de graves blessures.*

⚠ ***AVERTISSEMENT !***
N'utilisez pas le crochet pour atteindre un autre objet et n'utilisez pas le crochet pour supporter votre poids dans n'importe quelle situation.

Votre outil est équipé d'un crochet de chevron (7). Utilisez le crochet pour accrocher la scie à un chevron ou à une poutre ou à toute autre structure solide similaire pour un rangement temporaire pendant les pauses de travail.

- Le crochet de chevron peut pivoter de 90°.
- Pour l'utiliser, tournez le crochet jusqu'à ce qu'il s'enclenche en position ouverte.
- Lorsqu'il n'est pas utilisé, enfoncez toujours le crochet jusqu'à ce qu'il s'enclenche en position fermée.

Supports avant et arrière (voir figure H)

Le support avant (8) et le support arrière (6) servent à maintenir l'outil en position ; ils servent de point d'appui pendant l'utilisation afin de réduire l'effort nécessaire et d'éviter une usure excessive de l'outil. Ils agissent également comme une barrière empêchant les projections de boue et de particules métalliques d'atteindre l'utilisateur.

Marche/arrêt (voir figure I)

- Pour mettre l'outil en marche, maintenez le bouton de verrouillage (21) enfoncé, puis appuyez sur la gâchette (20). Relâchez le verrou d'interrupteur et continuez d'appuyer sur l'interrupteur-gâchette pour poursuivre l'utilisation.
- Pour éteindre l'outil, relâchez la gâchette.

Lumière LED (voir figure J)

La lampe de travail à LED (4) s'allume automatiquement par une légère pression sur l'interrupteur avant que l'outil ne démarre. Elle s'éteint environ 10 secondes après que l'interrupteur est relâché.

Le voyant LED se met à clignoter rapidement lorsque l'outil et/ou la batterie est surchargé ou trop chaud et les capteurs internes forcent l'arrêt de l'outil. Laissez l'outil reposer pendant un certain temps ou placez l'outil et la batterie séparément à l'air pour qu'ils refroidissent.

La lampe LED clignote plus lentement pour indiquer que la batterie est presque vide. Rechargez la batterie.

Si la lampe LED ne s'allume pas lorsque vous allumez l'outil, ou si elle s'éteint soudainement au cours du travail, cela peut être dû à un défaut de communication interne. Veuillez contacter le service client ou un centre de service agréé pour obtenir de l'aide.

Témoin de niveau de charge de la batterie (voir figure K)

Cet outil est équipé d'un indicateur (23) qui affiche le niveau de charge actuel de la batterie. Appuyez sur le bouton de l'indicateur de niveau de batterie (22) : les LED s'allument puis indiquent le niveau de charge actuel.

Si l'une des LED du témoin d'alimentation commence à clignoter, la capacité de la batterie est inférieure à 10 % et la batterie a besoin d'être rechargée. La puissance fournie à l'outil diminue rapidement lorsque la batterie est presque vide et a besoin d'être rechargée. Lorsque la batterie est complètement déchargée, l'indicateur d'alimentation affiche quatre LED clignotantes.

Lorsque cela se produit, retirez l'outil de la pièce et rechargez la batterie si nécessaire.

Les première et troisième LED du témoin

d'alimentation clignotent rapidement en vert pour signaler la surchauffe. La batterie recommencera à fonctionner normalement après avoir refroidi.

Indicateur de surcharge (voir figure L)

L'indicateur de surcharge (12) s'allume pour signaler une charge excessive de l'outil.

Réduisez la charge de coupe jusqu'à ce que l'indicateur de surcharge s'éteigne.

Dans la mesure du possible, laissez reposer l'outil lorsque l'indicateur est allumé.

Réduction du risque de rebond (voir figure M)

⚠ ***AVERTISSEMENT !***
Des forces de réaction peuvent survenir à tout moment lorsque le disque de coupe est en rotation.

⚠ ***AVERTISSEMENT !***
Les fonctions de protection contre les surcharges de cet outil n'empêchent pas le rebond*. Vous devez avoir lu et compris l'ensemble des avertissements et des instructions relatifs à la prévention du rebond figurant dans le présent mode d'emploi.*

La pièce à travailler doit toujours être étayée de manière à laisser la coupe ouverte et éviter tout risque de coincement de la lame et de rebond de l'outil.

Cet outil est équipé d'une protection électronique contre les surcharges qui arrête automatiquement l'outil en cas de charge soudaine, y compris lors de certains rebonds.

Pour redémarrer l'outil, assurez-vous que l'interrupteur est en position ARRÊT, éliminez toute obstruction liée au disque, puis relancez la procédure de démarrage conformément à la section intitulée **Mise en marche et arrêt.**

Position correcte des mains (voir figure N)

⚠ ***AVERTISSEMENT !***
Afin de réduire le risque de blessures graves, placez TOUJOURS les mains dans la bonne position telle qu'indiquée.

⚠ ***AVERTISSEMENT !***
Afin de réduire le risque de blessures graves, tenez TOUJOURS fermement l'outil en prévision d'une réaction soudaine.

⚠ ***AVERTISSEMENT !***
N'utilisez jamais la scie à tronçonner en la tenant d'une seule main. Tenez toujours fermement la scie des deux mains.

⚠ ***AVERTISSEMENT !***
Assurez-vous que les poignées et surfaces de préhension de la scie à tronçonner sont propres, sèches et exemptes de graisse et d'humidité.

La position correcte des mains, pour les droitiers comme pour les gauchers, consiste à placer la main droite sur la poignée arrière (5) et la main gauche sur la poignée avant (3).

Au cours du travail, ne soulevez pas l'outil au-dessus de la hauteur des épaules.

Réaliser une coupe (Voir figure O)

⚠ ***AVERTISSEMENT !***
Assurez-vous toujours que le carter est en place et réglé en fonction du type de coupe à effectuer.

⚠ ***AVERTISSEMENT !***
Avant tout travail avec la scie à tronçonner, il convient de veiller à ce que l'utilisateur et les personnes présentes ne risquent pas d'être exposés aux particules projetées, aux étincelles ou aux fragments de disque endommagé.

⚠ ***AVERTISSEMENT !***
Afin de réduire le risque de blessure grave ou mortelle, NE CHANGEZ EN AUCUN CAS de sens de rotation pendant la coupe. *Un changement de direction peut générer une forte contrainte de torsion sur le disque et entraîner son coincement ou sa rupture.*

⚠ ***AVERTISSEMENT !***
N'utilisez pas l'outil en présence de liquides ou de gaz inflammables.

⚠ ***AVERTISSEMENT !***
Ne laissez pas les enfants entrer en contact avec l'outil.

⚠ ***AVERTISSEMENT !***
Utilisez la scie à tronçonner uniquement pour des coupes en traction. Sinon, le disque risque de sortir de la coupe de manière in-

contrôlée.

⚠ ***ATTENTION !***
Mettez des gants pour découper du métal.

⚠ ***ATTENTION !***
Ne touchez pas le disque ni le matériau juste après la découpe, car ils peuvent être très chauds et provoquer des brûlures (voir figure O).

- Assurez-vous que le carter (2) est positionné de manière à garantir une protection maximale à l'utilisateur.
- Tracez une ligne de coupe sur le matériau à découper.
- Tenez fermement la scie des deux mains, en saisissant la poignée avant (3) et la poignée arrière (5).
- Alignez le disque sur la ligne de coupe. Assurez-vous que rien ne se trouve à proximité du disque ni dans son axe.

REMARQUE : En cas de coupe humide, ouvrez l'alimentation en eau ainsi que la vanne d'eau (18) de la scie. En cas de coupe de métal, veillez à ce que la vanne d'eau reste fermée.

- Allumez l'outil et attendez que le disque atteigne sa vitesse maximale.
- Engagez lentement le disque dans la pièce en appliquant une pression régulière, en suivant la ligne de coupe. Ne forcez pas sur l'outil. Coupez seulement aussi profondément que nécessaire afin de limiter l'émission de poussière. Pour optimiser l'efficacité et la durée de vie du disque, maintenez une vitesse de rotation élevée. Pour conserver le contrôle de la scie, relâchez la pression à l'approche de la fin de la coupe.
- Éteignez l'outil et attendez l'arrêt complet du disque avant de poser la scie.
- En cas de coupe humide, fermez la vanne d'eau de la scie ainsi que l'alimentation en eau.

REMARQUE : La profondeur de coupe maximale par passage ne doit pas dépasser 86 mm.

⚠ ***AVERTISSEMENT !***
Après une utilisation intensive prolongée, le carter d'engrenage et les éléments environnants (manette de réglage du carter et blocage de broche) deviennent brûlants. Attendez que l'outil refroidisse ou mettez des gants avant d'effectuer des réglages.

Transport

Les batteries lithium-ion sont soumises aux exigences de la législation sur les marchandises dangereuses.

Le transport de ces batteries doit se faire conformément aux dispositions et réglementations locales, nationales et internationales.

Les utilisateurs peuvent transporter ces batteries par la route sans autres exigences.

Le transport commercial de batteries lithium-ion par les compagnies maritimes est soumis à la réglementation en matière de transport de marchandises dangereuses. Les préparatifs d'expédition et le transport ne peuvent être effectués que par des personnes dûment formées. L'ensemble du processus doit être supervisé par des professionnels.

Les points suivants doivent être respectés lors du transport des batteries rechargeables :

Assurez-vous que les bornes de contact de la batterie sont protégées et isolées afin d'éviter les courts-circuits.

Assurez-vous que la batterie est bien maintenue en place à l'intérieur de l'emballage.

Les batteries endommagées ou qui fuient ne doivent pas être transportées.

Contactez votre compagnie maritime pour plus d'informations.

⚠ ***ATTENTION !***
Ne pas utiliser des batteries dont l'enveloppe est endommagée.

Maintenance et entretien

⚠ ***AVERTISSEMENT !***
Avant d'effectuer tout travail sur l'outil électrique, retirez la batterie.

Nettoyage

⚠ ***ATTENTION !***
Pour un nettoyage avec de l'air comprimé sec, portez toujours des lunettes de protection.
Nettoyez régulièrement l'outil électrique et les ouïes de ventilation. La fréquence de nettoyage dépend du matériau et de la durée d'utilisation. Nettoyez régulièrement l'intérieur du boîtier et le moteur avec de l'air comprimé sec.

Réparations

Toute opération de réparation doit être réalisée par un service technique agréé.

NOTE

Pendant la période de garantie, ne dévissez pas les vis du boîtier. Le non-respect de cette exigence annule toute réclamation au titre de la garantie du fabricant.

Pièces de rechange et accessoires

Pour les autres accessoires, en particulier les outils et les accessoires de la défonceuse, consultez les catalogues du fabricant. Vous trouverez des schémas et des listes de pièces de rechange sur notre site internet : **www.flex-tools.com.**

Informations relatives à l'élimination des déchets

AVERTISSEMENT !

Rendre les outils électriques usagés inutilisables :

– *en retirant la batterie des outils sans fil.*

Pays de l'UE uniquement

Ne jetez pas les outils électriques avec les ordures ménagères !

Conformément à la directive européenne 2012/19/UE relative aux déchets d'équipements électriques et électroniques et à sa transposition dans la législation nationale, les outils électriques usagés doivent être collectés séparément et recyclés dans le respect de l'environnement.

Récupération des matières premières à la place de l'élimination des déchets.

L'appareil, les accessoires et l'emballage doivent être recyclés dans le respect de l'environnement. Les pièces en plastique sont identifiées pour le recyclage selon le type de matériau.

AVERTISSEMENT !

Ne jetez pas les batteries avec les ordures ménagères, ni dans un feu ou dans l'eau. N'ouvrez pas des batteries usagées.

Pays de l'UE uniquement :

Conformément au règlement 2023/1542, les piles/batteries défectueuses ou usagées doivent être recyclées.

NOTE

N'hésitez pas à demander à votre revendeur des informations concernant l'élimination du produit !

CE-Déclaration de conformité

Les déclarations de conformité sont incluses dans l'annexe 1 du présent mode d'emploi.

Exemption de responsabilité

Le fabricant et son représentant déclinent toute responsabilité pour les dommages et les gains manqués liés à l'interruption des activités causée par le produit ou un produit inutilisable.

Le fabricant et son représentant déclinent toute responsabilité pour les dommages liés à une mauvaise utilisation du produit ou à une utilisation avec des produits provenant d'autres fabricants.



Indice

Simboli utilizzati in questo manuale 40
Simboli sul prodotto 40
Avvertenze di sicurezza importanti 40
Emissioni acustiche e vibrazioni 43
Specifiche tecniche 43
Panoramica 44
Utilizzo 44
Trasporto 49
Pulizia e manutenzione 49
Informazioni sullo smaltimento 49
Dichiarazione di conformità CE 50
Esonero dalla responsabilità 50

Simboli utilizzati in questo manuale

⚠ ***AVVERTENZA!***
Indica un pericolo imminente. Il mancato rispetto di questa avvertenza comporta il rischio di lesioni estremamente gravi o mortali.

⚠ ***ATTENZIONE!***
Indica una situazione potenzialmente pericolosa. Il mancato rispetto di questa avvertenza comporta il rischio di lesioni lievi o danni materiali.

i ***NOTA***
Indica suggerimenti per l'uso e informazioni importanti.

Simboli sul prodotto


Prima di usare l'utensile elettrico, leggere il manuale di istruzioni.


Indossare una maschera antipolvere durante l'uso senza liquido refrigerante.


Indossare dispositivi di protezione per gli occhi e le orecchie.


Informazioni sullo smaltimento degli utensili elettrici (v. pagina 49)

CE Marcatura CE

UKCA Marcatura UKCA

Avvertenze di sicurezza importanti

⚠ ***AVVERTENZA!***
Prima di usare l'utensile elettrico, leggere e rispettare:

- *Queste istruzioni per l'uso.*
- *Le "Istruzioni di sicurezza generali" sull'uso degli utensili elettrici nel libretto incluso (libretto n. 315915).*
- *Le leggi e le normative locali in vigore relative alla prevenzione degli incidenti.*

Questo utensile elettrico di ultima generazione è stato costruito conformemente alle normative di sicurezza in vigore.

Tuttavia, quando è in funzione, l'utensile elettrico comporta il rischio di lesioni, anche mortali, all'operatore o a terze parti e il rischio di danni all'utensile elettrico o ad altre proprietà.

Questo utensile elettrico deve essere utilizzato esclusivamente:

- *Per l'uso previsto.*
- *Se perfettamente funzionante.*

Eventuali difetti che ne compromettono la sicurezza devono essere immediatamente corretti.

Destinazione d'uso

Questa troncatrice portatile è progettata:

- Per l'uso in ambito industriale e commerciale.
- Per applicazioni di taglio professionali.
- Per il taglio a umido di muratura, calcestruzzo, mattoni rossi, mattoni forati, blocchi di cemento, ecc. con dischi diamantati.
- Per il taglio a secco di metalli come barre d'acciaio, tubi d'acciaio e profilati a U con dischi da taglio.

Avvertenze di sicurezza per troncatrici

⚠ ***AVVERTENZA!***

Consultare tutte le avvertenze di sicurezza, le istruzioni, le illustrazioni e le specifiche fornite insieme a questo utensile elettrico.

Il mancato rispetto delle istruzioni elencate di seguito comporta il rischio di scossa elettrica, incendio e/o lesioni gravi. Conservare tutte le avvertenze e le istruzioni per futuro riferimento.

- **La cuffia di protezione fornita deve essere fissata saldamente all'utensile elettrico e posizionata in modo tale da garantire la massima sicurezza; in questo modo solo una piccola parte del disco sarà esposto all'operatore. Posizionarsi in modo tale da rimanere lontani dal piano del disco rotante.** La protezione contribuisce a proteggere l'operatore dai frammenti causati da un'eventuale rottura del disco e dal contatto accidentale con il disco.
- **Usare esclusivamente dischi da taglio rinforzati o diamantati.** Gli accessori non progettati per l'utensile possono creare pericoli ed esporre l'operatore al rischio di infortuni.
- **La velocità nominale dell'accessorio deve essere almeno equivalente alla velocità massima indicata sull'utensile elettrico.** Accessori che ruotano più velocemente della loro velocità nominale possono rompersi o venire espulsi ad alta velocità.
- **I dischi devono essere usati esclusivamente per le applicazioni raccomandate. Ad esempio, non smerigliare con il lato di un disco da taglio.** I dischi da taglio abrasivi sono progettati per la smerigliatura periferica; forze trasversali applicate a tali dischi potrebbero romperli.
- **Usare sempre flange per dischi di diametro corretto per il disco selezionato**. Le flange corrette supportano il disco, riducendo così la possibilità di rottura del disco.
- **Non usare dischi usurati appartenenti a utensili elettrici più grandi.** I dischi per utensili elettrici più grandi non sono adatti a causa della maggiore velocità di un utensile elettrico più piccolo, e possono esplodere.
- **Il diametro esterno e lo spessore dell'accessorio devono corrispondere alle specifiche dell'utensile elettrico.** Accessori di altre misure non possono essere controllati o protetti adeguatamente.
- **Il diametro del foro di dischi e flange deve essere adatto all'alberino dell'utensile elettrico.** Dischi e flange con fori non adatti all'alberino dell'utensile elettrico saranno sbilanciati, vibreranno in modo eccessivo e potranno causare una perdita di controllo.
- **Non usare dischi danneggiati. Prima di ogni utilizzo, ispezionare i dischi per verificare che non siano incrinati o scheggiati. In caso di caduta dell'utensile elettrico o di un disco, verificare l'assenza di danni o installare un disco in buone condizioni. Dopo avere ispezionato e installato un disco, allontanarsi insieme a eventuali altre persone dalla traiettoria del disco rotante e mettere in funzione l'utensile elettrico a vuoto alla velocità massima per un minuto.** In genere, i dischi danneggiati si rompono durante il collaudo.
- **Indossare dispositivi di protezione individuale. In base all'operazione da effettuare, indossare maschere facciali, occhiali di sicurezza o visiere protettive. In base alla necessità, indossare maschere antipolvere, protezioni per le orecchie, guanti e grembiuli da officina in grado di bloccare piccoli frammenti abrasivi o di lavorazione.** Le protezioni per gli occhi devono essere in grado di arrestare i frammenti volanti generati dalle varie operazioni. La maschera antipolvere o respiratoria deve essere in grado di filtrare le particelle generate dall'operazione. L'esposizione prolungata a rumore di intensità elevata può provocare la perdita dell'udito.
- **Tenere le persone presenti a una distanza di sicurezza dall'area di lavoro. Chiunque acceda all'area di lavoro deve indossare dispositivi di protezione individuale.** I frammenti di lavorazione o di un disco rotto possono essere proiettati oltre l'area immediatamente circostante l'operazione e causare infortuni.
- **Tenere l'utensile elettrico esclusivamente tramite le impugnature isolanti durante le operazioni in cui l'accessorio può entrare a contatto con cavi elettrici nascosti.** Se l'accessorio di taglio tocca un cavo elettrificato può trasmettere la corrente alle parti metalliche dell'utensile,

esponendo l'operatore al rischio di scossa elettrica.

- **Non appoggiare mai l'utensile elettrico se l'accessorio non è completamente fermo.** Il disco in rotazione potrebbe toccare la superficie e causare la perdita di controllo dell'utensile elettrico.
- **Non mettere in funzione l'utensile elettrico mentre lo si trasporta al proprio fianco.** L'accessorio in rotazione potrebbe impigliarsi nei vestiti e venire tirato verso il proprio corpo.
- **Pulire periodicamente le aperture di ventilazione dell'utensile elettrico.** La ventola del motore attira la polvere all'interno del vano e un accumulo eccessivo di metallo polverizzato comporta rischi elettrici.
- **Non usare l'utensile elettrico in prossimità di materiali infiammabili.** Le scintille possono causare incendi.

CONTRACCOLPO E RELATIVE AVVERTENZE

Il contraccolpo è una reazione improvvisa provocata dall'inceppamento o il blocco di un disco. L'inceppamento o il blocco causa l'arresto improvviso della rotazione del disco. In questo caso, l'operatore non è più in grado di controllare l'apparecchio, il quale viene sospinto nella direzione opposta rispetto al senso di rotazione del disco.

Ad esempio, se un disco abrasivo rimane inceppato o incastrato nel materiale in lavorazione, il bordo del disco che entra nel punto di inceppamento può conficcarsi nella superficie del materiale, causando il sollevamento e l'espulsione del disco. Il disco può essere proiettato verso l'operatore o in direzione opposta, in base alla direzione del movimento del disco nel punto di inceppamento. In tali circostanze, i dischi abrasivi possono anche rompersi.

Il contraccolpo è il risultato di un uso scorretto dell'utensile elettrico e/o di procedure operative o condizioni improprie e può essere evitato adottando precauzioni adeguate, come quelle indicate di seguito.

- **Impugnare saldamente l'utensile e tenere il corpo e il braccio in modo tale da resistere agli eventuali contraccolpi. Usare sempre l'impugnatura ausiliaria, se in dotazione, per avere il massimo controllo del contraccolpo o della forza rotatoria durante l'avviamento.** La forza rotatoria o del contraccolpo può essere controllata dall'operatore adottando precauzioni adeguate.
- **Non posizionare mai le mani in prossimità dell'accessorio in rotazione.** In caso di contraccolpo, gli accessori possono essere proiettati verso le proprie mani.
- **Non posizionare il corpo in linea con il disco rotante.** Il contraccolpo spingerà l'utensile elettrico nella direzione opposta a quella di movimento del disco nel punto di inceppamento.
- **Prestare particolare attenzione durante la lavorazione di angoli, bordi affilati, ecc. per evitare sobbalzi o inceppamenti dell'accessorio.** Angoli, bordi affilati e sobbalzi tendono a inceppare l'accessorio in rotazione, causando perdite di controllo o contraccolpi.
- **Non usare dischi tipo motosega, dischi diamantati segmentati con distanza tra i segmenti superiore a 10 mm o lame da sega dentate.** Questi tipi di lame creano frequenti contraccolpi e perdita di controllo.
- **Non "bloccare" il disco né esercitare una pressione eccessiva. Non tentare di praticare un taglio troppo profondo.** L'eccessiva sollecitazione del disco aumenta il carico e la possibilità di distorsione o inceppamento del disco nel taglio e il rischio di contraccolpo o rottura del disco.
- **Se il disco si blocca o il taglio è interrotto per qualsiasi motivo, arrestare l'utensile elettrico e tenerlo immobile finché il disco non è completamente fermo. Per evitare il rischio di contraccolpo, non tentare mai di rimuovere il disco mentre è ancora in movimento.** Individuare la causa dell'inceppamento del disco e liberarlo con opportuni interventi.
- **Non riavviare l'operazione di taglio nel materiale in lavorazione. Attendere che il disco raggiunga la piena velocità, quindi reinserirlo con cautela nel taglio.** Se l'utensile elettrico viene riavviato quando è ancora inserito nel materiale, il disco può incepparsi, sollevarsi o causare un contraccolpo.
- **Per ridurre il rischio di inceppamento e contraccolpo, posizionare dei sostegni sotto i pannelli e i materiali di grandi dimensioni. I materiali di grandi dimensioni tendono a piegarsi sotto il proprio**

peso. Posizionare dei supporti sotto il materiale lungo la linea di taglio, lungo il bordo del materiale e da entrambi i lati del disco.

- **Prestare particolare attenzione quando si effettua un "taglio a immersione" in una parete o altre aree nascoste.** La porzione di disco che penetra nella parete potrebbe tagliare i tubi del gas o dell'acqua, fili elettrici o altri oggetti, causando un contraccolpo.

Emissioni acustiche e vibrazioni

I valori di emissione acustica e delle vibrazioni sono stati determinati ai sensi dello standard EN 62841.

Di seguito sono riportati i livelli di emissione acustica ponderati (A) tipici dell'utensile.

- Livello di pressione sonora L_{pA}: 96 dB(A)
- Livello di potenza sonora L_{WA}: 107 dB(A)
- Incertezza: K = 3 dB

Valore totale di emissione delle vibrazioni

- Valore di emissione a_h: 3,28 m/s^2
- Incertezza: K = 1,5 m/s^2

Vibrazioni da urto ripetuti(p_F) :

– taglio del metallo 140 m/s^2
– Incertezza 3 m/s^2
– taglio di lastra di cemento 82 m/s^2
– Incertezza K=13 m/s^2

⚠ ***ATTENZIONE!***

I valori indicati sono relativi a utensili elettrici nuovi. L'uso quotidiano può influire sui valori di emissione acustica e delle vibrazioni.

ⓘ ***NOTA***

Il valore o i valori totali di vibrazione dichiarati e il valore o i valori di emissione acustica dichiarati sono stati misurati in conformità a un metodo di prova standardizzato e possono essere utilizzati per confrontare un utensile con un altro; possono inoltre essere utilizzati in una valutazione preliminare dell'esposizione.

Il livello di emissione di vibrazioni e il valore o i valori di emissione acustica dichiarati rappresentano le applicazioni principali dell'utensile. Tuttavia, se l'utensile viene utilizzato per applicazioni diverse, con accessori diversi o una scarsa manutenzione, il livello di emissione di vibrazioni e il valore o i valori di emissione acustica potrebbero variare. Ciò può aumentare significativamente il livello di esposizione durante l'intero periodo di lavoro.

Per effettuare una stima accurata del livello di esposizione alle vibrazioni e del valore o dei valori di emissione acustica, è inoltre necessario tenere conto dei periodi in cui l'utensile è spento o acceso ma non effettivamente in uso. Ciò può ridurre significativamente il livello di esposizione durante l'intero periodo di lavoro.

Identificare ulteriori misure di sicurezza per proteggere l'operatore dagli effetti delle vibrazioni e del rumore, quali: manutenzione dell'utensile e degli accessori, mantenimento delle mani calde, organizzazione dei turni di lavoro.

⚠ ***ATTENZIONE!***

Indossare protezioni per le orecchie quando la pressione sonora è superiore a 85 dB(A).

Specifiche tecniche

Modello		COS 230 18-EC
Prodotto		Troncatrice portatile
Tensione nominale	V CC	18
Velocità a vuoto nominale	rpm	6600
Tipo di disco	- Disco diamantato	
	- Disco da taglio tipo 41	
Spessore del disco	mm	Disco diamantato: 2,2
		Disco da taglio: 2
Spessore max. del disco	mm	3
Diametro del disco	mm	230
Foro del disco	mm	22,2
Profondità di taglio max.	mm	86
Peso	kg	5,8*
Batteria	18 V	AP 18/8.0XT
Caricabatteria compatibili	Serie CA…18 Serie CA...12/18	
Temperatura di ricarica	Da 0 °C a 40 °C	

Temperatura di funzionamento	Da −10 °C a 40 °C
Temperatura di stoccaggio	Da −20 °C a 50 °C

*Misurato senza batteria (il peso della batteria è disponibile su www.flex-tools.com), senza utensile.

NOTA: se si utilizzano altre batterie FLEX 18 V, la troncatrice si accenderà ma non entrerà in funzione.

Panoramica (figura A)

I numeri accanto ai componenti fanno riferimento all'illustrazione del prodotto nella pagina delle figure.

1 Impugnatura di regolazione della cuffia di protezione
2 Cuffia di protezione
3 Impugnatura anteriore isolata
4 Luce LED
5 Impugnatura posteriore isolata
6 Supporto posteriore
7 Gancio per trave
8 Supporto anteriore
9 Bullone dell'alberino
10 Disco (non incluso)
11 Bullone dell'ugello dell'acqua
12 Indicatore di sovraccarico
13 Manopola di bloccaggio dell'alberino
14 Leva di regolazione della cuffia di protezione
15 Coperchio del vano batteria
16 Pulsante di apertura del vano batteria
17 Attacco rapido per acqua
18 Valvola dell'acqua
19 Chiave
20 Interruttore a grilletto
21 Pulsante di sbloccaggio
22 Pulsante dell'indicatore di carica della batteria
23 Indicatore di carica della batteria
24 Disco diamantato (non incluso)

a. Direzione di rotazione
b. Interdente
c. Angolo di spoglia negativo

Nota: la distanza periferica tra i segmenti dei dischi diamantati non deve superare i 10 mm, solo con angolo di spoglia negativo.

25 Disco da taglio (non incluso)

Utilizzo

⚠ AVVERTENZA!
Rimuovere la batteria prima di qualsiasi intervento sull'utensile elettrico.

Operazioni preliminari

Estrarre l'utensile elettrico e gli accessori dall'imballaggio e verificare che tutte le parti siano presenti e integre.

i NOTA
Le batterie incluse sono parzialmente cariche. Prima dell'uso, ricaricarle completamente. Consultare il manuale di istruzioni del caricabatteria.

Suggerimenti per una lunga durata di servizio

⚠ ATTENZIONE!
– *Non ricaricare le batterie a temperature inferiori a 0 °C o superiori a 40 °C.*
– *Non ricaricare le batterie in ambienti soggetti a umidità o temperature elevate.*
– *Non coprire le batterie e il caricabatteria durante la ricarica.*
– *Scollegare il cavo di alimentazione del caricabatteria al termine della ricarica.*

La batteria e il caricabatteria diventano caldi durante la ricarica; è un fenomeno normale.

i NOTA
Rispettare le istruzioni relative alla ricarica della batteria riportate nel manuale di istruzioni della batteria.

Durante un periodo di inutilizzo prolungato, conservare le batterie parzialmente cariche in un luogo fresco.

Inserimento/sostituzione della batteria (figure B1–B3)

■ Premere il pulsante di apertura del vano

batteria (16); il coperchio del vano batteria (15) si aprirà automaticamente (figura B1).
- Inserire la batteria carica nell'utensile elettrico finché non si blocca in posizione (figura B2).
- Per rimuovere la batteria, premere il pulsante di rilascio (passaggio 1) ed estrarre la batteria (passaggio 2) (figura B3).
- Chiudere il coperchio del vano batteria dopo aver rimosso la batteria.

NOTA
Per evitare contaminazioni e danni al vano batteria, chiudere sempre il coperchio del vano.

ATTENZIONE!
Quando l'utensile elettrico non è in uso, proteggere i contatti della batteria. Piccoli oggetti metallici possono causare il corto circuito dei contatti, con il rischio di incendio ed esplosione.

Installazione e rimozione del disco (figure C1–C2)

AVVERTENZA!
Per ridurre il rischio di infortuni, usare esclusivamente dischi adatti a questo utensile. *Non usare alcun tipo di lama da sega. Usare esclusivamente dischi diamantati o dischi da taglio di tipo "41".*

AVVERTENZA!
Rimuovere la batteria dall'utensile prima di sostituire gli accessori e di effettuare le operazioni di assemblaggio e regolazione. *Tali misure preventive riducono il rischio di avviamento accidentale dell'utensile.*

Installazione del disco
- Rimuovere la batteria.
- Posizionare la troncatrice su una superficie stabile e con il bullone dell'alberino (9) rivolto verso l'alto.
- Ruotare la manopola di bloccaggio dell'alberino (13) di 90° in senso orario per bloccare l'alberino.
- Ruotare il bullone dell'alberino in senso antiorario con la chiave (19) inclusa. Rimuovere il bullone dell'alberino e la flangia esterna (C-1). Non è necessario rimuovere la flangia interna (C-2), a meno che non debba essere pulita.
- Inserire il disco all'interno della cuffia di protezione e sull'alberino. Assicurarsi che la freccia sul disco e la freccia sulla cuffia di protezione siano rivolte nella stessa direzione.
- Reinstallare la flangia esterna e il bullone dell'alberino. Serrare saldamente il bullone dell'alberino ruotandolo in senso orario con la chiave.

NOTA
Durante l'installazione della flangia, fare riferimento alla figura C2 per evitare di installarla nella direzione scorretta.

- Per bloccare l'alberino, ruotare la manopola di bloccaggio dell'alberino di 90° in senso antiorario per allineare il triangolo sulla manopola con il triangolo sull'utensile.
- Assicurarsi che il disco sia centrato correttamente e non tocchi la cuffia di protezione. Il bullone dell'alberino e le flange devono essere ben serrati.

Rimozione del disco
- Rimuovere la batteria.
- Bloccare l'alberino.
- Usare la chiave per allentare il bullone dell'alberino.
- Rimuovere il bullone dell'alberino, la flangia esterna e infine il disco.

Collegamento all'alimentazione idrica (figure D1–D5)

AVVERTENZA!
Il taglio a umido deve essere effettuato esclusivamente con dischi diamantati.

AVVERTENZA!
Chiudere il coperchio del vano batteria e fissarlo saldamente per evitare infiltrazioni d'acqua.

AVVERTENZA!
Non usare la troncatrice sopra l'altezza della propria testa*. Durante il taglio a umido, lavorare esclusivamente in posizione orizzontale per ridurre il rischio di infiltrazioni d'acqua nell'utensile.*

AVVERTENZA!
La pressione dell'acqua in ingresso non deve superare i 90 psi.

NOTA: prima di effettuare il taglio a umido, assicurarsi che l'acqua non possa danneggiare il materiale in lavorazione o gli oggetti circostanti.

- Requisiti per l'alimentazione idrica

Diametro nominale raccomandato del tubo dell'acqua	mm/ inch	15mm/ 1/2"
Liquidi compatibili	-	Acqua dolce
Portata richiesta	L/min	22.8~47.4
Raccordo di connessione	-	Raccordo a innesto rapido

- Assicurarsi che l'alimentazione idrica sia disattivata e che la valvola dell'acqua (18) sia chiusa.
- Allentare il dado di bloccaggio (D-1) sull'attacco rapido per acqua (17) ruotandolo in senso antiorario.
- Fare scorrere il dado di bloccaggio sul tubo dell'acqua (15 mm).
- Spingere il tubo dell'acqua nell'attacco (D-2) il più a fondo possibile.
- Collegare il dado di bloccaggio all'attacco rapido per acqua avvitandolo in senso orario.
- Per regolare il flusso d'acqua, ruotare lentamente la valvola dell'acqua (18) verso la posizione di apertura. Per interrompere il flusso d'acqua, ruotare la valvola dell'acqua verso la posizione di chiusura.
- Al termine del taglio, lasciare in funzione la troncatrice per qualche secondo con la valvola dell'acqua chiusa per rimuovere l'acqua residua dal disco.
- Per scollegare l'alimentazione idrica, tirare il manicotto esterno (D-3) dell'attacco rapido all'indietro e rimuovere il tubo.
- Dopo un certo periodo di utilizzo, l'ugello dell'acqua (D-4) potrebbe ostruirsi. Usare la chiave per rimuovere i bulloni dell'ugello dell'acqua (11) da entrambi i lati della cuffia di protezione e pulire l'ugello (figura D5).

Regolazione della cuffia di protezione (figura E)

⚠ ***AVVERTENZA!***

Non usare l'impugnatura della cuffia di protezione per tenere l'utensile durante il taglio. *L'impugnatura di regolazione della cuffia di protezione serve esclusivamente per regolare la cuffia quando l'utensile non è in uso.*

⚠ ***AVVERTENZA!***

Assicurarsi che la cuffia di protezione sia installata correttamente prima di iniziare il taglio.

⚠ ***AVVERTENZA!***

La cuffia di protezione può essere molto calda. *Usare l'impugnatura della cuffia di protezione per ruotarla.*

⚠ ***AVVERTENZA!***

A seguito di un utilizzo prolungato, la scatola ingranaggi può diventare molto calda, con il rischio di ustioni. Fare attenzione a non toccarla.

- Rimuovere la batteria dalla troncatrice.
- Portare la leva di regolazione della cuffia di protezione (14) verso l'alto.
- Afferrare saldamente l'impugnatura di regolazione della cuffia di protezione (1) e regolare la cuffia di protezione in modo tale che fornisca la massima protezione all'operatore durante l'uso.
- Portare la leva di regolazione della cuffia di protezione verso il basso per bloccare la cuffia (2) in posizione.

Alloggio per chiave (figura F)

Quando la chiave (19) non è in uso, riporla come illustrato in figura F per evitare di perderla.

Gancio per trave (figura G)

⚠ ***AVVERTENZA!***

Quando la troncatrice è appesa tramite il gancio, non scuotere la troncatrice né l'oggetto a cui è appesa. Non appendere la troncatrice a cavi elettrici. Assicurarsi che la struttura a cui è appesa la troncatrice sia salda. *In caso contrario sussiste il rischio di lesioni o danni.*

⚠ ***AVVERTENZA!***

Usare il gancio esclusivamente per appendere la troncatrice. *L'uso del gancio per appendere altri oggetti comporta il rischio di lesioni gravi.*

⚠ ***AVVERTENZA!***

Non usare il gancio per raggiungere altri oggetti o per sostenere il proprio peso.

L'utensile è dotato di un gancio per trave (7). Il gancio permette di appendere temporaneamente la troncatrice a una trave o una struttura similare durante le pause.

- Il gancio può essere ruotato di 90°.
- Per usare il gancio, ruotarlo finché non si blocca in posizione aperta.
- Quando il gancio non è in uso, ripiegarlo finché non si blocca in posizione chiusa.

Supporto anteriore e posteriore (figura H)

Il supporto anteriore (8) e il supporto posteriore (6) possono essere usati per mantenere l'utensile in posizione o come perno per ridurre la forza necessaria ed evitare l'usura prematura dell'utensile. Inoltre, funge da barriera contro schizzi di fango e trucioli metallici per evitare che colpiscano l'operatore.

Avvio e arresto (figura I)

- Per avviare l'utensile, tenere premuto il pulsante di sbloccaggio (21) e premere l'interruttore a grilletto (20). Rilasciare il pulsante di sbloccaggio e continuare a premere l'interruttore per il funzionamento continuo.
- Per arrestare l'utensile, rilasciare l'interruttore a grilletto.

Luce LED (figura J)

La luce LED (4) si accende automaticamente premendo leggermente l'interruttore a grilletto prima di avviare l'utensile. Si spegne circa 10 secondi dopo il rilascio dell'interruttore a grilletto.

Se l'utensile e/o la batteria sono sovraccarichi o troppo caldi, la luce LED lampeggerà rapidamente e i sensori interni arresteranno automaticamente l'utensile. Lasciare riposare l'utensile, o posizionare l'utensile e la batteria, separatamente, sotto un flusso d'aria affinché si raffreddino.

Quando la batteria è in esaurimento, la luce LED lampeggerà lentamente. Ricaricare la batteria.

Se la luce LED non si accende all'avvio dell'utensile, o se si spegne improvvisamente durante l'uso, potrebbe essersi verificato un errore di comunicazione interna. Contattare il servizio clienti o un centro di assistenza autorizzato per ricevere assistenza.

Indicatore di carica della batteria (figura K)

L'utensile è dotato di un indicatore di carica della batteria (23). Premendo il pulsante dell'indicatore del carica della batteria (22), le barre dell'indicatore si accenderanno in base al livello di carica della batteria.

Se una sola barra dell'indicatore di carica inizia a lampeggiare, il livello di carica della batteria è inferiore al 10% ed è necessario ricaricare la batteria. La potenza dell'utensile diminuirà rapidamente quando la batteria è quasi scarica ed è necessario ricaricarla. Quando la batteria è completamente scarica, le quattro barre dell'indicatore di carica inizieranno a lampeggiare.

In tal caso, rimuovere l'utensile dal materiale e ricaricare la batteria.

Se la prima e la terza barra dell'indicatore di carica lampeggiano rapidamente di verde, la temperatura della batteria è troppo elevata. La batteria riprenderà il corretto funzionamento dopo essersi raffreddata.

Indicatore di sovraccarico (figura L)

L'indicatore di sovraccarico (12) si accende per segnalare che il carico sull'utensile è eccessivo.

Riducendo il carico, l'indicatore di sovraccarico si spegnerà.

Se possibile, lasciare riposare l'utensile quando l'indicatore di sovraccarico si accende.

Riduzione del rischio di contraccolpo (figura M)

⚠ ***AVVERTENZA!***
Quando il disco è in movimento possono verificarsi forze di reazione in qualsiasi momento.

⚠ ***AVVERTENZA***!
La funzione di protezione contro il sovraccarico dell'utensile non previene il rischio di contraccolpo*. Leggere e comprendere tutte le avvertenze e le istruzioni relative alla prevenzione del contraccolpo in questo manuale.*

Sostenere sempre il materiale affinché il taglio rimanga aperto per evitare che il disco si

inceppi, aumentando il rischio di contraccolpo.

L'utensile integra una protezione elettronica contro il sovraccarico che arresta automaticamente l'utensile in caso di carico improvviso, ad esempio a seguito di un contraccolpo.

Per riavviare l'utensile, assicurarsi che l'interruttore sia in posizione di arresto, rimuovere eventuali ostruzioni dal disco, quindi effettuare le operazioni descritte alla sezione **"Avvio e arresto".**

Posizionamento corretto delle mani (figura N)

⚠ ***AVVERTENZA!***
Per ridurre il rischio di lesioni gravi, tenere SEMPRE l'utensile come illustrato.

⚠ ***AVVERTENZA!***
Per ridurre il rischio di lesioni gravi, impugnare SEMPRE l'utensile saldamente in caso di una reazione improvvisa.

⚠ ***AVVERTENZA!***
Non usare la troncatrice con una sola mano. Tenere la troncatrice saldamente con entrambe le mani.

⚠ ***AVVERTENZA!***
Assicurarsi che le impugnature e le superfici di presa della troncatrice siano salde e prive di grasso e/o umidità.

L'operatore, destrorso o mancino, deve posizionare la mano destra sull'impugnatura posteriore (5) e la mano sinistra sull'impugnatura anteriore (3).

Durante l'uso, non sollevare l'utensile sopra l'altezza delle proprie spalle.

Operazione di taglio (figura O)

⚠ ***AVVERTENZA!***
Assicurarsi che la cuffia di protezione sia installata e regolata in base al tipo di taglio da effettuare.

⚠ ***AVVERTENZA!***
Durante l'uso della troncatrice, assicurarsi che l'operatore e le persone presenti non possano essere colpiti da particelle del materiale in lavorazione, scintille o frammenti del disco in caso di rottura.

⚠ ***AVVERTENZA!***
Per ridurre il rischio di lesioni gravi o mortali, NON cambiare direzione durante il taglio. *Un cambio di direzione può causare un elevato carico torsionale sul disco, che potrebbe piegarsi o rompersi.*

⚠ ***AVVERTENZA!***
Non usare l'utensile in presenza di liquidi o gas infiammabili.

⚠ ***AVVERTENZA!***
Non permettere ai bambini di toccare l'utensile.

⚠ ***AVVERTENZA!***
I taglio deve essere effettuato esclusivamente tirando la troncatrice verso di sé. In caso contrario, il disco potrebbe fuoriuscire dal taglio.

⚠ ***ATTENZIONE!***
Indossare guanti durante il taglio di metallo.

⚠ ***ATTENZIONE!***
Non toccare il disco o il materiale immediatamente dopo il taglio, perché possono essere molto caldi e causare ustioni (figura O).

- Assicurarsi che la cuffia di protezione (2) sia posizionata in modo tale da offrire la massima protezione all'operatore.
- Contrassegnare la linea di taglio sul materiale.
- Afferrare saldamente l'impugnatura anteriore (3) e l'impugnatura posteriore (5) della troncatrice.
- Allineare il disco con la linea di taglio. Assicurarsi che non siano presenti oggetti in prossimità o in linea con il disco.

NOTA: durante il taglio a umido, attivare l'alimentazione idrica e aprire la valvola dell'acqua (18) della troncatrice. Durante il taglio di metallo, assicurarsi che la valvola dell'acqua rimanga in posizione chiusa.

- Avviare l'utensile e attendere che il disco raggiunga la piena velocità.
- Inserire lentamente il disco nel materiale con una pressione salda, lungo la linea di taglio. Non forzare l'utensile. Non tagliare troppo in profondità per ridurre la quantità di polvere prodotta. Per ottenere la massima efficienza e prolungare la durata di vita del disco, farlo ruotare ad alta velocità. Per mantenere il controllo della troncatrice, rilasciare la pressione al raggiungimento

della fine del taglio.
- Arrestare l'utensile e attendere che il disco sia completamente fermo prima di appoggiare la troncatrice.
- Al termine del taglio a umido, chiudere la valvola dell'acqua della troncatrice e disattivare l'alimentazione idrica.

NOTA: la profondità massima di taglio per ogni passata non deve superare i 86 mm.

⚠ ***AVVERTENZA!***
Dopo un utilizzo prolungato e intenso dell'apparecchio, la scatola ingranaggi e le parti circostanti (leva di regolazione della cuffia di protezione e manopola di bloccaggio dell'alberino) saranno molto calde. Prima di regolare l'apparecchio, attendere che si raffreddi o indossare dei guanti.

Trasporto

Le batterie agli ioni di litio sono soggette ai vincoli delle normative sulle merci pericolose.

Il trasporto di tali batterie deve essere effettuato i sensi delle disposizioni e delle normative locali, nazionali e internazionali.

Gli utenti possono trasportare tali batterie su strada senza ulteriori vincoli.

Il trasporto commerciale delle batterie agli ioni di litio da parte di spedizionieri è soggetto alle normative sul trasporto di merci pericolose. Le operazioni di preparazione e trasporto della merce devono essere effettuare esclusivamente da persone competenti. L'intero processo deve essere supervisionato da un professionista.

Per il trasporto delle batterie ricaricabili, rispettare le istruzioni riportate di seguito.

Per evitare il rischio di corto circuito, assicurarsi che i terminali di contatto della batteria siano protetti e isolati.

Assicurarsi che la batteria non possa muoversi all'interno dell'imballaggio.

Non trasportare batterie che presentano danni o perdite.

Contattare lo spedizioniere per maggiori informazioni.

⚠ ***ATTENZIONE!***
Non spedire batterie con involucro danneggiato.

Pulizia e manutenzione

⚠ ***AVVERTENZA!***
Rimuovere la batteria prima di effettuare qualsiasi operazione sull'utensile elettrico.

Pulizia

⚠ ***ATTENZIONE!***
Durante la pulizia con aria compressa, indossare protezioni per gli occhi.
Pulire periodicamente l'utensile elettrico e le aperture di ventilazione. La frequenza della pulizia dipende dal tipo di materiale lavorato e dalla frequenza di utilizzo. Pulire regolarmente l'interno dell'involucro e il motore con aria compressa.

Riparazioni

Qualsiasi operazione di riparazione deve essere affidata a un centro di assistenza autorizzato.

i ***NOTA***
Durante il periodo di garanzia, non allentare le viti sull'involucro esterno. In caso contrario, la garanzia verrà annullata.

Parti di ricambio e accessori

Ulteriori accessori e utensili sono disponibili nei cataloghi del produttore. Le viste esplose e l'elenco delle parti di ricambio sono disponibili sul nostro sito web: **www.flex-tools.com.**

Informazioni sullo smaltimento

⚠ ***AVVERTENZA!***
Rendere inutilizzabili gli utensili elettrici come descritto di seguito.
– *Per gli utensili alimentati a batteria, rimuovere la batteria.*



Solo Paesi UE

Non smaltire l'utensile elettrico insieme ai rifiuti domestici.

Ai sensi della direttiva europea 2012/19/EC sui rifiuti di apparecchiature elettriche ed elettroniche e della sua applicazione nella giurisdizione nazionale, gli apparecchi elettrici devono essere raccolti separatamente e riciclati nel rispetto dell'ambiente.

Riciclare le materie prime invece di smaltirle insieme ai rifiuti.
L'apparecchio, gli accessori e i materiali di im-

ballaggio devono essere smaltiti nel rispetto dell'ambiente. Le parti in plastica sono riciclabili in base al tipo di materiale.

⚠ ***AVVERTENZA!***

Non gettare le batterie insieme ai rifiuti domestici, nel fuoco o nell'acqua. Non aprire le batterie usate.

Solo Paesi UE

Ai sensi del regolamento 2023/1542, le batterie usate o difettose devono essere riciclate.

i ***NOTA***

Rivolgersi al rivenditore per informazioni sullo smaltimento.

CE Dichiarazione di conformità

Le dichiarazioni di conformità sono incluse nell'Allegato 1 del presente manuale di istruzioni.

Esonero dalla responsabilità

Il produttore e il suo rappresentante non sono responsabili per danni e mancato profitto a causa dell'interruzione dell'attività commerciale dovuta al prodotto o a un prodotto inutilizzabile.

Il produttore e il suo rappresentante non sono responsabili per danni causati dall'uso improprio del prodotto o dall'uso del prodotto con accessori di altri costruttori.

Contenido

Símbolos utilizados en este manual. 51
Símbolos en el producto. 51
Información importante para la seguridad. . 51
Ruido y vibraciones. 54
Datos técnicos. 54
Vista general. 55
Instrucciones de funcionamiento. 55
Transporte. 60
Mantenimiento y cuidado del producto. . . . 60
Información sobre la eliminación del producto. 61
Declaración de conformidad CE. 61
Exención de responsabilidad. 61

Símbolos utilizados en este manual

⚠ ***¡ADVERTENCIA!***
Indica un peligro inminente. Si no se tiene en cuenta esta advertencia puede producirse la muerte o lesiones muy graves.

⚠ ***¡PRECAUCIÓN!***
Indica la posibilidad de una situación de peligro. Si no se tiene en cuenta esta advertencia pueden producirse lesiones leves o daños materiales.

i ***NOTA***
Indica consejos de aplicación e información importante.

Símbolos en el producto


Antes de encender la herramienta eléctrica, lea el manual de instrucciones.


Utilice una mascarilla antipolvo cuando utilice la máquina sin refrigeración líquida.


Use protección ocular y auditiva.


Información para la eliminación de la herramienta vieja (ver la página 61)

CE Marcado CE

UKCA Marcado UKCA

Información importante para la seguridad

⚠ ***¡ADVERTENCIA!***
Antes de usar la herramienta eléctrica, lea lo siguiente y actúe de manera consecuente:

- *estas instrucciones de funcionamiento,*
- *las «Instrucciones generales de seguridad» sobre el manejo de herramientas eléctricas incluidas en el folleto adjunto (n.º: 315915),*
- *los reglamentos locales vigentes actualmente y las normativas sobre prevención de accidentes.*

Esta herramienta eléctrica incorpora la tecnología más avanzada y ha sido fabricada cumpliendo las normativas de seguridad reconocidas.

No obstante, cuando se utiliza, la herramienta eléctrica podría representar un riesgo para la integridad física y la vida del usuario y de terceros, o daños en la herramienta u otros daños materiales.

La herramienta eléctrica solo puede ser utilizada

- *para el uso previsto*
- *en perfecto estado de funcionamiento.*

Los fallos que afecten a la seguridad deben repararse inmediatamente.

Uso previsto

La sierra tronzadora manual está prevista

- para el uso comercial en la industria y el comercio,
- para aplicaciones de corte profesionales,
- para el corte en húmedo de mampostería, hormigón, ladrillos rojos, ladrillos huecos, bloques de cemento, etc., utilizando un disco de diamante;
- para el corte en seco de metales como barras de acero, tubos de acero y perfiles de acero, utilizando un disco de corte.

Instrucciones de seguridad para sierras tronzadoras

⚠ ***¡ADVERTENCIA!***

Lea todas las advertencias de seguridad, instrucciones, ilustraciones y especificaciones incluidas con esta herramienta eléctrica. *Si no se cumplen todas las instrucciones que se enumeran a continuación, pueden producirse descargas eléctricas, incendios o lesiones graves. Conserve todas las instrucciones y advertencias para poder consultarlas en el futuro.*

- **La protección que se incluye con la herramienta debe estar bien sujeta a la herramienta eléctrica y colocada para una máxima seguridad, de modo que la menor cantidad del disco quede expuesta hacia el usuario. Colóquese usted lejos del plano del disco giratorio y pida a otras personas que hagan lo mismo.** La protección ayuda a proteger al usuario de fragmentos de disco rotos y el contacto accidental con el disco.
- **Utilice únicamente discos de corte reforzados con adhesivo o discos de corte de diamante para la herramienta eléctrica.** El simple hecho de que un accesorio se pueda conectar a la herramienta eléctrica no garantiza un funcionamiento seguro.
- **La velocidad nominal del accesorio debe ser al menos igual que la velocidad máxima indicada en la herramienta eléctrica.** Los accesorios que funcionen a una velocidad mayor que su velocidad nominal pueden romperse y salir despedidos.
- **Las hojas deben usarse solo para las aplicaciones recomendadas. Por ejemplo: no amolar con el lateral de un disco de corte.** Los discos de corte abrasivos están destinados al amolado periférico, las fuerzas laterales aplicadas a estos discos pueden hacer que se rompan.
- **Utilice siempre bridas de disco en buen estado y del diámetro correcto para el disco seleccionado** . Las bridas de disco adecuadas soportan el disco, lo que reduce la posibilidad de rotura del disco.
- **No utilice discos reforzados desgastados procedentes de herramientas eléctricas más grandes.** Los discos diseñados para una herramienta eléctrica más grande no son adecuadas para la velocidad mayor de una herramienta más pequeña y pueden reventar.
- **El diámetro exterior y el grosor del accesorio deben estar dentro del rango de capacidad de la herramienta eléctrica.** Los accesorios de tamaño incorrecto no se pueden proteger o controlar adecuadamente.
- **El tamaño del eje de los discos y las bridas debe ajustarse correctamente al husillo de la herramienta eléctrica.** Los discos y las bridas con orificios para el eje que no coincidan con los herrajes de montaje de la herramienta eléctrica se desequilibrarán, vibrarán excesivamente y pueden provocar la pérdida de control.
- **No utilice discos dañados. Antes de cada uso, inspeccione los discos para detectar desconchados o grietas. Si se cae la herramienta eléctrica o el disco, inspecciónelos para detectar daños o instale un disco en buen estado. Tras inspeccionar e instalar el disco, colóquese lejos del plano del disco giratorio y pida a otras personas que hagan los mismo, y ponga en marcha la herramienta eléctrica a la máxima velocidad sin carga durante un minuto.** Normalmente, los discos dañados se romperán durante esta fase de prueba.
- **Use equipo de protección individual. Dependiendo de la aplicación, utilice una pantalla de protección del rostro y gafas de seguridad. En caso necesario, use mascarilla antipolvo, protectores auditivos, guantes y delantal de trabajo capaces de detener pequeños fragmentos abrasivos o de piezas de trabajo.** La protección ocular debe ser capaz de detener los escombros que salgan volando generados por diversas operaciones. La mascarilla antipolvo o de respiración debe ser capaz de filtrar partículas generadas por la ejecución de los trabajos. La exposición prolongada a un ruido de alta intensidad puede provocar pérdida de audición.
- **Mantenga a otras personas a una distancia de seguridad del área de trabajo. Toda persona que entre al área de trabajo debe llevar equipo de protección personal.** Los fragmentos de la pieza de trabajo o de un disco roto podrían salir despedidos y provocar lesiones fuera del

área de trabajo inmediata.

- **Sujete la herramienta eléctrica únicamente por las superficies de agarre aisladas en aquellos trabajos donde el accesorio de corte pueda entrar en contacto con cables ocultos.** El contacto del accesorio de corte con un cable bajo tensión podría electrificar las piezas metálicas expuestas de la herramienta eléctrica y causar una descarga eléctrica al usuario.
- **No deposite nunca la herramienta eléctrica antes de que el accesorio se haya detenido completamente.** El disco giratorio podría agarrar la superficie y hacerle perder el control de la herramienta eléctrica.
- **No ponga en marcha la herramienta eléctrica mientras la está transportando a su lado.** El contacto accidental con el accesorio giratorio podría hacer que se le enganche en la ropa y atraer el accesorio hacia su cuerpo.
- **Limpie regularmente las ranuras de aire de la herramienta eléctrica.** El ventilador del motor atrae el polvo hacia el interior de la carcasa, y la acumulación excesiva de metal en polvo podría provocar riesgos de carácter eléctrico.
- **No utilice la herramienta eléctrica cerca de materiales inflamables.** Las chispas podrían hacer que se incendien dichos materiales.

RETROCESO Y OTRAS ADVERTENCIAS RELACIONADAS:

El retroceso es una reacción repentina en caso de que un disco giratorio se atasque o se enganche. El atasco o enganche provoca la parada rápida del disco giratorio que, a su vez, hace que la herramienta eléctrica incontrolada se fuerce en la dirección opuesta al sentido de giro del disco en el momento en que se queda trabada.

Por ejemplo, si un disco abrasivo se engancha o se atasca en la pieza de trabajo, el borde del disco que se introduce en el punto de atasco puede penetrar en la superficie del material y hacer que el disco se salga o retroceda. El disco podría saltar en dirección al usuario o en dirección contraria, dependiendo del sentido de movimiento del disco en el momento en que se engancha. En estas condiciones, también podrían romperse los discos abrasivos.

El retroceso se produce debido a un uso o funcionamiento incorrecto de la herramienta eléctrica, o debido a su mal estado. Podrá evitarse adoptando las medidas preventivas que se detallan a continuación:

- **Sujete con firmeza la herramienta eléctrica y mantenga su cuerpo y brazos en una posición que le permita resistir las fuerzas de retroceso. Si está incluida con el equipo, utilice siempre la empuñadura auxiliar para poder controlar mejor las fuerzas derivadas del retroceso o reacción de torque durante la puesta en marcha.** El operador puede controlar la reacción de torque y las fuerzas derivadas del retroceso si toma las medidas oportunas.
- **No acerque nunca la mano al accesorio en funcionamiento.** En caso de retroceso, el accesorio podría dañarle la mano.
- **No coloque el cuerpo alineado con el disco giratorio.** El retroceso lanzará la herramienta en dirección opuesta al movimiento del disco en el momento en que se engancha.
- **Tenga mucho cuidado cuando trabaje en las esquinas, bordes afilados, etc. Evite que el accesorio rebote o se enganche.** Las esquinas, bordes afilados o los rebotes tienden a enganchar el accesorio y esto puede provocar la pérdida de control o un retroceso.
- **No acople una cadena de motosierra, una hoja para tallar madera, un disco de diamante segmentado con un espacio periférico superior a 10 mm ni una hoja de sierra dentada.** Dichas hojas producen retroceso frecuentemente y pérdida de control.
- **No «atasque» el disco ni aplique una presión excesiva. No intente realizar un corte de profundidad excesiva.** El sobreesfuerzo del disco aumenta la carga y la tendencia a doblarse o atascarse del disco en el corte y la posibilidad de retroceso o rotura del disco.
- **Cuando el disco se atasque, o al interrumpir un corte por cualquier motivo, apague la herramienta eléctrica y mantenga la herramienta eléctrica inmóvil hasta que el disco se detenga por completo. No intente nunca sacar el disco del corte mientras el disco está en movimiento, de lo contrario puede producirse un retroceso.** Averigüe

la causa del atasco del disco y tome medidas correctivas para subsanarla.

- **No reinicie la operación de corte en la pieza de trabajo. Deje que el disco alcance la velocidad máxima y vuelva a introducirlo con cuidado en el corte.** El disco puede atascarse, desplazarse hacia arriba o retroceder si la herramienta eléctrica se reinicia en la pieza de trabajo.
- **Apoye los paneles o cualquier pieza de trabajo de gran tamaño para minimizar el riesgo de atasco y retroceso del disco. Las piezas de trabajo grandes tienden a combarse por su propio peso.** Los soportes deben colocarse debajo de la pieza de trabajo cerca de la línea de corte y cerca del borde de la pieza de trabajo, a ambos lados del disco.
- **Tenga especial precaución al hacer un «corte de inmersión» en las paredes existentes u otras áreas ciegas.** El disco que sobresale puede cortar tuberías de gas o agua, cableado eléctrico u objetos que pueden causar retroceso.

Ruido y vibración

Los valores de ruido y vibración se han determinado según la norma EN 62841.

El nivel de ruido ponderado A de la herramienta eléctrica suele ser:

- Nivel de presión acústica L_{pA}: 96 dB(A)
- Nivel de potencia acústica L_{WA}: 107 dB(A)
- Incertidumbre: K = 3 dB

Valor de vibración total:

- Valor de emisión a_h: 3,28 m/s^2
- Incertidumbre: K = 1,5 m/s^2

Vibraciones de choque repetitivas(p_F) :

– corte de metal 140 m/s^2
– Incertidumbre 3 m/s^2
– corte de losa de hormigón 82 m/s^2
– Incertidumbre K=13 m/s^2

⚠ ***¡PRECAUCIÓN!***

Los valores medidos especificados se aplican a las herramientas eléctricas nuevas. El uso diario hace que cambien los valores de ruido y vibración.

NOTA

El valor o valores totales de vibración declarados y el valor o valores de emisión de ruido declarados se han medido de acuerdo con un método de prueba estándar y pueden utilizarse para comparar una herramienta con otra; también pueden utilizarse en una evaluación preliminar de la exposición.
El nivel de emisión de vibraciones y el valor o valores de emisión de ruido declarados representan las aplicaciones principales de la herramienta. Sin embargo, si la herramienta se utiliza para aplicaciones diferentes, con accesorios diferentes o con un mantenimiento deficiente, el nivel de emisión de vibraciones y el valor o valores de emisión de ruido pueden diferir. Esto puede aumentar significativamente el nivel de exposición a lo largo del período total de trabajo.
Para realizar una estimación precisa del nivel de exposición a las vibraciones y del valor o valores de emisión de ruido, también es necesario tener en cuenta los tiempos en los que la herramienta está apagada o funcionando pero no en uso real. Esto puede disminuir significativamente el nivel de exposición a lo largo del período total de trabajo.
Identifique medidas de seguridad adicionales para proteger al operario de los efectos de las vibraciones y del ruido, tales como: mantenimiento de la herramienta y de los accesorios, mantener las manos calientes, organización de los patrones de trabajo..

⚠ ***¡PRECAUCIÓN!***

Lleve protectores auditivos cuando la presión acústica sea mayor que 85 dB(A).

Datos técnicos

Tipo de producto		COS 230 18-EC
Producto		Sierra tronzadora manual
Tensión nominal	Vcc	18
Velocidad nominal sin carga	rpm	6600
Tipo de disco	- Disco de diamante	
	- Disco de corte tipo 41	
Grosor del disco	mm	- Disco de diamante: 2,2
		Disco de corte: 2

Grosor máximo permitido del disco	mm	3
Diámetro del disco	mm	230
Orificio del eje del disco	mm	22,2
Máx. profundidad de corte	mm	86
Peso	kg	5,8*
Batería	18 V	AP 18/8.0XT
Rango de carga	Serie CA...18 Serie CA...12/18	
Temperatura de carga	de 0 a 40 °C	
Temperatura de funcionamiento	de -10 a 40 °C	
Temperatura de almacenamiento	de -20 a 50 °C	

*Medido sin batería (puede consultar el peso de la batería en www.flex-tools.com), sin herramienta.

NOTA: Si se utilizan otras baterías FLEX de 18 V, la sierra tronzadora solo podrá arrancar, pero no funcionará.

Vista general (ver la figura A)

La numeración de los elementos del producto se refiere a la ilustración de la herramienta en la página de gráficos.

1 Mango de ajuste de la protección
2 Protección
3 Empuñadura delantera aislada
4 Luz LED
5 Empuñadura trasera aislada
6 Soporte trasero
7 Gancho de viga
8 Soporte delantero
9 Perno del husillo
10 Disco (no incluido)
11 Perno de la boquilla de agua
12 Indicador de carga pesada
13 Bloqueo del husillo
14 Palanca de ajuste de la protección
15 Tapa del compartimento de la batería
16 Botón de liberación del compartimento de la batería
17 Conector rápido de agua
18 Válvula de agua
19 Llave de tuercas
20 Gatillo interruptor
21 Botón de desbloqueo
22 Botón del indicador del nivel de batería
23 Indicador del nivel de la batería
24 Disco de diamante (no incluido)
a. Sentido de giro
b. Separación
c. Ángulo de ataque negativo

Nota: La separación periférica máxima entre segmentos del disco de diamante es de 10 mm, solo con un ángulo de ataque negativo.

25 Disco de corte (no incluido)

Instrucciones de funcionamiento

⚠ ¡ADVERTENCIA!
Quite la batería antes de realizar cualquier trabajo en la herramienta eléctrica.

Antes de encender la herramienta eléctrica

Desembale la herramienta eléctrica y los accesorios y compruebe que no falte ninguna pieza ni esté dañada.

i NOTA
Las baterías no se suministran totalmente cargadas. Antes del primer uso, cargue las baterías completamente. Consulte el manual de funcionamiento del cargador.

Consejos para una larga vida útil de la batería

⚠ ¡PRECAUCIÓN!
– *No cargue nunca las baterías a temperaturas inferiores a 0 °C o superiores a 40 °C.*
– *No cargue las baterías en ambientes con alta humedad del aire o temperatura*

ambiente.
- *No cubra las baterías y el cargador durante el proceso de carga.*
- *Desconecte el enchufe de red del cargador al final del proceso de carga.*

La batería y el cargador se calientan durante el proceso de carga. ¡Esto es absolutamente normal!

NOTA

Para la carga correcta de la batería, siga las instrucciones del manual de instrucciones de la batería.

Si las baterías no se utilizan durante un período prolongado de tiempo, guárdelas parcialmente cargadas en un lugar fresco.

Insertar/cambiar la batería (ver las figuras B1-B3)

- Pulse el botón de liberación del compartimento de la batería (16) y la tapa del compartimento de la batería (15) se abrirá automáticamente (ver la figura B1).
- Introduzca la batería cargada en la herramienta eléctrica presionando hasta que se oiga un clic (ver la figura B2).
- Para quitarla, presione el botón de liberación (1.) y saque la batería tirando de ella (2.) (ver la figura B3).
- Cierre la tapa del compartimento de la batería después de extraerla.

NOTA

Para evitar daños y contaminación en el compartimento de la batería, cierre siempre la tapa del compartimento.

¡PRECAUCIÓN!

Proteja los contactos de la batería cuando no se esté utilizando el aparato. Las piezas de metal sueltas pueden cortocircuitar los terminales: ¡peligro de explosión e incendio!

Instalar y retirar el disco (ver las figuras C1-C2)

¡ADVERTENCIA!

Para reducir el riesgo de lesiones, utilice únicamente el disco adecuado fabricado para esta herramienta. *No utilice ningún tipo de hoja de sierra. Utilice únicamente discos de corte o discos de diamante tipo «41».*

¡ADVERTENCIA!

Quite la batería de la herramienta antes de realizar cualquier montaje, ajuste o cambio de accesorios. *Estas medidas de seguridad reducen el riesgo de que la herramienta se ponga en marcha por accidente.*

Para instalar el disco

- Desconecte la batería.
- Coloque la sierra sobre una superficie firme, con el perno del husillo (9) hacia arriba.
- Gire el bloqueo del husillo (13) 90° en sentido horario para bloquear el eje del husillo.
- Gire el perno del husillo en sentido antihorario con la llave incluida (19). Retire el perno del husillo y la brida exterior (C-1). No es necesario retirar la brida interior (C-2), a menos que requiera limpieza.
- Coloque el disco dentro de la protección y sobre el husillo. Asegúrese de que la flecha del disco apunta en la misma dirección que la flecha de la protección.
- Vuelva a instalar la brida exterior y el perno del husillo. Apriete firmemente el perno del husillo girándolo en sentido horario con la llave.

NOTA

Al instalar la brida, consulte la figura C2 y no la instale en la dirección incorrecta.

- Gire el bloqueo del husillo 90° en sentido antihorario, de modo que el triángulo del bloqueo del husillo quede alineado con el triángulo de la carcasa para desbloquear el eje del husillo.
- Asegúrese de que el disco esté correctamente centrado y no golpee la protección. El perno del husillo y las bridas deben estar bien apretados.

Para desmontar el disco

- Desconecte la batería.
- Bloquee el eje del husillo.
- Utilice la llave de tuercas para aflojar el perno del husillo.
- Retire el perno del husillo, la brida exterior y, finalmente, el disco.

Para instalar el suministro de agua (ver las figuras D1-D5)

¡ADVERTENCIA!

El método de corte en húmedo solo debe utilizarse con un disco de diamante.

⚠ ***¡ADVERTENCIA!***
Cierre la tapa del compartimento de la batería y asegúrela bien antes de usar agua.

⚠ ***¡ADVERTENCIA!***
***No utilice nunca la sierra por encima de la cabeza** . Cuando use agua, limite el corte a la posición horizontal para reducir el riesgo de que entre agua en la herramienta.*

⚠ ***¡ADVERTENCIA!***
La presión máxima de suministro de agua no debe exceder los 90 PSI.

AVISO: Antes de utilizar el método de corte en húmedo, asegúrese de que el agua no dañará el material que se está cortando ni los bienes materiales circundantes.

- Requisitos para el suministro de agua

Diámetro nominal recomendado de la manguera de agua	mm/ inch	15mm/ 1/2"
Líquidos compatibles	-	Agua dulce
Caudal requerido	L/min	22.8~47.4
Acoplamiento de conexión	-	Acoplamiento de conexión rápida

- Asegúrese de que el suministro de agua esté cortado y la válvula de agua (18) esté cerrada.
- Afloje la tuerca de bloqueo (D-1) del conector rápido de agua (17) en sentido antihorario.
- Deslice la tuerca de bloqueo sobre la manguera (15 mm).
- Introduzca la manguera en la junta (D-2) hasta el fondo.
- Conecte la tuerca de bloqueo al conector rápido de agua enroscando la tuerca de bloqueo en sentido horario.
- Para regular el caudal de agua, gire lentamente la válvula de agua (18) hacia la posición de apertura hasta alcanzar el caudal deseado. Para detener el caudal de agua, gire la válvula de agua a la posición de cierre.
- Una vez terminados los cortes, haga funcionar la sierra durante unos segundos con la válvula de agua cerrada para eliminar cualquier resto de agua del disco de corte.
- Para desconectar el suministro de agua, tire hacia atrás del manguito exterior (D-3) del conector rápido de agua y sujételo.
- Tras algún tiempo de uso, la boquilla de agua (D-4) puede obstruirse. Utilice la llave inglesa para quitar los pernos de la boquilla de agua (11) a ambos lados de la protección, y limpie la boquilla de agua (ver la figura D5).

Ajuste de la protección (ver la figura E)

⚠ ***¡ADVERTENCIA!***
***No utilice el mango de la protección para sujetar la herramienta mientras corta.** El mango de ajuste de la protección solo se utiliza para ajustar la protección cuando la herramienta no está en uso.*

⚠ ***¡ADVERTENCIA!***
Asegúrese siempre de que el protector esté colocado correctamente antes de poner en marcha la sierra tronzadora.

⚠ ***¡ADVERTENCIA!***
***La protección puede estar caliente**. Utilice el mango de la protección para girarla.*

⚠ ***¡ADVERTENCIA!***
Tras un uso prolongado, la temperatura de la carcasa de la caja de engranajes puede aumentar mucho y provocar quemaduras. Tenga cuidado de no tocarla.

- Quite la batería de la sierra tronzadora.
- Empuje la palanca de ajuste de la protección (14) hacia arriba.
- Sujete firmemente el mango de ajuste de la protección (1) y ajuste la protección para garantizar al operario la máxima protección mientras utiliza la herramienta.
- Presione la palanca de ajuste de la protección hacia abajo para bloquear la protección (2) en su lugar.

Almacenamiento de la llave (ver la figura F)

Cuando no esté en uso, guarde la llave de tuercas (19) como se muestra en la figura F para evitar que se pierda.

Gancho de viga (ver la figura G)

⚠ ***¡ADVERTENCIA!***
***Cuando la sierra esté colgada del gancho, no sacuda la sierra ni el objeto del que cuelga. No cuelgue la sierra de ningún cable eléctrico. Asegúrese de que la estructura utilizada para colgar la sierra es segura**. Pueden*

producirse daños personales o materiales.

⚠ ***¡ADVERTENCIA!***
Utilice el gancho únicamente para colgar la sierra. *Utilizar el gancho para colgar cualquier otra cosa podría provocar lesiones graves.*

⚠ ***¡ADVERTENCIA!***
No utilice el gancho para alcanzar otro objeto ni lo utilice para soportar su peso en ninguna situación.

La herramienta está equipada con un gancho para vigas (7). Utilice el gancho para colgar la sierra tronzadora de una viga o cabrio, u otra estructura segura similar, para guardarla temporalmente durante las pausas de trabajo.

- El gancho para vigas se puede girar 90°.
- Para utilizarlo, gire el gancho hasta que encaje en la posición abierta.
- Cuando no se utilice, empuje siempre el gancho hasta que encaje en la posición cerrada.

Soporte delantero y trasero (ver la figura H)

El soporte delantero (8) y el soporte trasero (6) se pueden utilizar para mantener las herramientas en posición, sirviendo como punto de apoyo durante el funcionamiento para reducir la fuerza necesaria y evitar el desgaste excesivo de la herramienta. Además, actúa como barrera para impedir que el lodo y las virutas de metal salpiquen y lleguen al operario.

Encender y apagar (ver figura I)

- Para encender la herramienta, mantenga pulsado el botón de desbloqueo (21) y apriete el gatillo interruptor (20). Suelte el botón de desbloqueo y continúe apretando el gatillo interruptor para seguir utilizando la motosierra de manera continua.
- Para apagar la herramienta, suelte el gatillo interruptor.

Luz LED (ver la figura J)

La luz LED (4) se enciende automáticamente apretando ligeramente el gatillo interruptor antes de que la herramienta se ponga en marcha. Se apagará aproximadamente 10 segundos después de soltar el gatillo interruptor.

La luz LED parpadeará rápidamente si se sobrecarga o se calienta demasiado la herramienta y/o la batería, y los sensores internos apagarán la herramienta. Deje reposar la herramienta un rato o coloque la herramienta y la batería por separado en una corriente de aire para enfriarlas.

La luz LED parpadeará más despacio, indicando que la capacidad de la batería es baja. Recargue la batería.

Si la luz LED no se enciende cuando se pone en marcha la herramienta, o si se apaga repentinamente durante el funcionamiento, puede deberse a un error de comunicación interno. Póngase en contacto con el servicio de atención al cliente o con un centro de servicio autorizado para obtener ayuda.

Indicador de nivel de batería (ver la figura K)

Esta herramienta tiene un indicador de nivel de batería (23) que muestra el nivel de carga de la batería. Pulse el botón del indicador de nivel de batería (22) y los LED se encenderán para indicar el nivel de carga de la batería.

Si un LED en el indicador de potencia comienza a parpadear, la carga de la batería está por debajo del 10 % de su capacidad y debe recargarse. La potencia suministrada a la herramienta disminuirá rápidamente cuando la batería esté al final de su tiempo de funcionamiento y necesite cargarse. Cuando la batería esté completamente descargada, el indicador de potencia comenzará a mostrar cuatro LED intermitentes.

Cuando esto ocurra, retire la herramienta de la pieza de trabajo y cargue la batería según sea necesario.

El primer y tercer LED en el indicador de encendido parpadearán rápidamente en verde para advertir de la condición de sobrecalentamiento. La batería comenzará a funcionar normalmente después de que se haya enfriado.

Indicador de carga pesada (ver la figura L)

El indicador de carga pesada (12) se encenderá como advertencia cuando la herramienta experimente una carga excesiva.

La carga de corte debe reducirse para que se apague el indicador de carga pesada.

Siempre que sea posible, deje reposar la

herramienta cuando se encienda el indicador de carga pesada.

Reducción del riesgo de retroceso (ver la figura M)

⚠ ***¡ADVERTENCIA!***
Pueden producirse fuerzas reactivas en cualquier momento mientras el disco de corte esté en movimiento.

⚠ ***¡ADVERTENCIA!***
Las funciones de protección contra sobrecarga de esta herramienta no evitan el retroceso*. Lea y comprenda todas las advertencias e instrucciones relacionadas con la prevención del retroceso que se encuentran en este manual de instrucciones.*

Sujete siempre la pieza de trabajo de forma que el corte permanezca abierto para evitar que el disco se atasque, lo que aumenta el riesgo de retroceso.

Esta herramienta incluye un sistema electrónico de protección contra sobrecarga que la apaga automáticamente en caso de una carga repentina, incluyendo algunos casos de retroceso.

Para reiniciar la herramienta, asegúrese de que el interruptor esté en la posición de apagado, retire cualquier obstrucción relacionada con el disco y, a continuación, reinicie la secuencia de arranque como se describe en el apartado **«Encender y apagar».**

Posición correcta de la mano (ver la figura N)

⚠ ***¡ADVERTENCIA!***
Para reducir el riesgo de lesiones personales graves, coloque SIEMPRE las manos en la posición correcta, como se muestra en la imagen.

⚠ ***¡ADVERTENCIA!***
Para reducir el riesgo de lesiones personales graves, sujétela SIEMPRE firmemente anticipándose a una reacción repentina.

⚠ ***¡ADVERTENCIA!***
No utilice nunca la sierra tronzadora con una sola mano. Sujete siempre la sierra tronzadora firmemente con ambas manos.

⚠ ***¡ADVERTENCIA!***
Asegúrese de que los mangos y empuñaduras de la sierra tronzadora estén bien sujetos y libres de grasa y/o humedad.

La posición correcta de las manos para operarios diestros y zurdos requiere que la mano derecha esté en la empuñadura trasera (5) y la mano izquierda en la empuñadura delantera (3).

Durante el funcionamiento, no eleve la herramienta por encima de la altura de sus hombros.

Realizar un corte (ver la figura O)

⚠ ***¡ADVERTENCIA!***
Asegúrese siempre de que la protección esté colocada y ajustada al tipo de corte que esté realizando.

⚠ ***¡ADVERTENCIA!***
Cuando utilice la sierra tronzadora, asegúrese de que ni el operario ni otras personas corran peligro por posibles partículas en suspensión del material que se está cortando, chispas o trozos de discos de corte dañados.

⚠ ***¡ADVERTENCIA!***
Para reducir el riesgo de lesiones graves o mortales, NO cambie de dirección durante el corte. *Un cambio de dirección puede generar una carga de torsión elevada en el disco de corte y provocar que se atasque o se rompa.*

⚠ ***¡ADVERTENCIA!***
No utilizar en presencia de líquidos o gases inflamables.

⚠ ***¡ADVERTENCIA!***
No permita que los niños entren en contacto con la herramienta.

⚠ ***¡ADVERTENCIA!***
Utilice la sierra tronzadora únicamente para cortes de tracción. De lo contrario, el disco de la sierra puede salirse del corte de forma incontrolada.

⚠ ***¡PRECAUCIÓN!***
Utilice guantes al cortar metal.

⚠ ***¡PRECAUCIÓN!***
No toque el disco ni el material inmediatamente después del uso, ya que pueden calentarse y causar quemaduras (ver la figura O).

- Asegúrese de que la protección del disco (2) esté en una posición que proporcione la máxima protección al operario.
- Marque una línea de corte en el material que se va a cortar.
- Sujete la sierra tronzadora firmemente utilizando tanto la empuñadura delantera (3) como la empuñadura trasera (5).
- Alinee el disco con la línea de corte. Asegúrese de que no haya nada cerca ni alineado con el disco.

NOTA: Si se va a realizar un corte en húmedo, abra el suministro de agua y la válvula de agua (18) de la sierra tronzadora. Si va a cortar metal, asegúrese de que la válvula de agua permanezca en la posición cerrada.

- Encienda la herramienta y espere a que el disco alcance su velocidad máxima.
- Introduzca el disco lentamente en la pieza de trabajo con una presión firme, siguiendo la línea de corte. No fuerce la herramienta. Corte solo hasta la profundidad necesaria para reducir la cantidad de polvo producido. Para lograr la máxima eficiencia y una mayor vida útil de los discos, mantenga una velocidad de rotación elevada. Para mantener el control de la sierra tronzadora, afloje la presión a medida que se acerque al final del corte.
- Apague la herramienta y asegúrese de que el disco se haya detenido por completo antes de depositar la sierra tronzadora.
- Si realiza un corte en húmedo, cierre la válvula de agua de la sierra tronzadora y el suministro de agua.

NOTA: La profundidad de corte máxima de cada pasada no debe exceder los 86 mm.

⚠ ***¡ADVERTENCIA!***

Después de que la máquina haya sido utilizada de forma continua bajo cargas pesadas, la caja de engranajes y las piezas circundantes (palanca de ajuste de la protección y bloqueo del husillo) estarán muy calientes. Espere a que la máquina se enfríe o use guantes antes de realizar ajustes.

Transporte

Las baterías de iones de litio están sujetas a los requisitos de la legislación sobre mercancías peligrosas.

El transporte de esas baterías debe realizarse de acuerdo con las disposiciones y regulaciones locales, nacionales e internacionales.

Los usuarios pueden transportar estas baterías por carretera sin requisitos adicionales.

El transporte comercial de baterías de iones de litio por parte de las compañías de transporte está sujeto a las regulaciones para el transporte de mercancías peligrosas. Los preparativos de envío y el transporte solo pueden ser realizados por personas debidamente capacitadas. Todo el proceso debe ser supervisado profesionalmente.

Deben observarse los siguientes puntos al transportar baterías recargables:

Asegúrese de que los terminales de contacto de la batería estén protegidos y aislados para evitar cortocircuitos.

Asegúrese de que la batería esté bien sujeta y evite movimientos dentro del embalaje.

Las baterías dañadas o con fugas no deben ser transportadas.

Póngase en contacto con su empresa de transporte para más información.

⚠ ***¡PRECAUCIÓN!***

No coloque baterías que tengan la carcasa dañada.

Mantenimiento y cuidado del producto

⚠ ***¡ADVERTENCIA!***

Quite la batería de la herramienta antes de realizar cualquier trabajo en la herramienta eléctrica.

Limpieza

⚠ ***¡PRECAUCIÓN!***

Cuando limpie con aire comprimido seco, utilice siempre gafas protectoras.

Limpie regularmente la herramienta eléctrica y las ranuras de ventilación. La frecuencia de limpieza depende del material y la duración de uso. Sople regularmente con aire comprimido seco el interior de la carcasa y el motor.

Reparaciones

Las reparaciones deben realizarse exclusivamente en un centro de servicio postventa autorizado.

NOTA

Durante el período de garantía, no afloje los tornillos en la carcasa. El incumplimiento de este requisito invalidará cualquier reclamación bajo la garantía del fabricante.

Piezas de recambio y accesorios

Encontrará información sobre otros complementos, en particular herramientas y accesorios, en los catálogos del fabricante. En nuestra página web encontrará planos de despiece y listas de recambios: **www.flex-tools.com.**

Información para la eliminación del producto

¡ADVERTENCIA!

Las herramientas viejas deben dejarse inutilizables:

– *si funcionan con batería, quite la batería.*



Solo países de la UE

¡No tire los aparatos eléctricos a la basura doméstica!

Según la Directiva Europea 2012/19/UE sobre residuos eléctricos y electrónicos, y su implementación en las legislaciones nacionales, los aparatos eléctricos usados deben recogerse por separado y reciclarse de forma respetuosa con el medio ambiente.



Recuperación de materias primas en lugar de eliminación de residuos.

Los dispositivos, accesorios y embalajes deben reciclarse de forma respetuosa con el medio ambiente. Las piezas de plástico están identificadas para el reciclaje según el tipo de material.

¡ADVERTENCIA!

No elimine las baterías tirándolas a la basura doméstica ni arrojándolas al agua o al fuego. No abra las baterías usadas.

Solo países de la UE:

De conformidad con el Reglamento 2023/1542, las baterías defectuosas o usadas deben reciclarse.

NOTA

¡Pregunte a su distribuidor las opciones de eliminación!

CE-Declaración de conformidad

Las declaraciones de conformidad se incluyen en el Anexo 1 de este manual de instrucciones.

Exención de responsabilidad

El fabricante y su representante no son responsables de los daños y la pérdida de beneficio debido a la interrupción de la actividad causada por el producto o por un producto que no se pueda utilizar.

El fabricante y su representante no son responsables de los daños provocados por el uso indebido del producto o por el uso del mismo con productos de otros fabricantes.

Índice

Símbolos usados neste manual. 62
Símbolos no produto. 62
Informação importante de segurança. 62
Ruído e vibração. 64
Características técnicas. 65
Vista pormenorizada. 66
Instruções de funcionamento. 66
Transporte. 71
Cuidados e manutenção. 71
Informação acerca da eliminação. 71
Declaração de Conformidade CE. 72
Desresponsabilização. 72

Símbolos usados neste manual

⚠ ***AVISO!***
Existem perigos iminentes. O desrespeito por este aviso pode dar origem à morte ou a ferimentos extremamente graves.

⚠ ***CUIDADO!***
Existe a possibilidade de uma situação perigosa. O desrespeito por este aviso pode dar origem a ferimentos ligeiros ou danos patrimoniais.

i ***NOTA***
Existem dicas de utilização e informação importante.

Símbolos no produto


Antes de ligar a ferramenta elétrica, leia o manual de utilização.


Use máscara respiratória quando utilizar sem líquido de refrigeração.


Use proteções oculares e auditivas.


Informação sobre a eliminação de uma ferramenta antiga (consulte a página 71)

CE Marca CE

UK CA Marca UKCA

Informação importante de segurança

⚠ ***AVISO!***
Antes de usar a ferramenta elétrica, leia o seguinte e aja em conformidade:

- *Estas instruções de funcionamento,*
- *As "Instruções gerais de segurança" sobre o manuseamento de ferramentas elétricas no folheto fornecido (folheto n.º: 315915).*
- *As regras e normas atuais nas instalações quanto à prevenção de acidentes.*

Esta ferramenta elétrica é topo de gama e foi fabricada de acordo com as normas de segurança conhecidas.

No entanto, durante a utilização, a ferramenta elétrica pode constituir um perigo de vida para o utilizador ou poderá haver danos na ferramenta elétrica ou patrimoniais.

A ferramenta elétrica só pode ser utilizada

- *para a utilização prevista,*
- *num perfeito estado de funcionamento.*

As falhas que impeçam a segurança têm de ser reparadas imediatamente.

Utilização prevista

A serra seccionada portátil foi criada

- para um uso comercial na indústria e comércio,
- Para aplicações de corte profissional,
- Corte húmido em alvenaria, betão, tijolos vermelhos, tijolos ocos, blocos de cimento, etc., utilizando disco de diamante,
- Corte a seco em metais, como varões de aço, tubos de aço e perfis em U, utilizando disco de corte.

Instruções de segurança para serras seccionadas

⚠ ***AVISO!***
Leia todos os avisos de segurança, instruções, ilustrações e especificações fornecidas com esta ferramenta elétrica. *Não seguir todas as instruções apresentadas abaixo pode dar origem a choque elétrico e/ou ferimentos sérios. Guarde todos os avisos*

e instruções para futuras referências.

- **A proteção fornecida com a ferramenta tem de ser bem fixada na ferramenta elétrica e colocada para uma segurança máxima, para que a mínima quantidade de disco seja exposta virada para o operador. Coloque-se, e a terceiros, afastado do plano da roda rotativa.** A proteção ajuda a proteger o operador de fragmentos partidos do disco e o contacto acidental com o disco.
- **Use apenas discos de corte ligados reforçados, ou discos de corte de diamante com a sua ferramenta elétrica.** Não é por o acessório poder ser fixado na sua ferramenta elétrica que irá assegurar um funcionamento seguro.
- **A velocidade nominal do acessório tem de ser, pelo menos, igual à velocidade máxima assinalada na ferramenta elétrica.** Os acessórios que funcionem mais depressa do que a sua velocidade nominal podem partir e separar-se da ferramenta.
- **Os discos têm de ser usados apenas para as aplicações recomendadas. Por exemplo: Não rebarbe com o lado do disco de corte abrasivo.** Os discos de corte abrasivo destinam-se a um rebarbar periférico e as forças laterais aplicadas nesses discos podem provocar a rutura dos mesmos.
- **Utilize sempre rebordos de disco não danificados e com o diâmetro correto para o disco selecionado.** Rebordos de disco adequados suportam o disco, reduzindo assim a possibilidade de quebras no disco.
- **Não utilize discos gastos de ferramentas elétricas maiores.**. Os discos criados para ferramentas elétricas maiores não são adequados para a maior velocidade de uma ferramenta mais pequena e podem rebentar.
- **O diâmetro exterior e a espessura do seu acessório têm de se encontrar dentro da capacidade nominal da sua ferramenta elétrica.** Acessórios com um tamanho incorreto não podem ser protegidos nem controlados adequadamente.
- **A dimensão do eixo dos discos e rebordos deve encaixar devidamente no eixo da ferramenta elétrica.** Discos e rebordos com orifícios do eixo que não equivalham ao material de montagem da ferramenta elétrica perderão o equilíbrio, vibrarão excessivamente e poderão dar origem à perda de controlo.
- **Não utilize discos danificados. Antes de cada utilização, inspecione o disco quanto a lascas ou rachas. Se a ferramenta elétrica ou disco caírem, verifique se existem danos. Nesse caso, instale um disco sem danos. Após inspecionar e instalar um disco, você e terceiros deverão estar afastados do disco rotativo e utilizar a ferramenta elétrica com a velocidade máxima sem carga durante um minuto.** Discos danificados partem-se habitualmente durante este tempo de teste.
- **Use equipamento de proteção individual. Dependendo da aplicação, utilize uma viseira de proteção ou óculos de segurança. Se necessário, use uma máscara para o pó, proteções auditivas, luvas e um avental capaz de parar pequenos fragmentos abrasivos.** A proteção ocular tem de conseguir parar fragmentos projetados gerados por várias utilizações. A máscara para o pó ou respiratória tem de ser capaz de filtrar partículas geradas pelo seu funcionamento. A exposição prolongada a ruído intenso pode causar a perda de audição.
- **Mantenha-se afastado a uma distância de segurança da área de trabalho. Quem entrar na área de trabalho tem de usar equipamento de proteção individual.** Fragmentos da peça trabalhada ou de um disco partido podem soltar-se e causar leões para além da área imediata da operação.
- **Segure a ferramenta apenas através das superfícies de preensão isoladas quando efetuar uma operação onde o acessório de corte possa entrar em contacto com cabos elétricos escondidos.** O contacto do acessório de corte com um cabo "vivo" fará com que as peças de metal expostas da ferramenta elétrica deem um choque ao operador.
- **Nunca pouse a ferramenta elétrica até o acessório ter parado por completo.** O disco giratório pode agarrar-se à superfície e fazer com que perca o controlo da ferramenta elétrica.
- **Não coloque a ferramenta elétrica em funcionamento enquanto a transportar ao**

seu lado. O contacto acidental com o acessório giratório pode agarrar-se à sua roupa, puxando o acessório contra o seu corpo.
- **Limpe regularmente as entradas de ar da ferramenta elétrica.** A ventoinha do motor irá aspirar a poeira para dentro da estrutura e uma acumulação excessiva de pó metálico poderá provocar perigos elétricos.
- **Não utilize a ferramenta elétrica perto de materiais inflamáveis.** As faíscas podem incendiar estes materiais.

AVISOS RELACIONADOS COM RESSALTOS:

O ressalto é uma reação súbita a um disco rotativo preso ou apertado. Ao ficar preso, o disco rotativo perde o controlo rapidamente, forçando a rotação do disco na direção oposta no ponto em que fica preso.

Por exemplo, se um disco abrasivo ficar preso numa peça a ser trabalhada, a extremidade do disco que está a entrar no ponto em que fica preso entra na superfície do material, fazendo com que o disco saia ou ressalte. O disco pode saltar para longe ou contra o operador, dependendo da direção do movimento do disco na altura em que fica preso. Os discos abrasivos também se podem partir nestas condições.

O ressalto é o resultado de uma utilização indevida e/ou procedimentos ou condições de funcionamento incorretos da ferramenta elétrica e pode ser evitado tomando as devidas precauções, conforme abaixo indicadas.
- **Segure bem a ferramenta elétrica e coloque o seu corpo e braço para que consiga resistir à força do ressalto. Use sempre a pega auxiliar, se existir, para um controlo máximo do ressalto ou reação do binário durante o arranque.** O operador pode controlar as reações do binário ou forças de ressalto, se tomar as devidas precauções.
- **Nunca coloque a sua mão perto do acessório rotativo.** Os acessórios podem ressaltar contra as suas mãos.
- **Não posicione o seu corpo em linha com o disco rotativo.** O ressalto atira a ferramenta na direção oposta ao movimento do disco no ponto em que fica preso.
- **Preste especial cuidado quando trabalhar cantos, extremidades afiadas, etc. Evite baloiçar e puxar o acessório.** Cantos, extremidades afiadas ou baloiçar a ferramenta pode fazer com que o acessório rotativo prenda e cause a perda de controlo ou ressalto.
- **Não fixe uma corrente de serra, lâmina de serra dentada, disco de diamante segmentado com um espaço periférico superior a 10 mm ou uma lâmina de serra dentada.** Tais lâminas criam ressaltos frequentes e perda de controlo.
- **Não prenda o disco de corte nem aplique pressão excessiva. Não tente fazer uma profundidade de corte excessiva.** Excesso de tensão no disco aumenta a carga e suscetibilidade de torcer ou dobrar o disco ao fazer o corte, havendo a possibilidade de ressalto ou quebra do disco.
- **Quando o disco estiver bloqueado ou se interromper um corte por qualquer motivo, desligue a ferramenta elétrica e mantenha a mesma estática até o disco parar por completo. Nunca tente retirar o disco de corte do corte que está a fazer enquanto o disco estiver em movimento, caso contrário, pode ocorrer um ressalto.** Verifique e tome ações corretivas para eliminar a causa do disco preso.
- **Não volte a iniciar o corte na peça a ser trabalhada. Deixe o disco atingir a velocidade máxima e volte a entrar cuidadosamente no corte.** O disco pode prender, avançar ou sofrer um ressalto se a ferramenta elétrica for reiniciada na peça a ser trabalhada.
- **Apoie os painéis ou qualquer peça a ser trabalhada de grandes dimensões para minimizar o risco de bloqueio ou ressalto do disco. As peças grandes tendem a afundar no seu próprio peso.** Os suportes têm de ser colocados por baixo da peça a ser trabalhada, perto da linha de corte e perto da extremidade da peça a ser trabalhada em ambos os lados do disco.
- **Tenha muito cuidado quando efetuar um "corte de bolso" em paredes existentes ou noutras áreas ocultas.** O disco saliente pode cortar tubos do gás ou da água, cablagem elétrica ou objetos que possam causar um ressalto.

Ruído e vibração

Os valores de ruído e vibração foram determinados de acordo com a norma EN 62841.

O nível de ruído avaliado A da ferramenta elétrica é habitualmente:

- Nível de pressão do som L_{pA}: 96 dB(A)
- Nível de potência do som L_{WA}: 107 dB(A)
- Incerteza: K = 3 dB

Valor total da vibração:

- Valor da emissão a_h: 3,28 m/s^2
- Incerteza: K = 1,5 m/s^2

Vibrações de choque repetitivas (p_F) :

- corte de metal 140 m/s^2
- Incerteza 3 m/s^2
- corte de laje de concreto 82 m/s^2
- Incerteza K=13 m/s^2

⚠ ***CUIDADO!***

Os valores medidos especificados aplicam-se às novas ferramentas elétricas. O uso diário causa a alteração dos valores de vibração e ruído.

ⓘ ***NOTA***

O(s) valor(es) total(ais) de vibração declarado(s) e o(s) valor(es) de emissão de ruído declarado(s) foram medidos de acordo com um método de teste padrão e podem ser utilizados para comparar uma ferramenta com outra; podem também ser utilizados numa avaliação preliminar da exposição.

O nível de emissão de vibração e o(s) valor(es) de emissão de ruído declarado(s) representam as principais aplicações da ferramenta. No entanto, se a ferramenta for utilizada para aplicações diferentes, com acessórios diferentes ou com uma manutenção deficiente, o nível de emissão de vibração e o(s) valor(es) de emissão de ruído podem diferir. Isto pode aumentar significativamente o nível de exposição ao longo do período total de trabalho.

Para fazer uma estimativa rigorosa do nível de exposição à vibração e do(s) valor(es) de emissão de ruído, é também necessário ter em conta os tempos em que a ferramenta está desligada ou a funcionar, mas não está a ser efetivamente utilizada. Isto pode diminuir significativamente o nível de exposição ao longo do período total de trabalho.

Identifique medidas de segurança adicionais para proteger o operador dos efeitos da vibração e do ruído, tais como: manutenção da ferramenta e dos acessórios, manter as mãos quentes, organização dos padrões de trabalho.

⚠ ***CUIDADO!***

Use proteção auditiva quando a pressão do som estiver acima dos 85 dB(A).

Características técnicas

Tipo de produto		COS 230 18-EC
Produto		Serra seccionada portátil
Voltagem nominal	V DC	18
Velocidade nominal sem carga	RPM	6600
Tipo de disco		- Disco de diamante
		- Disco de corte tipo 41
Espessura do disco	mm	Disco de diamante: 2,2
		Disco de corte: 2
Espessura máxima permitida do disco	mm	3
Diâmetro do disco	mm	230
Orifício do eixo do disco	mm	22,2
Profundidade máxima de corte	mm	86
Peso	kg	5,8*
Bateria	18V	AP 18/8,0XT
Gama do carregador		CA…18 Série CA…12/18 Série
Temperatura de carregamento		0~40 °C
Temperatura de funcionamento		-10~40 °C
Temperatura de armazenamento		-20~50 °C

*Medido com sem bateria (pode encontrar o peso da bateria em www.flex-tools.com), sem ferramenta.

NOTA: Se usar outras baterias FLEX de 18V, a serra seccionada só pode ser ligada, mas não pode funcionar.

Vista pormenorizada (consulte a Imagem A)

A numeração das funcionalidades do produto refere-se à imagem da máquina na página das imagens.

1 **Pega de ajuste da proteção**
2 **Proteção**
3 **Pega dianteira isolada**
4 **Luz LED**
5 **Pega traseira isolada**
6 **Suporte traseiro**
7 **Gancho de suspensão**
8 **Suporte dianteiro**
9 **Parafuso do eixo**
10 **Disco (não incluído)**
11 **Parafuso do bocal da água**
12 **Indicador de sobrecarga**
13 **Bloqueio do eixo**
14 **Alavanca de ajuste da proteção**
15 **Tampa do compartimento da bateria**
16 **Botão de libertação do compartimento da bateria**
17 **Conector rápido da água**
18 **Válvula da água**
19 **Chave**
20 **Gatilho do interruptor**
21 **Botão de desbloqueio**
22 **Botão do indicador do nível da bateria**
23 **Indicador do nível da bateria**
24 **Disco de diamante (não incluído)**
   a. Direção de rotação
   b. Folga
   c. Ângulo de inclinação negativo

Nota: Num disco de diamante, a folga periférica máxima entre os segmentos é de 10 mm, apenas com um ângulo de inclinação negativo.

25 **Disco de corte (não incluído)**

Instruções de funcionamento

⚠ AVISO!
Retire a bateria antes de efetuar quaisquer trabalhos na ferramenta elétrica.

Antes de ligar a ferramenta elétrica

Retire a ferramenta elétrica e os acessórios da caixa e certifique-se de que não há peças em falta nem danificadas.

i NOTA
As baterias não vêm completamente carregadas na altura da entrega. Antes da primeira utilização, carregue a bateria por completo. Consulte o manual de instruções do carregador.

Dicas para um tempo de vida útil prolongado

⚠ CUIDADO!
- *Nunca carregue baterias com temperaturas abaixo dos 0 °C ou acima dos 40 °C.*
- *Não carregue baterias em ambientes com elevada humidade do ar ou temperatura ambiente.*
- *Não cubra baterias nem o carregador durante o processo de carregamento.*
- *Retire a ficha do carregador da tomada no final do processo de carregamento.*

A bateria e o carregador aquecem durante o processo de carregamento. Isto é perfeitamente normal.

i NOTA
Siga as instruções apresentadas nas instruções de funcionamento para um carregamento correto da bateria.

Se as baterias não forem usadas durante um longo período de tempo, guarde-as parcialmente carregadas num local fresco.

Inserir/substituir a bateria (consulte a Imagem B1-B3)

- Prima o botão de libertação do compartimento da bateria (16) e a tampa do compartimento da bateria (15) abre-se automaticamente (consulte a Imagem B1).
- Pressione a bateria carregada para a ferramenta elétrica até ficar fixada no respetivo lugar (consulte a Imagem B2).

- Para retirar a bateria, prima o botão de libertação (1) e puxe a bateria (2) para fora. (Consulte a Imagem B3).
- Feche a tampa do compartimento da bateria após retirar a bateria.

NOTA

Para evitar danos e contaminação no compartimento da bateria, feche sempre a tampa do compartimento da bateria.

CUIDADO!

Quando o aparelho não for usado, proteja os contactos da bateria. Peças soltas de metal podem colocar os contactos em curto-circuito, podendo dar origem a explosão ou fogo!

Instalar e retirar o disco (consulte a Imagem C1-C2)

AVISO!

Para reduzir o risco de ferimentos, utilize apenas o disco adequado para esta ferramenta. *Não use qualquer outro tipo de lâminas de serrar. Use apenas discos de corte tipo "41" ou disco de diamante.*

AVISO!

Retire a bateria da ferramenta antes de efetuar qualquer montagem, ajuste ou troca de acessórios. *Tais medidas preventivas de segurança reduzem o risco de ligar a ferramenta elétrica acidentalmente.*

Fixar o disco

- Retire a bateria.
- Posicione a serra numa superfície firme, com o parafuso do eixo (9) virado para cima.
- Rode o bloqueio do eixo (13) 90° no sentido dos ponteiros do relógio para fixar o eixo.
- Rode o parafuso do eixo no sentido inverso ao dos ponteiros do relógio com a chave incluída (19). Retire o parafuso do eixo e o rebordo exterior (C-1). O rebordo interior (C-2) não precisa de ser retirado, a não ser que necessite de limpeza.
- Coloque o disco dentro da proteção e no eixo. Certifique-se de que a seta no disco aponta na mesma direção que a seta na proteção.
- Volte a instalar o rebordo exterior e o parafuso do eixo. Aperte bem o parafuso do eixo rodando-o no sentido dos ponteiros do relógio com a chave.

NOTA

Quando instalar o rebordo, consulte a Imagem C2 e não instale o rebordo na direção errada.

- Rode o bloqueio do eixo 90° no sentido inverso ao dos ponteiros do relógio para que o triângulo do bloqueio do eixo fique alinhado com o triângulo na estrutura, para assim poder desbloquear o eixo.
- Certifique-se de que o disco está corretamente centrado e não toca na proteção. O parafuso do eixo e os rebordos devem estar bem apertados.

Para retirar o disco

- Retire a bateria.
- Fixe o eixo.
- Use a chave para desapertar o parafuso do eixo.
- Retire o parafuso do eixo, o rebordo exterior e, por fim, o disco.

Instalar o abastecimento de água (consulte a Imagem D1-D5)

AVISO!

O método de corte molhado só pode ser usado com um disco de diamante.

AVISO!

Feche a tampa do compartimento da bateria e certifique-se de que está bem fixada antes de utilizar água.

AVISO!

Nunca use a serra acima da cabeça*. Quando usar água, limite o corte à posição horizontal para reduzir o risco de entrada de água na ferramenta.*

AVISO!

A pressão máxima de abastecimento de água não deve exceder 90 PSI.

AVISO: Antes de utilizar o método de corte molhado, certifique-se de que a água não danifica o material a ser cortado nem a área circundante.

- Requisitos para o abastecimento de água

Diâmetro nominal recomendado da mangueira de água	mm/ inch	15mm/ 1/2"
Líquidos compatíveis	-	Água doce
Fluxo requerido	L/min	22.8~47.4

Acoplamento de ligação	-	Acoplamento de ligação rápida

- Certifique-se de que o abastecimento de água está desligado e que a válvula da água (18) está fechada.
- Desaperte a porca de fixação (D-1) do conector rápido da água (17) rodando-a no sentido inverso ao dos ponteiros do relógio.
- Faça deslizar a porca de fixação para o tubo da mangueira (15 mm).
- Pressione o tubo da mangueira para dentro da junta (D-2) até ao limite.
- Ligue a porca de fixação ao conector rápido da água, enroscando-a no sentido dos ponteiros do relógio.
- Para regular o fluxo da água, rode lentamente a válvula da água (18) em direção à posição aberta, até atingir o fluxo desejado. Para parar o fluxo da água, rode a válvula da água para a posição fechada.
- Após terminar os cortes, deixe a serra funcionar durante alguns segundos com a válvula da água fechada, para retirar qualquer água residual do disco de corte.
- Para desligar o abastecimento de água, puxe e mantenha puxada para trás a manga exterior (D-3) do conector rápido da água, e retire-a.
- Após algum tempo de utilização, o bocal da água (D-4) pode ficar obstruído. Use a chave para retirar os parafusos do bocal da água (11) em ambos os lados da proteção, e limpe o bocal da água (consulte a Imagem D5).

Ajuste da proteção (consulte a Imagem E)

⚠ ***AVISO!***

Não use a pega da proteção para segurar a ferramenta durante o corte. *A pega de ajuste da proteção serve apenas para ajustar a proteção quando a ferramenta não está a ser utilizada.*

⚠ ***AVISO!***

Certifique-se sempre de que a proteção está corretamente encaixada antes de ligar a serra seccionada.

⚠ ***AVISO!***

A proteção pode estar quente*. Utilize a pega da proteção para rodar a proteção.*

⚠ ***AVISO!***

Após uma utilização prolongada, a estrutura da caixa de engrenagens pode ficar muito quente e causar queimaduras. Tenha cuidado para não lhe tocar.

- Retire a bateria da serra seccionada.
- Pressione a alavanca de ajuste da proteção (14) para cima.
- Segure firmemente a pega de ajuste da proteção (1) e ajuste a proteção para garantir a máxima proteção do operador durante o funcionamento.
- Pressione a alavanca de ajuste da proteção para baixo para fixar a proteção (2) no respetivo lugar.

Armazenamento da chave (consulte a Imagem F)

Quando não a usar, guarde a chave (19) conforme apresentado na Imagem F, para evitar perdê-la.

Gancho de suspensão (consulte a Imagem G)

⚠ ***AVISO!***

Quando a serra estiver pendurada pelo gancho, não abane a serra nem o objeto onde está suspensa. Não pendure a serra em fios elétricos. Certifique-se de que a estrutura usada para pendurar a serra está segura*. Podem ocorrer ferimentos ou danos patrimoniais.*

⚠ ***AVISO!***

Use o gancho apenas para pendurar a serra. *Usar o gancho para pendurar outras coisas pode dar origem a ferimentos sérios.*

⚠ ***AVISO!***

Não use o gancho para chegar a outro objeto, nem o use para suportar o seu peso em nenhuma situação.

A sua ferramenta vem equipada com um gancho de suspensão (7). Use o gancho para pendurar a serra seccionada a partir de uma viga ou outra estrutura semelhante, para um armazenamento temporário durante pausas no trabalho.

- O gancho de suspensão pode ser rodado 90°.
- Para usar, rode o gancho até encaixar na posição aberta.

- Quando não usar, pressione sempre o gancho para baixo até encaixar na posição fechada.

Suporte dianteiro e traseiro (consulte a Imagem H)

O suporte dianteiro (8) e o suporte traseiro (6) podem ser usados para manter a ferramenta estável na posição, funcionando como ponto de apoio durante a operação, o que reduz a força necessária e evita o desgaste excessivo da ferramenta. Adicionalmente, atuam como barreira para impedir que lama projetada e rebarbas atinjam o operador.

Ligar e desligar (Consulte a Imagem I)

- Para ligar a ferramenta, prima e mantenha premido o botão de desbloqueio (21), depois pressione o gatilho do interruptor (20). Liberte o botão de desbloqueio e continue a pressionar o gatilho para uma utilização prolongada.
- Para desligar a ferramenta, liberte o gatilho do interruptor.

Luz LED (consulte a Imagem J)

A luz LED (4) liga-se automaticamente quando prime ligeiramente o gatilho do interruptor antes de a ferramenta começar a funcionar. Ela desliga-se passados cerca de 10 segundos após libertar o gatilho do interruptor.

A luz LED pisca rapidamente quando a ferramenta e/ou a bateria se sobrecarregarem ou ficarem demasiado quentes, e os sensores internos desligam a ferramenta. Largue a ferramenta durante um momento, ou separe a ferramenta da bateria e coloque as duas expostas a um fluxo do ar que as arrefeça.

A luz LED pisca mais lentamente para indicar que a bateria está fraca. Recarregue a bateria.

Se a luz LED não acender quando ligar a ferramenta, ou se se desligar de repente durante a operação, isso pode dever-se a um erro de comunicação interno. Contacte o serviço de apoio ao cliente ou um centro de reparação autorizado para obter assistência.

Indicador do nível da bateria (consulte a Imagem K)

Esta ferramenta possui um indicador do nível da bateria (23) que apresenta o nível de carga da bateria. Prima o botão do indicador do nível da bateria (22) e os LEDs acendem para indicar o nível de carga da bateria.

Se um LED no indicador da energia começar a piscar, a carga da bateria está abaixo dos 10% e deverá ser recarregada. A potência fornecida à ferramenta diminui rapidamente quando a bateria estiver no final do seu tempo de funcionamento, e tem de ser carregada. Quando a bateria estiver completamente descarregada, o indicador da energia começa a apresentar os quatro LEDs a piscar.

Quando isto acontecer, retire a ferramenta da peça a ser trabalhada e carregue a bateria conforme necessário.

O primeiro e terceiro LED no indicador da energia piscam rapidamente a verde para avisar do estado de sobreaquecimento. A bateria começa a funcionar normalmente após ter arrefecido.

Indicador de sobrecarga (consulte a imagem L)

O indicador de sobrecarga (12) acende como aviso quando a ferramenta estiver sujeita a uma carga excessiva.

A carga de corte deve ser reduzida até que o indicador de sobrecarga se desligue.

Sempre que possível, deixe a ferramenta descansar quando o indicador de sobrecarga acender.

Redução do risco de ressalto (consulte a Imagem M)

⚠ ***AVISO!***
Podem ocorrer forças de reação a qualquer altura enquanto o disco de corte estiver a girar.

⚠ ***AVISO!***
A funcionalidade de proteção contra sobrecarga desta ferramenta não previne o ressalto*. Leia e compreenda todos os avisos e instruções relativos à prevenção de ressaltos presentes neste manual de instruções.*

Apoie sempre a peça a ser trabalhada de modo a que o corte permaneça aberto, evitando o aperto do disco, o que aumenta o risco de ressalto.

Esta ferramenta inclui uma proteção eletrónica contra sobrecarga que desliga automaticamente a ferramenta no caso de carga súbita, incluindo alguns eventos de ressalto.

Para reiniciar a ferramenta, certifique-se de que o interruptor está na posição de desligado, retire qualquer obstrução relacionada com o disco e reinicie a sequência de arranque conforme descrito na secção **ligar e desligar.**

Posição correta das mãos (consulte a Imagem N)

⚠ ***AVISO!***
Para reduzir o risco de ferimentos sérios, use SEMPRE uma posição adequada das mãos, conforme apresentado.

⚠ ***AVISO!***
Para reduzir o risco de ferimentos sérios, segure SEMPRE a ferramenta firmemente, antecipando uma possível reação súbita.

⚠ ***AVISO!***
Nunca utilize a serra seccionada com uma mão. Segure sempre firmemente a serra seccionada com ambas as mãos.

⚠ ***AVISO!***
Certifique-se de que as pegas da serra seccionada estão seguras e sem de gordura e/ou humidade.

A posição correta das mãos, tanto para operadores destros como canhotos, exige que a mão direita esteja na pega traseira (5) e a mão esquerda na pega dianteira (3).

Durante a operação, não eleve a ferramenta acima da altura dos ombros.

Fazer um corte (consulte a Imagem O)

⚠ ***AVISO!***
Certifique-se sempre de que a proteção está instalada e ajustada para o tipo de corte a ser efetuado.

⚠ ***AVISO!***
Quando usar a serra seccionada, certifique-se de que o operador e as pessoas próximas não estão em risco devido a partículas do material cortado, faíscas ou fragmentos de discos de corte danificados.

⚠ ***AVISO!***
Para reduzir o risco de ferimentos sérios ou fatais, NÃO altere a direção durante o corte. *Uma mudança de direção pode gerar uma elevada carga de torção no disco de corte, podendo provocar o seu bloqueio ou quebra.*

⚠ ***AVISO!***
Não use na presença de líquidos ou gases inflamáveis.

⚠ ***AVISO!***
Não permita que crianças entrem em contacto com a ferramenta.

⚠ ***AVISO!***
Use a serra seccionada apenas para cortes de tração. Caso contrário, o disco pode saltar descontroladamente para fora do corte.

⚠ ***CUIDADO!***
Use luvas ao cortar metal.

⚠ ***CUIDADO!***
Não toque no disco ou no material imediatamente após a operação, pois podem estar quentes e causar queimaduras (consulte a Imagem O).

- Certifique-se de que a proteção do disco (2) está posicionada de forma a proporcionar a máxima proteção ao operador.
- Assinale uma linha de corte no material a ser cortado.
- Segure firmemente a serra seccionada utilizando a pega dianteira (3) e a pega traseira (5).
- Alinhe o disco com a linha de corte. Certifique-se de que não existe nada próximo ou alinhado com o disco.

NOTA: Se estiver a fazer um corte molhado, ligue o abastecimento de água e abra a válvula da água (18) na serra seccionada. Se estiver a cortar metal, certifique-se de que a válvula da água permanece fechada.

- Ligue a ferramenta e espere que o disco atinja a velocidade máxima.
- Introduza lentamente o disco na peça com pressão firme, seguindo a linha de corte. Não force a ferramenta. Corte apenas à profundidade necessária para reduzir a quantidade de poeiras produzidas. Para máxima eficiência e maior duração do disco, mantenha uma velocidade elevada do disco. Para manter o controlo da serra

seccionada, reduza a pressão ao aproximar-se do final do corte.
- Desligue a ferramenta e certifique-se de que o disco parou completamente antes de pousar a serra seccionada.
- Se estiver a efetuar um corte molhado, feche a válvula da água da serra seccionada e desligue o abastecimento de água.

NOTA: A profundidade máxima de corte em cada passagem não deve exceder 86 mm.

⚠ ***AVISO!***

Após a utilização contínua com carga elevada, a caixa de engrenagens e as peças circundantes (alavanca de ajuste da proteção e bloqueio do eixo) estarão muito quentes. Aguarde até que a máquina arrefeça ou utilize luvas antes de efetuar ajustes.

Transporte

As baterias de ião de lítio estão sujeitas aos requisitos da legislação sobre bens perigosos.

O transporte destas baterias tem de ser feito de acordo com as normas e provisões locais, nacionais e internacionais.

Os utilizadores podem transportar estas baterias de forma rodoviária sem outros requisitos.

O transporte comercial de baterias de ião de lítio por parte de empresas de transporte está sujeito às normas de transporte de bens perigosos. As preparações de envio e transporte só podem ser efetuadas por pessoal devidamente formado. Todo o processo tem de ser supervisionado por um profissional.

Os seguintes pontos têm de ser tidos em conta quando transportar baterias recarregáveis:

Certifique-se de que os terminais de contacto da bateria estão protegidos e isolados, de modo a evitar um curto-circuito.

Certifique-se de que a bateria está protegida contra movimentos dentro da embalagem.

Baterias danificadas ou com derrames não podem ser transportadas.

Contacte a sua empresa de transporte para obter mais informações.

⚠ ***CUIDADO!***

Não coloque baterias com uma estrutura danificada.

Cuidados e manutenção

⚠ ***AVISO!***

Antes de efetuar quaisquer trabalhos na ferramenta elétrica, retire a bateria.

Limpeza

⚠ ***CUIDADO!***

Quando limpar com ar comprimido seco, use sempre óculos de proteção.

Limpe regularmente a ferramenta elétrica e as ranhuras de ventilação. A frequência da limpeza está dependente do material e do tempo de utilização. Sopre regularmente o interior da estrutura e o motor com ar comprimido seco.

Reparações

As reparações só podem ser efetuadas por um centro de reparação autorizado.

i ***NOTA***

Durante o período da garantia, não desaperte os parafusos da estrutura. Não seguir este requisito invalida quaisquer queixas ao abrigo da garantia do fabricante.

Peças sobresselentes e acessórios

Para outros acessórios, especialmente ferramentas e acessórios, consulte os catálogos do fabricante. As imagens pormenorizadas e lista de peças sobresselentes podem ser encontradas na nossa página web: **www.flex-tools.com.**

Informação acerca da eliminação

⚠ ***AVISO!***

Torne as ferramentas elétricas inutilizáveis no fim:

– *Retire a bateria das ferramentas que funcionem a bateria.*



Apenas países da UE

Não elimine ferramentas elétricas juntamente com o lixo doméstico comum!

De acordo com a diretiva europeia 2012/19/

UE relativa aos Resíduos de Equipamento Elétrico e Eletrónico e transposição para a lei nacional, as ferramentas elétricas usadas têm de ser recolhidas em separado e recicladas de um modo amigo do ambiente.

Recuperação de matérias-primas em vez de eliminação de resíduos.

O aparelho, acessórios e material de empacotamento deverão ser reciclados de um modo amigo do ambiente. As peças de plástico estão identificadas para reciclagem de acordo com o tipo de material.

⚠ ***AVISO!***

Não elimine as baterias no lixo doméstico comum, água ou fogo. Não abra baterias usadas.

Apenas para países da UE:

De acordo com o Regulamento 2023/1542, as baterias defeituosas ou gastas têm de ser recicladas.

i ***NOTA***

Contacte o seu revendedor quanto às opções de eliminação!

CE- Declaração de Conformidade

As Declarações de Conformidade estão incluídas no Anexo 1 deste manual de instruções.

Desresponsabilização

O fabricante e o seu representante não se responsabilizam por quaisquer danos ou perda de lucros devido à interrupção comercial causada pelo produto ou por um produto inutilizável.

O fabricante e o seu representante não se responsabilizam por quaisquer danos causados por uma utilização inadequada do produto, ou do produto com produtos de outros fabricantes.

Inhoud

Gebruikte symbolen in deze handleiding. . 73
Symbolen op het product. 73
Belangrijke veiligheidsinformatie. 73
Geluid en trilling. 76
Technische gegevens. 76
Overzicht. 77
Gebruiksinstructies. 77
Transport. 82
Onderhoud en reiniging. 83
Informatie over verwijdering. 83
CE-conformiteitsverklaring. 83
Vrijstelling van aansprakelijkheid. 83

Gebruikte symbolen in deze handleiding

⚠ ***WAARSCHUWING!***
Verwijst naar dreigend gevaar. Het niet in acht nemen van deze waarschuwing kan leiden tot de dood of zeer ernstige verwondingen.

⚠ ***OPGELET!***
Verwijst naar een mogelijk gevaarlijke situatie. Het niet in acht nemen van deze waarschuwing kan resulteren in gering letsel of materiële schade.

i ***OPMERKING***
Verwijst naar tips en belangrijke informatie.

Symbolen op het product


Lees de gebruikershandleiding voordat u het elektrische gereedschap inschakelt.


Draag een stofmasker wanneer u zonder vloeistofkoeling werkt.


Draag oog- en gehoorbescherming.


Informatie over de afvoer van het afgedankt gereedschap (zie pagina 83)

CE-markering

UKCA-markering

Belangrijke veiligheidsinformatie

⚠ ***WAARSCHUWING!***
Lees voordat u het elektrische gereedschap gebruikt de volgende instructies en handel hiernaar:

- *deze gebruiksaanwijzing,*
- *de "Algemene veiligheidsinstructies" over de omgang met elektrisch gereedschap in de bijgesloten brochure (brochurenr.: 315915),*
- *de actueel geldige regels en wetgevingen voor het voorkomen van ongevallen op de plaats van gebruik.*

Dit elektrische gereedschap is gemaakt volgens de nieuwste technieken en in overeenstemming met de erkende veiligheidsvoorschriften.

Desalniettemin kan het elektrische gereedschap tijdens het gebruik een gevaar voor lijf en leven van de gebruiker of derden veroorzaken en kan het elektrische gereedschap materiële schade veroorzaken.

Het elektrische gereedschap mag alleen worden gebruikt

- *voor het beoogde doeleinde*
- *in een perfecte staat.*

Storingen die de veiligheid verminderen moeten direct worden gerepareerd.

Beoogd gebruik

De handbediende doorslijpmachine is bedoeld

- voor commercieel gebruik in de industrie en handel,
- voor professionele snijtoepassingen,
- Nat snijden in metselwerk, beton, bakstenen, holle stenen, cementblokken etc. met gebruik van een diamantschijf;
- Droog snijden in metalen zoals stalen staven, stalen buizen en U-profielen met gebruik van een doorslijpschijf.

Veiligheidsinstructies voor doorslijpmachines

⚠ ***WAARSCHUWING!***

Lees alle veiligheidswaarschuwingen, instructies, illustraties en specificaties die met dit elektrische gereedschap zijn meegeleverd. *Het niet opvolgen van alle onderstaande instructies kan leiden tot elektrische schokken en/of ernstig letsel. Bewaar alle waarschuwingen en instructies voor toekomstig gebruik.*

- **De beschermkap die bij het gereedschap wordt geleverd, moet stevig aan het elektrische gereedschap worden bevestigd en zodanig worden gepositioneerd dat maximale veiligheid wordt gewaarborgd, zodat zo min mogelijk van de schijf naar de bediener is blootgesteld. Positioneer uzelf en omstanders buiten het vlak van de roterende schijf.** De beschermkap helpt de bediener te beschermen tegen afgebroken schijffragmenten en onbedoeld contact met de schijf.
- **Gebruik uitsluitend gebonden, versterkte of diamanten doorslijpschijven voor uw elektrische gereedschap.** Het feit dat een accessoire op uw elektrische gereedschap kan worden bevestigd, garandeert geen veilige werking.
- **De nominale snelheid van het accessoire moet ten minste gelijk zijn aan de maximum snelheid die staat vermeld op het elektrische gereedschap.** Accessoires die sneller draaien dan hun nominale snelheid kunnen breken of weg worden geslingerd.
- **Gebruik de schijven alleen voor de aanbevolen toepassingen. Voorbeeld: schuur niet met de zijkant van een doorslijpschijf.** Schurende doorslijpschijven zijn bedoeld voor het perifeer schuren. Zijdelingse krachten die op deze schijven inwerken kunnen ervoor zorgen dat deze barsten.
- **Gebruik altijd onbeschadigde schijfflenzen met de juiste diameter voor de door u geselecteerde schijf.** Juiste schijfflenzen ondersteunen de schijf zodat de mogelijkheid op schijfbreuk wordt beperkt.
- **Gebruik geen versleten versterkte schijven van groter elektrisch gereedschap.** Schijven die bedoeld zijn voor groter elektrisch gereedschap zijn niet geschikt voor de hogere snelheid van een kleiner gereedschap en kunnen barsten.
- **De buitendiameter en de dikte van uw accessoire moet binnen de nominale capaciteit van uw elektrische gereedschap liggen.** Accessoires met het verkeerde formaat kunnen niet correct worden beveiligd of gecontroleerd.
- **De asgatdiameter van schijven en flenzen moet correct passen op de spil van het elektrische gereedschap.** Schijven en flenzen met asgaten die niet overeenkomen met de bevestigingsmiddelen van het elektrische gereedschap, raken uit balans, trillen overmatig en kunnen leiden tot verlies van controle.
- **Gebruik geen beschadigde schijven. Controleer de schijven vóór elk gebruik op afsplinteringen en scheuren. Als het elektrische gereedschap of de schijf is gevallen, controleer op beschadiging of monteer een onbeschadigde schijf. Na het controleren en monteren van de schijf, positioneer uzelf en omstanders buiten het vlak van de roterende schijf en laat het elektrische gereedschap gedurende één minuut op maximale onbelaste snelheid draaien.** Beschadigde schijven zullen tijdens deze testperiode doorgaans uit elkaar breken.
- **Draag persoonlijke beschermingsmiddelen. Afhankelijk van de toepassing moet u een gelaatsscherm of een veiligheidsbril gebruiken. Draag indien nodig een stofmasker, gehoorbescherming, handschoenen en een schort die kleine afgeschuurde of deeltjes van het werkstuk kan weren.** De oogbescherming moet in staat zijn rondvliegend vuil dat ontstaat door diverse toepassingen, tegen te houden. Het stofmasker of ademhalingsapparaat moet in staat zijn, deeltjes die ontstaan door de werkzaamheden uit de lucht te filteren. Een langdurige blootstelling aan hard geluid kan gehoorverlies tot gevolg hebben.
- **Houd omstanders op een veilige afstand van het werkgebied. Iedereen die binnen het werkgebied komt moet een persoonlijke beschermende uitrusting dragen.** Fragmenten van het werkstuk of van een gebroken schijf kunnen weg-

vliegen en letsel veroorzaken buiten de directe werkomgeving.

- **Houd het elektrische gereedschap alleen vast aan de geïsoleerde greepvlakken wanneer u werkzaamheden uitvoert waarbij het snijgereedschap in contact kan komen met verborgen bedrading.** Zaagkettingen die met een draad onder stroom in aanraking komen kunnen de blootgestelde metalen onderdelen van het handgereedschap onder stroom zetten en de gebruiker een elektrische schok geven.
- **Leg het elektrische gereedschap nooit neer totdat het accessoire helemaal tot stilstand is gekomen.** De draaiende schijf kan het oppervlak vastgrijpen en het elektrische gereedschap uit uw handen trekken.
- **Laat het elektrische gereedschap niet draaien terwijl u het naast uw lichaam draagt.** Onopzettelijk contact met het draaiend accessoire kan uw kleding grijpen, waardoor het accessoire naar uw lichaam wordt getrokken.
- **Reinig de luchtopeningen van het elektrische gereedschap regelmatig.** De ventilator van de motor trekt het stof naar binnen in de behuizing en een overmatige verzameling van metaal in poedervorm kan een elektrisch risico vormen.
- **Gebruik het elektrische gereedschap niet in de buurt van ontvlambaar materiaal.** Vonken kunnen deze materialen ontsteken.

TERUGSLAG EN BIJBEHORENDE WAARSCHUWINGEN:

Terugslag is een plotselinge reactie op een beknelde of vastgelopen roterende schijf. Beknelling of vastlopen veroorzaakt een plotselinge stilstand van de roterende schijf, waardoor het elektrische gereedschap ongecontroleerd in de tegenovergestelde richting van de draairichting van de schijf wordt geduwd op het punt waar de schijf vastklemt.

Als bijvoorbeeld een slijpschijf vastklemt of vast haakt in het werkstuk, kan het gedeelte van de schijf die in het punt zit waar hij klem zit, zich in het oppervlak van het materiaal graven wat ertoe leidt dat de schijf zich eruit beweegt en terugspringt. De schijf kan of naar, of weg van de bediener springen, afhankelijk van de richting van de beweging van de schijf ten tijde van het vastklemmen. Slijpschijven kunnen onder deze omstandigheden ook stuk gaan.

Een terugslag is het resultaat van het verkeerd gebruik en/of verkeerde bediening van het elektrische gereedschap of verkeerde werkomstandigheden en kan worden voorkomen door de juiste voorzorgsmaatregelen te nemen.

- **Zorg voor een stevige greep op het elektrische gereedschap en positioneer uw lichaam en arm zo dat u de krachten van een terugslag kunt opvangen. Gebruik altijd een ondersteunende handgreep als deze is meegeleverd voor een maximale controle in geval van een terugslag of een koppelreactie tijdens het starten.** De bediener kan de koppelreacties of krachten van een terugslag opvangen als er geschikte voorzorgsmaatregelen worden genomen.
- **Plaats uw hand nooit in de buurt van het draaiend accessoire.** Het accessoire kan terugslaan over uw hand.
- **Plaats uw lichaam niet in lijn met de roterende schijf.** Een terugslag beweegt het gereedschap in de tegengestelde richting van de beweging van de schijf ten tijde van het klem komen zitten.
- **Ga bijzonder voorzichtig te werk tijdens werkzaamheden in hoeken, scherpe randen, etc. Voorkom springen en vastklemmen van het accessoire.** Hoeken, scherpe randen of springen kunnen tot gevolg hebben dat het draaiend accessoire vast komt te zitten waardoor een verlies van controle of terugslag kan plaatsvinden.
- **Bevestig geen kettingzaagblad voor houtsnijwerk, gesegmenteerd diamantzaagblad met een perifere opening groter dan 10 mm of een getand zaagblad.** Dergelijke bladen veroorzaken frequente terugslagen en een verlies van controle.
- **Klem de schijf niet vast en oefen geen overmatige druk uit. Probeer geen overmatig diepe snede te maken.** Overbelasting van de schijf verhoogt de belasting en gevoeligheid voor draaien of vastlopen van de schijf in de snede en de mogelijkheid van terugslag of breuk van de schijf.
- **Wanneer de schijf vastloopt of wanneer een snede om welke reden dan ook wordt onderbroken, schakel het elektrische**

gereedschap uit en houd het gereedschap stil totdat de schijf volledig tot stilstand is gekomen. Probeer nooit de schijf uit de snede te verwijderen terwijl deze nog in beweging is, anders kan terugslag optreden. Onderzoek en onderneem corrigerende maatregelen om de oorzaak van het vastlopen van de schijf te verhelpen.

- **Start de snijbewerking in het werkstuk niet opnieuw. Laat de schijf op volle snelheid komen en breng deze voorzichtig opnieuw in de snede aan.** De schijf kan vastklemmen, omhoog lopen of terugslaan als het elektrische gereedschap opnieuw wordt gestart in het werkstuk.
- **Ondersteun panelen of overgrote werkstukken om het risico op vastklemmen van en terugslag van de schijf te minimaliseren. Grote werkstukken hebben de neiging om onder hun eigen gewicht door te zakken.** Een steun moet onder het werkstuk worden geplaatst in de buurt van de snijlijn en in de buurt van de rand van het werkstuk aan beide zijden van de schijf.
- **Wees extra voorzichtig bij het maken van een "zaksnede" in bestaande muren of andere blinde gebieden.** De uitstekende schijf kan gas- of waterleidingen, elektrische bedrading of voorwerpen raken die terugslag kunnen veroorzaken.

Geluid en trilling

Het geluidniveau en trillingswaarden werden bepaald in overeenstemming met EN 62841.

Het A-gewogen geluidsniveau van het elektrische gereedschap is typisch:

– Geluidsdrukniveau L_{pA}:	96 dB(A)
– Geluidsvermogensniveau L_{WA}:	107 dB(A)
– Onzekerheid:	K = 3 dB
Totale trillingswaarde:	
– Emissiewaarde a_h:	3,28 m/s^2
– Onzekerheid:	K = 1,5 m/s^2
Herhaalde schoktrillingen (p_F) :	
– metaal snijden	140 m/s^2
– Onzekerheid	3 m/s^2
– betonplaat snijden	82 m/s^2
– Onzekerheid	K=13 m/s^2

⚠ ***OPGELET!***

De opgegeven meetwaarden gelden voor nieuw elektrisch gereedschap. Door het dagelijks gebruik kunnen het geluidniveau en trillingswaarden veranderen.

i ***OPMERKING***

De opgegeven totale trillingswaarde(n) en de opgegeven geluidsemissiewaarde(n) zijn gemeten in overeenstemming met een standaardtestmethode en kunnen worden gebruikt om het ene gereedschap met het andere te vergelijken; ze kunnen ook worden gebruikt voor een voorlopige beoordeling van de blootstelling.

Het opgegeven trillingsemissieniveau en de geluidsemissiewaarde(n) vertegenwoordigen de belangrijkste toepassingen van het gereedschap. Als het gereedschap echter voor andere toepassingen, met andere accessoires of bij slecht onderhoud wordt gebruikt, kunnen het trillingsemissieniveau en de geluidsemissiewaarde(n) afwijken. Dit kan het blootstellingsniveau over de totale werkperiode aanzienlijk verhogen.

Voor een nauwkeurige schatting van het trillingsblootstellingsniveau en de geluidsemissiewaarde(n) moet ook rekening worden gehouden met de tijden dat het gereedschap is uitgeschakeld of wel loopt maar niet daadwerkelijk wordt gebruikt. Dit kan het blootstellingsniveau over de totale werkperiode aanzienlijk verlagen.

Stel aanvullende veiligheidsmaatregelen vast um de gebruiker te beschermen tegen de effecten van trillingen en geluid, zoals: onderhoud van het gereedschap en de accessoires, warm houden van de handen, organisatie van werkpatronen.

⚠ ***OPGELET!***

Draag gehoorbescherming bij een geluidsdruk van meer dan 85 dB(A).

Technische gegevens

Producttype		COS 230 18-EC
Product		Handbediende doorslijpmachine
Nominale spanning	Vdc	18

Nominaal onbelast toerental	tpm	6600
Type schijf	- Diamantschijf	
	- Type 41 doorslijpschijf	
Dikte schijf	mm	Diamantschijf: 2,2
		Doorslijpschijf: 2
Toegestane max. schijfdikte	mm	3
Diameter schijf	mm	230
Asgat van schijf	mm	22,2
Max. snijdiepte	mm	86
Gewicht	kg	5,8*
Accu	18V	AP 18/8,0XT
Laadbereik	CA…18-serie CA…12/18-serie	
Oplaadtemperatuur	0~40°C	
Gebruikstemperatuur	-10~40°C	
Opslagtemperatuur	-20~50°C	

* Gemeten met zonder accu (u vindt het gewicht van de accu op (www.flex-tools.com), zonder gereedschap.

OPMERKING: Als andere FLEX 18V-accu's worden gebruikt, kan de doorslijpmachine alleen starten, maar niet werken.

Overzicht (zie afbeelding A)

De nummering heeft betrekking tot de illustratie van het gereedschap op de pagina met afbeeldingen.

1 Verstelgreep van beschermkap
2 Beschermkap
3 Geïsoleerde voorste handgreep
4 Led-werklampje
5 Geïsoleerde achterste handgreep
6 Achterste steun
7 Spanthaak
8 Voorste steun
9 Spindelbout
10 Schijf (niet inbegrepen)
11 Bout van watermondstuk
12 Indicator voor zware belasting
13 Spindelvergrendeling
14 Verstelhendel voor beschermkap
15 Afdekking van accuvak
16 Ontgrendelingsknop van accuvak
17 Snelkoppeling voor water
18 Waterregelklep
19 Steeksleutel
20 Trekkerschakelaar
21 Vergrendelknop
22 Accuniveau-indicator knop
23 Accuniveau-indicator
24 Diamantschijf (niet inbegrepen)
a. Draairichting
b. Spleet
c. Negatieve spaanhoek

Opmerking: De maximale omtrekspleet tussen de segmenten van de diamantschijf bedraagt 10 mm en is alleen toegestaan bij een negatieve spaanhoek.

25 Doorslijpschijf (niet inbegrepen)

Gebruiksinstructies

⚠ ***WAARSCHUWING!***
Verwijder de accu voordat u werkzaamheden aan het elektrische gereedschap uitvoert.

Voor het inschakelen van het elektrische gereedschap

Pak het elektrische gereedschap en de accessoires uit en controleer of er geen onderdelen ontbreken of beschadigd zijn.

i ***OPMERKING***
De accu's zijn bij levering niet volledig opgeladen. Voorafgaand aan het eerste gebruik moeten de accu's volledig worden opgeladen. Raadpleeg de gebruiksaanwijzing van de oplader.

Tips voor een lange levensduur van de accu

⚠ ***OPGELET!***

– *Laad accu's nooit op bij temperatuur onder 0 °C of boven 40 °C.*
– *Laad accu's niet op in een omgeving met een hoge luchtvochtigheid of omgevingstemperatuur.*
– *Dek de accu's en de oplader niet af tijdens het opladen.*
– *Trek aan het einde van het laadproces de stekker van de oplader uit het stopcontact.*

De accu en de lader worden warm tijdens het laadproces. Dit is volkomen normaal!

i ***OPMERKING***

Volg de instructies voor het correct opladen van de accu in de gebruiksaanwijzing van de accu.

Als accu's gedurende langere tijd niet worden gebruikt, bewaar ze dan gedeeltelijk opgeladen in een koele ruimte.

De accu plaatsen/vervangen (zie afbeelding B1-B3)

- Druk op de ontgrendelknop van accuvak (16) en de afdekking van accuvak (15) opent automatisch (zie afbeelding B1).
- Druk de opgeladen accu in het elektrische gereedschap totdat deze vastklikt (zie afbeelding B2).
- Om deze te verwijderen, druk op de vrijgaveknop (1.) en trek de accu (2.) eruit (zie afbeelding B3).
- Sluit de afdekking van accuvak nadat u de accu hebt verwijderd.

i ***OPMERKING***

Om beschadiging en verontreiniging van het accuvak te voorkomen, moet de afdekking van accuvak altijd gesloten zijn.

⚠ ***OPGELET!***

Als het gereedschap niet wordt gebruikt, moeten de accucontacten worden beschermd. Losse metalen delen kunnen de contacten kortsluiten; gevaar voor explosie en brand!

De schijf monteren en verwijderen (zie afbeelding C1–C2)

⚠ ***WAARSCHUWING!***

Om het risico op letsel te beperken, mag u uitsluitend de juiste schijf gebruiken die voor dit gereedschap is bedoeld. *Gebruik geen enkel type zaagblad. Gebruik uitsluitend een doorslijpschijf type "41" of een diamantschijf.*

⚠ ***WAARSCHUWING!***

Verwijder de accu uit het gereedschap voordat u montage-, afstelwerkzaamheden uitvoert of accessoires vervangt*. Deze preventieve voorzorgsmaatregelen beperken het risico op onbedoeld starten van het gereedschap.*

De schijf monteren

- Verwijder de accu.
- Leg de doorslijpmachine op een stevige ondergrond met de spindelbout (9) naar boven gericht.
- Draai de spindelvergrendeling (13) 90° met de klok mee om de spindel te vergrendelen.
- Draai de spindelbout tegen de klok in los met de meegeleverde steeksleutel (19). Verwijder de spindelbout en de buitenflens (C-1). De binnenflens (C-2) hoeft niet te worden verwijderd, tenzij reiniging nodig is.
- Plaats de schijf in de beschermkap en op de spindel. Zorg ervoor dat de pijl op de schijf in dezelfde richting wijst als de pijl op de beschermkap.
- Monteer de buitenflens en de spindelbout opnieuw. Draai de spindelbout stevig vast door deze met de sleutel rechtsom aan te draaien.

i ***OPMERKING***

Raadpleeg bij het monteren van de flens afbeelding C2 en monteer de flens niet in de verkeerde richting.

- Draai de spindelvergrendeling 90° tegen de klok in los zodat de driehoek op de spindelvergrendeling is uitgelijnd met de driehoek op de behuizing om de spindel te ontgrendelen.
- Zorg ervoor dat de schijf correct gecentreerd is en de beschermkap niet raakt. De spindelbout en flenzen moeten stevig vastzitten.

De schijf verwijderen

- Verwijder de accu.

- Vergrendel de spindel.
- Gebruik de sleutel om de spindelbout los te draaien.
- Verwijder de spindelbout, de buitenflens en vervolgens de schijf.

De watertoevoer installeren (zie afbeelding D1–D5)

⚠ ***WAARSCHUWING!***
Nat snijden mag uitsluitend met een diamantschijf worden uitgevoerd.

⚠ ***WAARSCHUWING!***
Sluit de afdekking van accuvak en vergrendel deze stevig voordat u water gebruikt.

⚠ ***WAARSCHUWING!***
Gebruik de machine nooit boven het hoofd. *Beperk bij gebruik van water het snijden tot een horizontale positie om het risico te beperken dat water in het gereedschap binnendringt.*

⚠ ***WAARSCHUWING!***
De maximale waterdruk mag niet hoger zijn dan 90 PSI.

OPMERKING: Controleer voor gebruik van de natsnijmethode of water geen schade veroorzaakt aan het te snijden materiaal of de omgeving.

- Vereisten voor de watertoevoer

Aanbevolen nominale diameter van de waterslang	mm/ inch	15mm/ 1/2″
Compatibele vloeistoffen	-	Zoet water
Benodigde doorstroomsnelheid	L/min	22.8~47.4
Aansluitkoppeling	-	Snelkoppeling

- Zorg ervoor dat de watertoevoer is uitgeschakeld en de waterregelklep (18) gesloten is.
- Draai de borgmoer (D-1) op de snelkoppeling voor water (17) tegen de klok in los.
- Schuif de borgmoer over de waterslang (15 mm).
- Duw de waterslang zo ver mogelijk in de aansluiting (D-2).
- Bevestig de borgmoer aan de snelkoppeling voor water door de borgmoer met de klok mee vast te draaien.
- Om de waterstroom te regelen, draai de waterregelklep (18) langzaam richting de open stand totdat de gewenste doorstroming is bereikt. Om de waterstroom te stoppen, draai de waterregelklep naar de gesloten stand.
- Laat de machine na het voltooien van de snede enkele seconden draaien met de waterregelklep gesloten om restwater van de doorslijpschijf te verwijderen.
- Om de watertoevoer los te koppelen, trek de buitenhuls (D-3) van de snelkoppeling voor water naar achteren en houd deze vast, waarna u de slang loskoppelt.
- Na enige tijd kan het watermondstuk (D-4) verstopt raken. Gebruik de steeksleutel om de bouten van het watermondstuk (11) aan beide zijden van de beschermkap te verwijderen en reinig het watermondstuk (zie afbeelding D5).

De beschermkap afstellen (zie afbeelding E)

⚠ ***WAARSCHUWING!***
Gebruik de beschermkapgreep niet om het gereedschap vast te houden tijdens het snijden. *De verstelgreep van beschermkap mag alleen worden gebruikt voor het afstellen van de beschermkap wanneer het gereedschap niet in gebruik is.*

⚠ ***WAARSCHUWING!***
Zorg er altijd voor dat de beschermkap correct is vergrendeld voordat u de doorslijpmachine start.

⚠ ***WAARSCHUWING!***
De beschermkap kan heet zijn*. Gebruik de beschermkapgreep om de beschermkap te draaien.*

⚠ ***WAARSCHUWING!***
Na langdurig gebruik kan de temperatuur van het tandwielhuis zeer hoog worden en brandwonden veroorzaken. Raak die niet aan.

- Verwijder de accu uit de doorslijpmachine.
- Duw de verstelhendel voor beschermkap (14) omhoog.
- Pak de verstelgreep van beschermkap (1) stevig vast en stel de beschermkap zo af dat de bediener maximale bescherming heeft tijdens het gebruik.
- Duw de verstelhendel voor beschermkap

omlaag om de beschermkap (2) in positie te vergrendelen.

De steeksleutel opbergen (zie afbeelding F)

Wanneer de steeksleutel (19) niet wordt gebruikt, berg deze op zoals weergegeven in afbeelding F om te voorkomen dat deze verloren raakt.

Spanthaak (zie afbeelding G)

⚠ ***WAARSCHUWING!***

Als de doorslijpmachine aan de haak is opgehangen, schud de machine of het object waar de machine aan hangt niet. Hang de doorslijpmachine niet aan elektriciteitskabels. Zorg ervoor dat de constructie die wordt gebruikt om de doorslijpmachine aan op te hangen voldoende stevig is*. Er kan persoonlijk letsel of schade aan eigendommen ontstaan.*

⚠ ***WAARSCHUWING!***

Gebruik de haak alleen om de doorslijpmachine op te hangen. *De haak gebruiken om iets anders aan op te hangen kan leiden tot ernstig letsel.*

⚠ ***WAARSCHUWING!***

Gebruik de haak niet om een ander voorwerp te bereiken en gebruik de haak in geen enkele situatie om uw gewicht te ondersteunen.

Uw gereedschap is uitgerust met een spanthaak (7). Gebruik de haak om de doorslijpmachine tijdens werkonderbrekingen tijdelijk op te hangen aan een dakspant, balk of een vergelijkbare stevige constructie.

- De spanthaak kan 90° worden gedraaid.
- Om de haak te gebruiken, draai de haak totdat deze vastklikt in de open stand.
- Wanneer de haak niet in gebruik is, duw deze altijd in de gesloten stand totdat deze vastklikt.

Voorste en achterste steun (zie afbeelding H)

De voorste steun (8) en achterste steun (6) kunnen worden gebruikt om het gereedschap in positie te houden en dienen tijdens het gebruik als steunpunt om de benodigde kracht te verminderen en overmatige slijtage van het gereedschap te voorkomen. Daarnaast fungeert het als een barrière die opspattend slib en metaaldeeltjes tegenhoudt en voorkomt dat deze de bediener bereiken.

In- en uitschakelen (zie afbeelding I)

- Om het gereedschap "AAN" te zetten, houd de vergrendelingsknop (21) ingedrukt en knijp de trekkerschakelaar (20) vervolgens dicht. Laat de ontgrendelknop los en houd de drukschakelaar ingedrukt voor continu gebruik.
- Om het gereedschap uit te zetten, laat de trekkerschakelaar los.

Ledlampje (zie afbeelding J)

Het ledlampje (4) gaat automatisch branden wanneer de trekkerschakelaar lichtjes wordt ingedrukt, voordat het gereedschap begint te draaien. Hij gaat ongeveer 10 seconden nadat de drukschakelaar is losgelaten weer uit.

Het ledlampje knippert snel wanneer het gereedschap en/of de accu overbelast raakt of te heet wordt, waarna de interne sensoren het gereedschap uitschakelen. Laat het gereedschap een poosje afkoelen en plaats het gereedschap en het accupack apart om ze af te koelen.

Het ledlampje knippert langzamer om aan te geven dat de accu nog maar een geringe capaciteit heeft. Laad de accu op.

Als het ledlampje niet oplicht wanneer u het gereedschap inschakelt of als het tijdens uw werking plotseling wordt uitgeschakeld, kan dit worden veroorzaakt door de interne communicatiefout. Neem voor hulp contact op met de klantenservice of een erkend servicecentrum.

Accuniveau-indicator (zie afbeelding K)

Dit gereedschap is voorzien van een accuniveau-indicator (23) die het laadniveau van de accu weergeeft. Druk op de knop van de accuniveau-indicator (22); de leds gaan branden om het laadniveau van de accu aan te geven.

Als één led op de accuniveau-indicator begint te knipperen, is de acculading minder dan 10% en moet de accu worden opgeladen. Het geleverde vermogen van het gereedschap zal snel afnemen wanneer de accu bijna leeg is en moet worden opgeladen. Wanneer de accu volledig ontladen is, zal de accuniveau-indicator vier knipperende leds weergeven.

Wanneer dit gebeurt, verwijder het gereedschap van het werkstuk en laad de accu op indien nodig.

De eerste en derde led op de accuniveau-indicator knipperen snel groen om een oververhittingstoestand aan te geven. De accu hervat de normale werking nadat deze is afgekoeld.

Indicator voor zware belasting (zie afbeelding L)

De indicator voor zware belasting (12) gaat branden als waarschuwing wanneer het gereedschap te zwaar wordt belast.

De snijbelasting moet worden verminderd zodat de indicator uitgaat.

Indien mogelijk, laat het gereedschap rusten wanneer de indicator voor zware belasting brandt.

Terugslag verminderen (zie afbeelding M)

⚠ ***WAARSCHUWING!***
Reactiekrachten kunnen optreden zolang de doorslijpschijf in beweging is.

⚠ ***WAARSCHUWING***!
De overbelastingsbeveiliging van dit gereedschap voorkomt geen terugslag*. Lees en begrijp alle waarschuwingen en instructies met betrekking tot het voorkomen van terugslag in deze handleiding.*

Ondersteun het werkstuk altijd zodanig dat de snede open blijft om klemmen van de schijf te voorkomen, wat het risico op terugslag vergroot

Dit gereedschap is voorzien van een elektronische overbelastingsbeveiliging die het gereedschap automatisch uitschakelt bij een plotselinge belasting, inclusief sommige terugslaggevallen.

Om het gereedschap opnieuw te starten, controleer of de schakelaar in de UIT-stand staat, verwijder eventuele blokkeringen met betrekking tot de schijf en start het gereedschap opnieuw volgens de sectie **In- en uitschakelen.**

Juiste handpositie (zie afbeelding N)

⚠ ***WAARSCHUWING!***
Om het risico op ernstig letsel te beperken, gebruik ALTIJD de juiste handpositie zoals weergegeven.

⚠ ***WAARSCHUWING!***
Om het risico op ernstig persoonlijk letsel te beperken, houd het gereedschap ALTIJD goed vast met het oog op een plotselinge reactie.

⚠ ***WAARSCHUWING!***
Gebruik de doorslijpmachine nooit met één hand. Houd de doorslijpmachine altijd stevig met beide handen vast.

⚠ ***WAARSCHUWING!***
Zorg ervoor dat de handgrepen van uw doorslijpmachine stevig vastzitten en vrij zijn van vet en/of vocht.

De juiste handpositie voor zowel links- als rechtshandige gebruikers vereist dat uw rechterhand zich op de achterste handgreep (5) bevindt en uw linkerhand op de voorste handgreep (3).

Breng het gereedschap tijdens het gebruik niet hoger dan schouderhoogte.

Een snede maken (zie afbeelding O)

⚠ ***WAARSCHUWING!***
Zorg er altijd voor dat de beschermkap is gemonteerd en correct is ingesteld voor het type snede dat u maakt.

⚠ ***WAARSCHUWING!***
Bij gebruik van de doorslijpmachine moet u ervoor zorgen dat de bediener en omstanders niet worden blootgesteld aan rondvliegende deeltjes van het te snijden materiaal, vonken of delen van beschadigde doorslijpschijven.

⚠ ***WAARSCHUWING!***
Om het risico op ernstig of dodelijk letsel te beperken, mag u tijdens het snijden NIET van richting veranderen. *Een richtingsverandering kan een hoge torsiebelasting op de doorslijpschijf veroorzaken, waardoor deze kan vastlopen of breken.*

⚠ ***WAARSCHUWING!***
Gebruik het gereedschap niet in de aanwezigheid van ontvlambare vloeistoffen of gassen.

⚠ ***WAARSCHUWING!***
Laat kinderen niet in contact komen met het gereedschap.

⚠ ***WAARSCHUWING!***
Gebruik de doorslijpmachine uitsluitend voor trekbewegingen. Anders kan de schijf ongecontroleerd uit de snede springen.

⚠ ***OPGELET!***
Draag handschoenen bij het snijden van metaal.

⚠ ***OPGELET!***
Raak de schijf of het materiaal niet direct na gebruik aan, omdat deze heet kunnen worden en brandwonden kunnen veroorzaken (zie afbeelding O).

- Zorg ervoor dat de beschermkap (2) zo is ingesteld dat deze maximale bescherming voor de bediener biedt.
- Markeer een snijlijn op het te bewerken materiaal.
- Houd de doorslijpmachine stevig vast met zowel de voorste handgreep (3) als de achterste handgreep (5).
- Lijn de schijf uit met de snijlijn. Zorg ervoor dat zich niets in de buurt van of in lijn met de schijf bevindt.

OPMERKING: Bij nat snijden schakelt u de watertoevoer in en opent u de waterregelklep (18) op de doorslijpmachine. Bij het snijden van metaal moet de waterregelklep gesloten blijven.

- Schakel het gereedschap in en wacht tot de schijf de volledige snelheid heeft bereikt.
- Voer de schijf langzaam met constante druk in het werkstuk en werk langs de snijlijn. Overbelast het gereedschap niet. Snijd alleen zo diep als nodig is om de hoeveelheid stof te beperken. Houd voor maximale efficiëntie en levensduur van de schijf de snelheid zo hoog mogelijk. Om de controle over de doorslijpmachine te behouden, verminder de druk wanneer u het einde van de snede nadert.
- Schakel het gereedschap uit en zorg ervoor dat de schijf volledig tot stilstand is gekomen voordat u de doorslijpmachine neerlegt.
- Bij nat snijden sluit u de waterregelklep op de doorslijpmachine en de watertoevoer.

OPMERKING: De maximale snedediepte per snede mag niet meer dan 86 mm bedragen.

⚠ ***WAARSCHUWING!***
Na langdurig gebruik onder zware belasting worden het tandwielhuis en de omliggende onderdelen (verstelhendel voor beschermkap en spindelvergrendeling) zeer heet. Wacht tot de machine is afgekoeld of draag handschoenen voordat u afstellingen uitvoert.

Transport

Lithium-ion accu's vallen onder de vereisten van de wetgeving voor gevaarlijke goederen.

Het vervoer van dergelijke accu's moet gebeuren in overeenstemming met de lokale, nationale en internationale bepalingen en voorschriften.

Gebruikers mogen deze accu's zonder verdere vereisten over de weg vervoeren.

Het commerciële vervoer van lithium-ionaccu's door transportbedrijven valt onder de regelgeving voor het vervoer van gevaarlijke stoffen. Verzendvoorbereidingen en transport mogen alleen worden uitgevoerd door personen die daarvoor op de juiste manier zijn opgeleid. Het hele proces moet professioneel worden begeleid.

De volgende punten moeten in acht worden genomen bij het vervoeren van oplaadbare accu's:

Zorg ervoor dat de contactpunten van de accu beschermd en geïsoleerd zijn om kortsluiting te voorkomen.

Zorg ervoor dat de accu stevig in de verpakking is vastgezet zodat deze niet kan verschuiven.

Beschadigde of lekkende accu's mogen niet worden vervoerd.

Neem contact op met uw transportbedrijf voor meer informatie.

⚠ ***OPGELET!***
Plaats geen accu's waarvan de behuizing beschadigd is.

Onderhoud en zorg

⚠ ***WAARSCHUWING!***

Verwijder de accu uit het gereedschap voordat u werkzaamheden op het gereedschap uitvoert.

Reiniging

⚠ ***OPGELET!***

Draag bij het reinigen met droge perslucht altijd een veiligheidsbril.

Reinig het elektrische gereedschap en de ventilatiesleuven regelmatig. Het reinigingsinterval is afhankelijk van het materiaal en de duur van het gebruik. Blaas het binnenste van de behuizing en de motor regelmatig schoon met droge perslucht.

Reparaties

Reparaties mogen alleen worden uitgevoerd door een geautoriseerde klantenservice.

i ***OPMERKING***

Maak de schroeven op de behuizing niet los tijdens de garantieperiode. Het niet naleven van deze vereiste maakt eventuele aanspraken op de fabrieksgarantie ongeldig.

Reserveonderdelen en accessoires

Andere accessoires, met name gereedschap en accessoires, zijn te vinden in de catalogi van de fabrikant. Opengewerkte tekeningen en lijsten met reserveonderdelen zijn terug te vinden op onze startpagina:**www.flex-tools.com.**

Informatie over de afvoer

⚠ ***WAARSCHUWING!***

Maak afgedankte elektrische gereedschappen onbruikbaar:

– *accugereedschap door het verwijderen van de accu.*



Alleen voor EU-landen

Gooi het elektrische gereedschap niet bij het huishoudelijk afval!

Overeenkomstig de Europese Richtlijn 2012/19/EU betreffende afgedankte elektrische en elektronische apparatuur en omzetting naar nationale wetgeving moet afgedankt elektrisch gereedschap apart worden ingezameld en gerecycled op een milieuvriendelijke manier.

Grondstoffen terugwinnen in plaats van afval verwijderen.

Apparaten, accessoires en verpakking moeten worden gerecycled op een milieuvriendelijke manier. Plastic onderdelen kunnen aan de hand van het materiaaltype worden gerecycled.

⚠ ***WAARSCHUWING!***

Gooi accu's nooit met het huishoudelijk afval weg. Gooi geen accu's in het water of in vuur. Open gebruikte accu's nooit.

Alleen voor EU-landen:

In overeenstemming met Verordening 2023/1542 moeten defecte of verbruikte accu’s worden gerecycled.

i ***OPMERKING***

Vraag uw dealer naar de verwijderingsmogelijkheden!

CE-Conformiteitsverklaring

De conformiteitsverklaringen zijn opgenomen in Bijlage 1 van deze gebruikershandleiding.

Vrijstelling van aansprakelijkheid

De fabrikant en zijn vertegenwoordigers zijn niet verantwoordelijk voor schade of gederfde winst als gevolg van werkonderbrekingen veroorzaakt door het product of door een onbruikbaar product.

De fabrikant en zijn vertegenwoordigers zijn niet verantwoordelijk voor schade veroorzaakt door onjuist gebruik van het product of door het gebruik van het product met producten die afkomstig zijn van andere fabrikanten.

Indholdsfortegnelse

Symboler, der bruges i denne brugsvejledning.. 84
Symboler på produktet. 84
Vigtige sikkerhedsoplysninger. 84
Støj og vibrationer.. 86
Tekniske data. 87
Overblik. 87
Brugsvejledning. 88
Transport.. 92
Vedligeholdelse og pleje. 92
Oplysninger om bortskaffelse. 93
CE-overensstemmelseserklæring. 93
Ansvarsfraskrivelse. 93

Symboler, der bruges i denne brugsvejledning

⚠ ***ADVARSEL!***
Betyder forestående fare. Manglende overholdelse af denne advarsel kan resultere i død eller ekstremt alvorlige kvæstelser.

⚠ ***FORSIGTIG!***
Betyder mulig farlig situation. Manglende overholdelse af denne advarsel, kan føre til mindre personskader eller skade på ejendom.

i ***BEMÆRK***
Betyder at der er tips og vigtige oplysninger om apparatet.

Symboler på produktet


Læs brugsvejledningen, før du tænder elværktøjet.


Brug støvmaske ved drift uden væskekøling.


Brug øjen- og høreværn.


Oplysninger om bortskaffelse af gamle værktøjer (se side 93)

CE-mærkning

UKCA-mærkning

Vigtige sikkerhedsoplysninger

⚠ ***ADVARSEL!***
Før produktet tages i brug, bedes du læse følgende oplysninger og handle i overensstemmelse hermed:

- *Disse brugsanvisninger,*
- *afsnittet »Generelle sikkerhedsanvisninger« om håndtering af elværktøjet i den medfølgende brochure (brochurenummer: 315915),*
- *Gældende regler på stedet, hvor produktet bruges, for at undgå ulykker.*

Dette elværktøjet er af høj kvalitet, og det er fremstillet i henhold til de vedstående sikkerhedsforordninger.

Men når værktøjet er i brug, kan det stadig være en fare for brugerens eller en tredjeparts liv og lemmer, eller elværktøjet eller anden ejendom kan blive beskadiget.

Elværktøjet må kun bruges

- *til dens tiltænkte formål,*
- *og den skal altid være i god tilstand.*

Skader og fejl, der påvirker sikkerheden, skal straks repareres.

Anvendelsesformål

Den håndholdte afskæringssav er beregnet

- til erhvervsbrug inden for industri og handel,
- til professionelle skæreopgaver,
- Vådskæring i murværk, beton, røde mursten, hule mursten, cementblokke osv. med diamantskive;
- Tørskæring i metaller som stålstænger, stålrør og kanalstål med skæreskive.

Sikkerhedsinstruktioner for afskæringssave

⚠ ***ADVARSEL!***
Læs alle sikkerhedsadvarsler, anvisninger, billeder og specifikationer, der følger med dette elværktøj. *Hvis anvisningerne nedenfor ikke følges, kan det føre til elektrisk stød, brand og/eller alvorlig personskade. Gem alle advarsler og instruktioner til fremtidig reference.*

- **Den medfølgende beskyttelsesskærm skal være sikkert fastgjort til elværktøjet og placeret for maksimal sikkerhed, så mindst mulig afstand af skiven er udsat for operatøren. Placer dig selv og tilskuere væk fra det roterende hjuls plan.** Beskyttelsen hjælper med at beskytte føreren mod knækkede hjulfragmenter og utilsigtet kontakt med hjulet.
- **Brug kun bundne, forstærkede eller diamantformede skæreskiver til dit elværktøj.** Bare fordi et tilbehør kan monteres på dit elværktøj, garanterer det ikke sikker betjening.
- **Tilbehørets nominelle hastighed skal mindst svare til den maksimale hastighed, der er angivet på elværktøjet.** Tilbehør, der kører hurtigere end deres nominelle hastighed, kan gå i stykker og slynges væk.
- **Skiven må kun bruges til de formål, som den er beregnet til. For eksempel: Slib ikke med siden af en skæreskive.** Skæreslibeskiver er beregnet til skæring på kanten. Hvis deres side bruges, kan de splintre.
- **Brug altid ubeskadigede hjulflanger, der har den korrekte diameter til det valgte hjul**. En passende skiveflange støtter skiven, så der er mindre chancer for at skiven går i stykker.
- **Brug ikke slidte, forstærkede hjul fra større elværktøj.** Skiver beregnet til et større elværktøj er ikke egnede til den højere hastighed på et mindre værktøj og kan sprænge.
- **Tilbehørets udvendig diameter og tykkelsen skal være inden for elværktøjets kapacitetsværdi.** Tilbehør i en forkert størrelse kan ikke afskærmes eller styres ordentligt.
- **Hjulenes og flangernes akselstørrelse skal passe korrekt til elværktøjets spindel.** Hjul og flanger med spindelhuller, der ikke passer til elværktøjets monteringshardware, vil komme ud af balance, vibrere for meget og kan forårsage tab af kontrol.
- **Brug ikke beskadigede hjul. Før hver brug skal hjulene kontrolleres for skår og revner. Hvis elværktøjet eller skiven tabes, skal den kontrolleres for skader, eller en ubeskadiget skive skal monteres. Efter inspektion og montering af skiven skal du placere dig selv og tilskuere væk fra den roterende skives plan og køre elværktøjet ved maksimal ubelastet hastighed i et minut.** Beskadigede hjul vil normalt gå i stykker i løbet af denne testtid.
- **Brug personlige værnemidler. Afhængigt af hvad elværktøjet skal bruges til, skal du bruge enten en ansigtsskærm, beskyttelsesbriller eller sikkerhedsbriller. Brug en støvmaske, et høreværn, handsker og et forklæde, der kan stoppe små fragmenter fra slibningen.** Øjenbeskyttelsen skal kunne standse flyvende rester fra slibningen. Støvmasken eller respiratoren skal være i stand til at filtrere partikler, der dannes når elværktøjet bruges. Langvarig udsættelse for høj støj kan føre til høretab.
- **Hold omkringstående personer på sikker afstand fra arbejdsområdet. Alle, der kommer ind på arbejdsområdet, skal bære personlige værnemidler.** Fragmenter af emnet eller et knækket hjul kan flyve væk og forårsage skader uden for det umiddelbare arbejdsområde.
- **Elværktøjet må kun holdes på de isolerede gribeflader, hvis det bruges på en måde, hvor skæretilbehøret kan komme i kontakt med skjulte ledninger.** Hvis saven rammer en strømførende ledning, kan metaldelene på saven blive "strømførende", hvilket kan give brugeren elektrisk stød.
- **Læg aldrig værktøjet ned, før tilbehøret er stoppet helt.** Den roterende skive kan gribe fat i overfladen og trække elværktøjet ud af din kontrol.
- **Kør ikke strømværktøjet, mens du bærer det ved din side.** Utilsigtet kontakt med det drejende tilbehør, kan gøre at dit tøj kommer i klemme og trækker tilbehøret ind i din krop.
- **Rengør regelmæssigt elværktøjets luftåbninger.** Motorens ventilator trækker støv ind i huset, og ophobning af pulveriseret metal kan udgøre elektriske farer.
- **Brug ikke elværktøjet i nærheden af brændbare materialer.** Gnister kan antænde disse materialer.

TILBAGESLAG OG RELATEREDE ADVARSLER:

Tilbageslag er en pludselig reaktion på et

klemt eller fastlåst roterende hjul. Klemning eller fastsætning forårsager hurtig stop af det roterende hjul, hvilket igen får det ukontrollerede elværktøj til at blive tvunget i den modsatte retning af hjulets rotation på det sted, hvor det sidder fast.

For eksempel, hvis en slibeskive kommer i klemme i emnet, kan kanten af skiven, der kommer ind i klemmepunktet, slibe sig ind i materialets overflade, hvilket får skiven til at slynge ud eller give tilbageslag. Skiven kan enten slynge mod eller væk fra brugeren, afhængigt af hvilken retning skiven bevæger sig i ved klemmepunktet. Slibeskiver kan også gå i stykker i disse situationer.

Tilbageslag sker hvis elværktøjet misbruges og/eller bruges forkert eller i forkerte forhold. Disse kan undgås ved at tage følgende forholdsregler i brug.

- **Hold et fast greb på elværktøjet og placer din krop og arm på sådan en måde, at du kan modstå tilbageslag. Brug altid støttegrebet - hvis værktøjet er udstyret med et - så du har fuld kontrol over tilbageslag og drejemomentet under opstart.** Tilbageslag kan styres af brugeren, hvis de passende forholdsregler tages i brug.
- **Placer aldrig hånden i nærheden af det drejende tilbehør.** Tilbehøret kan slynges tilbage over din hånd.
- **Placer ikke din krop på linje med det roterende hjul.** Tilbageslag slynger værktøjet modsat skivens retning, der hvor skiven fastklemmes.
- **Vær særlig forsigtig, når du arbejder med hjørner, skarpe kanter osv. Undgå, at tilbehøret hopper eller fastklemmes.** Høringer, skarpe kanter eller hop har en tendens til at fastklemme det drejende tilbehør, som kan gøre at brugeren mister kontrollen med værktøjet eller værktøjet kan give tilbageslag.
- **Monter ikke en savkæde med træskær, en segmenteret diamantskive med et ydre mellemrum på over 10 mm eller en savklinge med tænder.** Sådanne klinger giver ofte tilbageslag og tab af kontrol.
- **Undgå at "blokere" hjulet, og tryk ikke for hårdt. Undgå, at skære for dybt.** Hvis skiven overbelastes, forøges chancen for vridning eller binding af skiven i snittet, og muligheden for tilbageslag eller beskadigelse af skiven.
- **Når skiven binder, eller når du afbryder et snit af en eller anden grund, skal du slukke for elværktøjet og holde det stille, indtil skiven stopper helt. Forsøg aldrig at fjerne skiven fra snittet, mens skiven er i bevægelse, da der kan opstå kast.** Undersøg, hvorfor skiven binder, og find en løsning på problemet.
- **Start ikke el-værktøjet, når skiven sidder i snittet. Lad skiven nå op på fuld hastighed og før forsigtigt skiven ind i snittet igen.** Skiven kan binde, køre opad eller give tilbageslag, hvis el-værktøjet startes i emnet igen.
- **Store emner skal støttes eller spændes fast for, at minimere risikoen for fastklemning og tilbageslag. Store emner har en tendens til, at synke under deres egen vægt.** Emnet skal støttes på undersiden, nær skærelinjen og nær kanten af emnet på begge sider af skiven.
- **Vær ekstra forsigtig, hvis du laver et "lommesnit" i vægge eller andre blinde områder.** Den fremspringende skive kan skære i gas- eller vandrør, elektriske ledninger eller andre genstande, hvilket kan føre til tilbageslag.

Støj og vibrationer

Støj- og vibrationsværdierne er blevet bestemt i henhold til EN 62841.

Elværktøjets A-evaluerede støjniveau er typisk:

– Lydtryk L_{pA}:	96 dB(A)
– Lydeffektniveau L_{WA}:	107 dB(A)
– Usikkerhed:	K = 3 dB
Samlet vibrationsværdi:	
– Emissionsværdi a_h:	3,28 m/s^2
– Usikkerhed:	K = 1,5 m/s^2
Gentagne stødvibrationer (p_F) :	
– skæring i metal	140 m/s^2
– Usikkerhed	3 m/s^2
– skæring i betonplade	82 m/s^2
– Usikkerhed	K=13 m/s^2

⚠ ***FORSIGTIG!***

De angivne måleværdier gælder for et nyt elværktøj. Støj- og vibrationsværdierne ændres med tiden ved daglig brug.

BEMÆRK

Den eller de erklærede samlede vibrationsværdier og den eller de erklærede støjemissionsværdier er målt i overensstemmelse med en standardtestmetode og kan anvendes til at sammenligne et værktøj med et andet. De kan også anvendes i en foreløbig eksponeringsvurdering.

Det erklærede vibrations- og støjemissionsniveau repræsenterer værktøjets primære anvendelsesformål. Hvis værktøjet derimod anvendes til andre formål, med andet tilbehør eller vedligeholdes dårligt, kan vibrations- og støjemissionsværdierne afvige. Dette kan forøge eksponeringsniveauet markant over den samlede arbejdsperiode.

For at lave en nøjagtig vurdering af vibrationseksponeringsniveauet og støjemissionsværdierne er det også nødvendigt at tage hensyn til de tider, hvor værktøjet er slukket, eller hvor det kører, men ikke rent faktisk er i brug. Dette kan reducere eksponeringsniveauet markant over den samlede arbejdsperiode.

Identificer yderligere sikkerhedsforanstaltninger til at beskytte operatøren mod virkningerne af vibrationer og støj, såsom: Vedligeholdelse af værktøjet og tilbehøret, at holde hænderne varme, organisering af arbejdsmønstre.

FORSIGTIG!

Brug høreværn, når lydtrykket kommer over 85 dB(A).

Tekniske data

Produkttype		COS 230 18-EC
Produkt		Håndholdt afskæringssav
Nominel spænding	Vdc	18
Nominel hastighed uden belastning	o/ min.	6600
Skivetype		- Diamantskive
		- Skæreskive type 41
Skivens tykkelse	mm	Diamantskive: 2,2
		Skæreskive: 2
Tilladt maks. hjultykkelse	mm	3
Skivediameter	mm	230
Hjulakselhul	mm	22,2
Maks. skæredybde	mm	86
Vægt	kg	5,8*
Batteri	18 V	AP 18/8.0XT
Opladerens kapacitet		CA...18-serien CA...12/18-serien
Opladningstemperatur		0~40 °C
Driftstemperatur		-10~40 °C
Opbevaringstemperatur		-20~50°C

* Målt med uden batteri (du kan finde batteriets vægt på (www.flex-tools.com), uden værktøj).

BEMÆRK: Hvis der anvendes andre FLEX 18V-batterier, kan afskæringssaven kun starte, men ikke fungere.

Oversigt (se figur A)

Nummereringen af produktegenskaberne refererer til billedet af maskinen på grafiksiden.

1 **Justeringshåndtag for beskyttelsesskærm**
2 **Skærm**
3 **Isoleret forhåndsgreb**
4 **LED-lys**
5 **Isoleret baghåndtag**
6 **Bagstøtte**
7 **Spærkrog**
8 **Forreste støtte**
9 **Spindelbolt**
10 **Hjul (medfølger ikke)**
11 **Vanddysebolt**
12 **Indikator for tung last**
13 **Aksellås**
14 **Justeringshåndtag for beskyttelsesskærm**
15 **Dæksel til batterirummet**
16 **Udløserknap til batterirummet**
17 **Hurtig vandtilslutning**
18 **Vandventil**

19 Skruenøgle
20 Aftrækker
21 Låseknap
22 Knap til batteriniveau-indikator
23 Batteristrømindikator
24 Diamantskive (medfølger ikke)
a. Rotationsretning
b. Mellemrum
c. Negativ af hældningsvinkel

Bemærk: Diamantskivens maksimale perifere afstand mellem segmenterne er 10 mm, kun med en negativ spånvinkel.

25 Skæreskive (medfølger ikke)

Brugsvejledning

⚠ ***ADVARSEL!***
Tag batteriet ud, før der udføres nogen form for arbejde på elværktøjet.

Inden elværktøjet tændes

Pak elværktøjet og tilbehør ud, og sørg for at ingen dele mangler eller er beskadiget.

ⓘ ***BEMÆRK***
Batterierne er ikke ladet helt op, når de leveres. Lad batterierne helt op, inden produktet tages i brug. Se opladningsoplysningerne i brugsvejledningen.

Tips til vedligeholdelse af batteriet

⚠ ***FORSIGTIG!***
– *Batterier må aldrig oplades i temperaturer under 0 °C eller over 40 °C.*
– *Batterier må ikke oplades i miljøer med høj luftfugtighed eller omgivelsestemperatur.*
– *Batterier og opladere må ikke tildækkes under opladningen.*
– *Træk opladerens strømstik ud, når batteriet er ladet op.*

Batterierne og opladeren kan blive varme under opladningen. Dette er helt normalt!

ⓘ ***BEMÆRK***
Følg instruktionerne til rigtig opladning af batteriet, der står i brugsvejledningen til batteriet.

Hvis batterierne ikke skal bruges i længere tid, skal de opbevares delvist opladet på et køligt sted.

Isætning/udskiftning af batteri (se figur B1-B3)

- Tryk på udløserknappen til batterirummet (16), hvorefter batterirummets dæksel (15) automatisk åbner sig (se figur B1).
- Tryk det opladet batteri i elværktøjet, indtil det klikker på plads (se figur B2).
- Batteriet (2) tages ud ved at trykke på frigivelsesknappen (1), hvorefter det kan trækkes ud (se figur B3).
- Luk batteridækslet efter at have taget batteriet ud.

ⓘ ***BEMÆRK***
For at forhindre skader og kontaminering af batterirummet skal du altid lukke batterirummets dæksel.

⚠ ***FORSIGTIG!***
Når enheden ikke er i brug, skal du beskytte batterikontakterne. Løse metaldele kan kortslutte kontakterne, som kan føre til eksplosion eller brand!

Monter og fjern hjulet (se figur C1-C2)

⚠ ***ADVARSEL!***
For at mindske risikoen for skader, brug kun den korrekte skive, der er lavet til dette værktøj. *Brug ikke nogen form for savklinge. Brug kun skæreskive eller diamantskive af type "41".*

⚠ ***ADVARSEL!***
Tag batteriet ud af værktøjet, før du udfører nogen form for montering, justeringer eller udskiftning af tilbehør*. Sådanne forebyggende sikkerhedsforanstaltninger mindsker risikoen for, at elværktøjet startes ved et uheld.*

For at fastgøre hjulet

- Afmonter batteriet.
- Læg saven på en fast overflade med spindelbolten (9) opad.
- Drej spindellåsen (13) 90 ° med uret for at låse spindelakslen.
- Drej spindelbolten mod uret med den medfølgende skruenøgle (19). Fjern spin-

delbolten og den ydre flange (C-1). Den indre flange (C-2) behøver ikke at blive fjernet, medmindre den skal rengøres.
- Monter hjulet inde i beskyttelsesskærmen og på spindlen. Sørg for, at pilen på hjulet peger i samme retning som pilen på beskyttelsesskærmen.
- Genmonter den ydre flange og spindelbolten. Spænd spindelbolten forsvarligt ved at dreje den med uret med skruenøglen.

BEMÆRK

Se figur C2 ved montering af flangen, og monter ikke flangen i den forkerte retning.

- Drej spindellåsen 90 ° mod uret, så trekanten på spindellåsen er justeret med trekanten på huset for at låse spindelakslen op.
- Sørg for, at hjulet er korrekt centreret og ikke rammer afskærmningen. Spindelbolten og flangerne skal være stramme.

For at afmontere hjulet

- Afmonter batteriet.
- Lås spindelakslen.
- Brug skruenøglen til at løsne spindelbolten.
- Fjern spindelbolten, den ydre flange og til sidst hjulet.

Sådan installeres vandforsyningen (se figur D1-D5)

ADVARSEL!

Vådskæringsmetoden må kun anvendes med en diamantskive.

ADVARSEL!

Luk batteridækslet, og lås det forsvarligt, før du bruger vand.

ADVARSEL!

***Brug aldrig saven over hovedhøjde**. Når du bruger vand, skal du begrænse skæringen til den vandrette position for at mindske risikoen for, at der trænger vand ind i værktøjet.*

ADVARSEL!

Maksimalt tilført vandtryk må ikke overstige 90 PSI.

BEMÆRK: Før du bruger vådskæringsmetoden, skal du sørge for, at vand ikke beskadiger det materiale, der skæres, eller de omkringliggende ejendomme.

- Krav til vandforsyningen

Anbefalet nominel diameter på vandslangen	mm/ inch	15mm/ 1/2"
Kompatible væsker	-	Ferskvand
Nødvendig strømningshastighed	L/min	22.8~47.4
Forbindelseskobling	-	Lynkobling

- Sørg for, at vandtilførslen er slukket, og at vandventilen (18) er lukket.
- Løsn låsemøtrikken (D-1) på hurtigvandkoblingen (17) mod uret.
- Skub låsemøtrikken på slangen (15 mm).
- Skub slangen ind i samlingen (D-2) så langt som muligt.
- Tilslut låsemøtrikken til hurtigvandkoblingen ved at skru låsemøtrikken med uret.
- For at regulere vandgennemstrømningen skal du langsomt dreje vandventilen (18) mod åben position, indtil den ønskede vandgennemstrømning er nået. For at stoppe vandstrømmen skal du dreje vandventilen til lukket position.
- Når du er færdig med dine snit, skal du køre saven i et par sekunder med vandventilen lukket for at fjerne eventuelt resterende vand fra skæreskiven.
- For at afbryde vandforsyningen skal du trække og holde den ydre muffe (D-3) på hurtigvandkoblingen bagud og fjerne den.
- Efter en periode med brug kan vanddysen (D-4) være tilstoppet. Brug skruenøglen til at fjerne vanddysens bolte (11) på begge sider af beskyttelsesskærmen, og rengør vanddysen (se figur D5).

Justering af beskyttelsesskærm (se figur E)

ADVARSEL!

***Brug ikke beskyttelseshåndtaget til at holde værktøjet under skæring.** Justeringshåndtaget til beskyttelsesskærmen bruges kun til justering af beskyttelsesskærmen, når værktøjet ikke er i brug.*

ADVARSEL!

Sørg altid for, at beskyttelsesskærmen er korrekt aktiveret, før du starter afskæringssaven.

ADVARSEL!

***Beskyttelsesskærmen kan være varm**. Brug beskyttelseshåndtaget til at dreje beskyttelsesskærmen.*

⚠ ***ADVARSEL!***

Efter langvarig brug kan temperaturen på gearkassehuset blive meget høj og forårsage forbrændinger. Pas på ikke at røre ved det.

- Tag batteriet ud af afskæringssaven.
- Skub justeringshåndtaget til beskyttelsesskærmen (14) op.
- Tag fat i justeringshåndtaget til beskyttelsesskærmen (1) og juster den for at sikre maksimal beskyttelse af operatøren under betjening.
- Tryk justeringshåndtaget til beskyttelsesskærmen ned for at låse beskyttelsesskærmen (2) på plads.

Opbevaring af nøgler (se figur F)

Når den ikke er i brug, skal skruenøglen (19) opbevares som vist på figur F for at forhindre, at den bliver væk.

Spærkrog (se figur G)

⚠ ***ADVARSEL!***

Når saven hænges op i krogen, må hverken saven eller genstanden, som saven hænger i, rystes. Saven må ikke hænges i elektriske ledninger. Sørg for at stedet, som saven hænges på, kan holde saven*. Der er risiko for personskade eller skade på ejendom.*

⚠ ***ADVARSEL!***

Saven må kun hænges op i krogen. *Hvis du hænger andre ting i krogen, kan det føre til alvorlige skader.*

⚠ ***ADVARSEL!***

Krogen må ikke bruges til at nå en anden genstand, eller til at støtte din vægt i nogen situation.

Dit værktøj er udstyret med en spærkrog (7). Brug krogen til at hænge afskæringssaven op fra et spær eller en bjælke eller en anden lignende sikker struktur til midlertidig opbevaring under arbejdspauser.

- Spærkrogen kan drejes 90 °.
- Krogen bruges ved at dreje den, indtil den åbner.
- Når den ikke er i brug, skal du altid skubbe krogen, indtil den klikker i lukket position.

For- og bagstøtte (se figur H)

Den forreste støtte (8) og bageste støtte (6) kan bruges til at holde værktøj på plads og fungerer som et omdrejningspunkt under drift for at reducere den nødvendige kraft og forhindre overdreven værktøjsslid. Derudover fungerer den som en barriere, der forhindrer sprøjtende mudder og metalspåner i at nå operatøren.

Tænd og sluk (se figur I)

- For at tænde værktøjet, skal du holde låseknappen (21) nede og derefter trykke på startknappen (20). Slip låseknappen, men hold fortsat gashåndtaget nede, for at holde motorsaven i gang.
- Værktøjet slukkes ved at slippe startknappen.

LED-lys (se figur J)

LED-lyset (4) tændes automatisk med et let tryk på aftrækkeren, før værktøjet begynder at køre. Det slukker automatisk 10 sekunder efter aftrækkeren slippes.

LED-lyset blinker hurtigt, når værktøjet og/eller batteriet bliver overbelastet eller for varmt, og de interne sensorer slukker værktøjet. Giv værktøjet en pause, eller anbring værktøjet og batteriet separat under en luftstrøm for at afkøle dem.

LED-lyset blinker langsommere for at vise, at batteriet er ved at være brugt op. Genoplad batteriet.

Hvis LED-lyset ikke lyser, når du tænder for værktøjet, eller det pludseligt slukker under brug, er der muligvis opstået en intern kommunikationsfejl. Kontakt venligst kundeservice eller et autoriseret servicecenter for hjælp.

Batteriniveauindikator (se figur K)

Dette værktøj har en batteriniveauindikator (23), der viser batteriets opladningsniveau. Tryk på knappen til batteriniveauindikatoren (22), hvorefter LED'erne lyser for at angive batteriets opladningsniveau.

Hvis en LED på strømindikatoren begynder at blinke, er batteriets opladning under 10 % kapacitet og skal genoplades. Den strøm, der leveres til værktøjet, vil falde hurtigt, når batteriet er ved slutningen af sin driftstid og skal oplades. Når batteriet er helt afladet, begyn-

der strømindikatoren at vise fire blinkende LED'er.

Når dette sker, skal du fjerne værktøjet fra emnet og oplade batteriet efter behov.

Det første og tredje lys på strømindikatoren blinker hurtig grøn, for at advare om overophedning. Batteriet vil begynde normal drift, når det er kølet af.

Indikator for tung last (se figur L)

Indikatoren for tung belastning (12) lyser som en advarsel, når værktøjet udsættes for en for høj belastning.

Skærebelastningen bør reduceres, så indikatorlampen for tung belastning slukker.

Lad værktøjet hvile, når indikatoren for tung belastning lyser, når det er praktisk muligt.

Reducering af risikoen for tilbageslag (se figur M)

⚠ ***ADVARSEL!***
Reaktive kræfter kan opstå når som helst skærehjulet er i bevægelse.

⚠ ***ADVARSEL!***!
Overbelastningsbeskyttelsen på dette værktøj forhindrer ikke tilbageslag*. Læs og forstå alle advarsler og instruktioner vedrørende forebyggelse af tilbageslag, der findes i denne instruktionsmanual.*

Understøt altid emnet, så snittet forbliver åbent for at undgå, at skiven kommer i klemme, hvilket øger risikoen for tilbageslag.

Dette værktøj har en elektronisk overbelastningsbeskyttelse, der automatisk slukker værktøjet i tilfælde af pludselig belastning, herunder visse tilbageslagshændelser.

For at genstarte værktøjet skal du sørge for, at kontakten er i OFF-positionen, fjerne eventuelle forhindringer relateret til hjulet, og derefter genstarte startsekvensen i henhold til afsnittet med titlen **"Tænd og sluk".**

Korrekt håndposition (se figur N)

⚠ ***ADVARSEL!***
For at mindske risikoen for alvorlig personskade skal du ALTID bruge den korrekte håndposition som vist.

⚠ ***ADVARSEL!***
For at mindske risikoen for alvorlig personskade skal du ALTID holde fast i forventning om en pludselig reaktion.

⚠ ***ADVARSEL!***
Brug aldrig afskæringssaven med én hånd. Hold altid fast fat i afskæringssaven med begge hænder.

⚠ ***ADVARSEL!***
Sørg for, at håndtagene og grebene på din afskæringssav er fastgjorte og fri for fedt og/eller fugt.

Korrekt håndposition for både venstre- og højrehåndede operatører kræver, at din højre hånd er på det bageste håndtag (5) og din venstre hånd på det forreste håndtag (3).

Under drift må værktøjet ikke løftes højere end din skulderhøjde.

Lav et snit (se figur O)

⚠ ***ADVARSEL!***
Sørg altid for, at beskyttelsesskærmen er på plads og indstillet til den type snit, du laver.

⚠ ***ADVARSEL!***
Når du bruger afskæringssaven, skal du sørge for, at operatøren og tilskuere ikke er i fare på grund af potentielle luftbårne partikler fra materialet, der skæres, gnister eller stykker af beskadigede skærehjul.

⚠ ***ADVARSEL!***
For at mindske risikoen for alvorlig eller dødelig skade, MÅ du IKKE skifte retning under savningen. *En retningsændring kan forårsage en høj vridningsbelastning på skæreskiven og få den til at binde eller knække.*

⚠ ***ADVARSEL!***
Må ikke anvendes i nærheden af brandfarlige væsker eller gasser.

⚠ ***ADVARSEL!***
Lad ikke børn komme i kontakt med værktøjet.

⚠ ***ADVARSEL!***
Brug kun afskæringssaven til træksnit. Ellers kan savskiven ukontrolleret springe ud af snittet.

⚠ ***FORSIGTIG!***
Brug handsker, når du skærer i metal.

⚠ ***FORSIGTIG!***
Rør ikke ved hjulet eller materialet umiddelbart efter brug, da de kan blive varme og forårsage forbrændinger (se figur O).

- Sørg for, at hjulbeskyttelsen (2) er i en position, der yder maksimal beskyttelse for føreren.
- Marker en skærelinje på det materiale, der skal skæres.
- Tag et fast greb om afskæringssaven i både det forreste håndtag (3) og det bagerste håndtag (5).
- Ret hjulet ind efter skærelinjen. Sørg for, at intet er i nærheden af eller på linje med hjulet.

BEMÆRK: Ved vådskæring skal der åbnes for vandforsyningen og vandventilen (18) på afskæringssaven. Hvis du skærer i metal, skal du sørge for, at vandventilen forbliver i lukket position.

- Tænd for værktøjet, og vent, indtil skiven når fuld hastighed.
- Før langsomt hjulet ind i arbejdet med et fast tryk, og arbejd langs skærelinjen. Værktøjet må ikke tvinges frem. Skær kun så dybt som nødvendigt for at reducere mængden af støv, der produceres. For maksimal effektivitet og hjullevetid skal hjulhastigheden holdes høj. For at bevare kontrollen over afskæringssaven skal du slippe trykket, når du nærmer dig slutningen af dit snit.
- Sluk for værktøjet, og sørg for, at skiven er stoppet helt, før du sætter afskæringssaven ned.
- Ved vådskæring skal du lukke for vandventilen på afskæringssaven og vandforsyningen.

BEMÆRK: Den maksimale skæredybde for hver overkørsel bør ikke overstige 86 mm.

⚠ ***ADVARSEL!***
Når maskinen har været i kontinuerlig brug med tung belastning, vil gearkassen og de omkringliggende dele (beskyttelsesjusteringshåndtag og spindellås) blive meget varme. Vent venligst, indtil maskinen er kølet af, eller brug handsker, før du foretager justeringer.

Transport

Litium-ion-batterier er underlagt kravene i lovgivningen om farligt gods.

Transport af disse batterier skal ske i henhold til lokale, nationale og internationale bestemmelser og regler.

Brugerne kan transportere disse batterier på vejene uden yderligere krav.

Fragtselskabers transport af litium-ion-batterier er underlagt reglerne for transport af farligt gods. Forsendelsesforberedelser og transport må kun udføres af uddannede fagpersoner. Hele forløbet skal overvåges professionelt.

Ved transport af genopladelige batterier, skal følgende punkter overholdes:

Sørg for, at batteriets kontaktterminaler er beskyttet og isoleret, så kortslutning undgås.

Sørg for, at batteriet er fastgjort, så det ikke kan bevæge sig i emballagen.

Beskadigede eller utætte batterier må ikke transporteres.

For yderligere oplysninger, bedes du kontakte fragtselskabet.

⚠ ***FORSIGTIG!***
Batterier med et beskadiget kabinet, må aldrig sendes med posten.

Vedligeholdelse og pleje

⚠ ***ADVARSEL!***
Før du laver noget arbejde på elværktøjet, skal du tage batteriet ud af værktøjet.

Rengøring

⚠ ***FORSIGTIG!***
Ved rengøring med trykluft, skal du altid bruge beskyttelsesbriller.
Rengør regelmæssigt elværktøjet og luftåbningerne. Rengøringshyppigheden afhænger af materialet, og hvor meget værktøjet bruges. Blæs regelmæssigt kabinettet indeni og motoren med tør trykluft.

Reparationer

Reparationer må kun udføres af et autoriseret kundeservicecenter.

BEMÆRK

Skruerne på kabinettet må ikke løsnes i garantiperioden. Hvis dette krav ikke overholdes, annulleres garantien fra producenten.

Reservedele og tilbehør

For andet tilbehør, især værktøjer og tilbehør, bedes du se producentens kataloger. Tegninger og lister over reservedele kan findes på vores hjemmeside: **www.flex-tools.com.**

Oplysninger om bortskaffelse

ADVARSEL!

Gør opbrugte elværktøjer ubrugelige ved at:

– *fjerne batteriet på batteridrevne elværktøjer.*



Kun EU-lande

Elværktøj må ikke smides ud sammen med husholdningsaffald!

I overensstemmelse med europæisk direktiv 2012/19/EU om affald af elektrisk og elektronisk udstyr og gennemførelse i national ret, skal elværktøj indsamles separat og genanvendes på en miljøvenlig måde.

Genbrug af råmaterialer i stedet for bortskaffelse af affald.

Enheden, tilbehøret og emballagen skal genbruges på en miljøvenlig måde. Plastdele separeres til genbrug efter materialetype.

ADVARSEL!

Batterier må ikke smides ud sammen med husholdningsaffald. Og de må ikke brændes eller smides i vandet. Åbn ikke brugte batterier.

Kun EU-lande:

I overensstemmelse med forordning 2023/1542 skal defekte og opbrugte batterier genbruges.

BEMÆRK

Spørg din forhandler om dine bortskaffelsesmuligheder.

CE-Overensstemmelseserklæring

Overensstemmelseserklæringerne findes i bilag 1 til denne brugsvejledning.

Ansvarsfraskrivelse

Fabrikanten og dennes repræsentant er ikke ansvarlige for nogen skader eller tabt fortjeneste på grund af afbrydelser i forretninger, forårsaget af produktet eller et ubrugeligt produkt.

Fabrikanten og dennes repræsentant er ikke ansvarlige for nogen skader, der skyldes forkert brug af produktet eller ved brug af produktet med produkter fra andre fabrikanter.

Innhold

Symboler brukt i denne håndboken. 94
Symboler på produktet. 94
Viktig sikkerhetsinformasjon. 94
Støy og vibrasjoner. 96
Tekniske data. 97
Oversikt. 97
Bruksanvisning. 98
Transport. 102
Vedlikehold og stell. 102
Informasjon om avhending. 102
CE-samsvarserklæring. 103
Fritak fra ansvar. 103

Symboler brukt i denne håndboken

⚠ ***ADVARSEL!***
Betegner overhengende fare. Manglende overholdelse av denne advarselen kan føre til død eller svært alvorlige skader.

⚠ ***FORSIKTIG!***
Angir en mulig farlig situasjon. Manglende overholdelse av denne advarselen kan føre til mindre personskade eller skade på eiendom.

i ***MERK***
Angir brukstips og viktig informasjon.

Symboler på produktet


Les håndboken før du slår på elektroverktøyet.


Bruk støvmaske ved bruk uten væskekjøling.


Bruk øye- og ørevern


Avfallsinformasjon for det gamle verktøyet (se side 102)

CE-merking

UKCA-merking

Viktig sikkerhetsinformasjon

⚠ ***ADVARSEL!***
Før du bruker elektroverktøyet, må du lese følgende og handle deretter:

- *disse bruksanvisningene,*
- *«Generelle sikkerhetsinstruksjoner» om håndtering av elektroverktøy i det vedlagte heftet (brosjyre nr.: 315915),*
- *gjeldende regler på stedet og forskrifter for forebygging av ulykker.*

Dette elektroverktøyet er av toppmoderne teknologi og er konstruert i samsvar med anerkjente sikkerhetsforskrifter.

Likevel kan elektroverktøyet utgjøre en fare for brukerens eller en tredjeparts liv og helse under bruk, eller elektroverktøyet eller annen eiendom kan bli skadet.

Elektroverktøyet må kun brukes

- *til den tiltenkte bruken*
- *i perfekt driftstilstand.*

Feil som svekker sikkerheten må repareres umiddelbart.

Tiltenkt bruk

Den håndholdte kappemaskinen er beregnet

- til kommersiell bruk i industri og handel,
- til profesjonelt skjærebruk
- våtskjæring i mur, betong, røde murstein, hule murstein, sementblokker osv. med diamantskive
- Tørrskjæring i metaller som stålstenger, stålrør og kanalstål med skjæreskive.

Sikkerhetsinstruksjoner for kappemaskiner

⚠ ***ADVARSEL!***
Les alle sikkerhetsadvarsler, instruksjoner, illustrasjoner og spesifikasjoner som følger med dette elektroverktøyet. *Hvis du ikke følger alle instruksjonene nedenfor, kan det føre til elektrisk støt, brann og/eller alvorlig skade. Lagre alle advarsler og instruksjoner for fremtidig referanse.*

- **Beskyttelsen som følger med verktøyet må være sikkert festet til elektroverk-**

tøyet og plassert for maksimal sikkerhet, slik at minst mulig av skiven er utsatt for operatøren. Plasser deg selv og tilskuere unna planet til den roterende skiven. Beskyttelsen bidrar til å beskytte føreren mot ødelagte skivefragmenter og utilsiktet kontakt med skiven.

- **Bruk kun forsterkede kappeskiver eller diamantformede kappeskiver til elektroverktøyet ditt.** Bare fordi et tilbehør kan festes til elektroverktøyet ditt, garanterer ikke det sikker bruk.
- **Den nominelle hastigheten til tilbehøret må være minst likt den maksimale hastigheten som er merket på elektroverktøyet.** Tilbehør som kjører raskere enn den nominelle hastigheten kan gå i stykker og fly fra hverandre.
- **Skiver må kun brukes til anbefalte bruksområder. For eksempel: ikke slip med siden av kappeskiven.** Slipende kappeskiver er beregnet for perifer sliping, sidekrefter påført disse skivene kan få dem til å knuses.
- **Bruk alltid uskadede skiveflenser som har riktig diameter for de** . Riktige skiveflenser støtter skiven og reduserer dermed muligheten for skivebrudd.
- **Ikke bruk slitte, forsterkede skiver fra større elektroverktøy.** Skiver som er beregnet på et større elektroverktøy er ikke egnet for den høyere hastigheten til et mindre verktøy, og de kan sprekke.
- **Den ytre diameteren og tykkelsen på tilbehøret må være innenfor kapasitetsklassifiseringen til elektroverktøyet.** Tilbehør med feil størrelse kan ikke beskyttes eller kontrolleres tilstrekkelig.
- **Spindelstørrelsen på skiver og flenser må passe riktig til spindelen på elektroverktøyet.** Skive og flenser med spindelhull som ikke passer til monteringsutstyret på elektroverktøyet vil komme ut av balanse, vibrere for mye og kan føre til tap av kontroll.
- **Ikke bruk skadede skiver. Før hver bruk, kontroller skivene for hakk og sprekker. Hvis elektroverktøyet eller skiven mistes, må du inspisere den for skader eller montere en uskadet skive. Etter at du har inspisert og montert skiven, plasser deg selv og tilskuere unna den roterende skivens plan og kjør elektroverktøyet med maksimal ubelastet hastighet i ett minutt.** Skadede skiver vil vanligvis gå i stykker i løpet av denne testtiden.
- **Bruk personlig verneutstyr. Avhengig av bruksområde, bruk ansiktsskjerm, vernebriller eller vernebriller. Bruk eventuelt støvmaske, hørselsvern, hansker og butikkforkle som er i stand til å stoppe små slipemidler eller arbeidsstykker.** Øyebeskyttelsen må kunne stoppe flygende gjenstander som genereres av ulike operasjoner. Støvmasken eller åndedrettsvernet må kunne filtrere partikler som dannes under arbeidet. Langvarig eksponering for høyintensiv støy kan forårsake hørselstap.
- **Hold tilskuere på trygg avstand fra arbeidsområdet. Alle som kommer inn på arbeidsområdet må bruke personlig verneutstyr.** Fragmenter av arbeidsstykket eller en ødelagt skive kan fly vekk og forårsake skade utenfor det umiddelbare driftsområdet.
- **Hold elektroverktøyet kun i de isolerte gripeflatene når du utfører en operasjon der skjæretilbehøret kan komme i kontakt med skjulte ledninger.** Kuttetilbehør som kommer i kontakt med en «strømførende» ledning kan gjøre utsatte metalldeler på elektroverktøyet "strømførende" og kan gi operatøren et elektrisk støt.
- **Legg aldri ned elektroverktøyet før tilbehøret har stoppet helt.** Den roterende skiven kan gripe tak i overflaten og gjøre elektroverktøyet ukontrollert.
- **Ikke bruk elektroverktøyet mens du bærer det ved siden av deg.** Utilsiktet kontakt med det roterende tilbehøret kan sette seg fast i klærne dine og trekke tilbehøret inn i kroppen din.
- **Rengjør luftventilene på elektroverktøyet regelmessig.** Motorens vifte vil trekke støv inn i huset, og overdreven opphopning av metallpulver kan forårsake elektrisk fare.
- **Ikke bruk elektroverktøyet i nærheten av brennbare materialer.** Gnister kan antenne disse materialene.

TILBAKESLAG OG RELATERTE ADVARSLER:

Tilbakeslag er en plutselig reaksjon på et klemt eller fastkilt roterende skive. Klemming eller oppsetting forårsaker rask stans av den roterende skiven, som igjen fører til at det

ukontrollerte elektroverktøyet tvinges i motsatt retning av skivens rotasjon på det punktet der det setter seg fast.

Hvis for eksempel en slipeskive setter seg fast eller klemmes av arbeidsstykket, kan kanten av skiven som går inn i klemmepunktet grave seg inn i materialoverflaten, noe som fører til at skiven klatrer ut eller sparker ut. Skiven kan enten hoppe mot eller bort fra operatøren, avhengig av skivens bevegelsesretning på klemmepunktet. Slipende skive kan også ødelegges under disse forholdene.

Tilbakeslag er et resultat av feil bruk av elektroverktøy og/eller feil bruksprosedyrer eller -forhold, og kan unngås ved å ta nødvendige forholdsregler som angitt nedenfor.

- **Hold et fast grep om elektroverktøyet og plasser kropp og arm slik at du kan motstå tilbakeslagskrefter. Bruk alltid hjelpehåndtak, hvis det er gitt, for maksimal kontroll over tilbakeslag eller dreiemomentreaksjon under oppstart.** Operatøren kan kontrollere dreiemomentreaksjoner eller tilbakeslagskrefter hvis det tas nødvendige forholdsregler.
- **Aldri plasser hånden din i nærheten av roterende tilbehør.** Tilbehøret kan få et tilbakeslag over hånden din.
- **Ikke plasser kroppen din i linje med den roterende skiven.** Tilbakeslag vil drive verktøyet i motsatt retning av skivens bevegelse ved det punktet det kniper.
- **Vær spesielt forsiktig når du arbeider i hjørner, skarpe kanter osv. Unngå at tilbehøret spretter og setter seg fast.** Hjørner, skarpe kanter eller sprett har en tendens til å sette det roterende tilbehøret fast og forårsake tap av kontroll eller tilbakeslag.
- **Ikke fest et sagkjede-treskjæringsblad, segmentert diamantskive med et perifert gap større enn 10 mm eller tannsagblad.** Slike kniver skaper hyppig tilbakeslag og tap av kontroll.
- **Ikke «blokker» skiven eller bruk for mye trykk. Ikke forsøk å lage en for dyp kuttdybde.** Overbelastning av skiven øker belastningen og følsomheten for vridning eller binding av skiven i kuttet og muligheten for tilbakeslag eller skivebrudd.
- **Når skiven setter seg fast, eller når du avbryter et snitt av en eller annen grunn, slå av elektroverktøyet og hold elektroverktøyet stille til skiven stopper helt. Forsøk aldri å fjerne skiven fra kuttet mens skiven er i bevegelse, ellers kan det oppstå tilbakeslag.** Undersøk og iverksett korrigerende tiltak for å eliminere årsaken til skivebinding.
- **Ikke start skjæreoperasjonen i arbeidsstykket på nytt. La skiven oppnå full hastighet og kjør forsiktig inn i kuttet igjen.** Skiven kan sette seg fast, gå opp eller få et kast hvis elektroverktøyet startes på nytt i arbeidsstykket.
- **Støtt paneler eller andre overdimensjonerte arbeidsstykker for å minimere risikoen for klemming og tilbakeslag av skiven. Store arbeidsstykker har en tendens til å synke under sin egen vekt.** Støtter må plasseres under arbeidsstykket nær skjærelinjen og nær kanten av arbeidsstykket på begge sider av skiven.
- **Vær ekstra forsiktig når du lager et «lommekutt» i eksisterende vegger eller andre blinde områder.** Den utstikkende skiven kan kutte gass- eller vannrør, elektriske ledninger eller gjenstander som kan forårsake kast.

Støy og vibrasjoner

Støy- og vibrasjonsverdiene er bestemt i samsvar med EN 62841.

Det A-veide støynivået til elektroverktøyet er vanligvis:

– Lydtrykknivå $L_{pA:}$	96 dB(A)
– Lydeffektnivå $L_{WA:}$	107 dB(A)
– Usikkerhet:	K = 3 dB
Total vibrasjonsverdi:	
– Utslippsverdi a_h:	3,28 m/s^2
– Usikkerhet:	K = 1,5 m/s^2
Gjentatte støtvibrasjoner (p_F) :	
– skjæring av metall	140 m/s^2
– Usikkerhet:	3 m/s^2
– skjæring av betongplate	82 m/s^2
– Usikkerhet:	K=13 m/s^2

⚠ ***FORSIKTIG!***

De angitte måleverdiene gjelder for nye elektroverktøy. Daglig bruk fører til at støy- og vibrasjonsverdiene endres.

i ***MERK***

De erklærte totale vibrasjonsverdiene og de

erklærte støyutslippsverdiene har blitt målt i samsvar med en standard testmetode og kan brukes til å sammenligne ett verktøy med et annet. De kan også brukes i en foreløpig eksponeringsvurdering.
Det erklærte vibrasjonsutslippsnivået og støyutslippsverdiene representerer verktøyets hovedbruksområder. Men hvis verktøjet brukes til andre bruksområder, med annet tilbehør eller dårlig vedlikehold, kan vibrasjonsutslippsnivået og støyutslippsverdiene avvike. Dette kan øke eksponeringsnivået betydelig over den totale arbeidsperioden.
For å gi et nøyaktig estimat av vibrasjonseksponeringsnivået og støyutslippsverdiene, er det også nødvendig å ta hensyn til de tidene verktøyet er slått av eller går, men ikke faktisk er i bruk. Dette kan redusere eksponeringsnivået betydelig over den totale arbeidsperioden.
Identifiser ekstra sikkerhetstiltak for å beskytte operatøren mot effektene av vibrasjon og støy, som for eksempel: Vedlikehold av verktøyet og tilbehøret, holde hendene varme, organisering av arbeidsmønstre.

⚠ ***FORSIKTIG!***
Bruk hørselvern ved et lydtrykk over 85 dB(A).

Tekniske data

Produkttype		COS 230 18-EC
Produkt		Håndholdt kappesag
Nominell spenning	VDC	18
Nominell tomgangshastighet	o/min	6600
Skivetype	- Diamantskive	
	- Type 41 skjæreskive	
Skivetykkelse	mm	Diamantskive: 2,2
		Skjæreskive: 2
Tillatt maks. skivetykkelse	mm	3
Skivediameter	mm	230
Akselhull for skive	mm	22,2
Maks. skjæredybde	mm	86
Vekt	kg	5,8*

Batteri	18V	AP 18/8.0XT
Laderekkevidde	CA...18-serien CA...12/18-serien	
Ladetemperatur	0~40 °C	
Arbeidstemperatur	-10~40°C	
Lagringstemperatur	-20~50°C	

* Målt med uten batteri (du finner batteriets vekt på (www.flex-tools.com), uten verktøy).

MERK: Hvis andre FLEX 18V-batterier brukes, kan kappemaskinen bare starte, men ikke fungere.

Oversikt (se figur A)

Nummereringen av produktfunksjonene refererer til illustrasjonen av maskinen på grafikksiden.

1 Justeringshåndtak for beskyttelse
2 Vakt
3 Isolert fremre håndtak
4 LED-lys
5 Isolert bakre håndtak
6 Bakre støtte
7 Sperrekrok
8 Fremre støtte
9 Spindelbolt
10 Skive (ikke inkludert)
11 Bolt for vanndyse
12 Indikator for tung last
13 Spindellås
14 Justeringsspak for beskyttelse
15 Batteriromdeksel
16 Utløserknapp for batterirommet
17 Hurtigvannkobling
18 Vannventil
19 Skiftenøkkel
20 Utløserbryter
21 Låse-av-knapp
22 Knapp for batterinivåindikator
23 Batterinivåindikator
24 Diamantskive (ikke inkludert)
a. Rotasjonsretning

b. Mellomrom
c. Negativ av skråvinkel

Merk: Diamantskivens maksimale perifere avstand mellom segmentene er 10 mm, bare med negativ skråvinkel..

25 Skjæreskive (ikke inkludert)

Bruksanvisning

⚠ ***ADVARSEL!***
Ta ut batteriet før du utfører noe arbeid på elektroverktøyet.

Før du slår på elektroverktøyet

Pakk ut elektroverktøyet og tilbehøret, og kontroller at ingen deler mangler eller er skadet.

i ***MERK***
Batteriene er ikke fulladet ved levering. Før første gangs bruk, lad batteriene helt opp. Se laderens håndbok.

Tips for lang batterilevetid

⚠ ***FORSIKTIG!***
- *Lad aldri batterier ved temperaturer under 0 °C eller over 40 °C.*
- *Ikke lad batterier i miljøer med høy luftfuktighet eller omgivelsestemperatur.*
- *Ikke dekk til batteriene og laderen under ladeprosessen.*
- *Trekk ut laderens støpsel når ladeprosessen er ferdig.*

Batteri og lader varmes opp under ladeprosessen. Dette er helt normalt!

i ***MERK***
Følg instruksjonene for riktig batterilading i bruksanvisningen for batteriet.

Hvis batteriene ikke brukes over lengre tid, oppbevar dem delvis oppladet på et kjølig sted.

Sette inn/bytte ut batteriet (se figur B1-B3)

- Trykk på utløserknappen for batterirommet (16), så åpnes batterirommets deksel (15) automatisk (se figur B1).
- Trykk det ladede batteriet inn i elektroverktøyet til det klikker på plass (se figur B2).
- For å fjerne, trykk på utløserknappen (1.) og trekk ut batteriet (2.) (se figur B3).
- Lukk batteridekselet etter at du har tatt ut batteriet.

i ***MERK***
For å unngå skade og kontaminering av batterirommet, må du alltid lukke batteriromdekselet.

⚠ ***FORSIKTIG!***
Når enheten ikke er i bruk, må du beskytte batterikontaktene. Løse metalldeler kan kortslutte kontaktene; eksplosjons- og brannfare!

Monter og fjern skiven (se figur C1-C2)

⚠ ***ADVARSEL!***
For å redusere risikoen for skade, bruk kun riktig skive som er laget for dette verktøyet. *Ikke bruk noen form for sagblad. Bruk kun skjæreskive eller diamantskive av typen «41».*

⚠ ***ADVARSEL!***
Koble batteriet fra verktøyet før du utfører montering, justeringer eller bytter tilbehør. *. Slike forebyggende sikkerhetstiltak reduserer risikoen for å starte verktøyet ved et uhell.*

Slik fester du skiven

- Koble fra batteriet.
- Legg sagen på et fast underlag, med spindelbolten (9) vendt oppover.
- Vri spindellåsen (13) 90° med klokken for å låse spindelakselen.
- Vri spindelbolten mot klokken med den medfølgende skiftenøkkelen (19). Fjern spindelbolten og den ytre flensen (C-1). Den indre flensen (C-2) trenger ikke å fjernes, med mindre den må rengjøres.
- Monter skiven inni beskyttelsesdekselet og på spindelen. Sørg for at pilen på skiven peker i samme retning som pilen på beskyttelsesdekselet.
- Monter den ytre flensen og spindelbolten igjen. Stram spindelbolten godt til ved å vri den med klokken med skiftenøkkelen.

i ***MERK***
Når du monterer flensen, se figur C2, og ikke monter flensen i feil retning.

- Vri spindellåsen 90° mot klokken slik at trekanten på spindellåsen er på linje med trekanten på huset for å låse opp spindelakselen.

- Sørg for at skiven er riktig sentrert og ikke treffer vernet. Spindelbolten og flensene skal være stramme.

Slik løsner du skiven

- Koble fra batteriet.
- Lås spindelakselen.
- Bruk skiftenøkkelen til å løsne spindelbolten.
- Fjern spindelbolten, den ytre flensen og til slutt skiven.

Slik installerer du vannforsyningen (se figur D1–D5)

⚠ ***ADVARSEL!***
Våtskjæremetoden skal kun brukes med en diamantskive.

⚠ ***ADVARSEL!***
Lukk batteridekselet og lås det godt igjen før du bruker vann.

⚠ ***ADVARSEL!***
***Bruk aldri sagen over hodehøyde** . Når du bruker vann, begrens sagingen til horisontal posisjon for å redusere risikoen for at vann trenger inn i verktøyet.*

⚠ ***ADVARSEL!***
Maksimalt tilført vanntrykk skal ikke overstige 90 PSI.

LEGG MERKE TIL: Før du bruker våtskjæringsmetoden, må du sørge for at vann ikke skader materialet som skal skjæres eller eiendommen rundt.

- Krav til vannforsyningen

Anbefalt nominell diameter på vannslangen	mm/ inch	15mm/ 1/2″
Kompatible væsker	-	Ferskvann
Nødvendig strømningshastighet	L/min	22.8~47.4
Tilkoblingskobling	-	Hurtigkobling

- Sørg for at vanntilførselen er slått av og at vannventilen (18) er lukket.
- Løsne låsemutteren (D-1) på hurtigvannkoblingen (17) mot klokken.
- Skyv låsemutteren på slangen (15 mm).
- Skyv slangen inn i skjøten (D-2) så langt den går.
- Koble låsemutteren til hurtigkoblingen for vann ved å skru låsemutteren med klokken.
- For å regulere vannstrømmen, roter vannventilen (18) sakte mot åpen posisjon til ønsket vannmengde er nådd. For å stoppe vannstrømmen, vri vannventilen til lukket posisjon.
- Etter at du er ferdig med kuttene, kjør sagen i noen sekunder med vannventilen lukket for å fjerne eventuelt gjenværende vann fra skjæreskiven.
- For å koble fra vanntilførselen, trekk og hold den ytre hylsen (D-3) på hurtigvannkoblingen bakover og fjern den.
- Etter en tids bruk kan vanndysen (D-4) bli tett. Bruk skiftenøkkelen til å fjerne boltene til vanndysen (11) på begge sider av beskyttelsesdekselet og rengjør vanndysen (se figur D5).

Justering av beskyttelse (se figur E)

⚠ ***ADVARSEL!***
***Ikke bruk beskyttelseshåndtaket til å holde verktøyet under skjæring.** Justeringshåndtaket for beskyttelsen brukes kun til justering av beskyttelsen når verktøyet ikke er i bruk.*

⚠ ***ADVARSEL!***
Sørg alltid for at beskyttelsen er ordentlig låst før du starter kappemaskinen.

⚠ ***ADVARSEL!***
***Beskyttelsen kan være varm** . Bruk beskyttelseshåndtaket til å rotere beskyttelsen.*

⚠ ***ADVARSEL!***
Etter langvarig bruk kan temperaturen på girkassen bli svært høy og forårsake brannskader. Vær forsiktig så du ikke berører den.

- Ta ut batteriet fra kappemaskinen.
- Skyv justeringsspaken for beskyttelsen (14) opp.
- Ta godt tak i justeringshåndtaket for vernet (1) og juster vernet for å sikre maksimal beskyttelse for operatøren under drift.
- Trykk ned justeringsspaken for beskyttelsen for å låse beskyttelsen (2) på plass.

Oppbevaring av skiftenøkkel (se figur F)

Når den ikke er i bruk, oppbevar skiftenøkkelen (19) som vist i figur F for å hindre at den blir borte.

Sperrekrok (se figur G)

⚠ ***ADVARSEL!***
Når sagen er hengt i kroken, må du ikke riste sagen eller gjenstanden den henger i. Ikke heng sagen fra elektriske ledninger. Sørg for at strukturen som brukes til å henge sagen er sikker*. Personskade eller skade på eiendom kan oppstå.*

⚠ ***ADVARSEL!***
Bruk kun kroken til å henge sagen. *Bruk av kroken til å henge opp noe annet kan føre til alvorlig skade.*

⚠ ***ADVARSEL!***
Ikke bruk kroken for å nå en annen gjenstand eller bruk kroken til å støtte vekten din i noen situasjon.

Verktøyet ditt er utstyrt med en sperrekrok (7). Bruk kroken til å henge kappemaskinen fra en sperre eller bjelke, eller annen lignende sikker konstruksjon for midlertidig oppbevaring under arbeidspauser.

- Sperrekroken kan roteres 90°.
- For å bruke, roter kroken til den klikker i åpen posisjon.
- Når den ikke er i bruk, skyv alltid kroken til den klikker i lukket posisjon.

Fremre og bakre støtte (se figur H)

Den fremre støtten (8) og den bakre støtten (6) kan brukes til å holde verktøy på plass, og de fungerer som et støttepunkt under drift for å redusere nødvendig kraft og forhindre overdreven verktøyslitasje. I tillegg fungerer de som en barriere for å hindre at sprutende gjørme og metallspon når operatøren.

Slå av og på (se figur I)

- For å slå verktøyet «PÅ», trykk og hold inne låse-av-knappen (21), og trykk deretter på utløserbryteren (20). Slipp låseknappen og fortsett å trykke på utløseren for å fortsette driften.
- For å slå verktøyet «AV», slipp utløserbryteren.

LED-lys (se figur J)

LED-lyset (4) slår seg automatisk på med et lett trykk på avtrekkerbryteren før verktøyet begynner å gå. Den slås av ca. 10 sekunder etter at utløserbryteren slippes.

LED-lyset blinker raskt når verktøyet og/eller batteriet overbelastes eller blir for varmt, og de interne sensorene slår av verktøyet. Hvil verktøyet en stund eller plasser verktøyet og batteriet separat under luftstrøm for å avkjøle dem.

LED-lampen vil blinke saktere for å indikere at batteriet har lav batterikapasitet. Lad opp batteriet.

Hvis LED-lyset ikke lyser når du slår på verktøyet, eller det plutselig slukker under bruk, kan det skyldes en intern kommunikasjonsfeil. Ta kontakt med kundeservice eller et autorisert servicesenter for å få hjelp.

Batterinivåindikator (se figur K)

Dette verktøyet har en batterinivåindikator (23) som viser batteriets ladenivå. Trykk på indikatorknappen for batterinivå (22), så lyser LED-lysene for å indikere batteriets ladenivå.

Hvis ett LED-lys på strømindikatoren begynner å blinke, er batteriladingen under 10 % og bør lades opp. Strømmen som leveres til verktøyet synker raskt når batteriet er ved slutten av driftstiden og må lades. Når batteriet er helt utladet, begynner strømindikatoren å vise fire blinkende LED-lys.

Når dette skjer, fjern verktøyet fra arbeidsstykket og lad batteriet etter behov.

Den første og tredje lysdioden på strømindikatoren blinker raskt grønt for å varsle om overtemperaturtilstanden. Batteriet starter normal drift etter at det er avkjølt.

Indikator for tung belastning (se figur L)

Indikatoren for tung belastning (12) lyser som en advarsel når verktøyet utsettes for for høy belastning.

Skjærebelastningen bør reduseres slik at indikatorlampen for tung belastning slukkes.

Når det er praktisk mulig, la verktøyet hvile når indikatoren for tung belastning lyser.

Redusere risikoen for tilbakeslag (se figur M)

⚠ ***ADVARSEL!***
Reaktive krefter kan oppstå når som helst skjæreskiven er i bevegelse.

⚠ ***ADVARSEL!***!
Overbelastningsbeskyttelsen til dette verktøyet forhindrer ikke tilbakeslag *. Les og forstå alle advarsler og instruksjoner knyttet til forebygging av tilbakeslag som finnes i denne bruksanvisningen.*

Støtt alltid arbeidsstykket slik at kuttet forblir åpent for å unngå at skiven klemmer seg, noe som øker risikoen for tilbakeslag.

Dette verktøyet har en elektronisk overbelastningsvern som automatisk slår av verktøyet ved plutselig belastning, inkludert noen typer tilbakeslag.

For å starte verktøyet på nytt, sørg for at bryteren er i OFF (av)-posisjon, fjern eventuelle hindringer knyttet til skiven, og start deretter startsekvensen på nytt i henhold til avsnittet med tittelen **«slå av og på».**

Riktig håndposisjon (se figur N)

⚠ ***ADVARSEL!***
For å redusere risikoen for alvorlig personskade, bruk ALLTID riktig håndposisjon som vist.

⚠ ***ADVARSEL!***
For å redusere risikoen for alvorlig personskade, hold ALLTID godt fast i påvente av en plutselig reaksjon.

⚠ ***ADVARSEL!***
Bruk aldri kappemaskinen med én hånd. Hold alltid kappemaskinen godt fast med begge hender.

⚠ ***ADVARSEL!***
Sørg for at håndtakene og grepene på kappemaskinen er sikre og fri for fett og/eller fuktighet.
Riktig håndposisjon for både venstre- og høyrehendte operatører krever at høyre hånd er på det bakre håndtaket (5) og venstre hånd på det fremre håndtaket (3).

Ikke før verktøyet høyere enn skulderhøyde under bruk.

Lage et kutt (se figur O)

⚠ ***ADVARSEL!***
Sørg alltid for at beskyttelsesdekselet er på plass og innstilt for den typen kutt du skal gjøre.

⚠ ***ADVARSEL!***
Når du bruker kappemaskinen, må du sørge for at operatøren og tilskuere ikke er i fare på grunn av luftbårne partikler fra materialet som kuttes, gnister eller deler av skadede skjæreskiver.

⚠ ***ADVARSEL!***
For å redusere risikoen for alvorlig eller dødelig skade, IKKE endre retning under kuttet. *En retningsendring kan føre til en høy torsjonsbelastning på skjæreskiven og føre til at den setter seg fast eller brekker.*

⚠ ***ADVARSEL!***
Må ikke brukes i nærheten av brennbare væsker eller gasser.

⚠ ***ADVARSEL!***
Ikke la barn komme i kontakt med verktøyet.

⚠ ***ADVARSEL!***
Bruk kappemaskinen kun til avtrekkskutt. Ellers kan sagskiven hoppe ukontrollert ut av kuttet.

⚠ ***FORSIKTIG!***
Bruk hansker når du skjærer i metall.

⚠ ***FORSIKTIG!***
Ikke berør skiven eller materialet rett etter bruk, da de kan bli varme og forårsake brannskader (se figur O).

- Sørg for at skivebeskyttelsen (2) er i en posisjon som gir maksimal beskyttelse for føreren.
- Merk en skjærelinje på materialet som skal skjæres.
- Ta godt tak i kappemaskinen med både det fremre håndtaket (3) og det bakre håndtaket (5).
- Juster skiven med skjærelinjen. Pass på at ingenting er i nærheten av eller på linje med skiven.

MERK: Ved våtsaging, skru på vanntilførselen og vannventilen (18) på kappemaskinen. Hvis du skjærer i metall, må du sørge for at vannventilen forblir i lukket posisjon.

- Slå på verktøyet, og vent til skiven når full hastighet.
- Før skiven sakte inn i arbeidet med fast trykk, og arbeid langs skjærelinjen. Ikke tving verktøyet. Skjær bare så dypt som nødvendig for å redusere mengden støv

som produseres. Hold skivehastigheten lav for maksimal effektivitet og skivelevetid. For å opprettholde kontroll over kappemaskinen, slipp trykket når du nærmer deg slutten av kuttet.
- Slå av verktøyet og sørg for at skiven har stoppet helt før du setter ned kappemaskinen.
- Ved våtsaging, slå av vannventilen på kappemaskinen og vanntilførselen.

MERK: Maksimal skjæredybde for hver passering bør ikke overstige 86 mm.

⚠ ***ADVARSEL!***
Etter at maskinen har vært brukt kontinuerlig med tung belastning, vil girkassen og omkringliggende deler (beskyttelsesjusteringsspak og spindellås) bli svært varme. Vent til maskinen er avkjølt, eller bruk hansker før du foretar justeringer.

Transportere

Litiumionbatterier er underlagt kravene i lovgivningen om farlig gods.

Transport av disse batteriene må gjøres i samsvar med lokale, nasjonale og internasjonale bestemmelser og forskrifter.

Brukere kan transportere disse batteriene på vei uten ytterligere krav.

Kommersiell transport av litiumionbatterier av rederier er underlagt regelverket for transport av farlig gods. Forberedelser til forsendelse og transport må kun utføres av personer med tilstrekkelig opplæring. Hele prosessen må være profesjonelt overvåket.

Følgende punkter må overholdes ved transport av oppladbare batterier:

Sørg for at batteriets kontaktpoler er beskyttet og isolert for å forhindre kortslutning.

Sørg for at batteriet er sikret mot bevegelser inne i emballasjen.

Skadede eller lekkende batterier må ikke transporteres.

Kontakt transportselskapet ditt for mer informasjon.

⚠ ***FORSIKTIG!***
Ikke legg ut batterier med skadet hus.

Vedlikehold og stell

⚠ ***ADVARSEL!***
Før du utfører noe arbeid på elektroverktøyet, må du ta batteriet ut av verktøyet.

Rengjøring

⚠ ***FORSIKTIG!***
Bruk alltid vernebriller når du rengjør med tørr trykkluft.

Rengjør elektroverktøyet og ventilasjonsåpningene regelmessig. Rengjøringshyppigheten avhenger av materialet og bruksvarigheten. Blås regelmessig ut husets innside og motoren med tørr trykkluft.

Reparasjoner

Reparasjoner kan kun utføres av et autorisert kundeservicesenter.

i ***MERK***
Ikke løsne skruene på huset i løpet av garantiperioden. Manglende overholdelse av dette kravet vil ugyldiggjøre eventuelle krav under produsentens garanti.

Reservedeler og tilbehør

Annet tilbehør, spesielt verktøy og tilbehør, finner du i produsentens kataloger. Eksploderte tegninger og reservedelslister finner du på hjemmesiden vår: **www.flex-tools.com.**

Informasjon om avhending

⚠ ***ADVARSEL!***
Gjør overflødige elektroverktøy ubrukelige:
– *batteridrevet elektroverktøy ved å ta ut batteriet.*



Bare EU-land

Ikke kast elektriske verktøy i husholdningsavfallet!

I samsvar med EU-direktiv 2012/19/EU om avfall fra elektrisk og elektronisk utstyr og gjennomføring i nasjonal lov må brukte elektriske verktøy samles inn separat og resirkuleres på en miljøvennlig måte.

Gjenvinning av råvarer i stedet for avfallshåndtering.

Enhet, tilbehør og emballasje skal resirkuleres på en miljøvennlig måte. Plastdeler identifiseres for resirkulering i henhold til materialtype.

ADVARSEL!

Ikke kast batterier i husholdningsavfallet, ilden eller vannet. Ikke åpne brukte batterier.

Kun EU-land:

I samsvar med forordning 2023/1542 må defekte eller brukte batterier resirkuleres.

MERK

Spør forhandleren din om avhendingsalternativer!

CE-Samsvarserklæring

Samsvarserklæringene er inkludert i vedlegg 1 til denne håndboken.

Fritak fra ansvar

Produsenten og dennes representant er ikke ansvarlige for skader og tapt fortjeneste som følge av driftsavbrudd forårsaket av produktet eller et ubrukelig produkt.

Produsenten og dennes representant er ikke ansvarlige for skader som er forårsaket av feil bruk av produktet eller av bruk av produktet sammen med produkter fra andre produsenter.

Innehåll

Symboler som används i den här bruksanvisningen. 104
Symboler på produkten 104
Viktig säkerhetsinformation. 104
Buller och vibrationer. 106
Tekniska data. 107
Översikt 107
Bruksanvisning 108
Transport 112
Underhåll och skötsel. 112
Information om bortskaffande. 112
CE-försäkran om överensstämmelse. 113
Undantag från ansvar. 113

Symboler som används i bruksanvisningen

⚠ ***VARNING!***
Används för att markera allvarlig fara. Om denna varning inte följs kan det resultera i dödsfall eller mycket allvarliga personskador.

⚠ ***FÖRSIKTIGHET!***
Används för att markera möjliga risker. Om inte anvisningarna följs kan det leda till lättare skador eller skador på egendom.

i ***NOTERA***
Tips angående användning och viktig information.

Symboler på produkten


Läs bruksanvisningen innan du slår på elverktyget.


Använd dammask när du arbetar utan vätskekylning.


Använd ögon- och hörselskydd.


Information om bortskaffande av uttjänt produkt (se sidan 112)

CE-märkning

UKCA-märkning

Viktig säkerhetsinformation

⚠ ***VARNING!***
Läs igenom följande anvisningar och instruktioner innan du börjar använda verktyget:

- *denna bruksanvisning*
- *de allmänna säkerhetsinstruktionerna om hantering av elverktyg i bifogad broschyr (häfte nr.: 315915),*
- *nuvarande giltiga anläggningsregler och bestämmelser för att förhindra olyckor.*

Detta elverktyg är utrustat med den senaste tekniken och har skapats i enlighet med godkända säkerhetsbestämmelser.

Men elverktyget kan ändå utgöra en livsfara för användaren eller utomstående personer, eller också kan elverktyget eller egendom komma till skada.

Elverktyget får endast användas

- *i avsett syfte*
- *i perfekt fungerande skick.*

Fel som påverkar säkerheten ska åtgärdas omedelbart.

Avsedd användning

Den handhållna kapsågen är avsedd

- för kommersiellt bruk inom industri och handel
- för professionella kaparbeten,
- Våtskärning i murverk, betong, röda tegelstenar, ihåliga tegelstenar, cementblock, etc. med hjälp av diamanthjul;
- Torrkapning i metaller som stålstänger, stålrör och kanalstål med hjälp av kapskiva.

Säkerhetsinstruktioner för kapsågar

⚠ ***VARNING!***
Läs igenom alla säkerhetsvarningar, instruktioner, illustrationer och specifikationer som medföljer detta elverktyg. *Underlåtenhet att följa alla instruktioner som listas nedan kan resultera i elektriska stötar, brand och/eller allvarliga personskador. Spara alla varningar och instruktioner för framtida referens.*

- **Skyddet måste vara säkert fastsatt på elverktyget och placerat för maximal säkerhet, så att minsta möjliga mängd hjul exponeras mot operatören. Placera dig själv och åskådare bort från det roterande hjulets plan.** Skyddet hjälper till att skydda föraren från trasiga hjulfragment och oavsiktlig kontakt med hjulet.
- **Använd endast limmade förstärkta eller diamantkapade skivor till ditt elverktyg.** Bara för att tillbehöret kan fästas på ditt elverktyg finns inga garantier för att arbetet kan utföras på ett säkert sätt.
- **Den angivna hastigheten på tillbehöret måste vara minst lika med den maximala hastigheten som är märkt på elverktyget.** Tillbehör som körs fortare än deras klassificerade hastighet kan brytas sönder och flyga iväg.
- **Skivorna får endast användas för rekommenderade användningsområden. Till exempel: slipa inte med sidan av en kapskiva.** Slipande kapskivor är avsedda för periferisk slipning, sidokrafter som appliceras på dessa skivor kan få dem att splittras.
- **Använd alltid oskadade skivflänsar som är av rätt diameter för ditt valda skivor**. Ordentliga skivflänsar stöder skivan, vilket minskar risken för skivbrott.
- **Använd inte slitna armerade skivor från större elverktyg.** Skivor avsedda för större elverktyg är inte lämpliga för den högre hastigheten hos ett mindre verktyg och kan spricka.
- **Den yttre diametern och tjockleken på tillbehöret måsta vara inom kapacitetsklassificeringen för ditt elverktyg.** Tillbehör med felaktig storlek kan inte skyddas eller kontrolleras på ett adekvat sätt.
- **Arborstorleken på hjul och flänsar måste passa elverktygets spindel.** Skivor och flänsar som inte matchar monteringen på hårdvaran för elverktyget kommer att köras obalanserat, vibrerar överdrivet mycket och göra att kontrollen förloras.
- **Använd inte skadade skivor. Före varje användning, inspektera skivorna för spån och sprickor. Om elverktyg eller skivor tappats, kontrollera om där finns skador eller installera en oskadad skiva. Efter att skivan inspekterats och installerats, placera dig själv undan från planet för den roterande skivan och kör elverktyget på maximal obelastad hastighet i en minut.** Skadade skvior kommer normalt att gå sönder under denna testtid.
- **Använd personlig skyddsutrustning. Beroende på användning, använd ansiktsskärm, skyddsglasögon eller säkerhetsglasögon. Bär i förekommande fall dammask, hörselskydd, handskar och verkstadsförkläde som kan stoppa små slipmedel eller fragment av arbetsstycket.** Ögonskyddet måste kunna stoppa flygande skräp som genereras av olika arbeten. Dammasken eller andningsskyddet måste kunna filtrera bort partiklar som genereras under arbetet. Långa exponeringar för högintensivt buller kan orsaka hörselskador.
- **Håll åskådare på ett säkert avstånd från arbetsområdet. Alla som kommer in på arbetsområdet måste använda personlig skyddsutrustning.** Fragment från arbetsstycket eller en trasig skiva kan flyga iväg och orsaka skador bortom det omedelbara arbetsområdet.
- **Håll endast i elverktyget i de isolerade greppytorna när du utför arbeten där kaptillbehöret kan komma i kontakt med dolda ledningar.** Sågtillbehör som kommer i kontakt med en strömförande ledning kan göra att exponerade metalldelar hos elverktyget blir strömförande och kan ge användaren en elektrisk stöt.
- **Lägg aldrig ned elverktyg innan tillbehöret har stannat helt.** Den roterande skivan kan ta tag i ytan och dra elverktyget utom kontroll.
- **Kör inte elverktyg medan det bärs på sidan av kroppen.** Oavsiktlig kontakt med det roterande tillbehöret kan ta tag i dina kläder och tillbehöret drar in din kropp.
- **Rengör regelbundet elverktygets luftventiler.** Motorns fläkt kommer att dra in damm i höljet och kraftig ackumulering av pulvermetall kan utgöra elektriska risker.
- **Använd inte elverktyget i närheten av brännbara material.** Gnistor kan antända dessa material.

REKYL OCH RELATERADE VARNINGAR:

Rekyler är en plötslig reaktion på en roterande skiva som kläms eller fastnar. Fastklämning eller kärvning gör att den roterande skivan

tvärstannar vilket i sin tur gör att det okontrollerade elverktyget tvingas i motsatt riktning mot skivans rotation vid punkten där det fastnar.

Exempelvis om en slipskiva fastnar eller kärvar at arbetsstycket kan kanten på skivan som går in i fastklämningspunkten gräva sig in i ytan på materialet och göra att skivan klättrar ut eller får en rekyl. Skivan kan antingen hoppa mot eller bort från operatören, beroende på riktningen på skivans rotation vid punkten där det kärvar. Slipskivor kan också gå sönder under dessa förhållanden.

Rekyl är resultatet av felanvändning av verktyget och/eller felaktiga arbetsprocedurer eller arbetsförhållanden och kan undvikas genom att vidta ordentliga försiktighetsåtgärder så som beskrivs här nedan.

- **Bibehåll ett fast grepp om elverktyget och placera kroppen och armen så att du kan motstå rekylkrafterna. Använd alltid extra handtaget för maximal kontroll över rekyl eller vridmomentsreaktionen under start.** Användaren kan kontrollera vridmomentsreaktionerna eller rekylkrafterna om korrekta åtgärder vidtagits.
- **Placera aldrig din hand nära det roterande tillbehöret.** Tillbehöret kan slå tillbaka över din hand.
- **Placera inte kroppen i linje med den roterande skivan.** Rekyl kommer att driva verktyget i motsatt riktning mot skivans rörelse vid punkten där den kärvar.
- **Var särskilt försiktig vid arbeten i hörn, skarpa kanter etc. Undvik att tillbehöret studsar eller kärvar.** Hörn, skarpa kanter eller studsande har en tendens att klämma fast den roterande tillbehöret och göra att kontrollen förloras eller skapar en rekyl.
- **Fäst inte ett sågkedjeblad för träsnideri, segmenterad diamantskiva med ett perifert mellanrum större än 10 mm eller tandat sågblad.** Sådana blad skapar ofta rekyler och förlorad kontroll.
- **"Kläm" inte hjulet eller utöva överdrivet tryck. Försök inte göra ett för stort skärdjup.** Överbelastning av skivan ökar belastningen och känsligheten för att skivan vrids eller fastnar i snittet och risken för kast eller skivbrott.
- **När skivan kläms, fastnar eller när du av någon anledning avbryter ett snitt, stäng av elverktyget och håll det orörligt tills skivan stannar helt. Försök aldrig att ta bort kapskivan från snittet medan skivan är i rörelse, annars kan rekyl uppstå.** Undersök och vidta korrigerande åtgärder för att eliminera orsaken till skivkärvning.
- **Starta inte om kapningen i arbetsstycket. Låt skivan nå full fart och gå försiktigt in i snittet igen.** Skivan kan fastna, klättra upp eller rekylera om elverktyget startas om i arbetsstycket.
- **Stöd paneler eller något överdimensionerat arbetsstycke för att minimera risken att skivan kläms fast och rekyl uppstår. Stora arbetsstycken tenderar att sjunka under sin egen vikt.** Stöd måste placeras under arbetsstycket nära skärlinjen och nära arbetsstyckets kant på båda sidor om skivan.
- **Var extra försiktig när du gör en "instickssågning" i befintliga väggar eller andra blinda områden.** Den utstickande skivan kan kapa gas- eller vattenledningar, elektrisk kablage eller föremål som kan orsaka rekyl.

Buller och vibrationer

Buller- och vibrationsvärden har fastställts i enlighet med EN 62841.

Normal A-viktad bullernivå för elverktyg:

- Ljudtrycksnivå L_{pA}:	96 dB(A)
- Ljudeffektnivå L_{WA}:	107 dB(A)
- Osäkerhet:	K = 3 dB

Totalt vibrationsvärde:

- Utsläppsvärde a_h:	3,28 m/s^2
- Osäkerhet:	K = 1,5 m/s^2

Upprepade stötvibrationer (p_F) :

– skärning av metall	140 m/s^2
– Osäkerhet	3 m/s^2
– skärning av betongplatta	82 m/s^2
– Osäkerhet	K=13 m/s^2

⚠ ***FÖRSIKTIGHET!***

De angivna mätvärdena gäller för nya elverktyg. Daglig användning gör att buller- och vibrationsvärdena ändras.

i ***NOTERA***

Det eller de deklarerade totala vibrationsvärdena och det eller de deklarerade bulle-

remissionsvärdena har uppmätts i enlighet med en standardtestmetod och kan användas för att jämföra ett verktyg med ett annat. De kan även användas vid en preliminär exponeringsbedömning.
Den deklarerade vibrations- och bulleremissionsnivån representerar verktygets huvudsakliga användningsområden. Om verktyget däremot används för andra applikationer, med andra tillbehör eller med bristande underhåll, kan vibrations- och bulleremissionsvärdena avvika. Detta kan öka exponeringsnivån avsevärt under den totala arbetsperioden.
För en noggrann uppskattning av vibrationsexponeringsnivån och bulleremissionsvärdena är det också nödvändigt att ta hänsyn till de tider då verktyget är avstängt eller körs men inte faktiskt används. Detta kan minska exponeringsnivån avsevärt under den totala arbetsperioden.
Identifiera ytterligare säkerhetsåtgärder för att skydda operatören från effekterna av vibrationer och buller, såsom: Underhåll av verktyget och tillbehören, att hålla händerna varma, organisering av arbetsmönster.

⚠ ***FÖRSIKTIGHET!***
Använd hörselskydd vid ljudnivåer över 85 dB(A).

Tekniska data

Produkttyp		COS 230 18-EC
Produkt		Handhållen kapsåg
Märkspänning	Vdc	18
Obelastad hastighet	rpm	6600
Skivtyp	- Diamantskiva	
	- Typ 41 kapskiva	
Skivtjocklek	mm	Diamantskiva: 2,2
		Kapskiva: 2
Tillåten max. skivtjocklek	mm	3
Skivdiameter	mm	230
Skivborrhål	mm	22,2
Max. sågdjup	mm	86
Vikt	kg	5,8*
Batteri	18 V	AP 18/8,0XT
Laddningsintervall	CA 18...serien CA 12/18...serien	
Laddningstemperatur	0~40 °C	
Arbetstemperatur	-10~40 °C	
Förvaringstemperatur	-20~50 °C	

*Mätt utan batteri (du hittar batteriets vikt på www.flex-tools.com), utan verktyg.

NOTERA: Om andra FLEX 18V-batterier används kan kapsågen bara starta, men inte fungera.

Översikt (se bild A)

Numreringen av produktens delar refererar till illustrationen av verktyget på sidan med bilder.

1 Justeringshandtag för skydd
2 Skydd
3 Isolerat främre handtag
4 LED-lampa
5 Isolerat bakre handtag
6 Bakre stöd
7 Integralkrok
8 Frontstöd
9 Spindelbult
10 Skiva(ingår ej)
11 Vattenmunstyckesbult
12 Indikator för kraftig belastning
13 Spindellåssprint
14 Spak för skyddsjustering
15 Lock till batterifack
16 Batterifackets låsknapp
17 Snabbvattenanslutning
18 Vattenventil
19 Skiftnyckel
20 Avtryckare
21 Startspärr
22 Knapp batterinivåindikator
23 Batterinivåindikator
24 Diamantskiva (ingår ej)
a. Rotationsriktning
b. Lucka
c. Negativ av rakvinkel

Notera: Diamantskivans maximala perifera avstånd mellan segmenten är 10 mm, endast vid en negativ spånvinkel.

25 Kapskiva (ingår ej)

Bruksanvisning

VARNING!
Ta bort batteriet innan något arbete utförs på elverktyget.

Innan elverktyget slås på

Packa upp elverktyget och tillbehören och kontrollera att inga delar saknas eller är skadade.

NOTERA
Batterierna är inte fulladdade vid leverans. Ladda batterierna helt innan första användning. Se anvisningarna för laddaren.

Tips för längre batteritid

FÖRSIKTIGHET!
- *Ladda aldrig batterierna vid temperaturer under 0 °C eller över 40 °C.*
- *Ladda inte batterierna i miljöer med hög luftfuktighet eller hög temperatur.*
- *Täck inte över batterier och laddare under laddningsprocessen.*
- *Dra ut laddarens nätkontakt efter avslutad laddning.*

Batteri och laddare blir varma under laddningsprocessen. Detta är helt normalt!

NOTERA
Följ instruktionerna för korrekt laddning av batteriet, som finns i anvisningarna för batteriet.

Om batterierna inte används under en längre tid ska de förvaras delvis laddade på en sval plats.

Sätta i/byta batteriet (se bild B1-B3)

- Tryck på batterifackets låsknapp (16) så öppnas batterifackets lock (15) automatiskt (se bild B1).
- Tryck in det laddade batteriet i elverktyget tills det klickar på plats, (se bild B2).
- För att ta bort, tryck på låsknappen (1.) och dra ut batteriet (2.) (se bild B3).
- Stäng batterifackets lock när du har tagit bort batteriet.

NOTERA
För att förhindra att batterifacket skadas och förorenas, stäng alltid batterifackets lock.

FÖRSIKTIGHET!
Skydda batteriets kontakter när enheten inte används. Lösa metalldelar kan kortsluta kontakterna och medför risk för explosion och brand!

Montera och ta bort skivan (se bild C1-C2)

VARNING!
För att minska risken för skador, använd endast rätt skiva som är skapad för detta verktyg. *Använd inte någon typ av sågblad. Använd endast typ "41" kapskiva eller diamantskiva.*

VARNING!
Lossa batteriet från verktyget innan du utför montering, justeringar eller byte av tillbehör*. Dessa förebyggande säkerhetsåtgärder minskar risken för att elverktyget startas oavsiktligt.*

Så här fäster du skivan
- Ta loss batteriet.
- Lägg sågen på ett fast underlag med spindelbulten (9) vänd uppåt.
- Vrid spindellåset (13) 90° medurs för att låsa spindelaxeln.
- Vrid spindelbulten moturs med medföljande skiftnyckel (19). Ta bort spindelbulten och den yttre flänsen (C-1). Den inre flänsen (C-2) behöver inte tas bort, om den inte behöver rengöras.
- Montera skivan innanför skyddet och på spindeln. Se till att pilen på skivan pekar i samma riktning som pilen på skyddet.
- Montera tillbaka ytterflänsen och spindelbulten. Dra åt spindelbulten ordentligt genom att vrida den medurs med skiftnyckeln.

NOTERA
När du installerar flänsen, se figur C2 och installera inte flänsen i fel riktning.

- Vrid spindellåset 90° moturs så att triangeln på spindellåset är i linje med triangeln på huset för att låsa upp spindelaxeln.
- Se till att skivan är ordentligt centrerat och inte träffar skyddet. Spindelbulten och flänsarna ska vara täta.

För att lossa skivan

- Ta loss batteriet.
- Lås spindelaxeln.
- Använd skiftnyckeln för att lossa spindelbulten.
- Ta bort spindelbulten, ytterflänsen och slutligen skivan.

Installera vattentillförseln (se bild D1-D5)

⚠ ***VARNING!***
Våtskärningsmetod får endast användas med diamantskiva.

⚠ ***VARNING!***
Stäng batterifackets lock och lås det ordentligt stängt innan du använder något vatten.

⚠ ***VARNING!***
Använd aldrig sågen över huvudet*. När du använder vatten, begränsa skärningen till horisontellt läge för att minska risken för att vatten kommer in i verktyget.*

⚠ ***VARNING!***
Högsta tillförda vattentryck får inte överstiga 90 PSI.

UPPMÄRKSAMMA: Innan du använder våtskärningsmetoden, se till att vattnet inte skadar materialet som skärs eller omgivande egendom.

- Krav för vattenförsörjningen

Rekommenderad nominell diameter på vattenslangen	mm/ inch	15mm/ 1/2" inch
Kompatibla vätskor	-	Färskvatten
Erforderlig flödeshastighet	L/min	22.8~47.4
Anslutningskoppling	-	Snabbkoppling

- Se till att vattentillförseln är avstängd och att vattenventilen (18) är stängd.
- Lossa låsmuttern (D-1) på snabbvattenanslutningen (17) moturs.
- Skjut låsmuttern på slangröret (15 mm).
- Tryck in slangröret i skarven (D-2) så långt det går.
- Anslut låsmuttern till snabbvattenanslutningen genom att gänga låsmuttern medurs.
- För att reglera vattenflödet, vrid långsamt vattenventilen (18) mot öppet läge tills önskat flöde uppnås. Vrid vattenventilen till stängt läge för att stoppa vattenflödet.
- När du är klar med snitten kör du sågen i några sekunder med stängd vattenventil för att avlägsna eventuellt kvarvarande vatten från kapskivan.
- För att koppla bort vattentillförseln drar du och håller den yttre hylsan (D-3) på snabbvattenanslutningen bakåt och tar bort den.
- Efter en tids användning kan vattenmunstycket (D-4) vara igensatt. Använd skiftnyckeln för att ta bort vattenmunstyckets bultar (11) på båda sidor av skyddet och rengör vattenmunstycket (se bild D5).

Justering av skyddet (se bild E)

⚠ ***VARNING!***
Använd inte skyddshandtag för att hålla verktyget medan du kapar. *Skyddets justeringshandtag används endast för justering av skyddet medan verktyget inte används.*

⚠ ***VARNING!***
Se alltid till att skyddet är ordentligt inkopplat innan du startar kapsågen.

⚠ ***VARNING!***
Skyddet kan bli hett*. Använd skyddshandtaget för att rotera skyddet.*

⚠ ***VARNING!***
Efter långvarig användning kan temperaturen i växellådshuset bli mycket varm och orsaka brännskador. Var försiktig så att du inte rör den.

- Ta bort batteriet från kapsågen.
- Skjut justeringsspaken för skyddet (14) uppåt.
- Ta ett fast grepp om skyddets justeringshandtag (1) och justera skyddet för att säkerställa maximalt skydd för operatören under drift.
- Tryck ned justeringsspaken för att låsa skyddet (2) på plats.

Förvaring av skiftnyckel (se bild F)

När den inte används, förvara skiftnyckeln (19) såsom visas i bild F så att den inte tappas bort.

Integralkrok (se bild)

⚠ ***VARNING!***
När sågen hänger i kroken får du inte skaka sågen eller föremålet som den hänger i. Häng inte sågen i några elektriska ledningar. Se till att den konstruktion som används för att hänga upp sågen är säker.*. Risk för personskador eller egendomsskador.*

⚠ ***VARNING!***
Använd endast kroken för att hänga upp sågen. *Om kroken används för att hänga upp något annat kan det leda till allvarliga personskador.*

⚠ ***VARNING!***
Använd inte kroken för att nå ett annat föremål och använd inte kroken för att stödja din vikt i någon situation.

Ditt verktyg är utrustat med en takkrok (7). Använd kroken för att hänga sågen på en takbjälke eller annan liknande säker konstruktion för tillfällig förvaring under arbetet.

- Taksparren kan vridas 90°.
- För att använda den, lyft upp sågkroken tills den snäpper in i öppet läge.
- När kroken inte används ska den alltid tryckas ned tills den snäpper in i stängt läge.

Främre och bakre stöd (se bild H)

Det främre stödet (8) och det bakre stödet (6) kan användas för att hålla verktygen på plats, vilket fungerar som en stödjepunkt under drift för att minska den nödvändiga kraften och förhindra överdrivet verktygsslitage. Dessutom fungerar det som en barriär för att blockera stänkande lera och metallflis från att nå operatören.

Slå på och av (se bild I)

- För att slå på verktyget "ON", tryck och håll in spärrknappen (21) och tryck sedan på avtryckaren (20). Släpp låsknappen och fortsätt att klämma in avtryckaren för fortsatt drift.
- För att stänga AV verktyget, släpp upp avtryckaren.

LED-ljus (se bild J)

LED-lampan (4) kommer automatiskt att slås på med en lätt tryckning på avtryckaren innan verktyget börjar köras. Den stängs av efter ungefär 10 sekunder efter att avtryckarens släpps.

LED-lampan blinkar snabbt när verktyget och/eller batteriet blir överbelastat eller överhettat och de interna sensorerna stänger av verktyget. Låt verktyget vila en stund eller placera verktyget och batteripaketet separerade under luftflöde för att de skall svalna.

LED-lampan kommer att blinka saktare för att indikera att batteriets kapacitet är lågt. Ladda batteriet.

Om LED-lampan inte lyser när du slår på verktyget, eller om den plötsligt stängs av under arbetet, kan det bero på det interna kommunikationsfelet. Kontakta kundtjänst eller ett auktoriserat servicecenter för hjälp.

Indikator för batterinivå (se bild K)

Det här verktyget har en batterinivåindikator (23) som visar batteriets laddningsnivå. Tryck på indikatorknappen för batterinivån (22) och lysdioderna tänds för att visa batteripaketets laddningsnivå.

Om en lysdiod på strömindikatorn börjar blinka är batteriladdningen under 10% kapacitet och bör laddas. Strömmen som levereras till verktyget sjunker snabbt när batteriet är i slutet av sin körtid och måste laddas. När batteriet är helt urladdat börjar strömindikatorn visa fyra blinkande lysdioder.

När detta händer tar du bort verktyget från arbetsstycket och laddar batteriet efter behov.

De första och tredje lysdioderna på strömindikatorn blinkar snabbt grönt för att varna för övertemperaturförhållandet. Batteriet börjar fungera normalt efter att det har svalnat.

Indikator för tung belastning (se bild L)

Indikatorn för tung belastning (12) tänds som en varning när verktyget utsätts för för hög belastning.

Kapbelastningen bör minskas så att indikatorn för tung belastning släcks.

När det är praktiskt låter du verktyget vila när indikatorn för tung belastning tänds.

Minska risken för rekyler (se bild M)

⚠ ***VARNING!***
Reaktiva krafter kan uppstå när kapskivan är i rörelse.

⚠ ***VARNING!***!
Överbelastningsskyddet i detta verktyg förhindrar inte kast*. Läs och förstå alla varningar och instruktioner för att förhindra bakslag som finns i denna bruksanvisning.*

Stöd alltid arbetsstycket så att skäret förblir öppet för att undvika klämskador på hjulet, vilket ökar risken för bakslag

Verktyget innehåller ett elektroniskt överbelastningsskydd som automatiskt stänger av verktyget i händelse av plötslig belastning, inklusive vissa kickback-händelser.

För att starta om verktyget, se till att strömbrytaren är i AV-läge, ta bort eventuella hinder relaterade till hjulet och återinitiera sedan startsekvensen enligt avsnittet med titeln **strömbrytare på och av.**

Korrekt handposition (se bild N)

⚠ ***VARNING!***
Använd ALLTID rätt handposition för att minska risken för allvarliga personskador.

⚠ ***VARNING!***
För att minska risken för allvarliga personskador, håll ALLTID säkert i väntan på en plötslig reaktion.

⚠ ***VARNING!***
Använd aldrig kapsågen med en hand. Greppa alltid kapsågen ordentligt med båda händerna.

⚠ ***VARNING!***
Se till att kapsågens handtag och grepp sitter säkert och är fria från fett och/eller fukt.
Rätt handposition för både vänster- och högerhänta förare kräver höger hand på det bakre handtaget (5) och vänster hand på det främre handtaget (3).

Under drift, ta inte verktyget högre än din axelhöjd.

Gör ett snitt (se bild O)

⚠ ***VARNING!***
Se alltid till att skyddet är på plats och inställt för den typ av snitt du gör.

⚠ ***VARNING!***
När du använder kapsågen, se till att operatören och andra som står i närheten inte utsätts för fara på grund av potentiella luftburna materialpartiklar som kapas, gnistor eller bitar av skadade kapskivor.

⚠ ***VARNING!***
För att minska risken för allvarliga eller dödliga skador, byt INTE riktning under skärningen. *En riktningsändring kan orsaka en hög vridbelastning på kapskivan och orsaka att det binder eller går sönder.*

⚠ ***VARNING!***
Använd inte i närvaro av brandfarliga vätskor eller gaser.

⚠ ***VARNING!***
Låt inte barn komma i kontakt med verktyget.

⚠ ***VARNING!***
Använd kapsågen endast för att dra snitt. Annars kan sågskivan okontrollerat hoppa ur snittet.

⚠ ***FÖRSIKTIGHET!***
Använd handskar när du skär i metall.

⚠ ***FÖRSIKTIGHET!***
Rör inte skivan eller materialet omedelbart efter användning, eftersom de kan bli varma och orsaka brännskador (se bild O).

- Se till att skivskyddet (2) är i en position som ger maximalt skydd för föraren.
- Markera en kaplinje på materialet som ska skäras.
- Greppa kapsågen ordentligt med både det främre handtaget (3) och det bakre handtaget (5).
- Rikta in skivan med kaplinjen. Se till att ingenting är nära eller i linje med hjulet.

NOTERA: Vid våtkapning, slå på tilluftsvattnet och vattenventilen (18) på kapsågen. Om du skär i metall, se till att vattenventilen förblir i stängt läge.

- Slå på verktyget och vänta tills hjulet når full hastighet.

- Mata långsamt hjulet i arbete med fast tryck, arbeta längs skärlinjen. Tvinga inte verktyget. Såga bara så djupt som behövs för att minska mängden damm som produceras. För maximal effektivitet och hjullivslängd, håll hjulhastigheten hög. För att behålla kontrollen över kapsågen släpper du trycket när du närmar dig slutet av kapningen.
- Stäng av verktyget och se till att skivan har stannat helt innan du ställer ned kapsågen.
- Vid våtkapning, stäng av vattenventilen på kapsågen och tilloppsvattnet.

NOTERA: Det maximala skärdjupet för varje passage bör inte överstiga 86 mm.

⚠ ***VARNING!***

Efter att maskinen är tung last som används kontinuerligt, kommer växellådan och omgivande delar (skyddsjusteringspak och spindellås) att vara mycket varm. Vänta tills maskinen svalnat eller använd handskar innan du gör justeringar.

Transport

Litiumjonbatterier omfattas av lagstiftningen om farligt gods.

Transport av denna typ av batterier måste ske i enlighet med lokala, nationella och internationella bestämmelser och föreskrifter.

Användare får transportera batterierna på väg utan ytterligare krav.

Kommersiell transport av litiumjonbatterier, som utförs av fraktbolag, omfattas av bestämmelserna för transport av farligt gods. Transportförberedelser och transport får endast utföras av personer med lämplig utbildning. Hela processen måste övervakas professionellt.

Följande punkter måste beaktas vid transport av laddningsbara batterier:

Se till att batteriets kontaktterminaler är skyddade och isolerade för att förhindra kortslutning.

Se till att batteriet är säkrat mot rörelser inuti förpackningen.

Skadade eller läckande batterier får inte transporteras.

Kontakta ditt fraktbolag för mer information.

⚠ ***FÖRSIKTIGHET!***

Skicka inte batterier som har ett skadat hölje.

Underhåll och skötsel

⚠ ***VARNING!***

Innan du utför något arbete på elverktyget, ta ut batteriet ur verktyget.

Rengöring

⚠ ***FÖRSIKTIGHET!***

Använd alltid skyddsglasögon vid rengöring med tryckluft.

Rengör regelbundet elverktygets ventilationsöppningar. Hur ofta du ska rengöra beror på vilket material du arbetat med och hur länge verktyget använts. Blås regelbundet ur höljets inre delar med torr tryckluft.

Reparationer

Reparationer får endast utföras av ett auktoriserat kundservicecenter.

ⓘ ***NOTERA***

Lossa inte skruvarna på höljet under garantiperioden. Underlåtenhet att följa detta krav kommer att ogiltigförklara alla anspråk under tillverkarens garanti.

Reservdelar och tillbehör

Andra tillval, särskilt verktyg och tillbehör, finns i tillverkarens kataloger. Sprängskisser och reservdelslistor kan hittas på vår hemsida: **www.flex-tools.com.**

Information om bortskaffande

⚠ ***VARNING!***

Gör uttjänta elverktyg obrukbara:

– *genom att ta bort batteriet från batteridrivna elverktyg.*



Endast EU-länder

Kasta inte elverktyg i hushållssoporna!

I enlighet med direktivet 2012/19/EU om hantering av elektriskt och elektroniskt avfall, som även införlivats i de nationella lagstiftningarna, måste elverktyg samlas in separat och återvinnas på ett miljövänligt sätt.

Råmaterial återanvänds istället för att kastas som avfall.
Enheter, tillbehör och förpackning ska återvinnas på ett miljövänligt sätt. Plastdelar identifieras för återvinning enligt materialtyp.

VARNING!
Kasta inte batterier i hushållssoporna, i öppen eld eller i vatten. Öppna inte förbrukade batterier.
Endast EU-länder:

I enlighet med direktiv 2023/1542/måste defekta och förbrukade batterier återvinnas.

NOTERA
Fråga din återförsäljare om alternativ för bortskaffande!

CE- Försäkran om överensstämmelse

Deklaration om överensstämmelse finns i bilaga 1 i bruksanvisningen.

Undantag från ansvar

Tillverkaren och dennes representanter är inte ansvariga för några skador eller förlust av förtjänst på grund avbrott i verksamheten, som orsakats av produkten eller av en oanvändbar produkt.

Tillverkaren och dennes representanter är inte ansvariga för några skador som orsakats av felaktig användning av produkten eller om produkten använts tillsammans med produkter från andra tillverkare.

Sisältö

Käyttöoppaassa käytetyt symbolit. 114
Tuotteen symbolit. 114
Tärkeitä turvallisuustietoja. 114
Melu ja tärinä. 116
Tekniset tiedot. 117
Yleiskatsaus. 117
Käyttöohjeet. 118
Kuljettaminen. 122
Huolto ja hoito. 122
Hävittämistä koskevat tiedot. 123
CE-vaatimustenmukaisuusvakuutus. 123
Vastuun poissulkeminen. 123

Käyttöoppaassa käytetyt symbolit

⚠ ***VAROITUS!***
Ilmaisee uhkaavaa vaaraa. Tämän varoituksen noudattamatta jättäminen voi johtaa kuolemaan tai erittäin vakaviin vammoihin.

⚠ ***HUOMIO!***
Ilmaisee mahdollisesti vaarallisen tilanteen. Tämän varoituksen noudattamatta jättäminen voi johtaa lieviin vammoihin tai omaisuusvahinkoihin.

i ***HUOMAA***
Ilmaisee käyttövinkkejä ja tärkeitä tietoja.

Tuotteen symbolit


Lue käyttöopas ennen sähkötyökalun käynnistämistä.


Käytä hengityssuojainta, kun työskentelet ilman nestejäähdytystä.


Käytä suojalaseja ja kuulonsuojaimia.


Vanhan työkalun hävittämisohjeet (katso sivu 123)


CE-merkintä


UKCA-merkintä

Tärkeitä turvallisuustietoja

⚠ ***VAROITUS!***
Ennen sähkötyökalun käyttöä lue seuraavat ja toimi niiden mukaan:

– *nämä käyttöohjeet,*
– *”Yleiset turvallisuusohjeet” sähkötyökalujen käsittelyyn mukana tulevasta lehtisestä (julkaisunumero: 315915),*
– *nykyiset voimassa olevat työpaikan säännöt ja onnettomuuksien ehkäisemistä koskevat säännöt.*

Tämä sähkötyökalu on uusinta tekniikkaa ja se on rakennettu hyväksyttyjen turvallisuusmääräysten mukaisesti.

Sähkötyökalun käyttö saattaa kuitenkin aiheuttaa hengenvaaran tai loukkaantumisvaaran käyttäjälle tai kolmannelle osapuolelle tai sähkötyökalu tai muu omaisuus voi vaurioitua.

Sähkötyökalua saa käyttää vain

– *sen käyttötarkoitukseen*
– *täydellisessä toimintakunnossa.*

Turvallisuuteen vaikuttavat häiriöt on korjattava välittömästi.

Käyttötarkoitus

Kädessä pidettävä katkaisusaha on tarkoitettu

– ammattikäyttöön teollisuudessa ja kaupan alalla,
– ammattimaiseen katkaisukäyttöön,
– tiilirakenteiden, betonin, punatiilien, ontelotiilien, sementtilohkojen jne. märkäkatkaisuun timanttilaikkaa käyttäen;
– metallien, kuten terästankojen, teräsputkien ja kanavaterästen, kuivakatkaisu katkaisulaikalla.

Katkaisusahojen turvallisuusohjeet

⚠ ***VAROITUS!***
Lue kaikki tämän sähkötyökalun mukana tulleet turvallisuusvaroitukset, ohjeet, piirustukset ja tekniset tiedot. *Jos kaikkia alla olevia ohjeita ei noudateta, seurauksena saattaa olla sähköisku, tulipalo ja/tai vakava loukkaantuminen. Säilytä kaikki varoitukset ja ohjeet myöhempää käyttöä varten.*

■ **Työkalun mukana toimitetun suojuksen**

on oltava tukevasti kiinnitettynä sähkötyökaluun ja sijoitettuna mahdollisimman turvallisesti siten, että mahdollisimman pieni osa laikasta on paljaana käyttäjää kohti. Pysy itse ja pidä sivulliset poissa pyörivän laikan tasolta. Suojus auttaa suojaamaan käyttäjää rikkoutuneilta laikansirpaleilta ja vahingossa tapahtuvalta kosketukselta laikkaan.

- **Käytä sähkötyökalussasi vain vahvistettuja laikkoja tai timanttikatkaisulaikkoja.** Vaikka sähkötyökaluusi voidaan kiinnittää lisävaruste, se ei takaa turvallista käyttöä.
- **Lisävarusteen nimellisnopeuden täytyy olla vähintään sama kuin sähkötyökaluun merkitty enimmäisnopeus.** Lisävarusteet, jotka toimivat nimellisnopeuttaan nopeammin voivat rikkoutua ja sinkoutua osiksi.
- **Laikkoja saa käyttää vain suositeltuihin käyttökohteisiin. Esimerkiksi: älä hio katkaisulaikan kyljellä.** Hankaavat katkaisulaikat on tarkoitettu reunahiontaan. Näihin laikkoihin kohdistuvat sivuvoimat voivat aiheuttaa niiden rikkoutumisen.
- **Käytä aina vahingoittumattomia laikan laippoja, joiden halkaisija on oikea valitsemaasi laikkaan**. Kunnolliset laikan laipat tukevat laikkaa ja vähentävät siten laikan rikkoutumisen mahdollisuutta.
- **Älä käytä suurempien sähkötyökalujen kuluneita vahvistettuja laikkoja.** Suuremmalle sähkötyökalulle tarkoitetut laikat eivät sovellu pienemmän työkalun suuremmalle nopeudelle ja ne voivat murtua.
- **Lisävarusteen läpimitan ja paksuuden pitää olla sähkötyökalun kapasiteettiluokituksen rajoissa.** Vääränkokoisia lisävarusteita ei voida suojata tai hallita riittävästi.
- **Laikkojen ja laippojen akselin koon on sovittava oikein sähkötyökalun karaan.** Laikat ja laipat, joiden akselireiät eivät sovi sähkötyökalun kiinnitysosiin, pyörivät epätasapainossa, tärisevät liikaa ja voivat aiheuttaa hallinnan menetyksen.
- **Älä käytä vaurioituneita laikkoja. Tarkista laikat ennen jokaista käyttökertaa lohkeamien ja halkeamien varalta. Jos sähkötyökalu tai laikka putoaa, tarkista ne vaurioiden varalta tai asenna vahingoittumaton laikka. Kun olet tarkastanut ja asentanut laikan, aseta itsesi ja sivulliset pois pyörivän laikan tasolta ja käytä sähkötyökalua suurimmalla joutokäyntinopeudella yhden minuutin ajan.** Vaurioituneet laikat hajoavat normaalisti tämän testin aikana.
- **Käytä henkilönsuojaimia. Käytä käyttökohteesta riippuen kokokasvonaamaria, silmiensuojainta tai suojalaseja. Käytä tarvittaessa pölynaamaria, kuulonsuojaimia, käsineitä ja työesiliinaa, jotka pystyvät pysäyttämään pienet hiomatai materiaalihiukkaset.** Suojalasien on kyettävä pysäyttämään eri toimintojen aiheuttamat lentävät roskat. Pölysuojan tai hengityssuojan täytyy pystyä suodattamaan käytön aiheuttamat hiukkaset. Pitkä altistuminen kovalle melulle saattaa aiheuttaa kuulon heikkenemistä.
- **Pidä sivulliset turvallisella etäisyydellä työskentelyalueesta. Kaikilla, jotka tulevat työskentelyalueelle täytyy olla henkilönsuojaimet.** Työkappaleen palaset tai rikkoutuneen laikan palaset voivat sinkoutua ja aiheuttaa loukkaantumisia myös välittömän työskentelyalueen ulkopuolella.
- **Pidä sähkötyökalua vain eristetyistä tartuntapinnoista, kun suoritat toimenpidettä, jossa katkaisutyökalu saattaa osua piilossa oleviin johtoihin.** Leikkuuvälineen kosketus ”jännitteiseen” johtoon saattaa tehdä sähkötyökalun metalliosat ”jännitteisiksi” ja aiheuttaa sähköiskun käyttäjälle.
- **Älä koskaan laita sähkötyökalua alas, jos lisävaruste ei ole täysin pysähtynyt.** Pyörivä laikka voi tarttua pintaan ja vetää sähkötyökalun pois hallinnastasi.
- **Älä kanna koskaan käynnissä olevaa sähkötyökalua.** Koskettaessaan vahingossa lisävarustetta vaatteet voivat tarttua siihen kiinni ja vaihtotyökalu saattaa porautua käyttäjän kehoon.
- **Puhdista sähkötyökalun tuuletusaukot säännöllisesti.** Moottorin puhallin vetää pölyä kotelon sisälle ja metallipölyn kerääntyminen saattaa aiheuttaa sähköön liittyviä vaaroja.
- **Älä käytä sähkötyökalua lähellä syttyviä materiaaleja.** Kipinät voivat sytyttää nämä materiaalit.

TAKAPOTKU JA SIIHEN LIITTYVÄT VAROITUKSET:

Takapotku on äkillinen reaktio pyörivän laikan puristumiseen tai juuttumiseen kiinni. Puris-

tuminen tai takertuminen aiheuttaa pyörivän laikan nopean pysähtymisen, mikä puolestaan pakottaa hallitsemattoman sähkötyökalun liikkumaan vastakkaiseen suuntaan kuin laikan pyörimissuunta juuttumiskohdassa.

Esimerkiksi, jos hiomalaikka jää kiinni tai puristuksiin työkappaleeseen, saattaa hiomalaikan reuna, joka on uponnut työkappaleeseen, juuttua kiinni aiheuttaen hiomalaikan ponnahduksen ulos työkappaleesta tai takapotkun. Laikka voi joko iskeytyä kohti käyttäjää tai hänestä poispäin riippuen laikan pyörintäsuunnasta puristuskohdassa. Hiomalaikat voivat myös rikkoutua näissä olosuhteissa.

Takapotku on seurausta työkalun väärinkäytöstä ja/tai vääristä toimintamenetelmistä tai olosuhteista, ja se voidaan estää sopivin varotoimin, joita selostetaan seuraavassa.

- **Pidä sähkötyökalusta kiinni tukevalla otteella ja pidä kehosi ja käsivartesi sellaisessa asennossa, että pystyt hallitsemaan takapotkun voimat. Mikäli mahdollista, käytä aina apukahvaa, jos sellainen on, jotta voit hallita mahdollisimman hyvin takapotkun voiman tai reaktiomomentin käynnistyksen aikana.** Koneen käyttäjä pystyy hallitsemaan takapotkun ja reaktiovoimat noudattamalla sopivia varotoimenpiteitä.
- **Älä koskaan laita kättäsi lähelle pyörivää lisävarustetta.** Lisävaruste voi iskeytyä käteesi.
- **Älä aseta vartaloasi pyörivän laikan linjalle.** Takapotku pakottaa sähkötyökalun vastakkaiseen suuntaan kuin kiillotuslaikan liike jumittumiskohdassa.
- **Työskentele erittäin varovasti kulmien, terävien reunojen tms. alueella. Estä lisävarusteen ponnahtaminen ja juuttuminen.** Pyörivä lisävaruste saattaa juuttua kulmiin, teräviin reunoihin tai ponnahtaa, mikä aiheuttaa laitteen hallinnan menettämisen tai takapotkun.
- **Älä kiinnitä moottorisahan puunleikkausterää, segmentoitua timanttilaikkaa, jonka reuna-aukko on yli 10 mm, tai hammastettua sahanterää.** Tällaiset terät aiheuttavat toistuvia takapotkuja ja hallinnan menetyksiä.
- **Älä "jumita" laikkaa, äläkä kohdista siihen liikaa painetta. Älä yritä leikata liian syvälle.** Laikan ylikuormitus lisää kuormitusta ja laikan vääntymis- tai takertumisalttiutta kaikaisussa sekä takapotkun sekä laikan rikkoutumisen mahdollisuutta.
- **Kun laikka juuttuu tai keskeytät katkaisun mistä tahansa syystä, sammuta sähkötyökalu ja pidä sitä paikallaan, kunnes laikka pysähtyy kokonaan. Älä koskaan yritä irrottaa laikkaa katkaisukohdasta laikan liikkuessa, muuten voi tapahtua takapotku.** Selvitä laikan jumiutumiseen johtanut syy ja ryhdy korjaaviin toimenpiteisiin.
- **Älä käynnistä leikkaustoimintoa uudelleen, kun laikka on kiinni työkappaleessa. Anna laikan saavuttaa täysi nopeus ja aseta se varoen takaisin leikkauskohtaan.** Laikka voi takertua, ponnahtaa ylös tai aiheuttaa takapotkun, jos sähkötyökalu käynnistetään uudelleen työkappaleessa.
- **Laikan takertumis- ja takapotkuriskejä voidaan minimoida tukemalla paneelit ja suuret työkappaleet huolellisesti. Suuret työkappaleet pyrkivät taipumaan oman painonsa voimasta.** Tuet on sijoitettava työkappaleen alle katkaisulinjan lähelle ja työkappaleen reunan lähelle laikan molemmille puolille.
- **Ole erityisen varovainen, kun teet "taskuleikkauksen" olemassa oleviin seiniin tai muihin katvealueisiin.** Esiin työntyvä laikka voi katkaista kaasu- tai vesiputkia tai sähköjohtoja tai osua takapotkun aiheuttavaan esteeseen.

Melu ja tärinä

Melu- ja tärinäarvot on mitattu standardin EN 62841 mukaan.

Sähkötyökalun A-painotettu melutaso on tyypillisesti:

- Äänenpainetaso L_{pA}:	96 dB(A)
- Äänitehotaso L_{wA}:	107 dB(A)
- Epävarmuus:	K = 3 dB
Kokonaistärinäarvo:	
- Päästöarvo a_h:	3,28 m/s^2
- Epävarmuus:	K = 1,5 m/s^2
Toistuvat iskutärinät(pF) :	
- metallin leikkaus	140 m/s^2
- Epävarmuus	3 m/s^2
- betonilaatan leikkaus	82 m/s^2
- Epävarmuus	K=13 m/s^2

⚠ ***HUOMIO!***
Määritellyt mittausarvot koskevat uusia sähkötyökaluja. Päivittäisessä käytössä melu- ja tärinäarvot muuttuvat.

i ***HUOMAA***
Ilmoitetut tärinän kokonaisarvot ja ilmoitetut melupäästöarvot on mitattu vakiotestimenetelmän mukaisesti, ja niitä voidaan käyttää työkalujen keskinäiseen vertailuun. Niitä voidaan käyttää myös altistumisen alustavaan arviointiin.
Ilmoitettu tärinä- ja melupäästötaso edustaa työkalun pääasiallisia käyttötarkoituksia. Jos työkalua kuitenkin käytetään muihin käyttötarkoituksiin, eri lisävarusteilla tai huonosti huollettuna, tärinä- ja melupäästöarvot voivat poiketa ilmoitetuista. Tämä voi merkittävästi lisätä altistumistasoa koko työskentelyjakson aikana.
Tärinäaltistustason ja melupäästöarvojen tarkan arvion tekemiseksi on otettava huomioon myös ajat, jolloin työkalu on kytketty pois päältä tai käy, mutta sitä ei tosiasiallisesti käytetä. Tämä voi merkittävästi vähentää altistumistasoa koko työskentelyjakson aikana.
Määritä lisäturvatoimenpiteet käyttäjän suojaamiseksi tärinän ja melun vaikutuksilta, kuten: Työkalun ja lisävarusteiden huolto, käsien pitäminen lämpiminä, työskentelytapojen organisointi.

⚠ ***HUOMIO!***
Käytä kuulonsuojaimia melutason ylittäessä 85 dB (A).

Tekniset tiedot

Tuotteen tyyppi		COS 230 18-EC
Tuote		Kädessä pidettävä katkaisusaha
Nimellisjännite	V DC	18
Tyhjäkäynnin nimellinen kierrosluku	rpm	6600
Laikan tyyppi	- Timanttilaikka	
	- Tyypin 41 katkaisulaikka	
Laikan paksuus	mm	Timanttilaikka: 2,2
		Katkaisulaikka: 2
Sallittu laikan enimmäispaksuus	mm	3
Laikan halkaisija	mm	230
Laikan akselireikä	mm	22,2
Maks. sahaussyvyys	mm	86
Paino	kg	5.8*
Akku	18 V	AP 18/8,0XT
Laturit	CA 18…sarja CA 12/18…sarja	
Latauslämpötila	0–40 °C	
Käyttölämpötila	-10–40 °C	
Varastointilämpötila	-20–50 °C	

*Mitattu ilman akkua (löydät akun painon osoitteesta www.flex-tools.com), ilman työkalua.

HUOMAA: Jos käytetään muita FLEX 18V -akkuja, katkaisusaha voi käynnistyä, mutta ei toimia.

Yleiskatsaus (katso kuva A)

Tuotteen ominaisuuksien numerointi viittaa koneen kuvaan grafiikkasivulla.

1 Suojuksen säätökahva
2 Suojus
3 Eristetty etukahva
4 LED-valo
5 Eristetty takakahva
6 Takatuki
7 Kattokoukku
8 Etutuki
9 Karan pultti
10 Laikka (ei sisälly)
11 Vesisuuttimen pultti
12 Raskaan kuormituksen merkkivalo
13 Karan lukko
14 Suojuksen säätövipu
15 Akkukotelon kansi

16 Akkulokeron vapautuspainike
17 Pikavesiliitin
18 Vesiventtiili
19 Kiintoavain
20 Liipaisinkytkin
21 Lukituspainike
22 Akun varaustason ilmaisinpainike
23 Akun varaustason ilmaisin
24 Timanttilaikka
(ei sisälly toimitukseen)
a. Pyörimissuunta
b. Rako
c. Negatiivinen lastuamiskulma

Huomaa: Timanttilaikan segmenttien välinen enimmäiskehäväli on 10 mm vain negatiivisella lastuamiskulmalla.

25 Katkaisulaikka
(ei sisälly toimitukseen)

Käyttöohjeet

VAROITUS!
Irrota akku ennen minkään toimenpiteiden suorittamista sähkötyökalulle.

Ennen sähkötyökalun käynnistämistä

Pura sähkötyökalu ja lisävarusteet pakkauksesta, ja tarkista, ettei mitään osia puutu tai ole vaurioitunut.

HUOMAA
Akkuja ei ole ladattu täyteen toimitettaessa. Lataa akut täyteen ennen käytön aloittamista. Katso laturin käyttöopas.

Vinkkejä akun pitkän käyttöiän saavuttamiseen

HUOMIO!
– *Älä lataa akkuja lämpötilassa, joka on alle 0 °C tai yli 40 °C.*
– *Älä lataa akkuja ympäristöissä, joissa on korkea ilmankosteus tai ympäristön lämpötila.*
– *Älä peitä akkuja ja laturia latausprosessin aikana.*
– *Vedä laturin pistoke irti latausprosessin päätyttyä.*

Akku ja laturi kuumenevat latausprosessin aikana. Tämä on täysin normaalia!

HUOMAA
Noudata akun käyttöohjeessa annettuja ohjeita akun oikeasta lataamisesta.

Jos akkuja ei käytetä pitkään aikaan, säilytä niitä osittain ladattuina viileässä paikassa.

Akun asettaminen/vaihtaminen (katso kuvat B1–B3)

- Paina akkulokeron vapautuspainiketta (16), niin akkulokeron kansi (15) ponnahtaa automaattisesti auki (katso kuva B1).
- Paina ladattua akkua sähkötyökaluun, kunnes se napsahtaa paikalleen (katso kuva B2).
- Irrota painamalla vapautuspainiketta (1.) ja vetämällä akku (2.) ulos (katso kuva B3).
- Sulje akkulokeron kansi akun irrottamisen jälkeen.

HUOMAA
Sulje aina akkulokeron kansi, jotta akkulokero ei vahingoitu ja likaannu.

HUOMIO!
Kun laite ei ole käytössä, suojaa akun koskettimet. Irralliset metalliosat voivat aiheuttaa oikosulun koskettimiin; räjähdys- ja palovaara!

Laikan asentaminen ja irrottaminen (katso kuvat C1–C2)

VAROITUS!
Loukkaantumisvaaran vähentämiseksi käytä vain tälle työkalulle tarkoitettua laikkaa. *Älä käytä minkään tyyppistä sahanterää. Käytä ainoastaan tyypin "41" katkaisulaikkaa tai timanttilaikkaa.*

VAROITUS!
Irrota akku työkalusta ennen kokoamista, säätöjä tai lisävarusteiden vaihtamista*. Nämä ennaltaehkäisevät turvallisuustoimenpiteet vähentävät työkalun vahingossa käynnistämisen riskiä.*

Laikan kiinnittäminen
- Irrota akku.
- Aseta saha tukevalle alustalle karan pultti (9) ylöspäin.
- Käännä karan lukkoa (13) 90° myötäpäivään lukitaksesi karan akselin.
- Käännä karan pulttia vastapäivään muka-

na toimitetulla avaimella (19). Irrota karan pultti ja ulkolaippa (C-1). Sisälaippaa (C-2) ei tarvitse irrottaa, ellei se vaadi puhdistusta.
- Aseta laikka suojuksen sisään ja karan päälle. Varmista, että laikan nuoli osoittaa samaan suuntaan kuin suojuksen nuoli.
- Asenna ulkolaippa ja karan pultti takaisin. Kiristä karan pultti tiukasti kääntämällä sitä myötäpäivään avaimella.

HUOMAA

Laippaa asennettaessa katso kuvaa C2, äläkä asenna laippaa väärään suuntaan.

- Käännä karan lukkoa 90° vastapäivään niin, että karan lukon kolmio on kohdakkain kotelon kolmion kanssa karan akselin lukituksen avaamiseksi.
- Varmista, että laikka on keskitetty oikein, eikä se osu suojukseen. Karan pultin ja laippojen tulee olla tiukalla.

Laikan irrottaminen

- Irrota akku.
- Lukitse karan akseli.
- Löysää karan pulttia avaimella.
- Irrota karan pultti, ulkolaippa ja lopuksi laikka.

Vesisyötön asentaminen (katso kuvat D1–D5)

VAROITUS!

Märkäkatkaisumenetelmää saa käyttää ainoastaan timanttilaikalla.

VAROITUS!

Sulje akkulokeron kansi ja lukitse se tiukasti kiinni ennen veden käyttöä.

VAROITUS!

***Älä koskaan käytä sahaa pään yläpuolella**. Kun käytät vettä, rajoita katkaiseminen vaakasuoraan asentoon, jotta veden pääsy työkaluun vähenee.*

VAROITUS!

Suurin syötetyn vedenpaine ei saa olla yli 90 PSI.

HUOMAUTUS: Ennen märkäkatkaisumenetelmän käyttöä varmista, ettei vesi vahingoita katkaistavaa materiaalia tai ympäröivää omaisuutta.

- Vedensyötön vaatimukset

Vesiletkun suositeltu nimellishalkaisija	mm/ inch	15mm/ 1/2″ inch
Yhteensopivat nesteet	-	Makea vesi
Vaadittu virtausnopeus	L/min	22.8~47.4
Liitoskappale	-	Pikaliitin

- Varmista, että vedensyöttö on suljettu ja vesiventtiili (18) on suljettu.
- Löysää pikavesiliittimen (17) lukitusmutteria (D-1) kääntämällä vastapäivään.
- Liu'uta lukitusmutteri letkun (15 mm) päälle.
- Työnnä letku liitokseen (D-2) niin pitkälle kuin se menee.
- Liitä lukitusmutteri pikavesiliittimeen kiertämällä lukitusmutteria myötäpäivään.
- Veden virtauksen säätämiseksi käännä vesiventtiili (18) hitaasti auki-asentoon, kunnes haluttu virtaus on saavutettu. Veden virtauksen pysäyttämiseksi käännä vesiventtiili suljettuun asentoon.
- Kun olet lopettanut katkaisut, käytä sahaa muutaman sekunnin ajan vesiventtiili suljettuna, jotta mahdollinen jäännösvesi poistuu katkaisulaikasta.
- Vedensyötön katkaisemiseksi vedä pikavesiliittimen ulkoholkkia (D-3) taaksepäin ja irrota se.
- Käytön jälkeen vesisuutin (D-4) voi olla tukkeutunut. Irrota vesisuuttimen pultit (11) suojuksen molemmilta puolilta avaimella ja puhdista vesisuutin (katso kuva D5).

Suojuksen säätö (katso kuva E)

VAROITUS!

***Älä käytä suojakahvaa työkalun pitämiseen katkaisujen aikana.** Suojuksen säätökahvaa käytetään suojuksen säätämiseen vain, kun työkalua ei käytetä.*

VAROITUS!

Varmista aina, että suojus on kunnolla kiinnitetty ennen katkaisusahan käynnistämistä.

VAROITUS!

***Suojus voi olla kuuma**. Käytä suojuksen kahvaa suojuksen kiertämiseen.*

VAROITUS!

Pitkäaikaisen käytön jälkeen vaihdelaatikon kotelon lämpötila voi nousta erittäin

korkeaksi ja aiheuttaa palovammoja. Varo koskettamasta siitä.

- Irrota akku katkaisusahasta.
- Työnnä suojuksen säätövipua (14) ylöspäin.
- Tartu suojuksen säätökahvaan (1) tukevasti ja säädä suojusta varmistaaksesi käyttäjälle parhaan mahdollisen suojan käytön aikana.
- Paina suojuksen säätövipua alaspäin lukitaksesi suojuksen (2) paikalleen.

Avaimen säilytys (katso kuva F)

Kun avainta (19) ei käytetä, säilytä sitä kuvan F mukaisesti, jotta se ei katoa.

Kattokoukku (katso kuva G)

⚠ ***VAROITUS!***

Kun saha on ripustettu koukusta, älä ravistele sahaa tai esinettä, johon se on ripustettu. Älä ripusta sahaa sähköjohtoihin. Varmista, että sahan ripustamiseen käytetty rakenne on turvallinen*. Henkilö- tai omaisuusvahinkoja voi tapahtua.*

⚠ ***VAROITUS!***

Käytä koukkua vain sahan ripustamiseen. *Koukun käyttäminen jonkin muun ripustamiseen voi aiheuttaa vakavia vammoja.*

⚠ ***VAROITUS!***

Älä käytä koukkua saadaksesi toisen esineen tai käytä koukkua painosi tukemiseen missään tilanteessa.

Työkalusi on varustettu kattokoukulla (7). Ripusta katkaisusaha koukulla kattoparruun, palkkiin tai muuhun vastaavaan turvalliseen rakenteeseen väliaikaista säilytystä varten työskentelytaukojen aikana.

- Kattokoukkua voidaan kääntää 90°.
- Käyttöä varten käännä koukkua, kunnes se napsahtaa avoimeen asentoon.
- Kun koukkua ei käytetä, paina sitä aina, kunnes se napsahtaa suljettuun asentoon.

Etu- ja takatuki (katso kuva H)

Etutukea (8) ja takatukea (6) voidaan käyttää työkalujen pitämiseen paikoillaan, ja ne toimivat tukipisteenä käytön aikana, mikä vähentää tarvittavaa voimaa ja estää työkalujen liiallista kulumista. Lisäksi se toimii suojana, joka estää mutaa ja metallilastuja roiskumasta käyttäjän päälle.

Kytkeminen päälle ja pois päältä (katso kuva I)

- Kytkeäksesi työkalun päälle pidä lukituspainiketta (21) painettuna ja purista sitten liipaisinkytkintä (20). Vapauta lukituspainike ja jatka liipaisimen painamista, niin laite pysyy käynnissä.
- Pysäytä työkalu vapauttamalla liipaisinkytkin.

LED-valo (katso kuva J)

LED-valo (4) syttyy automaattisesti, kun liipaisinkytkintä painetaan kevyesti ennen työkalun käynnistymistä. Se sammuu automaattisesti noin 10 sekunnin kuluttua liipaisinkytkimen vapauttamisesta.

LED-valo vilkkuu nopeasti, kun työkalu ja/tai akku ylikuormittuu tai kuumenee liikaa, ja sisäiset anturit sammuttavat työkalun. Anna työkalun levätä vähän aikaa tai aseta työkalu ja akku erillään jäähtymään ilmavirtaukseen.

LED-merkkivalo vilkkuu hitaammin ilmaisten, että akun varaus on vähissä. Lataa akku.

Jos LED-valo ei syty, kun käynnistät työkalun, tai se sammuu äkillisesti käytön aikana, kyseessä voi olla sisäinen tiedonsiirtovirhe. Ota yhteyttä asiakaspalveluun tai valtuutettuun huoltoliikkeeseen avun saamiseksi.

Akun varaustason ilmaisin (katso kuva K)

Tässä työkalussa on akun varaustason ilmaisin (23), joka näyttää akun varaustason. Paina akun varaustason ilmaisinpainiketta (22), niin LED-valot syttyvät ilmaisemaan akun varaustason.

Jos yksi virran merkkivalon LED alkaa vilkkua, akun varaus on alle 10 % ja se on ladattava. Työkalun teho laskee nopeasti, kun akun käyttöaika on loppumassa ja se on ladattava. Kun akku on täysin purkautunut, virran merkkivalossa näkyy neljä vilkkuvaa LED-valoa.

Kun näin tapahtuu, irrota työkalu työkappaleesta ja lataa akku tarpeen mukaan.

Virran ensimmäinen ja kolmas LED-merkkivalo vilkkuu nopeasti vihreänä varoittaakseen ylikuumenemisesta. Akku alkaa toimia normaalisti, kun se on jäähtynyt.

Raskaan kuormituksen merkkivalo (katso kuva L)

Raskaan kuormituksen merkkivalo (12) syttyy varoitukseksi, kun työkaluun kohdistuu liikaa kuormitusta.

Katkaisukuormaa tulee vähentää niin, että raskaan kuormituksen merkkivalo sammuu.

Anna työkalun levätä, kun raskaan kuormituksen merkkivalo palaa, mikäli käytännössä mahdollista.

Takapotkuriskin vähentäminen (katso kuva M)

⚠ ***VAROITUS!***
Reaktiovoimia voi esiintyä milloin tahansa katkaisulaikan liikkuessa.

⚠ ***VAROITUS!***!
Tämän työkalun ylikuormitussuojaus ei estä takapotkua*. Lue ja ymmärrä kaikki tässä käyttöohjeessa olevat takapotkun estämiseen liittyvät varoitukset ja ohjeet.*

Tue työkappale aina niin, että sahausura pysyy avoinna, jotta vältät laikan puristumisen, mikä lisää takapotkuriskiä

Tässä työkalussa on elektroninen ylikuormitussuoja, joka sammuttaa työkalun automaattisesti äkillisen kuormituksen sattuessa, mukaan lukien takapotkutapahtumat.

Käynnistääksesi työkalun varmista, että kytkin on OFF-asennossa, poista laikkaan liittyvät mahdolliset esteet ja aloita sitten käynnistysjärjestys **uudelleen osiossa "Käynnistys ja sammutus" olevien ohjeiden mukaisesti.**

Käden oikea asento (katso kuva N)

⚠ ***VAROITUS!***
Vakavan henkilövahinkovaaran vähentämiseksi käytä AINA oikeaa käsien asentoa kuvan osoittamalla tavalla.

⚠ ***VAROITUS!***
Vakavan henkilövahinkovaaran vähentämiseksi pidä AINA tukevasti kiinni äkillisen reaktion varalta.

⚠ ***VAROITUS!***
Älä koskaan käytä katkaisusahaa yhdellä kädellä. Pidä katkaisusahasta aina tukevasti kiinni molemmilla käsillä.

⚠ ***VAROITUS!***
Varmista, että katkaisusahan kahvat ja otepinnat ovat turvalliset ja että niissä ei ole rasvaa ja/tai kosteutta.

Sekä vasen- että oikeakätisten käyttäjien oikea käden asento tarkoittaa sitä, että oikea käsi on takakahvassa (5) ja vasen käsi etukahvassa (3).

Älä nosta työkalua käytön aikana hartioitasi korkeammalle.

Katkaisun tekeminen (katso kuva O)

⚠ ***VAROITUS!***
Varmista aina, että suojus on paikallaan ja säädetty käyttämäsi katkaisutyypin mukaan.

⚠ ***VAROITUS!***
Katkaisusahaa käytettäessä varmista, etteivät ilmassa leijuvat katkaistavan materiaalin hiukkaset, kipinät tai vaurioituneiden katkaisulaikkojen palat vaaranna käyttäjää ja sivullisia.

⚠ ***VAROITUS!***
Vakavan tai kuolemaan johtavan loukkaantumisvaaran vähentämiseksi ÄLÄ muuta suuntaa katkaisun aikana. *Suunnanmuutos voi aiheuttaa katkaisulaikalle suuren vääntökuormituksen ja aiheuttaa sen jumiutumisen tai rikkoutumisen.*

⚠ ***VAROITUS!***
Älä käytä syttyvien nesteiden tai kaasujen läheisyydessä.

⚠ ***VAROITUS!***
Älä anna lasten päästä kosketuksiin työkalun kanssa.

⚠ ***VAROITUS!***
Käytä katkaisusahaa vain vetokatkaisuihin. Muuten sahalaikka voi ponnahtaa hallitsemattomasti ulos katkaisusta.

⚠ ***HUOMIO!***
Käytä käsineitä, kun katkaiset metallia.

⚠ ***HUOMIO!***
Älä koske laikkaan tai materiaaliin heti käytön jälkeen, sillä ne voivat kuumentua ja aiheuttaa palovammoja (katso kuva O).

- Varmista, että laikan suojus (2) on asennossa, joka antaa käyttäjälle maksimaalisen suojauksen.

- Merkitse katkaistavaan materiaaliin katkaisulinja.
- Pidä katkaisusahasta tukevasti kiinni sekä etukahvasta (3) että takakahvasta (5).
- Kohdista laikka katkaisulinjaan. Varmista, ettei mikään ole laikan lähellä tai samalla linjalla laikan kanssa.

HUOMAA: Jos katkaiset märkänä, avaa vesihana ja katkaisusahan vesiventtiili (18). Jos katkaiset metallia, varmista, että vesiventtiili pysyy suljetussa asennossa.

- Käynnistä työkalu ja odota, kunnes laikka saavuttaa täyden nopeuden.
- Syötä laikkaa hitaasti työkappaleeseen tukevasti painamalla ja työskentele katkaisulinjaa pitkin. Älä pakota työkalua. Katkaise vain niin syvälle kuin on tarpeen pölyn määrän vähentämiseksi. Pidä laikan nopeus korkeana parhaan tehokkuuden saavuttamiseksi ja laikan käyttöiän pidentämiseksi. Säilytä katkaisusahan hallinta vapauttamalla paine lähestyessäsi katkaisun loppua.
- Sammuta työkalu ja varmista, että laikka on pysähtynyt kokonaan ennen kuin lasket katkaisusahan alas.
- Jos katkaiset märkänä, sulje katkaisusahan vesiventtiili ja vedensyöttö.

HUOMAA: Kunkin katkaisun enimmäissyvyys ei saa olla yli 86 mm.

⚠ ***VAROITUS!***

Kun konetta käytetään jatkuvasti raskaalla kuormituksella, vaihteisto ja sitä ympäröivät osat (suojuksen säätövipu ja karan lukko) kuumenevat erittäin kuumiksi. Odota, kunnes kone jäähtyy, tai käytä käsineitä ennen säätöjen tekemistä.

Kuljettaminen

Litiumioniakut kuuluvat vaarallisten aineiden lainsäädännön piiriin.

Akkujen kuljetus on suoritettava paikallisten, kansallisten ja kansainvälisten määräysten ja sääntöjen mukaisesti.

Käyttäjät voivat kuljettaa näitä akkuja maanteitse ilman lisävaatimuksia.

Litiumioniakkujen kaupallinen kuljetus kuljetusyhtiöiden toimesta on vaarallisten tavaroiden kuljetusta koskevien sääntöjen alaista. Lähetyksen valmistelut ja kuljetus voidaan suorittaa vain asianmukaisesti koulutettujen henkilöiden toimesta. Koko prosessia on valvottava ammattimaisesti.

Seuraavia kohtia on noudatettava ladattavia akkuja kuljetettaessa:

Varmista, että akun kosketinliittimet on suojattu ja eristetty oikosulkujen estämiseksi.

Varmista, että akku on kiinnitetty, jotta se ei pääse liikkumaan pakkauksen sisällä.

Vaurioituneita tai vuotavia akkuja ei saa kuljettaa.

Ota yhteyttä kuljetusyhtiöön saadaksesi lisätietoja.

⚠ ***HUOMIO!***

Älä lähetä akkuja, joiden kotelo on vaurioitunut.

Huolto ja hoito

⚠ ***VAROITUS!***

Ennen kuin teet mitään toimenpiteitä sähkötyökalulle, irrota akku työkalusta.

Puhdistaminen

⚠ ***HUOMIO!***

Käytä aina suojalaseja, kun puhdistat kuivalla paineilmalla.

Puhdista sähkötyökalu ja tuuletusaukot säännöllisesti. Puhdistusväli riippuu materiaalista ja käyttöajan pituudesta. Puhalla kotelon sisätila ja moottori puhtaaksi kuivalla paineilmalla säännöllisin välein.

Korjaukset

Korjaukset saa tehdä vain valtuutettu huoltoliike.

i ***HUOMAA***

Älä irrota kotelon ruuveja takuuaikana. Tämän vaatimuksen noudattamatta jättäminen mitätöi kaikki valmistajan takuuseen liittyvät vaateet.

Varaosat ja lisätarvikkeet

Muut lisäosat, etenkin työkalut ja lisäosat, löytyvät valmistajan tuoteluetteloista. Räjäytyskuvat ja varaosaluettelot löydät kotisivuiltamme: **www.flex-tools.com.**

Hävittämistä koskevat tiedot

VAROITUS!

Tee käytöstä poistetut sähkötyökalut käyttökelvottomiksi:

– *akkukäyttöiset poista akku.*



Vain EU-maat

Älä hävitä sähkötyökaluja kotitalousjätteen joukossa!

Vanhoja sähkö- ja elektroniikkalaitteita koskevan eurooppalaisen direktiivin 2012/19/EU ja sen maakohtaisten sovellusten mukaisesti käytetyt sähkötyökalut on kerättävä erikseen ja kierrätettävä ympäristöystävällisellä tavalla.



Raaka-aineiden hyödyntäminen jätteenä hävittämisen sijaan.

Laitteet, lisävarusteet ja pakkaukset pitää kierrättää ympäristöystävällisellä tavalla. Muoviset osat on merkitty kierrätykseen materiaalityypin mukaisesti.

VAROITUS!

Älä hävitä akkuja tai paristoja kotitalousjätteen seassa, polttamalla tai heittämällä veteen. Älä avaa käytettyjä akkuja tai paristoja.

Vain EU-maat:

Asetuksen 2023/1542 mukaan vialliset tai käytetyt akut ja paristot on kierrätettävä.

HUOMAA

Kysy jälleenmyyjältä tietoa hävitysvaihtoehdoista!

CE-Vaatimustenmukaisuusvakuutus

Vaatimustenmukaisuusvakuutukset ovat tämän käyttöohjeen liitteenä 1.

Vastuun poissulkeminen

Valmistaja ja valmistajan edustaja eivät vastaa vahingoista tai voiton menetyksestä, joiden syynä on liiketoiminnan keskeytyminen johtuen tuotteesta tai siitä, ettei tuotetta mahdollisesti voida käyttää.

Valmistaja ja valmistajan edustaja eivät vastaa vahingoista, joiden syynä on ohjeiden vastainen käyttö tai tuotteen käyttö muiden kuin valmistajan tuotteiden kanssa.

Περιεχόμενα

Σύμβολα που χρησιμοποιούνται σε αυτό το εγχειρίδιο. 124
Σύμβολα στο προϊόν. 124
Σημαντικές πληροφορίες ασφαλείας. . . .124
Θόρυβος και δονήσεις. 127
Τεχνικά χαρακτηριστικά. 128
Επισκόπηση. 128
Οδηγίες λειτουργίας. 129
Μεταφορά. 134
Συντήρηση και φροντίδα 134
Πληροφορίες διάθεσης. 135
Δήλωση Συμμόρφωσης ΕΕ. 135
Απαλλαγή ευθύνης 135

Σύμβολα που χρησιμοποιούνται σε αυτό το εγχειρίδιο

⚠ ***ΠΡΟΕΙΔΟΠΟΙΗΣΗ!***
Υποδηλώνει επικείμενο κίνδυνο. Η μη τήρηση αυτής της προειδοποίησης μπορεί να προκαλέσει θάνατο ή εξαιρετικά σοβαρούς τραυματισμούς.

⚠ ***ΠΡΟΣΟΧΗ!***
Υποδηλώνει το ενδεχόμενο μιας επικίνδυνης κατάστασης. Η μη τήρηση αυτής της προειδοποίησης μπορεί να οδηγήσει σε ελαφρύ τραυματισμό ή σε υλικές ζημιές.

i ***ΣΗΜΕΙΩΣΗ***
Υποδηλώνει συμβουλές χρήσης και σημαντικές πληροφορίες.

Σύμβολα στο προϊόν


Προτού ενεργοποιήσετε το ηλεκτρικό εργαλείο, διαβάστε το εγχειρίδιο χρήσης.


Φοράτε μάσκα σκόνης κατά τη λειτουργία χωρίς ψύξη με υγρό.


Φοράτε προστασία για τα μάτια και την ακοή.


Πληροφορίες διάθεσης για το παλαιό εργαλείο (βλ. σελίδα 134)

CE Σήμανση CE

UKCA Σήμανση UKCA

Σημαντικές πληροφορίες ασφαλείας

⚠ ***ΠΡΟΕΙΔΟΠΟΙΗΣΗ!***
Προτού χρησιμοποιήσετε το ηλεκτρικό εργαλείο, παρακαλούμε διαβάστε τα παρακάτω και ενεργείστε ανάλογα:

- *τις παρούσες οδηγίες χρήσης,*
- *τις «Γενικές οδηγίες ασφαλείας» για το χειρισμό ηλεκτρικών εργαλείων στο εσώκλειστο φυλλάδιο (αριθ. φυλλαδίου: 315915),*
- *τους κανόνες που ισχύουν στην εγκατάσταση και τους κανονισμούς πρόληψης ατυχημάτων.*

Αυτό το ηλεκτρικό εργαλείο ανταποκρίνεται στην πιο σύγχρονη τεχνολογία και έχει κατασκευαστεί σύμφωνα με τους αναγνωρισμένους κανονισμούς ασφαλείας.

Ωστόσο, όταν χρησιμοποιείται το ηλεκτρικό εργαλείο μπορεί να αποτελέσει κίνδυνο για τη ζωή και τη σωματική ακεραιότητα του χρήστη ή τρίτων, όπως και να προκληθεί υλική ζημιά στο ηλεκτρικό εργαλείο ή σε άλλη ιδιοκτησία.

Το ηλεκτρικό εργαλείο πρέπει να χρησιμοποιείται

- *για την προβλεπόμενη χρήση*
- *εφόσον είναι σε άριστη κατάσταση λειτουργίας.*

Βλάβες με επίπτωση στην ασφάλεια θα πρέπει να αποκαθίστανται αμέσως.

Προβλεπόμενη χρήση

Ο χειροκίνητος κόφτης προορίζεται

- για εμπορική χρήση στη βιομηχανία και το εμπόριο,
- για επαγγελματικές εφαρμογές κοπής,
- για υγρή κοπή σε τοιχοποιία, σκυρόδεμα, κόκκινα τούβλα, κοίλα τούβλα, τσιμεντόλιθους κ.λπ. με τη χρήση διαμαντοτροχού,
- για ξηρή κοπή σε μέταλλα όπως σε χαλύβδινες ράβδους, χαλύβδινους σωλήνες και κατασκευαστικούς χάλυβες με τη

χρήση δίσκου κοπής.

Οδηγίες ασφαλείας για τους κόφτες

⚠ ***ΠΡΟΕΙΔΟΠΟΙΗΣΗ!***

Μελετήστε όλες τις προειδοποιήσεις ασφάλειας, τις οδηγίες, τις εικόνες και τις προδιαγραφές που συνοδεύουν αυτό το ηλεκτρικό εργαλείο. *Εάν δεν τηρηθούν όλες οι οδηγίες που αναφέρονται παρακάτω, μπορεί να προκληθεί ηλεκτροπληξία, πυρκαγιά και/ή σοβαρός τραυματισμός. Φυλάξτε όλες τις προειδοποιήσεις και τις οδηγίες για μελλοντική αναφορά.*

- **Το προστατευτικό που παρέχεται με το εργαλείο πρέπει να είναι σταθερά στερεωμένο στο ηλεκτρικό εργαλείο και να τοποθετείται για μέγιστη ασφάλεια, έτσι ώστε να εκτίθεται μόνο το ελάχιστο τμήμα του τροχού προς τον χειριστή. Εσείς και οι παρευρισκόμενοι πρέπει να στέκεστε μακριά από την περιοχή του περιστρεφόμενου τροχού.** Το προστατευτικό προστατεύει τον χειριστή από σπασμένα θραύσματα του τροχού και από τυχαία επαφή με τον τροχό.
- **Χρησιμοποιείτε μόνο συνενωμένους, ενισχυμένους τροχούς κοπής ή διαμαντένιους τροχούς κοπής για το ηλεκτρικό εργαλείο σας.** Μόνο επειδή ένα εξάρτημα μπορεί να προσαρτηθεί στο ηλεκτρικό εργαλείο σας, δεν εξασφαλίζει μια ασφαλή λειτουργία.
- **Η ονομαστική ταχύτητα των παρελκόμενων πρέπει να αντιστοιχεί κατ' ελάχιστο στη μέγιστη ταχύτητα που αναγράφεται επάνω στο ηλεκτρικό εργαλείο.** Παρελκόμενα που λειτουργούν με μεγαλύτερη ταχύτητα από την ονομαστική ενδέχεται να σπάσουν ή να διαλυθούν.
- **Οι τροχοί πρέπει να χρησιμοποιούνται μόνο για τις συνιστώμενες εφαρμογές. Για παράδειγμα: μη λειαίνετε με την πλευρά του δίσκου κοπής.** Οι λειαντικοί δίσκοι αποκοπής προορίζονται για περιφερική λείανση. Ο πλευρικές δυνάμεις που ασκούνται σε αυτούς μπορεί να τους σπάσουν.
- **Χρησιμοποιείτε πάντα άθικτες φλάντζες τροχών που έχουν σωστή διάμετρο για τον τροχό που έχετε επιλέξει**. Οι κατάλληλες φλάντζες τροχού υποστηρίζουν τον τροχό, μειώνοντας έτσι την πιθανότητα θραύσης του τροχού.
- **Μη χρησιμοποιείτε φθαρμένους ενισχυμένους τροχούς από μεγαλύτερα ηλεκτρικά εργαλεία.** Οι τροχοί που προορίζονται για ένα μεγαλύτερο ηλεκτρικό εργαλείο δεν είναι κατάλληλοι για την υψηλότερη ταχύτητα ενός μικρότερου εργαλείου και ενδέχεται να σπάσουν.
- **Η εξωτερική διάμετρος και το πάχος των παρελκόμενων πρέπει να παραμένουν εντός της ονομαστικής απόδοσης του ηλεκτρικού εργαλείου.** Παρελκόμενα άλλου μεγέθους δεν μπορούν να προφυλαχθούν ή να ελεγχθούν επαρκώς.
- **Το μέγεθος στελέχους των τροχών και των φλαντζών πρέπει να ταιριάζει σωστά στην άτρακτο του ηλεκτρικού εργαλείου.** Οι τροχοί και οι φλάντζες με οπές στελέχους που δεν ταιριάζουν με το υλικό στερέωσης του ηλεκτρικού εργαλείου δεν θα έχουν ισορροπία, θα δονούνται υπερβολικά και μπορεί να προκαλέσουν απώλεια του ελέγχου.
- **Μη χρησιμοποιείτε φθαρμένους τροχούς. Πριν από κάθε χρήση, επιθεωρείτε τους τροχούς για θραύσματα και ρωγμές. Εάν πέσει κάτω το ηλεκτρικό εργαλείο ή ο τροχός, ελέγξτε για ζημιές ή εγκαταστήστε έναν άθικτο τροχό. Αφού επιθεωρήσετε και εγκαταστήσετε τον τροχό, εσείς και οι παρευρισκόμενοι πρέπει να σταθείτε μακριά από την περιοχή του περιστρεφόμενου τροχού και να χειριστείτε το ηλεκτρικό εργαλείο σε μέγιστη ταχύτητα χωρίς φορτίο για ένα λεπτό.** Φυσιολογικά οι κατεστραμμένοι τροχοί σπάνε κατά τη διάρκεια αυτής της περιόδου δοκιμής.
- **Φοράτε μέσα ατομικής προστασίας. Ανάλογα με την εφαρμογή, χρησιμοποιήστε προστατευτική μάσκα, προστατευτικά γυαλιά ή γυαλιά ασφαλείας. Ανάλογα με την περίπτωση, φοράτε μάσκα σκόνης, προστατευτικά ακοής, γάντια και ποδιά εργασίας ικανή να σταματήσει μικρά θραύσματα από τη λείανση ή το αντικείμενο εργασίας.** Τα προστατευτικά γυαλιά πρέπει να είναι ικανά να σταματούν τα εκσφενδονιζόμενα υπολείμματα που δημιουργούνται από διάφορες λειτουργίες. Η μάσκα προστασίας από τη σκόνη ή ο αναπνευστήρας θα

πρέπει να μπορούν να φιλτράρουν σωματίδια που μπορεί δημιουργηθούν κατά την εκτέλεση των διάφορων εργασιών. Η παρατεταμένη έκθεση σε έντονο θόρυβο μπορεί να προκαλέσει απώλεια ακοής.

- **Διατηρείτε τους παρευρισκόμενους σε ασφαλή απόσταση από την περιοχή εργασίας. Οποιοσδήποτε εισέρχεται στο χώρο εργασίας θα πρέπει να χρησιμοποιεί μέσα ατομικής προστασίας.** Θραύσματα από το τεμάχιο επεξεργασίας ή ενός σπασμένου τροχού μπορούν να πεταχτούν και να προκαλέσουν τραυματισμό πέραν του άμεσου τομέα λειτουργίας.
- **Κρατάτε το ηλεκτρικό εργαλείο μόνο από τις μονωμένες επιφάνειες λαβών κατά τη διεξαγωγή μιας λειτουργίας κατά την οποία το κοπτικό παρελκόμενο μπορεί να έρθει σε επαφή με κρυφές καλωδιώσεις.** Αν ένα εξάρτημα κοπής έρθει σε επαφή με ηλεκτροφόρα καλώδια, ενδέχεται τα μεταλλικά μέρη του ηλεκτρικού εργαλείου να καταστούν και αυτά ηλεκτροφόρα και να προκαλέσουν ηλεκτροπληξία στον χειριστή.
- **Μην αποθέτετε ποτέ το ηλεκτρικό εργαλείο εάν το παρελκόμενο δεν έχει ακινητοποιηθεί πλήρως.** Ο περιστρεφόμενος τροχός μπορεί να μαγκώσει στην επιφάνεια και να τραβήξει το ηλεκτρικό εργαλείο εκτός του δικού σας ελέγχου.
- **Το ηλεκτρικό εργαλείο δεν πρέπει να βρίσκεται σε λειτουργία όταν το μεταφέρετε στο πλάι σας.** Η τυχαία επαφή του περιστρεφόμενου παρελκόμενου με τα ρούχα σας ενδέχεται να το εγκλωβίσει σε αυτά, τραβώντας το παρελκόμενο επάνω προς το σώμα σας.
- **Καθαρίζετε τακτικά τις οπές εξαερισμού του ηλεκτρικού εργαλείου.** Ο ανεμιστήρας του κινητήρα έλκει τη σκόνη μέσα στο περίβλημα και η υπερβολική συσσώρευση κονιορτοποιημένου μετάλλου μπορεί να προκαλέσει ηλεκτρικούς κινδύνους.
- **Μη λειτουργείτε το ηλεκτρικό εργαλείο κοντά σε εύφλεκτα υλικά.** Οι σπίθες ενδέχεται να αναφλέξουν αυτά τα υλικά.

ΛΑΚΤΙΣΜΑ ΚΑΙ ΣΧΕΤΙΚΕΣ ΠΡΟΕΙΔΟΠΟΙΗΣΕΙΣ:

Το λάκτισμα είναι μια ξαφνική αντίδραση σε έναν παγιδευμένο ή μαγκωμένο περιστρεφόμενο τροχό. Η παγίδευση ή το μάγκωμα προκαλούν ταχεία απενεργοποίηση του περιστρεφόμενου τροχού που στη συνέχεια προκαλεί την πίεση του ανεξέλεγκτου ηλεκτρικού εργαλείου προς την κατεύθυνση αντίθετα από την περιστροφή του τροχού στο σημείο μαγκώματος.

Για παράδειγμα, όταν ένας τροχός λείανσης σφηνώσει ή εμπλακεί στο αντικείμενο εργασίας, η άκρη του τροχού που εισέρχεται στο σημείο επαφής μπορεί να εισχωρήσει στην επιφάνεια του υλικού, προκαλώντας την εξώθηση ή εκσφενδόνιση του τροχού. Ο τροχός μπορεί είτε να εκσφενδονιστεί προς ή μακριά από τον χειριστή, ανάλογα με την κατεύθυνση κίνησης του τροχού στο σημείο επαφής. Οι δίσκοι λείανσης μπορούν επίσης να σπάσουν υπό αυτές τις συνθήκες.

Το λάκτισμα αποτελεί συνέπεια κακομεταχείρισης ή λάθος χειρισμού του ηλεκτρικού εργαλείου και μπορεί να αποφευχθεί λαμβάνοντας τα κατάλληλα προληπτικά μέτρα, όπως αυτά, τα οποία περιγράφονται παρακάτω.

- **Κρατάτε καλά το ηλεκτρικό εργαλείο και τοποθετείτε το σώμα και το χέρι σας σε τέτοια θέση, ώστε να μπορείτε να αντισταθείτε στις δυνάμεις λακτίσματος. Χρησιμοποιείτε πάντα τη βοηθητική λαβή, εφόσον παρέχεται, για μέγιστο έλεγχο του λακτίσματος ή της αντίδρασης ροπής κατά τη θέση σε λειτουργία.** Ο χειριστής μπορεί να ελέγξει την αντίδραση ροπής ή τις δυνάμεις λακτίσματος, εφόσον έχουν ληφθεί τα κατάλληλα μέτρα.
- **Μην πλησιάζετε ποτέ το χέρι σας κοντά σε περιστρεφόμενο παρελκόμενο.** Το παρελκόμενο ενδέχεται να λακτίσει πάνω από το χέρι σας.
- **Μην τοποθετείτε το σώμα σας στην ίδια ευθεία με τον περιστρεφόμενο τροχό.** Το λάκτισμα θα ωθήσει το ηλεκτρικό εργαλείο στην αντίθετη κατεύθυνση από εκείνη στην οποία κινείται ο τροχός τη στιγμή της εμπλοκής.
- **Προσέχετε ιδιαίτερα κατά την εργασία σε γωνίες, αιχμηρές ακμές, κτλ. Αποφεύγετε την πρόσκρουση και το σφήνωμα των παρελκόμενων.** Οι γωνίες, οι αιχμηρές ακμές και οι προσκρούσεις έχουν την τάση να προκαλούν εμπλοκές στα περι-

στρεφόμενα παρελκόμενα και προκαλούν απώλεια ελέγχου ή λάκτισμα.

- **Μην προσαρτάτε μια αλυσίδα, λεπίδα ξυλογλυπτικής, τμηματικό διαμαντοτροχό με περιφερειακό κενό μεγαλύτερο από 10 mm ή οδοντωτή πριονολάμα.** Τέτοιες λεπίδες προκαλούν συχνά λάκτισμα και απώλεια ελέγχου.
- **Μην «μπλοκάρετε» τον τροχό και μην ασκείτε υπερβολική πίεση. Μην επιχειρήσετε να κάνετε μια κοπή με υπερβολικό βάθος.** Η υπερβολική πίεση του τροχού αυξάνει το φορτίο και την πιθανότητα συστροφής ή εμπλοκής του τροχού στο σημείο κοπής, όπως και την πιθανότητα λακτίσματος ή θραύσης του τροχού.
- **Όταν ο τροχός κολλάει ή για οποιοδήποτε λόγο διακόπτεται μια κοπή, απενεργοποιείτε το ηλεκτρικό εργαλείο και κρατάτε το ακίνητο μέχρι ο τροχός να σταματήσει εντελώς. Ποτέ μην επιχειρήσετε να αφαιρέσετε τον τροχό από την κοπή ενώ ο τροχός βρίσκεται σε κίνηση, διαφορετικά μπορεί να προκύψει λάκτισμα.** Διερευνήστε και λάβετε διορθωτικά μέτρα για να εξαλείψετε την αιτία που προκαλεί το μάγκωμα του τροχού.
- **Μην επανεκκινείτε την εργασία κοπής μέσα στο αντικείμενο εργασίας. Αφήστε το δίσκο να αναπτύξει πλήρη ταχύτητα και εισάγετέ τον εκ νέου προσεκτικά στο σημείο κοπής.** Ο τροχός μπορεί να μπλοκάρει, να αναπηδήσει ή να λακτίσει εάν το ηλεκτρικό εργαλείο επανεκκινηθεί μέσα στο αντικείμενο εργασίας.
- **Υποστηρίζετε τα μεγάλα πάνελ ή οποιαδήποτε υπερμεγέθη αντικείμενα εργασίας, προκειμένου να ελαχιστοποιείται ο κίνδυνος σφηνώματος και λακτίσματος του δίσκου. Τα μεγάλα τεμάχια επεξεργασίας τείνουν να βουλιάζουν λόγω του ίδιου βάρους τους.** Οι υποστηρίξεις πρέπει να τοποθετούνται κάτω από το τεμάχιο επεξεργασίας, κοντά στη γραμμή κοπής και κοντά στην άκρη του τεμαχίου επεξεργασίας, και στις δύο πλευρές του τροχού.
- **Να είστε ιδιαίτερα προσεκτικοί όταν δημιουργείτε «κοπή εσωτερικού ανοίγματος» σε υπάρχοντες τοίχους ή σε άλλες τυφλές περιοχές.** Ο προεξέχων δίσκος μπορεί να κόψει σωλήνες αερίου ή νερού, ηλεκτρικές καλωδιώσεις ή αντικείμενα που μπορούν να προκαλέσουν λάκτισμα.

Θόρυβος και κραδασμοί

Οι τιμές θορύβου και δόνησης έχουν προσδιοριστεί σύμφωνα με το πρότυπο EN 62841.

Οι τιμές A σταθμισμένου θορύβου του ηλεκτρικού εργαλείου είναι τυπικά:

- Στάθμη ηχητικής πίεσης L_{pA}: 96 dB(A)
- Στάθμη ηχητικής ισχύος L_{WA}: 107 dB(A)
- Αβεβαιότητα: K = 3 dB

Συνολική τιμή κραδασμών:

- Τιμή εκπομπών a_h: 3,28 m/s^2
- Αβεβαιότητα: K = 1,5 m/s^2

Επαναλαμβανόμενες δονήσεις κρούσης(p_F) :

- κοπή μετάλλου 140 m/s^2
- Αβεβαιότητα 3 m/s^2
- κοπή πλάκας σκυροδέματος 82 m/s^2
- Αβεβαιότητα K=13 m/s^2

⚠ ***ΠΡΟΣΟΧΗ!***

Οι καθορισμένες μετρημένες τιμές ισχύουν για καινούργια ηλεκτρικά εργαλεία. Η καθημερινή χρήση προκαλεί αλλαγές στις τιμές θορύβου και κραδασμών.

i ***ΣΗΜΕΙΩΣΗ***

Η δηλωθείσα συνολική τιμή (ή τιμές) κραδασμών και η δηλωθείσα τιμή (ή τιμές) εκπομπής θορύβου έχουν μετρηθεί σύμφωνα με μια τυπική μέθοδο δοκιμής και μπορούν να χρησιμοποιηθούν για τη σύγκριση ενός εργαλείου με ένα άλλο. Μπορούν επίσης να χρησιμοποιηθούν σε μια προκαταρκτική αξιολόγηση της έκθεσης.

Το δηλωθέν επίπεδο εκπομπής κραδασμών και η τιμή (ή τιμές) εκπομπής θορύβου αντιπροσωπεύουν τις κύριες εφαρμογές του εργαλείου. Ωστόσο, εάν το εργαλείο χρησιμοποιείται για διαφορετικές εφαρμογές, με διαφορετικά εξαρτήματα ή με κακή συντήρηση, το επίπεδο εκπομπής κραδασμών και η τιμή (ή τιμές) εκπομπής θορύβου ενδέχεται να διαφέρουν. Αυτό μπορεί να αυξήσει σημαντικά το επίπεδο έκθεσης κατά τη διάρκεια της συνολικής περιόδου εργασίας.

Για μια ακριβή εκτίμηση του επιπέδου έκθεσης σε κραδασμούς και της τιμής (ή τιμών)

εκπομπής θορύβου, είναι επίσης απαραίτητο να ληφθούν υπόψη οι χρόνοι κατά τους οποίους το εργαλείο είναι απενεργοποιημένο ή λειτουργεί αλλά δεν χρησιμοποιείται πραγματικά. Αυτό μπορεί να μειώσει σημαντικά το επίπεδο έκθεσης κατά τη διάρκεια της συνολικής περιόδου εργασίας.

Προσδιορίστε πρόσθετα μέτρα ασφαλείας για την προστασία του χειριστή από τις επιπτώσεις των κραδασμών και του θορύβου, όπως: Συντήρηση του εργαλείου και των εξαρτημάτων, διατήρηση των χεριών ζεστών, οργάνωση του τρόπου εργασίας.

⚠ ***ΠΡΟΣΟΧΗ!***

Φοράτε ωτοασπίδες όταν η ηχητική πίεση υπερβαίνει τα 85 dB(A).

Τεχνικά Χαρακτηριστικά

Τύπος προϊόντος		COS 230 18-EC
Προϊόν		Χειροκίνητος κόφτης
Ονομαστική τάση	Vdc	18
Ονομαστική ταχύτητα χωρίς φορτίο	σ.α.λ.	6600
Τύπος τροχού	- Διαμαντοτροχός	
	- Δίσκος κοπής τύπου 41	
Πάχος τροχού	mm	Διαμαντοτροχός: 2,2
		Δίσκος κοπής: 2
Επιτρεπόμενο μέγ. πάχος τροχού	mm	3
Διάμετρος τροχού	mm	230
Οπή στελέχους τροχού	mm	22,2
Μέγιστο βάθος κοπής	mm	86
Βάρος	kg	5,8*
Μπαταρία	18 V	AP 18/8.0XT
Εύρος φορτιστή	CA Σειρά...18 CA Σειρά...12/18	
Θερμοκρασία φόρτισης	0~40°C	
Θερμοκρασία λειτουργίας	-10~40°C	
Θερμοκρασία αποθήκευσης	-20~50°C	

*Μετρήθηκε χωρίς μπαταρία (μπορείτε να βρείτε το βάρος της μπαταρίας στο www.flextools.com), χωρίς εργαλείο.

ΣΗΜΕΙΩΣΗ: Εάν χρησιμοποιούνται άλλες μπαταρίες FLEX 18V, το πριόνι κοπής μπορεί μόνο να εκκινηθεί αλλά δεν λειτουργεί.

Επισκόπηση (βλ. εικόνα A)

Η αρίθμηση των χαρακτηριστικών του προϊόντος αναφέρεται στην απεικόνιση του ηλεκτρικού εργαλείου στη σελίδα με τα γραφικά.

1 **Λαβή ρύθμισης προστατευτικού**
2 **Προστατευτικό**
3 **Μονωμένη μπροστινή λαβή**
4 **Λυχνία LED**
5 **Μονωμένη πίσω λαβή**
6 **Πίσω στήριγμα**
7 **Άγκιστρο δοκού**
8 **Μπροστινό στήριγμα**
9 **Μπουλόνι ατράκτου**
10 **Τροχός (δεν περιλαμβάνεται)**
11 **Μπουλόνι ακροφυσίου νερού**
12 **Δείκτης υψηλού φορτίου**
13 **Κλείδωμα ατράκτου**
14 **Μοχλός ρύθμισης προστατευτικού**
15 **Κάλυμμα θήκης μπαταριών**
16 **Κουμπί απελευθέρωσης χώρου μπαταρίας**
17 **Ταχυσύνδεσμος νερού**
18 **Βαλβίδα νερού**
19 **Μηχανικό κλειδί**
20 **Διακόπτης-σκανδάλη**
21 **Κουμπί ασφάλισης**
22 **Κουμπί ένδειξης κατάστασης μπαταρίας**
23 **Ένδειξη κατάστασης μπαταρίας**
24 **Διαμαντοτροχός (δεν περιλαμβάνεται)**
   α. Κατεύθυνση περιστροφής
   β. Κενό
   γ. Αρνητική γωνία κοπής

Σημείωση: Το μέγιστο περιφερειακό κενό του διαμαντοτροχού μεταξύ των τμημάτων είναι 10 mm, μόνο με αρνητική γωνία κοπής.

25 Δίσκος κοπής (δεν περιλαμβάνεται)

Οδηγίες χρήσης

ΠΡΟΕΙΔΟΠΟΙΗΣΗ!

Αφαιρείτε την μπαταρία πριν από την εκτέλεση οποιασδήποτε εργασίας στο ηλεκτρικό εργαλείο.

Πριν από την ενεργοποίηση του ηλεκτρικού εργαλείου

Αποσυσκευάστε το ηλεκτρικό εργαλείο και τα εξαρτήματα και βεβαιωθείτε ότι δεν λείπουν ή έχουν υποστεί ζημιά παρελκόμενα.

ΣΗΜΕΙΩΣΗ

Οι μπαταρίες δεν είναι φορτισμένες πλήρως κατά την παράδοση. Πριν από την αρχική χρήση, φορτίστε τις μπαταρίες πλήρως. Ανατρέξτε στο εγχειρίδιο του φορτιστή.

Συμβουλές για μεγάλη διάρκεια ζωής της μπαταρίας

ΠΡΟΣΟΧΗ!

- *Μην φορτίζετε ποτέ τις μπαταρίες σε θερμοκρασίες κάτω από 0 °C ή πάνω από 40 °C.*
- *Μην φορτίζετε τις μπαταρίες σε περιβάλλοντα με υψηλή υγρασία αέρα ή θερμοκρασία περιβάλλοντος.*
- *Μην καλύπτετε τις μπαταρίες και το φορτιστή κατά τη διάρκεια της διαδικασίας φόρτισης.*
- *Αποσυνδέστε το βύσμα του φορτιστή από την πρίζα ρεύματος στο τέλος της διαδικασίας φόρτισης.*

Η μπαταρία και ο φορτιστής θερμαίνονται κατά τη διαδικασία φόρτισης. Αυτό είναι απολύτως φυσιολογικό!

ΣΗΜΕΙΩΣΗ

Ακολουθείτε τις οδηγίες για τη σωστή φόρτιση της μπαταρίας, όπως περιγράφονται στις οδηγίες λειτουργίας της μπαταρίας.

Εάν οι μπαταρίες δεν χρησιμοποιούνται για μεγάλο χρονικό διάστημα, αποθηκεύστε τις μερικώς φορτισμένες σε δροσερό μέρος.

Εισαγωγή/αντικατάσταση της μπαταρίας (βλέπε εικόνα B1-B3)

- Πατήστε το κουμπί απελευθέρωσης του χώρου μπαταρίας (16) και το κάλυμμα του χώρου μπαταρίας (15) θα ανοίξει αυτόματα (βλέπε εικόνα B1).
- Πιέστε την φορτισμένη μπαταρία μέσα στο ηλεκτρικό εργαλείο μέχρι να ακουστεί το κλικ ασφάλισης στην σωστή θέση (βλέπε εικόνα B2).
- Για την αφαίρεση, πιέστε το κουμπί απελευθέρωσης (1.) και τραβήξτε έξω την μπαταρία (2.) (βλ. εικόνα B3).
- Κλείστε το κάλυμμα του χώρου μπαταρίας μετά την αφαίρεση της μπαταρίας.

ΣΗΜΕΙΩΣΗ

Για να αποφύγετε ζημιές και μόλυνση του χώρου μπαταρίας, κλείνετε πάντα το κάλυμμα του χώρου μπαταρίας.

ΠΡΟΣΟΧΗ!

Όταν η συσκευή δε χρησιμοποιείται, προστατεύετε τις επαφές της μπαταρίας. Ασύνδετα μεταλλικά μέρη μπορούν να βραχυκυκλώσουν τις επαφές και ενέχει κίνδυνος έκρηξης και πυρκαγιάς!

Τοποθέτηση και αφαίρεση του τροχού (βλέπε εικόνα C1-C2)

ΠΡΟΕΙΔΟΠΟΙΗΣΗ!

Για να μειώσετε τον κίνδυνο τραυματισμού, χρησιμοποιείτε μόνο τον κατάλληλο τροχό που έχει κατασκευαστεί για αυτό το εργαλείο. *Μη χρησιμοποιείτε κανενός είδους λεπίδα πριονιού. Χρησιμοποιείτε μόνο δίσκο κοπής τύπου «41» ή διαμαντοτροχό.*

ΠΡΟΕΙΔΟΠΟΙΗΣΗ!

Αφαιρέστε την μπαταρία από το εργαλείο πριν εκτελέσετε οποιαδήποτε εργασία συναρμολόγησης, ρύθμισης ή αλλαγή εξαρτημάτων. *Έτσι περιορίζεται ο κίνδυνος να ενεργοποιηθεί κατά λάθος το ηλεκτρικό εργαλείο.*

Για την προσάρτηση του τροχού

- Αφαιρέστε την μπαταρία.
- Τοποθετήστε το πριόνι σε μια σταθερή επιφάνεια, με το μπουλόνι ατράκτου (9) στραμμένο προς τα πάνω.
- Γυρίστε το κλείδωμα ατράκτου (13) κατά 90° δεξιόστροφα για να κλειδώσετε τον άξονα ατράκτου.

- Γυρίστε το μπουλόνι ατράκτου αριστερόστροφα με το κλειδί που περιλαμβάνεται (19). Αφαιρέστε το μπουλόνι ατράκτου και την εξωτερική φλάντζα (C-1). Η εσωτερική φλάντζα (C-2) δεν χρειάζεται να αφαιρεθεί, εκτός εάν πρέπει να καθαριστεί.
- Τοποθετήστε τον τροχό μέσα στο προστατευτικό κάλυμμα και επάνω στην άτρακτο. Βεβαιωθείτε ότι το βέλος στο σημείο τροχού δείχνει στην ίδια κατεύθυνση όπως το βέλος στο προστατευτικό.
- Τοποθετήστε ξανά την εξωτερική φλάντζα και το μπουλόνι ατράκτου. Σφίξτε καλά το μπουλόνι ατράκτου περιστρέφοντάς το δεξιόστροφα με το κλειδί.

ΣΗΜΕΙΩΣΗ

Κατά την εγκατάσταση της φλάντζας, ανατρέξτε στην εικόνα C2 και μην τοποθετείτε τη φλάντζα σε λάθος κατεύθυνση.

- Γυρίστε την ασφάλιση ατράκτου κατά 90° αριστερόστροφα έτσι ώστε το τρίγωνο στην ασφάλιση ατράκτου να είναι ευθυγραμμισμένο με το τρίγωνο στο περίβλημα για να απασφαλίσετε τον άξονα ατράκτου.
- Βεβαιωθείτε ότι ο τροχός είναι σωστά κεντραρισμένος και δεν χτυπά το προστατευτικό. Το μπουλόνι και οι φλάντζες ατράκτου πρέπει να έχουν σφιχτεί.

Για την αφαίρεση του τροχού

- Αφαιρέστε την μπαταρία.
- Ασφαλίστε τον άξονα ατράκτου.
- Χρησιμοποιήστε το κλειδί για να χαλαρώσετε το μπουλόνι ατράκτου.
- Αφαιρέστε το μπουλόνι ατράκτου, την εξωτερική φλάντζα και τέλος τον τροχό.

Για την τοποθέτηση της παροχής νερού (βλέπε εικόνα D1-D5)

ΠΡΟΕΙΔΟΠΟΙΗΣΗ!

Η μέθοδος υγρής κοπής πρέπει να χρησιμοποιείται μόνο με έναν διαμαντοτροχό.

ΠΡΟΕΙΔΟΠΟΙΗΣΗ!

Κλείστε το κάλυμμα του χώρου μπαταρίας και ασφαλίστε το σωστά πριν χρησιμοποιήσετε νερό.

ΠΡΟΕΙΔΟΠΟΙΗΣΗ!

Ποτέ μην χρησιμοποιείτε το πριόνι πάνω από το κεφάλι*. Όταν χρησιμοποιείτε νερό, περιορίστε την κοπή στην οριζόντια θέση για να μειώσετε τον κίνδυνο εισόδου νερού στο εργαλείο.*

ΠΡΟΕΙΔΟΠΟΙΗΣΗ!

Η μέγιστη παρεχόμενη πίεση νερού δεν πρέπει να υπερβαίνει τα 90 PSI.

ΕΙΔΟΠΟΙΗΣΗ: Πριν χρησιμοποιήσετε τη μέθοδο υγρής κοπής, βεβαιωθείτε ότι το νερό δεν θα βλάψει το υλικό προς κοπή ή την περιβάλλουσα ιδιοκτησία.

- Απαιτήσεις για την παροχή νερού

Συνιστώμενη ονομαστική διάμετρος του σωλήνα νερού	mm/ inch	15mm/ 1/2" inch
Συμβατά υγρά	-	Γλυκό νερό
Απαιτούμενος ρυθμός ροής	L/min	22.8~47.4
Ζεύξη σύνδεσης	-	Ζεύξη γρήγορης σύνδεσης

- Βεβαιωθείτε ότι η παροχή νερού είναι απενεργοποιημένη και η βαλβίδα νερού (18) κλειστή.
- Χαλαρώστε το περικόχλιο ασφάλισης (D-1) στον ταχυσύνδεσμο νερού (17) αριστερόστροφα.
- Σύρετε το περικόχλιο ασφάλισης επάνω στον εύκαμπτο σωλήνα (15 mm).
- Ωθήστε τον εύκαμπτο σωλήνα στην άρθρωση (D-2) όσο πιο μέσα γίνεται.
- Συνδέστε το περικόχλιο ασφάλισης στον ταχυσύνδεσμο νερού περιστρέφοντας το περικόχλιο ασφάλισης δεξιόστροφα.
- Για να ρυθμίσετε τη ροή του νερού, περιστρέψτε αργά τη βαλβίδα νερού (18) προς την ανοικτή θέση μέχρι να επιτευχθεί η επιθυμητή ροή. Για να σταματήσετε τη ροή του νερού, περιστρέψτε τη βαλβίδα νερού στην κλειστή θέση.
- Αφού ολοκληρώσετε τις κοπές σας, χειριστείτε το πριόνι για λίγα δευτερόλεπτα με κλειστή βαλβίδα νερού για την απομάκρυνση νερού που έχει απομείνει στον τροχό κοπής.
- Για να αποσυνδέσετε την παροχή νερού, τραβήξτε και κρατήστε το εξωτερικό χιτώνιο (D-3) του ταχυσυνδέμου νερού προς τα πίσω και αφαιρέστε το.
- Μετά από μια περίοδο χρήσης, το ακροφύσιο νερού (D-4) μπορεί να έχει έμφραξη. Χρησιμοποιήστε το κλειδί για να

αφαιρέσετε τα μπουλόνια του ακροφυσίου νερού (11) και στις δύο πλευρές του προστατευτικού και καθαρίστε το ακροφύσιο νερού (βλέπε εικόνα D5).

Ρύθμιση προστατευτικού (βλέπε εικόνα E)

⚠ ***ΠΡΟΕΙΔΟΠΟΙΗΣΗ!***

Μη χρησιμοποιείτε τη λαβή προστατευτικού για να κρατάτε το εργαλείο κατά την κοπή. *Η λαβή ρύθμισης του προστατευτικού χρησιμοποιείται μόνο για τη ρύθμιση του προστατευτικού όταν δεν χρησιμοποιείται το εργαλείο.*

⚠ ***ΠΡΟΕΙΔΟΠΟΙΗΣΗ!***

Βεβαιώνεστε πάντα ότι το προστατευτικό είναι σωστά τοποθετημένο πριν θέσετε σε λειτουργία το πριόνι κοπής.

⚠ ***ΠΡΟΕΙΔΟΠΟΙΗΣΗ!***

Το προστατευτικό μπορεί να είναι καυτό*. Χρησιμοποιείτε το προστατευτικό λαβής για την περιστροφή του προστατευτικού.*

⚠ ***ΠΡΟΕΙΔΟΠΟΙΗΣΗ!***

Μετά από χρήση για αρκετή ώρα, η θερμοκρασία του περιβλήματος του κιβωτίου ταχυτήτων μπορεί να γίνει πολύ ζεστή με αποτέλεσμα πρόκληση εγκαυμάτων. Προσέξτε να μην το αγγίξετε.

- Αφαιρέστε την μπαταρία από το πριόνι κοπής.
- Ωθήστε το μοχλό ρύθμισης του προστατευτικού (14) προς τα επάνω.
- Πιάστε σταθερά τη λαβή ρύθμισης του προστατευτικού (1) και ρυθμίστε το προστατευτικό έτσι ώστε να διασφαλίζεται η μέγιστη προστασία του χειριστή κατά τη λειτουργία.
- Πιέστε το μοχλό ρύθμισης του προστατευτικού προς τα κάτω για να ασφαλίσετε το προστατευτικό (2) στη θέση του.

Αποθήκευση κλειδιού (βλέπε εικόνα F)

Όταν δεν χρησιμοποιείται το κλειδί (19) αποθηκεύετέ το όπως φαίνεται στην εικόνα F για να μην χαθεί.

Άγκιστρο δοκού (βλ. εικόνα G)

⚠ ***ΠΡΟΕΙΔΟΠΟΙΗΣΗ!***

Όταν το πριόνι είναι κρεμασμένο από το άγκιστρο, μην κουνάτε το πριόνι ή το αντικείμενο από το οποίο κρέμεται. Μην κρεμάτε το πριόνι από ηλεκτρικά καλώδια. Βεβαιώνεστε ότι η χρησιμοποιούμενη διάταξη για την ανάρτηση του πριονιού είναι ασφαλής*. Μπορεί να προκληθεί σωματικός τραυματισμός ή υλική ζημιά.*

⚠ ***ΠΡΟΕΙΔΟΠΟΙΗΣΗ!***

Χρησιμοποιείτε τον γάντζο μόνο για την ανάρτηση του πριονιού. *Η χρήση του άγκιστρου για την ανάρτηση διαφορετικών αντικειμένων μπορεί να οδηγήσει σε σοβαρό τραυματισμό.*

⚠ ***ΠΡΟΕΙΔΟΠΟΙΗΣΗ!***

Μην χρησιμοποιείτε το άγκιστρο για να φτάσετε κάποιο άλλο αντικείμενο και σε καμία περίπτωση μην το χρησιμοποιείτε για να στηρίξετε το βάρος σας.

Το εργαλείο σας είναι εξοπλισμένο με ένα άγκιστρο ανάρτησης (7). Χρησιμοποιείτε το άγκιστρο για την ανάρτηση του πριονιού σε δοκάρι ή άλλη παρόμοια δομή ασφάλισης για προσωρινή αποθήκευση κατά τη διάρκεια διαλειμμάτων στην εργασία.

- Το άγκιστρο ανάρτησης μπορεί να περιστραφεί κατά 90°.
- Για να το χρησιμοποιήσετε, ανασηκώστε το άγκιστρο, μέχρι να ασφαλίσει στην ανοικτή θέση.
- Όταν δεν χρησιμοποιείται, ωθείτε πάντα το άγκιστρο μέχρι να ασφαλίσει στην κλειστή θέση.

Μπροστινό και πίσω στήριγμα (βλέπε εικόνα H)

Το μπροστινό στήριγμα (8) και το πίσω στήριγμα (6) μπορούν να χρησιμοποιηθούν για τη συγκράτηση των εργαλείων στη θέση τους, χρησιμεύουν ως βάσεις κατά τη διάρκεια της λειτουργίας για τη μείωση της απαιτούμενης ισχύος και την πρόληψη υπερβολικής φθοράς του εργαλείου. Επιπλέον λειτουργούν ως φραγή για να μην φτάνουν λάσπη και μεταλλικά θραύσματα στον χειριστή.

Ενεργοποίηση και απενεργοποίηση (βλέπε εικόνα I)

- Για να ενεργοποιήσετε (ON) το εργαλείο, πατήστε παρατεταμένα το κουμπί απασφάλισης (21) και μετά πιέστε τον διακόπτη-σκανδάλη (20). Αποδεσμεύστε το κουμπί ασφάλισης και συνεχίστε να πιέζετε τη σκανδάλη για συνεχή λειτουργία.
- Για να απενεργοποιήσετε (OFF) το εργαλείο, αποδεσμεύστε τον διακόπτη-σκανδάλη.

Λυχνία LED (βλ. εικόνα J)

Η λυχνία LED (4) θα ανάψει αυτόματα με μια μικρή πίεση του διακόπτη-σκανδάλη πριν αρχίσει να λειτουργεί το εργαλείο. Θα απενεργοποιηθεί περίπου για 10 δευτερόλεπτα, αφού ο διακόπτης-σκανδάλη αποδεσμευτεί.

Η λυχνία LED θα αναβοσβήνει γρήγορα όταν το εργαλείο ή/και η μπαταρία υπερφορτωθούν ή ζεσταθούν πολύ και οι εσωτερικοί αισθητήρες θα απενεργοποιήσουν το εργαλείο. Ακουμπήστε για λίγο κάτω το εργαλείο ή τοποθετήστε το ξεχωριστά από την μπαταρία σε ροή αέρα ώστε και τα δύο να κρυώσουν.

Η λυχνία LED αναβοσβήνει πιο αργά, όταν η μπαταρία κοντεύει να αδειάσει. Επαναφορτίστε την μπαταρία.

Εάν η λυχνία LED δεν ανάψει όταν ενεργοποιήσετε το εργαλείο ή σβήσει ξαφνικά κατά τη διάρκεια της λειτουργίας, αυτό μπορεί να οφείλεται σε εσωτερικό σφάλμα επικοινωνίας. Επικοινωνήστε με την εξυπηρέτηση πελατών ή με ένα εξουσιοδοτημένο κέντρο σέρβις για βοήθεια.

Ένδειξη στάθμης μπαταρίας (βλέπε εικόνα K)

Αυτό το εργαλείο διαθέτει ένδειξη στάθμης μπαταρίας (23) που προβάλλει το επίπεδο φόρτισης της μπαταρίας. Πατήστε το κουμπί ένδειξης στάθμης μπαταρίας (22) και οι λυχνίες LED θα ανάψουν για να δείξουν το επίπεδο φόρτισης της μπαταρίας.

Εάν μια LED στην ένδειξη ισχύος αρχίσει να αναβοσβήνει, η φόρτιση μπαταρίας είναι κάτω από 10% και η μπαταρία πρέπει να επαναφορτιστεί. Η ισχύς που παρέχεται στο εργαλείο θα μειωθεί γρήγορα όταν η μπαταρία είναι στο τέλος του χρόνου λειτουργίας της και πρέπει να φορτιστεί. Όταν η μπαταρία είναι πλήρως αποφορτισμένη, αρχίζουν να αναβοσβήνουν τέσσερις LED στην ένδειξη ισχύος.

Όταν συμβεί αυτό, αφαιρέστε το εργαλείο από το τεμάχιο επεξεργασίας και φορτίστε την μπαταρία όπως απαιτείται.

Η πρώτη και η τρίτη ενδεικτική λυχνία ισχύος LED θα αναβοσβήνουν γρήγορα με πράσινο χρώμα για να επισημάνουν την κατάσταση υπερθέρμανσης. Η μπαταρία θα αρχίσει να λειτουργεί κανονικά αφότου κρυώσει.

Ένδειξη υψηλού φορτίου (βλέπε εικόνα L)

Η ένδειξη υψηλού φορτίου (12) θα ανάψει ως προειδοποίηση όταν το εργαλείο αντιμετωπίσει υπερβολικό φορτίο.

Το φορτίο κοπής πρέπει να μειωθεί έτσι ώστε η ενδεικτική λυχνία υψηλού φορτίου να σβήσει.

Εάν είναι χρήσιμο επιτρέπετε το εργαλείο να μην λειτουργεί όταν έχει ανάψει η ένδειξη υψηλού φορτίου.

Μείωση του κινδύνου λακτίσματος (βλέπε εικόνα M)

⚠ ***ΠΡΟΕΙΔΟΠΟΙΗΣΗ!***
Δυνάμεις αντίδρασης μπορεί να προκύψουν ανά πάσα στιγμή που ο τροχός κοπής βρίσκεται σε κίνηση.

⚠ ***ΠΡΟΕΙΔΟΠΟΙΗΣΗ!***
Τα χαρακτηριστικά προστασίας από υπερφόρτωση αυτού του εργαλείου δεν εμποδίζουν ένα λάκτισμα. *Διαβάστε και κατανοήστε όλες τις προειδοποιήσεις και τις οδηγίες που σχετίζονται με την πρόληψη ενός λακτίσματος και που αναφέρονται σε αυτό το εγχειρίδιο οδηγιών.*

Υποστηρίζετε πάντα το τεμάχιο επεξεργασίας έτσι ώστε η κοπή να παραμένει ανοιχτή προς αποφυγή μαγκώματος του τροχού που αυξάνει τον κίνδυνο λακτίσματος.

Αυτό το εργαλείο περιλαμβάνει μια ηλεκτρονική προστασία υπερφόρτωσης που απενεργοποιεί αυτόματα το εργαλείο σε περίπτωση ξαφνικού φορτίου, συμπεριλαμβανομένων ορισμένων συμβάντων λακτίσματος.

Για να επανεκκινήσετε το εργαλείο, βεβαιωθείτε ότι ο διακόπτης βρίσκεται στη θέση OFF, αφαιρέστε τυχόν εμπόδια που σχετίζονται με τον τροχό και στη συνέχεια επανεκκινήστε την ακολουθία εκκίνησης σύμφωνα με την ενότητα με τίτλο **ενεργοποίηση και απενεργοποίηση.**

Σωστή θέση των χεριών (βλέπε εικόνα N)

⚠ ***ΠΡΟΕΙΔΟΠΟΙΗΣΗ!***
Για να μειώσετε το κίνδυνο σοβαρού ατομικού τραυματισμού, να χρησιμοποιείτε ΠΑΝΤΑ τη σωστή θέση χεριών όπως εικονίζεται.

⚠ ***ΠΡΟΕΙΔΟΠΟΙΗΣΗ!***
Για να μειώσετε τον κίνδυνο σοβαρού ατομικού τραυματισμού, κρατάτε ΠΑΝΤΑ με ασφάλεια ώστε να είστε έτοιμοι για μια απρόσμενη αντίδραση.

⚠ ***ΠΡΟΕΙΔΟΠΟΙΗΣΗ!***
Ποτέ μην χρησιμοποιείτε το πριόνι κοπής με το ένα χέρι. Πιάνετε πάντα σταθερά το πριόνι κοπής και με τα δύο χέρια.

⚠ ***ΠΡΟΕΙΔΟΠΟΙΗΣΗ!***
Βεβαιώνεστε ότι οι λαβές και τα πιασίματα του πριονιού σας είναι ασφαλείς και ελεύθερες από γράσα ή/και υγρασία.
Η σωστή θέση των χεριών, για τους αριστερόχειρες αλλά και για τους δεξιόχειρες, είναι το δεξιό χέρι στην πίσω λαβή (5) και το αριστερό χέρι στην μπροστινή λαβή (3).

Κατά τη λειτουργία, μην φέρνετε το εργαλείο ψηλότερα από το ύψος των ώμων σας.

Διαδικασία κοπής (βλέπε εικόνα O)

⚠ ***ΠΡΟΕΙΔΟΠΟΙΗΣΗ!***
Πάντα βεβαιώνεστε ότι το προστατευτικό είναι στη θέση του και ρυθμισμένο για τον τύπο κοπής που κάνετε.

⚠ ***ΠΡΟΕΙΔΟΠΟΙΗΣΗ!***
Όταν χρησιμοποιείτε το πριόνι κοπής, βεβαιώνεστε ότι εσείς ως χειριστής και οι παρευρισκόμενοι δεν τίθεστε σε κίνδυνο από πιθανά αερομεταφερόμενα σωματίδια του υλικού που κόβεται, από σπινθήρες ή τεμάχια φθαρμένων τροχών κοπής.

⚠ ***ΠΡΟΕΙΔΟΠΟΙΗΣΗ!***
Για να μειώσετε τον κίνδυνο σοβαρού ή θανατηφόρου τραυματισμού, ΜΗΝ αλλάζετε κατεύθυνση κατά τη διάρκεια της κοπής. *Μια αλλαγή κατεύθυνσης μπορεί να προκαλέσει υψηλό στρεπτικό φορτίο στον τροχό κοπής με αποτέλεσμα μάγκωμα ή θραύση του.*

⚠ ***ΠΡΟΕΙΔΟΠΟΙΗΣΗ!***
Μην το χρησιμοποιείτε παρουσία εύφλεκτων υγρών ή αερίων.

⚠ ***ΠΡΟΕΙΔΟΠΟΙΗΣΗ!***
Μην αφήνετε τα παιδιά να έρθουν σε επαφή με το εργαλείο.

⚠ ***ΠΡΟΕΙΔΟΠΟΙΗΣΗ!***
Χρησιμοποιείτε το πριόνι κοπής μόνο για κοπές έλξης. Διαφορετικά, ο δίσκος πριονιού μπορεί να αναπηδήσει μη ελεγχόμενα έξω από την τομή.

⚠ ***ΠΡΟΣΟΧΗ!***
Φοράτε γάντια όταν κόβετε μέταλλο.

⚠ ***ΠΡΟΣΟΧΗ!***
Μην αγγίζετε τον τροχό ή το υλικό αμέσως μετά τη λειτουργία, καθώς μπορεί να ζεσταθούν πολύ και να προκαλέσουν εγκαύματα (βλέπε εικόνα O).

- Βεβαιώνεστε ότι το προστατευτικό τροχού (2) είναι σε μια θέση παροχής μέγιστης προστασίας για τον χειριστή.
- Σημειώστε μια γραμμή κοπής στο υλικό που πρόκειται να κοπεί.
- Πιάστε σταθερά το πριόνι κοπής χρησιμοποιώντας τόσο την μπροστινή λαβή (3) όσο και την πίσω λαβή (5).
- Ευθυγραμμίστε τον τροχό με τη γραμμή κοπής. Βεβαιωθείτε ότι δεν υπάρχει κάτι κοντά ή στην ίδια ευθεία με τον τροχό.

ΣΗΜΕΙΩΣΗ: Σε περίπτωση υγρής κοπής, ενεργοποιήστε το νερό παροχής και τη βαλβίδα νερού (18) στο πριόνι κοπής. Εάν κόβετε μέταλλο, βεβαιώνεστε ότι η βαλβίδα νερού παραμένει στην κλειστή θέση.

- Ενεργοποιήστε το εργαλείο και περιμένετε να φτάσει ο τροχός σε πλήρη ταχύτητα.
- Τροφοδοτήστε αργά τον τροχό στο τεμάχιο επεξεργασίας δουλεύοντας κατά μήκος της γραμμής κοπής. Μη ζορίζετε το ηλεκτρικό εργαλείο. Κόβετε μόνο τόσο

βαθιά όσο απαιτείται για να μειώνετε την ποσότητα σκόνης που παράγεται. Για μέγιστη απόδοση και διάρκεια ζωής του τροχού, διατηρήστε την ταχύτητα του υψηλή. Για να διατηρήσετε τον έλεγχο του πριονιού κοπής, απελευθερώστε την πίεση καθώς πλησιάζετε στο τέλος της κοπής σας.

- Απενεργοποιήστε το εργαλείο και βεβαιωθείτε ότι ο τροχός έχει σταματήσει εντελώς πριν αποθέσετε το πριόνι κοπής.
- Σε περίπτωση υγρής κοπής, απενεργοποιήστε τη βαλβίδα νερού στο πριόνι κοπής και το νερό παροχής.

ΣΗΜΕΙΩΣΗ: Το μέγιστο βάθος κοπής κάθε περάσματος δεν πρέπει να υπερβαίνει τα 86 mm.

⚠ ***ΠΡΟΕΙΔΟΠΟΙΗΣΗ!***

Μετά από μεγάλη επιβάρυνση του μηχανήματος λόγω συνεχούς χρήσης, το κιβώτιο και τα γύρω εξαρτήματα (μοχλός ρύθμισης προστατευτικού και ασφάλιση ατράκτου) έχουν πολύ υψηλή θερμοκρασία. Περιμένετε μέχρι να κρυώσει το μηχάνημα ή φορέστε γάντια πριν κάνετε ρυθμίσεις.

Μεταφορά

Οι μπαταρίες ιόντων λιθίου υπόκεινται στις απαιτήσεις της νομοθεσίας για τα επικίνδυνα εμπορεύματα.

Η μεταφορά των εν λόγω μπαταριών πρέπει να γίνεται σύμφωνα με τις τοπικές, εθνικές και διεθνείς διατάξεις και κανονισμούς.

Οι χρήστες μπορούν να μεταφέρουν αυτές τις μπαταρίες οδικώς χωρίς περαιτέρω απαιτήσεις.

Η εμπορική μεταφορά μπαταριών ιόντων λιθίου από ναυτιλιακές εταιρείες υπόκειται στους κανονισμούς για τη μεταφορά επικίνδυνων εμπορευμάτων. Η προετοιμασία της αποστολής και η μεταφορά επιτρέπεται να πραγματοποιείται μόνο από κατάλληλα εκπαιδευμένα άτομα. Για την όλη διαδικασία πρέπει να υπάρχει επαγγελματική επιτήρηση.

Κατά τη μεταφορά επαναφορτιζόμενων μπαταριών πρέπει να τηρούνται τα ακόλουθα σημεία:

Βεβαιωθείτε ότι οι ακροδέκτες επαφής της μπαταρίας είναι προστατευμένοι και μονωμένοι για την πρόληψη βραχυκυκλωμάτων.

Βεβαιωθείτε ότι η μπαταρία είναι ασφαλισμένη έναντι μετακίνησης στο εσωτερικό της συσκευασίας.

Οι μπαταρίες που έχουν υποστεί βλάβη ή διαρροή δεν πρέπει να μεταφέρονται.

Επικοινωνήστε με τη ναυτιλιακή σας εταιρεία για περισσότερες πληροφορίες.

⚠ ***ΠΡΟΣΟΧΗ!***

Μην τοποθετείτε μπαταρίες που έχουν κατεστραμμένο περίβλημα.

Συντήρηση και φροντίδα

⚠ ***ΠΡΟΕΙΔΟΠΟΙΗΣΗ!***

Πριν εκτελέσετε οποιαδήποτε εργασία στο ηλεκτρικό εργαλείο, αφαιρέστε την μπαταρία από το εργαλείο.

Καθαρισμός

⚠ ***ΠΡΟΣΟΧΗ!***

Όταν καθαρίζετε με ξηρό πεπιεσμένο αέρα, φοράτε πάντα προστατευτικά γυαλιά.

Καθαρίζετε τακτικά το ηλεκτρικό εργαλείο και τις οπές εξαερισμού. Η συχνότητα καθαρισμού εξαρτάται από το υλικό και τη διάρκεια χρήσης. Καθαρίζετε τακτικά το εσωτερικό του περιβλήματος και του μοτέρ με ξηρό πεπιεσμένο αέρα.

Επισκευές

Οι επισκευές πρέπει να διεξάγονται μόνο από ένα εξουσιοδοτημένο κέντρο εξυπηρέτησης πελατών.

i ***ΣΗΜΕΙΩΣΗ***

Κατά τη διάρκεια της περιόδου εγγύησης μη λασκάρετε τις βίδες στο περίβλημα. Η μη συμμόρφωση με αυτή την απαίτηση ακυρώνει τυχόν αξιώσεις βάσει της εγγύησης του κατασκευαστή.

Ανταλλακτικά και παρελκόμενα

Για άλλα αξεσουάρ, ειδικά για εργαλεία και παρελκόμενα, ανατρέξτε στους καταλόγους του κατασκευαστή. Μπορείτε να βρείτε λεπτομερή σχέδια και λίστες ανταλλακτικών στον ιστότοπό μας:**www.flex-tools.com.**

Πληροφορίες διάθεσης

⚠ ***ΠΡΟΕΙΔΟΠΟΙΗΣΗ!***

Αχρηστεύετε τα παλιά ηλεκτρικά εργαλεία:

– *αφαιρώντας την μπαταρία στα ηλεκτρικά εργαλεία που λειτουργούν με μπαταρία.*



Μόνο για χώρες της ΕΕ

Μην απορρίπτετε τα ηλεκτρικά εργαλεία στα οικιακά απορρίμματα!

Σύμφωνα με την ευρωπαϊκή οδηγία 2012/19/ΕΕ σχετικά με τα απόβλητα ηλεκτρικού και ηλεκτρονικού εξοπλισμού και την ενσωμάτωση της οδηγίας αυτής στο εθνικό δίκαιο, τα μεταχειρισμένα ηλεκτρικά εργαλεία πρέπει να συλλέγονται ξεχωριστά και να ανακυκλώνονται με τρόπο φιλικό προς το περιβάλλον.

Ανάκτηση πρώτων υλών αντί για διάθεση απορριμμάτων.

Η συσκευή, τα παρελκόμενα και η συσκευασία πρέπει να ανακυκλώνονται με τρόπο φιλικό προς το περιβάλλον. Τα πλαστικά μέρη επισημαίνονται για ανακύκλωση ανάλογα με τον τύπο υλικού.

⚠ ***ΠΡΟΕΙΔΟΠΟΙΗΣΗ!***

Μην απορρίπτετε τις μπαταρίες στα οικιακά απορρίμματα, στη φωτιά ή σε νερό. Μην ανοίγετε τις άχρηστες μπαταρίες.

Μόνο για χώρες της ΕΕ:

Σύμφωνα με την οδηγία 2023/1542, οι ελαττωματικές ή χρησιμοποιημένες μπαταρίες πρέπει να ανακυκλώνονται.

i ***ΣΗΜΕΙΩΣΗ***

Σας παρακαλούμε να ζητήσετε από το κατάστημα αγοράς να σας υποδείξει τους τρόπους διάθεσης!

CE- Δήλωση συμμόρφωσης

Οι Δηλώσεις συμμόρφωσης περιλαμβάνονται στο Παράρτημα 1 του παρόντος εγχειριδίου οδηγιών.

Απαλλαγή ευθύνης

Ο κατασκευαστής και ο αντιπρόσωπός του δεν ευθύνονται για καμία ζημιά ή απώλεια κέρδους λόγω της διακοπής επαγγελματικής δραστηριότητας, η οποία επήλθε λόγω του προϊόντος ή ενός άχρηστου προϊόντος.

Ο κατασκευαστής και ο εκπρόσωπός του δεν ευθύνονται για καμία ζημιά που προκλήθηκε από ακατάλληλη χρήση του προϊόντος ή από τη χρήση του προϊόντος με προϊόντα άλλων κατασκευαστών.

İÇİNDEKİLER

Bu kılavuzda kullanılan semboller. 136
Ürün üzerindeki semboller. 136
Önemli güvenlik bilgileri. 136
Gürültü ve titreşim. 138
Teknik veriler. 139
Genel bakış. 139
Çalıştırma talimatları. 140
Taşıma. 144
Bakım. 144
Bertaraf bilgileri. 145
CE Uygunluk beyanı 145
Sorumluluktan muafiyet. 145

Bu kılavuzda kullanılan semboller

⚠ ***UYARI!***
Yaklaşan tehlikeyi belirtir. Bu uyarının dikkate alınmaması ölüm veya ağır yaralanmalara neden olabilir.

⚠ ***DİKKAT!***
Olası bir tehlikeli durumu belirtir. Bu uyarının dikkate alınmaması hafif yaralanmalara veya maddi hasara neden olabilir.

i ***NOT***
Uygulama ipuçlarını ve önemli bilgileri belirtir.

Ürün üzerindeki semboller


Elektrikli aleti çalıştırmadan önce kullanım kılavuzunu okuyun.


Sıvı soğutma olmadan çalışırken toz maskesi takın.


GÖZ VE kulak koruması kullanın.


Eskiyen aletin bertaraf edilmesine ilişkin bilgiler (bkz. sayfa 145)

CE işareti

UKCA işareti

Önemli güvenlik bilgileri

⚠ ***UYARI!***
Elektrikli aleti kullanmadan önce lütfen aşağıdakileri okuyun ve buna göre hareket edin:

- *burada yer alan çalıştırma talimatlarını,*
- *elektrikli aletlerin kullanımına ilişkin ekteki kitapçıkta yer alan "Genel güvenlik talimatları"nı (broşür no.: 315915),*
- *aletin kullanılacağı alana ilişkin geçerli kuralları ve kazaların önlenmesi ile ilgili düzenlemeleri.*

Bu elektrikli alet son teknoloji ürünü olup, kabul edilen güvenlik düzenlemelerine uygun olarak üretilmiştir.

Bununla birlikte kullanım sırasında elektrikli alet, kullanıcının veya bir üçüncü tarafın hayatı ve sağlığı için tehlike oluşturabilir ya da aletin kendisi veya başka eşyalar zarar görebilir.

Bu elektrikli alet sadece

- *kullanım amacına yönelik olarak*
- *ve mükemmel çalışır durumdayken kullanılabilir.*

Güvenliği tehlikeye atan arızalar derhal onarılmalıdır.

Kullanım amacı

El tipi kesme testeresi şu amaçlarla kullanılmak üzere tasarlanmıştır:

- sanayi ve ticari amaçlı kullanım için,
- profesyonel kesim uygulamaları için,
- Elmas taşlama diski kullanarak duvarcılık malzemeleri, beton, tuğla, içi boş tuğla, çimento blok vb. malzemelerin ıslak kesimi için;
- Çelik çubuklar, çelik borular ve profil çelikleri gibi metallerde kesme diski kullanarak kuru kesim yapmak için.

Kesme testereleri için güvenlik talimatları

⚠ ***UYARI!***
Bu elektrikli alet ile birlikte verilen tüm güvenlik uyarılarını, talimatları, çizimleri ve teknik özellikleri okuyun. *Aşağıdaki talimatların tamamına uyulmaması elektrik çarpması, yangın ve/veya ciddi yaralanma ile sonuçlana-*

bilir. Tüm uyarı ve talimatları gelecekte başvuru amacıyla muhafaza edin.

- **Aletle birlikte verilen siper, elektrikli alete sağlam bir şekilde bağlanmalı ve maksimum güvenlik için konumlandırılmalıdır, böylece en az miktarda disk operatöre doğru tutulur. Kendinizi ve çevrenizdekileri dönen tekerleğin düzleminden uzakta konumlandırın.** Siper, operatörü kırık tekerlek parçalarından ve tekerlekle kazara temastan korumaya yardımcı olur.
- **Elektrikli aletiniz için yalnızca güçlendirilmiş veya elmas uçlu kesme diskleri kullanın.** Aksesuarın elektrikli alete takılabiliyor olması güvenli çalışmayı garanti etmez.
- **Aksesuarın nominal hızı en az elektrikli alet üzerinde belirtilen maksimum hıza eşit olmalıdır.** Nominal hızdan daha hızlı çalışan aksesuarlar kırılabilir ve uçabilir.
- **Diskler sadece önerilen uygulamalar için kullanılmalıdır. Örneğin: kesme diskinin kenarı ile taşlama yapmayın.** Zımparalı kesme diskleri çevresel taşlama için tasarlanmıştır, bu disklere uygulanan yan kuvvetler parçalanmalarına neden olabilir.
- **Daima seçilen disk için doğru çapta hasarsız disk flanşlarını kullanın.** Uygun disk flanşları, diski destekler ve böylece diskin kırılma olasılığını azaltır.
- **Büyük elektrikli aletlerden çıkan aşınmış takviyeli diskleri kullanmayın.** Daha büyük bir elektrikli alet için tasarlanmış bir disk, daha küçük bir aletin daha yüksek hızına uygun değildir ve patlayabilir.
- **Aksesuarınızın dış çapı ve kalınlığı elektrikli aletinizin kapasite değeri dahilinde olmalıdır.** Yanlış boyutlandırılmış aksesuarlar yeterince korunamaz veya kontrol edilemezler.
- **Disklerin ve flanşların mil deliği çapı, elektrikli aletin miline uygun şekilde doğru olarak oturmalıdır.** Elektrikli aletin montaj donanımına uymayan mil deliğine sahip diskler ve flanşlar dengesiz döner, aşırı titreşim yapar ve kontrol kaybına neden olabilir.
- **Hasarlı diskleri kullanmayın. Her kullanımdan önce disklerde talaşlar ve çatlaklar olup olmadığını kontrol edin. Elektrikli alet veya disk düşerse, hasar olup olmadığını kontrol edin veya hasarsız bir disk takın. Diski inceledikten ve monte ettikten sonra, kendinizi ve diğer yakındaki kişileri dönen diskin düzleminden uzağa konumlandırın ve elektrikli aleti bir dakika boyunca maksimum yüksüz hızda çalıştırın.** Hasarlı diskler genellikle bu test süresi sırasında parçalanır.
- **Kişisel koruyucu ekipman giyin. Uygulamaya bağlı olarak yüz siperi, koruyucu gözlük veya emniyet gözlüğü kullanın. Gerekli olduğunda küçük taşlama parçaları veya iş parçalarını durdurabilecek toz maskesi, kulak koruyucular, eldivenler ve atölye önlüğü kullanın.** Göz koruması, çeşitli işlemler sonucu havada uçuşan artıkları durdurabilmelidir. Toz maskesi veya solunum cihazı, işleminiz sonucu oluşan partikülleri filtreleyebilmelidir. Yüksek yoğunluklu gürültüye uzun süre maruz kalmak işitme kaybına neden olabilir.
- **Çevredekilerin çalışma alanından uzak güvenli bir mesafede olmalarını sağlayın. Çalışma alanına giren herkes kişisel koruyucu ekipman giymelidir.** İş parçası veya kırık bir diskin parçaları havada uçabilir ve çalışma alanının hemen yanında yaralanmaya neden olabilir.
- **Kesme aksesuarının gizli kablolara veya kendi kablosuna temas edebileceği bir işlem gerçekleştirirken, elektrikli aleti sadece yalıtımlı kavrama yüzeylerinden tutun.** "Elektrikli" bir kabloya temas eden kesme aksesuarı, elektrikli aletin metal kısımlarını da "elektrikli" yapabilir ve aleti kullanan kişiye elektrik çarpmasına neden olabilir.
- **Aksesuar tamamen durana kadar elektrikli aleti asla yere koymayın.** Dönen aksesuar yüzeyi tutabilir ve elektrikli aleti kontrolünüzden çıkarabilir.
- **Elektrikli aleti yanınızda taşırken çalıştırmayın.** Dönen aksesuarla kazara temas sonucunda giysiniz çekilebilir ve aksesuarın vücudunuza doğru çekilmesine sebep olabilir.
- **Elektrikli aletin havalandırma deliklerini düzenli olarak temizleyin.** Motorun fanı tozları mahfazanın içine çeker ve toz halindeki metalin aşırı birikmesi elektriksel tehlikelere yol açabilir.
- **Elektrikli aleti yanıcı maddelerin yakınında çalıştırmayın.** Kıvılcımlar bu malzemeleri tutuşturabilir.

GERİ TEPME VE İLGİLİ UYARILAR:

Geri tepme, sıkışmış ya da takılmış döner bir diske ani bir tepkidir. Sıkışma veya takılma, dönen diskin aniden durmasına neden olur; bu da elektrikli aletin, sıkışmanın meydana geldiği noktada diskin dönme yönünün tersine doğru kontrolsüz şekilde itilmesine yol açar.

Örneğin, bir taşlama ucu iş parçasına takılırsa ya da sıkışırsa ucun kıstırma noktasına giren kenarı, malzemenin yüzeyine girerek, ucun dışarı çıkmasına ya da dışarı fırlamasına neden olabilir. Diskin sıkışma noktasındaki hareket yönüne bağlı olarak, operatöre doğru ya da uzağa doğru atlayabilir. Zımparalı diskler bu koşullar altında bozulabilirler de.

Geri tepme, elektrikli aletin yanlış kullanılmasının ve/veya yanlış çalıştırma prosedür veya koşullarının bir sonucudur ve aşağıdaki önlemlerin alınması ile önlenebilir.

- **Elektrikli aleti sağlam bir şekilde kavramaya devam edin ve vücudunuzu ve kolunuzu geri tepme kuvvetlerine direnecek şekilde konumlandırın. Devreye alma esnasında geri tepme veya tork tepkisi üzerinde maksimum kontrol için, eğer varsa, her zaman yardımcı tutma yerini kullanın.** Uygun önlemler alındığında, operatör tork tepkilerini veya geri tepme kuvvetlerini kontrol edebilir.
- **Elinizi asla dönen aksesuarın yanına koymayın.** Aksesuar elinizin üzerinde geri tepebilir.
- **Vücudunuzu dönen diskin yanında konumlandırmayın.** Geri tepme, aleti takılma noktasında diskin hareketinin karşısındaki yönde itecektir.
- **Köşeler, keskin kenarlar vb. yerlerde çalışırken özel dikkat gösterin. Aksesuarı sektirmekten veya engellemekten kaçının.** Köşeler, keskin kenarlar veya sıçrama dönen aksesuara takılma ve kontrol veya geri tepme kaybına neden olma eğilimindedir.
- **Testere zincirine, çevresel boşluğu 10 mm'den fazla olan parçalı elmas diske veya dişli testere bıçağına takılmamalıdır.** Bu tür bıçaklar sık sık geri tepme ve kontrol kaybı yaratır.
- **Diski "sıkıştırmayın" veya aşırı basınç uygulamayın. Aşırı kesme derinliği elde etmeye çalışmayın.** Diskin aşırı gerilmesi diskin yüklenmesine ve burulma veya kesme esnasında tutukluk yapmaya ve geri tepmeye veya diskin kırılmaya olan hassasiyetini arttırır.
- **Disk tutukluk yaptığında veya herhangi bir sebeple kesme işlemini keserken, elektrikli aleti kapatın ve disk tamamen duruncaya kadar elektrikli aleti hareketsiz tutun. Disk hareket halindeyken asla kesme diskini kesme noktasından çıkarmaya çalışmayın, aksi takdirde geri tepme meydana gelebilir.** Diskin tutukluk yapma nedenini ortadan kaldırmak için araştırın ve düzeltici önlem alın.
- **İş parçasındaki kesme işlemini tekrar başlatmayın. Diskin tam hıza ulaşmasına izin verin ve dikkatlice kesime yeniden girin.** Elektrikli alet iş parçasında yeniden çalıştırılırsa uç tutukluk yapabilir, yukarı doğru ya da geri tepebilir.
- **Uç sıkışması ve geri tepme riskini en aza indirmek için panelleri veya büyük boyutlu iş parçalarını destekleyin. Büyük iş parçaları kendi ağırlıkları altında sarkma eğilimindedir.** Destekler, iş parçasının altına ve kesme çizgisinin yakınına ve ucun her iki tarafındaki iş parçasının kenarına yakın yerleştirilmelidir.
- **Mevcut duvarlara veya diğer kör bölgelere "cep kesmesi" yaparken ekstra dikkatli olun.** Çıkıntılı uç, gaz veya su borularını, elektrik kablolarını veya geri tepmeye neden olabilecek nesneleri kesebilir.

Ses ve titreşim

Ses ve titreşim değerleri EN 62841 ile uyumlu olarak ölçülmüştür.

Elektrikli aletin A ağırlıklı gürültü seviyesi tipik olarak:

- Ses basıncı seviyesi L_{pA}: 96 dB(A)
- Ses gücü seviyesi L_{WA}: 107 dB(A)
- Belirsizlik: K = 3 dB

Toplam titreşim değeri:

- Emisyon değeri a_h: 3,28 m/sn.^{2}
- Belirsizlik: K = 1,5 m/sn.^{2}

Tekrarlanan darbe titreşimleri(p_F) :

- metal kesme 140 m/s^2
- Belirsizlik 3 m/s^2
- beton levha kesme 82 m/s^2
- Belirsizlik K=13 m/s^2

⚠ ***DİKKAT!***
Belirtilen ölçüm değerleri yeni elektrikli aletler için geçerlidir. Günlük kullanım, gürültü ve titreşim değerlerinin değişmesine neden olur.

i ***NOT***
Beyan edilen toplam titreşim değeri (değerleri) ve beyan edilen gürültü emisyon değeri (değerleri) standart bir test yöntemine uygun olarak ölçülmüştür ve bir aleti diğeriyle karşılaştırmak için kullanılabilir; ayrıca maruz kalmanın ön değerlendirmesinde de kullanılabilirler.
Beyan edilen titreşim emisyon seviyesi ve gürültü emisyon değeri (değerleri) aletin ana uygulamalarını temsil eder. Ancak alet farklı uygulamalar için, farklı aksesuarlarla kullanıldığında veya yetersiz bakım yapıldığında, titreşim emisyon seviyesi ve gürültü emisyon değeri (değerleri) farklılık gösterebilir. Bu, toplam çalışma süresi boyunca maruz kalma seviyesini önemli ölçüde artırabilir.
Titreşime maruz kalma seviyesinin ve gürültü emisyon değerinin (değerlerinin) doğru bir şekilde tahmin edilmesi için, aletin kapalı olduğu veya çalıştığı halde fiilen kullanılmadığı sürelerin de dikkate alınması gerekir. Bu, toplam çalışma süresi boyunca maruz kalma seviyesini önemli ölçüde azaltabilir.
Operatörü titreşim ve gürültünün etkilerinden korumak için şu ek güvenlik önlemlerini belirleyin: Aletin ve aksesuarların bakımının yapılması, ellerin sıcak tutulması, çalışma planlarının organize edilmesi.

⚠ ***DİKKAT!***
Ses basıncı 85 dB(A) seviyesinin üzerindeyken kulak koruyucuları takın.

Teknik veriler

Ürün tipi		COS 230 18-EC
Ürün		El Tipi Kesme Testeresi
Nominal voltaj	Vdc	18
Nominal yüksüz hız	rpm	6600
Disk tipi	- Elmas disk	
	- Tip 41 kesme diski	
Disk kalınlığı	mm	Elmas disk: 2,2
		Kesme diski: 2
İzin verilen maksimum disk kalınlığı	mm	3
Disk çapı	mm	230
Disk mil deliği	mm	22.2
Maks. kesme derinliği	mm	86
Ağırlık	kg	5.8*
Akü	18V	AP 18/8.0XT
Şarj aralığı	CA 18...serisi CA 12/18...serisi	
Şarj olma sıcaklığı	0~40°C	
Çalışma sıcaklığı	-10~40 °C	
Depolama sıcaklığı	-20~50°C	

*Akü ve alet olmadan ölçülmüştür (akü ağırlığını www.flex-tools.com adresinde bulabilirsiniz).

NOT: Başka FLEX 18V aküler kullanılıyorsa, kesme testeresi yalnızca başlatılabilir, ancak çalışmaz.

Genel bakış (bkz. şekil A)

Ürün özelliklerine ait numaralar için teknik resim sayfalarındaki makine çizimlerine bakın.

1 Siper ayar kolu
2 Siper
3 İzole ön tutma kolu
4 LED ışık
5 İzole arka tutma kolu
6 Arka destek
7 Kiriş kancası
8 Ön destek
9 Mil cıvatası
10 Disk (dahil değildir)
11 Su nozulu cıvatası
12 Ağır yük göstergesi
13 Mil kilidi
14 Siper ayar kolu
15 Akü bölmesi kapağı
16 Akü bölmesi açma düğmesi
17 Hızlı su konektörü

18 Su vanası
19 Anahtar
20 Tetik
21 Kilitleme düğmesi
22 Akü seviyesi göstergesi düğmesi
23 Akü seviyesi göstergesi
24 Elmas disk (dahil değildir)
a. Dönme yönü
b. Boşluk
c. Negatif talaş açısı

Not: Elmas diskte segmentler arasındaki maksimum çevresel boşluk 10 mm'dir ve bu yalnızca negatif talaş açısına sahip diskler için geçerlidir.

25 Kesme diski (dahil değildir)

Çalıştırma talimatları

⚠ ***UYARI!***
Elektrikli alet üzerinde herhangi bir çalışma yapmadan önce aküyü çıkarın.

Elektrikli aleti çalıştırmadan önce

Elektrikli aleti ve aksesuarları ambalajından çıkarın ve eksik veya hasarlı parça olup olmadığını kontrol edin.

i ***NOT***
Ürün teslim edilirken aküler tam olarak şarj edilmemiştir. İlk çalıştırmadan önce aküyü tamamen şarj edin. Şarj cihazının kullanım kılavuzuna bakın.

Uzun akü/batarya kullanım ömrü için ipuçları

⚠ ***DİKKAT!***
- *Aküleri asla 0 °C'nin altında veya 40 °C'nin üzerindeki sıcaklıklarda şarj etmeyin.*
- *Aküleri yüksek nem veya ortam sıcaklığı olan ortamlarda şarj etmeyin.*
- *Şarj işlemi sırasında aküleri ve şarj cihazını örtmeyin.*
- *Şarj işlemi sonunda şarj cihazının fişini çekin.*

Şarj işlemi sırasında akü/batarya ve şarj cihazı ısınır. Bu durum tamamen normaldir!

i ***NOT***
Akünün doğru şarj edilmesi için kullanım kılavuzunda yer alan talimatları izleyin.

Aküler uzun süre kullanılmayacaksa kısmen şarj edilmiş halde serin bir yerde muhafaza edilmelidir.

Aküyü takma/değiştirme (bkz. şekil B1-B3)

- Akü bölmesi açma düğmesine (16) basın; akü bölmesi kapağı (15) otomatik olarak açılır (bkz. Şekil B1).
- Şarj edilmiş aküyü tık sesi çıkararak yerine oturuncaya kadar alete itin (bkz. şekil B2).
- Çıkarmak için çıkarma düğmesine basın (1.) ve aküyü çekin (2.) (bkz. şekil B3).
- Aküyü çıkardıktan sonra akü bölmesi kapağını kapatın.

i ***NOT***
Akü bölmesinin hasar görmesini ve kirlenmesini önlemek için akü bölmesi kapağını daima kapatın.

⚠ ***DİKKAT!***
Alet kullanımda değilken akü kutuplarını koruyun. Gevşek metal parçalar kutuplara kısa devre yaptırabilir, patlama ve yangın tehlikesi oluşturabilir!

Diski takma ve çıkarma (bkz. şekil C1-C2)

⚠ ***UYARI!***
Yaralanma riskini azaltmak için yalnızca bu alete uygun diski kullanın. *Herhangi bir testere bıçağı kullanmayın. Sadece "41" tipi kesme diski veya elmas disk kullanın.*

⚠ ***UYARI!***
Herhangi bir montaj, ayar veya aksesuar değişimi yapmadan önce aküyü aletten çıkarın*. Bu tür önleyici güvenlik önlemleri, aletin yanlışlıkla çalışması riskini azaltır.*

Diski takmak için
- Aküyü çıkarın.
- Testereyi sağlam bir yüzeye, mil cıvatası (9) yukarı bakacak şekilde yerleştirin.
- Mil milini kilitlemek için mil kilidini (13) saat yönünde 90° çevirin.
- Ürünle birlikte verilen anahtar (19) ile mil cıvatasını saat yönünün tersine çevirin.

Mil cıvatasını ve dış flanşı (C-1) çıkarın. İç flanşın (C-2) temizlenmesi gerekmedikçe çıkarılması gerekmez.
- Diski siperin içine ve mile yerleştirin. Disk üzerindeki okun, siper üzerindeki okla aynı yönde olduğundan emin olun.
- Dış flanşı ve mil cıvatasını tekrar takın. Mil cıvatasını anahtar ile saat yönünde çevirerek iyice sıkın.

i ***NOT***

Flanşı takarken Şekil C2'ye bakın ve flanşı yanlış yönde takmayın.

- Mil kilidini, üzerindeki üçgen işaret gövde üzerindeki üçgen ile hizalanacak şekilde 90° saat yönünün tersine çevirerek mil kilidini açın.
- Diskin doğru şekilde ortalandığından ve sipere temas etmediğinden emin olun. Mil cıvatası ve flanşlar sıkı olmalıdır.

Diski çıkarmak için

- Aküyü çıkarın.
- Mil milini kilitleyin.
- Mil cıvatasını gevşetmek için anahtarı kullanın.
- Mil cıvatasını, dış flanşı ve son olarak diski çıkarın.

Su kaynağını takmak için (bkz. Şekil D1-D5)

⚠ ***UYARI!***

Islak kesme yöntemi sadece bir elmas disk ile kullanılmalıdır.

⚠ ***UYARI!***

Su kullanmadan önce akü bölmesi kapağını kapatın ve güvenli şekilde kilitlendiğinden emin olun.

⚠ ***UYARI!***

Testereyi asla baş üstü seviyede kullanmayın*. Su kullanırken, suyun aletin içine girmesi riskini azaltmak için kesme işlemini yatay konumla sınırlayın.*

⚠ ***UYARI!***

Sağlanan su basıncı en fazla 90 PSI olmalıdır.

DİKKAT: Islak kesim yöntemini kullanmadan önce suyun kesilen malzemeye veya çevredeki eşyalara zarar vermeyeceğinden emin olun.

- Su kaynağı için gereksinimler

Su hortumu için önerilen nominal çap	mm/ inch	15mm/ 1/2" inch
Uygun sıvılar	-	Temiz su
Gerekli akış hızı	L/min	22.8~47.4
Bağlantı aparatı	-	Hızlı bağlantı aparatı

- Su beslemesinin kapalı olduğundan ve su vanasının (18) kapalı konumda bulunduğundan emin olun.
- Hızlı su konektörü (17) üzerindeki kilitleme somununu (D-1) saat yönünün tersine gevşetin.
- Kilitleme somununu hortum borusunun (15 mm) üzerine geçirin.
- Hortumu bağlantı parçasına (D-2) sonuna kadar itin.
- Kilitleme somununu saat yönünde çevirerek hızlı su konektörüne vidalayın.
- Su akışını ayarlamak için su vanasını (18) istenen debi elde edilene kadar yavaşça açık konuma doğru çevirin. Su akışını durdurmak için su vanasını kapalı konuma çevirin.
- Kesim işlemi tamamlandıktan sonra, kesme diskinde kalan suyu uzaklaştırmak için su vanası kapalıyken testereyi birkaç saniye çalıştırın.
- Su beslemesini ayırmak için hızlı su konektörünün dış manşonunu (D-3) geriye doğru çekip tutun ve çıkarın.
- Bir süre kullanım sonrasında su nozulu (D-4) tıkanabilir. Koruyucunun her iki tarafındaki su nozulu cıvatalarını (11) anahtar ile sökün ve su nozullarını temizleyin (bkz. Şekil D5).

Siper ayarı (bkz. Şekil E)

⚠ ***UYARI!***

Kesim sırasında aleti tutmak için siper kolunu kullanmayın. *Siper ayar kolu yalnızca alet kullanımda değilken siperin ayarlanması için kullanılmalıdır.*

⚠ ***UYARI!***

Kesme testeresini çalıştırmadan önce koruyucunun doğru şekilde kilitlendiğinden her zaman emin olun.

⚠ ***UYARI!***

Siper sıcak olabilir*. Siperi döndürmek için siper kolunu kullanın.*

⚠ ***UYARI!***
Uzun süreli kullanım sonrasında dişli kutusu gövdesinin sıcaklığı çok yükselebilir ve yanıklara neden olabilir. Dokunmamaya dikkat edin.

- Aküyü kesme testeresinden çıkarın.
- Siper ayar kolunu (14) yukarı itin.
- Siper ayar kolunu (1) sıkıca kavrayın ve çalışma sırasında operatörün maksimum korunmasını sağlayacak şekilde siperi ayarlayın.
- Siper (2) yerine kilitlemek için siper ayar kolunu aşağı doğru bastırın.

Anahtarı depolama (bkz. Şekil F)

Kullanılmadığında, kaybolmasını önlemek için anahtarı (19) Şekil F'de gösterildiği şekilde saklayın.

Kiriş kancası (bkz. şekil G)

⚠ ***UYARI!***
Testere kancadan asıldığında, testereyi veya asıldığı eşyayı sallamayın. Testereyi herhangi bir elektrik kablosuna asmayın. Testereyi asmak için kullanılan yapının sağlam olduğundan emin olun*. Böyle yapılması kişisel yaralanma veya maddi hasara yol açabilir.*

⚠ ***UYARI!***
Kancayı sadece testereyi asmak için kullanın. *Kancayı başka herhangi bir şeyi asmak için kullanmak ciddi yaralanmalara neden olabilir.*

⚠ ***UYARI!***
Kancayı başka bir nesneye ulaşmak için kullanmayın veya kancayı hiçbir durumda ağırlığınızı desteklemek için kullanmayın.

Aletiniz bir çatı kiriş kancası (7) ile donatılmıştır. Kesme testeresini çalışma aralarında geçici olarak saklamak için bir çatı kirişine, kalasa veya benzer güvenli bir yapıya asmak üzere kancayı kullanın.

- Çatı kiriş kancası 90° döndürülebilir.
- Kullanmak için kancayı açık konuma geçinceye kadar döndürün.
- Kullanılmadığında, her zaman kancayı kapalı konumda yerine oturana kadar bastırın.

Ön ve arka destek (bkz. şekil H)

Ön destek (8) ve arka destek (6), çalışma sırasında dayanak noktası görevi görerek gerekli kuvveti azaltmak ve alet aşınmasını önlemek amacıyla aleti sabit tutmak için kullanılabilir. Ayrıca, çamur ve metal talaşlarının operatöre ulaşmasını engelleyen bir bariyer görevi görür.

Açma ve kapatma (bkz. Şekil I)

- Aleti "AÇIK" duruma getirmek için kilitleme düğmesini (21) basılı tutun, ardından tetiği (20) sıkın. Kilitleme düğmesini serbest bırakın ve sürekli kullanım için tetiğe basmaya devam edin.
- Aleti "Kapatmak" için tetiği bırakın.

LED ışık (bkz. şekil J)

Alet çalışmaya başlamadan önce tetiğe hafifçe basıldığında LED ışık (4) otomatik olarak yanar. Tetik bırakıldıktan sonra yaklaşık 10 saniye sonra kapanır.

LED ışık, alet ve/veya akü aşırı yüklendiğinde ya da çok sıcak olduğunda hızlıca yanıp söner ve dahili sensörler aleti kapatır. Aleti bir süre dinlendirin veya aleti ve aküyü soğumaları için ayrı ayrı hava akımının altına yerleştirin.

LED ışık, akünün/bataryanın düşük kapasitede olduğunu göstermek için daha yavaş yanıp söner. Aküyü şarj edin.

Aleti açtığınızda LED yanmıyorsa veya çalışırken aniden sönüyorsa bunun nedeni dahili iletişim hatası olabilir. Yardım için lütfen müşteri hizmetlerine veya yetkili servis merkezine başvurun.

Akü seviyesi göstergesi (bkz. Şekil K)

Bu alet, akü şarj seviyesini gösteren bir akü seviyesi göstergesi (23) ile donatılmıştır. Akü seviyesi göstergesi düğmesine (22) basın; LED'ler akü şarj seviyesini göstermek için yanar.

Güç göstergesindeki bir LED yanıp sönmeye başlarsa akü şarjı %10 kapasitenin altındadır ve yeniden şarj edilmelidir. Akü çalışma süresinin sonuna geldiğinde ve şarj edilmesi gerektiğinde alete verilen güç hızla düşer. Akü tamamen boşaldığında, güç göstergesinde dört yanıp sönen LED görülür.

Bu durumda, aleti iş parçasından uzaklaştırın ve aküyü gerektiği şekilde şarj edin.

Güç göstergesindeki birinci ve üçüncü LED'ler, aşırı sıcaklık durumu hakkında uyarı vermek için hızla yeşil renkte yanıp söner. Akü soğuduktan sonra normal çalışmaya başlayacaktır.

Ağır yük göstergesi (bkz. şekil L)

Ağır yük göstergesi (12), alet aşırı yüke maruz kaldığında uyarı olarak yanar.

Ağır yük göstergesinin sönmesi için kesme yükü azaltılmalıdır.

Mümkün olduğunda, ağır yük göstergesi yandığında aletin dinlenmesini bekleyin.

Geri tepme riskinin azaltılması (bkz. şekil M)

⚠ ***UYARI!***
Kesme diski hareket halindeyken her an tepki kuvvetleri oluşabilir.

⚠ ***UYARI***!
Bu aletin aşırı yük koruma özellikleri geri tepmeyi önlemez*. Bu kullanım kılavuzunda geri tepmeyi önlemeye ilişkin tüm uyarıları ve talimatları okuyun ve anlayın.*

Kesimin açık kalmasını sağlayarak diskin sıkışmasını önlemek için iş parçasını her zaman destekleyin; aksi takdirde geri tepme riski artar.

Bu alet, ani yük durumunda (bazı geri tepme olayları dahil) aleti otomatik olarak kapatan elektronik aşırı yük korumasına sahiptir.

Aleti yeniden çalıştırmak için anahtarın KAPALI (OFF) konumda olduğundan emin olun, diskle ilgili herhangi bir engeli giderin, ardından "Açma ve kapama" bölümünde açıklanan **başlatma prosedürünü tekrar uygulayın.**

Uygun el pozisyonu (bkz. Şekil N)

⚠ ***UYARI!***
Ciddi yaralanma riskini azaltmak için, her zaman gösterildiği gibi doğru el pozisyonunu kullanın.

⚠ ***UYARI!***
Ciddi yaralanma riskini azaltmak için, ani bir tepkiyi öngörerek aleti DAİMA sıkıca tutun.

⚠ ***UYARI!***
Kesme testeresini asla tek elle kullanmayın. Kesme testeresini her zaman iki elinizle sıkıca tutun.

⚠ ***UYARI!***
Kesme testeresinin tutma kollarının ve kavrama yüzeylerinin güvenli olduğundan ve üzerinde yağ ve/veya nem olmadığından emin olun.

Hem sağ hem de sol elini kullanan operatörler için doğru el pozisyonu; sağ elin arka tutma kolunda (5) ve sol elin ön tutma kolunda (3) olmasıdır.

Çalışma sırasında aleti omuz hizanızın üzerine kaldırmayın.

Kesim yapma (bkz. şekil O)

⚠ ***UYARI!***
Yaptığınız kesim türüne uygun olarak siperin yerinde ve doğru şekilde ayarlanmış olduğundan her zaman emin olun.

⚠ ***UYARI!***
Kesme testeresini kullanırken, operatörün ve çevrede bulunan kişilerin; kesilen malzemeden kaynaklanan havada taşınan parçacıklar, kıvılcımlar veya hasarlı kesme disk parçaları nedeniyle tehlikeye maruz kalmadığından emin olun.

⚠ ***UYARI!***
Ciddi veya ölümcül yaralanma riskini azaltmak için, kesim sırasında yön değiştirmeyin. *Yön değişikliği, kesme diski üzerinde yüksek burulma yükü oluşturabilir ve diskin sıkışmasına veya kırılmasına neden olabilir.*

⚠ ***UYARI!***
Yanıcı sıvıların veya gazların bulunduğu ortamlarda kullanmayın.

⚠ ***UYARI!***
Çocukların aletle temas etmesine izin vermeyin.

⚠ ***UYARI!***
Kesme testeresini sadece çekerek kesme işlemleri için kullanın. Aksi takdirde, kesme diski kontrolsüz şekilde kesimden dışarı sıçrayabilir.

⚠ ***DİKKAT!***
Metal keserken eldiven kullanın.

⚠ ***DİKKAT!***

Çalışmadan hemen sonra disk veya malzemeye dokunmayın; çok sıcak olabilir ve yanıklara neden olabilir (bkz. Şekil O).

- Siperin (2), operatöre maksimum koruma sağlayacak konumda olduğundan emin olun.
- Kesilecek malzeme üzerinde bir kesim hattı işaretleyin.
- Kesme testeresini ön tutma kolu (3) ve arka tutma kolu (5) ile iki elinizle sıkıca kavrayın.
- Diski kesim hattı ile hizalayın. Diskin yakınında veya hizasında hiçbir şey olmadığından emin olun.

NOT: Islak kesim yapılacaksa, kesme testeresi üzerindeki su beslemesini ve su vanasını (18) açın. Metal keserken, su vanasının kapalı konumda kaldığından emin olun.

- Aleti çalıştırın ve diskin tam hıza ulaşmasını bekleyin.
- Diski, kesim hattı boyunca ilerleyerek hafif basınç uygulayarak iş parçasına yavaşça besleyin. Aleti zorlamayın. Oluşan toz miktarını azaltmak için yalnızca gerekli derinlikte kesim yapın. Maksimum verim ve disk ömrü için disk hızını yüksek tutun. Kesme makinesi üzerindeki kontrolü korumak için kesimin sonuna yaklaşırken basıncı azaltın.
- Aleti kapatın ve kesme testeresini yere koymadan önce diskin tamamen durduğundan emin olun.
- Islak kesim yapılıyorsa, kesme testeresi üzerindeki su vanasını ve su beslemesini kapatın.

NOT: Her bir geçişte maksimum kesim derinliği 86 mm'yi aşmamalıdır.

⚠ ***UYARI!***

Makine uzun süre ağır yük altında kullanıldığında, dişli kutusu ve çevresindeki parçalar (siper ayar kolu ve mil kilidi) çok sıcak olacaktır. Ayar yapmadan önce makinenin soğumasını bekleyin veya eldiven kullanın.

Taşıma

Lityum-İyon aküler Tehlikeli Maddeler Mevzuatı gereksinimlerine tabidir.

Bu akülerin taşınması yerel, ulusal ve uluslararası mevzuat ve yönetmeliklere uygun olarak yapılmalıdır.

Kullanıcılar bu aküleri herhangi bir ek gereksinime gerek kalmadan kara yoluyla taşıyabilirler.

Lityum-iyon aküler nakliye şirketleri tarafından ticari olarak taşınması, tehlikeli maddelerin taşınmasına ilişkin yönetmeliklere tabidir. Taşıma hazırlıkları ve taşıma işlemi yalnızca uygun şekilde eğitilmiş kişiler tarafından yapılabilir. Tüm sürecin profesyonelce denetlenmesi gerekir.

Şarj edilebilir akülerin taşınması sırasında aşağıdaki noktalara dikkat edilmelidir:

Kısa devreleri önlemek için akünün temas kutuplarının korunduğundan ve yalıtıldığından emin olun.

Akünün ambalaj içerisinde hareket etmeye karşı güvenli bir şekilde muhafaza edildiğinden emin olun.

Hasarlı veya akmış aküler taşınmamalıdır.

Daha detaylı bilgi için kargo şirketinizle iletişime geçin.

⚠ ***DİKKAT!***

Muhafazası hasarlı aküleri göndermeyin.

Bakım

⚠ ***UYARI!***

Elektrikli alet üzerinde herhangi bir çalışma yapmadan önce aküyü aletten çıkarın.

Temizlik

⚠ ***DİKKAT!***

Kuru basınçlı hava ile temizlik yaparken mutlaka koruyucu gözlük takın.

Elektrikli aleti ve havalandırma deliklerini düzenli olarak temizleyin. Temizleme sıklığı malzemeye ve kullanım süresine bağlıdır. Muhafaza içine ve motora kuru basınçlı hava üfleyerek düzenli olarak temizleyin.

Onarım

Onarımlar yalnızca yetkili müşteri hizmetleri merkezi tarafından yapılabilir.

i ***NOT***

Garanti süresi içerisinde muhafaza üzerindeki vidaları gevşetmeyin. Bu gereksinime uyulmaması durumunda üreticinin garanti kapsamındaki tüm talepler geçersiz sayılacaktır.

Yedek parçalar ve aksesuarlar

Diğer aksesuarlar, özellikle aletler ve aksesuarlar üreticinin kataloglarında bulunabilir. Parça yerleşim çizimleri ve yedek parça listeleri ana sayfamızda bulunabilir:
www.flex-tools.com.

Bertaraf bilgileri

⚠ ***UYARI!***
Gereksiz elektrikli aletleri kullanılamaz hale getirin:

– *akü/batarya ile çalışan cihazların aküsünü/bataryasını çıkarın.*



Sadece AB ülkeleri içindir

Elektrikli aletleri evsel atıkların içine atmayın!

Atık Elektrikli ve Elektronik Cihazlar hakkındaki 2012/19/EU Avrupa Direktifi uyarınca ve ulusal yasalara uygun olarak kullanılan elektrikli aletler ayrı olarak toplanmalı ve çevre dostu bir şekilde geri dönüştürülmelidir.

Atık bertarafı yerine hammadde geri kazanımı.
Alet, aksesuarlar ve ambalajlar çevre dostu bir şekilde geri dönüştürülmelidir. Plastik parçalar malzeme türüne göre geri dönüşüm için tanımlanmıştır.

⚠ ***UYARI!***
Aküleri evsel atıklara, ateşe veya suya atmayın. Kullanılmış aküleri açmayın.
Sadece AB ülkeleri içindir:

2023/1542 sayılı Direktife göre arızalı veya kullanılmış akülerin geri dönüştürülmesi gerekmektedir.

i ***NOT***
Lütfen bayinize bertaraf etme seçenekleri hakkında danışın!

CE-Uygunluk Beyanı

Uygunluk beyanları, bu kullanım kılavuzunun Ek 1'inde yer almaktadır.

Sorumluluktan muafiyet

Üretici ve temsilcisi, ürünün veya kullanılamaz bir ürünün neden olduğu iş kesintilerinden kaynaklanan zararlardan ve kâr kayıplarından sorumlu değildir.

Üretici ve temsilcisi, ürünün yanlış kullanılması veya ürünün diğer üreticilerin ürünleri ile kullanılması sonucu oluşabilecek hasarlardan sorumlu değildir.

Spis treści

Symbole używane w niniejszej instrukcji. .146
Symbole na produkcie. 146
Ważne informacje dotyczące bezpieczeństwa. 146
Hałas i wibracje. 149
Dane techniczne. 149
Widok ogólny. 150
Instrukcja obsługi. 150
Transport. 155
Konserwacja i utrzymanie. 155
Informacje dotyczące utylizacji. 156
Deklaracja zgodności UE. 156
Wyłączenia odpowiedzialności. 156

Symbole używane w niniejszej instrukcji

⚠ ***OSTRZEŻENIE!***
Oznacza bezpośrednie zagrożenie. Zignorowanie tego ostrzeżenia może doprowadzić do śmierci lub bardzo poważnych, ciężkich obrażeń.

⚠ ***OSTROŻNIE!***
Oznacza sytuację potencjalnie niebezpieczną. Zignorowanie tego ostrzeżenia może doprowadzić do lekkich urazów lub uszkodzenia mienia.

i ***UWAGA***
Oznacza wskazówki dotyczące stosowania i inne ważne informacje.

Symbole na produkcie


Przed włączeniem elektronarzędzia należy przeczytać instrukcję obsługi.


Należy nosić maskę przeciwpyłową podczas pracy bez chłodzenia cieczą.


Należy nosić środki ochrony oczu i nauszniki ochronne.


Informacje dotyczące utylizacji starego narzędzia (patrz strona 156)

CE Oznaczenie CE

UKCA Oznaczenie UKCA

Ważne informacje dotyczące bezpieczeństwa

⚠ ***OSTRZEŻENIE!***
Przed użyciem elektronarzędzia należy przeczytać następujące informacje i zastosować się do nich:

- *niniejsza instrukcja obsługi,*
- *„Ogólne instrukcje bezpieczeństwa", dotyczące posługiwania się elektronarzędziami, podane w załączonej broszurze (ulotka nr 315915),*
- *zasady aktualnie obowiązujące w miejscu pracy oraz przepisy w sprawie zapobiegania wypadkom.*

To elektronarzędzie zostało skonstruowane z wykorzystaniem najnowszych technologii i w sposób spełniający uznane przepisy bezpieczeństwa.

Mimo to niewłaściwe lub nieodpowiednie użytkowanie elektronarzędzia może zagrażać życiu lub zdrowiu użytkownika lub osób postronnych, a także grozi zniszczeniem elektronarzędzia lub innego mienia.

Elektronarzędzie może być używane wyłącznie

- *zgodnie z jego przeznaczeniem*
- *i tylko wtedy, gdy jest w pełni sprawne.*

Usterki mające wpływ na bezpieczeństwo należy natychmiast naprawiać.

Przeznaczenie

Ręczna piła do cięcia jest przeznaczona

- do użytku komercyjnego w przemyśle i handlu,
- do profesjonalnego cięcia,
- Cięcie na mokro w murze, betonie, cegłach czerwonych, cegłach pustakowych, bloczkach cementowych itp. przy użyciu tarczy diamentowej;
- Cięcie na sucho w metalach, takich jak pręty stalowe, rury stalowe i profile stalowe przy użyciu tarczy tnącej.

Instrukcje bezpieczeństwa dla pił do cięcia

⚠ ***OSTRZEŻENIE!***

Prosimy przeczytać wszystkie ostrzeżenia i instrukcje oraz przestudiować specyfikację i ilustracje dostarczone wraz z elektronarzędziem. *Niestosowanie się do wszystkich podanych niżej instrukcji może doprowadzić do porażenia prądem, pożaru i/lub poważnych obrażeń. Wszystkie ostrzeżenia i instrukcje należy zachować na przyszłość.*

- **Osłona dostarczona z narzędziem musi być mocno przytwierdzona do elektronarzędzia oraz umieszczona w sposób zapewniający maksymalny poziom bezpieczeństwa, tj. tak, aby możliwie jak najmniejszy fragment tarczy wystawał nieosłonięty w kierunku operatora. Nie zbliżaj się i pilnuj, by osoby postronne również się nie zbliżały do płaszczyzny obracającej się tarczy.** Osłona pomaga chronić operatora przed fragmentami rozbitych tarcz i przypadkowym kontaktem z tarczą.
- **Używaj tylko tarcz tnących wzmocnionych lub diamentowych przeznaczonych do twojego elektronarzędzia.** Sam fakt, że osprzęt daje się zamontować w elektronarzędziu nie gwarantuje jeszcze bezpieczeństwa użytkowania.
- **Prędkość znamionowa akcesoriów musi być co najmniej równa prędkości maksymalnej podanej na elektronarzędziu.** Akcesoria obracające się szybciej niż ich prędkość znamionowa mogą się połamać i rozlecieć.
- **Tarcz należy używać wyłącznie w zalecanych zastosowaniach. Na przykład: powierzchni bocznej tarczy tnącej nie należy używać do szlifowania.** Ścierne tarcze tnące są przeznaczone do pracy obrzeżem; siły działające bocznie w stosunku do tarczy mogą doprowadzić do jej zniszczenia.
- **Zawsze używaj nieuszkodzonych kołnierzy mocujących, które mają odpowiednią średnicę dla wybranej tarczy**. Właściwie dobrane kołnierze podpierają tarczę, a przez to ograniczają ryzyko jej złamania.
- **Nie należy używać startych wzmocnionych tarcz pochodzących z większych elektronarzędzi.** Tarcze przeznaczone do większych elektronarzędzi nie nadają się do większych prędkości stosowanych w mniejszych narzędziach i mogą się rozpaść.
- **Średnica zewnętrzna i grubość akcesoriów muszą się mieścić w zakresie wartości znamionowych elektronarzędzia.** Akcesoria niewłaściwej wielkości nie umożliwiają odpowiedniego kontrolowania i zabezpieczenia ich.
- **Rozmiar wrzeciona tarcz i kołnierzy musi odpowiednio pasować do wrzeciona elektronarzędzia.** Tarcze i kołnierze z otworami wrzecionowymi, które nie pasują do osprzętu montażowego elektronarzędzia, będą pracować niestabilnie, powodować nadmierne drgania i mogą doprowadzić do utraty kontroli.
- **Nie należy używać uszkodzonych tarcz. Przed każdym użyciem sprawdź tarcze pod kątem odprysków i pęknięć. Jeżeli elektronarzędzie lub tarcza zostaną upuszczone, należy skontrolować, czy nie ma uszkodzeń lub założyć nieuszkodzoną tarczę. Po dokonaniu oględzin i założeniu tarczy należy ustawić się poza płaszczyzną obrotów tarczy oraz tak, aby w tej płaszczyźnie nie znalazły się osoby postronne. Włączyć elektronarzędzie i pozwolić mu przez jedną minutę pracować z maksymalną prędkością bez obciążenia.** Uszkodzone tarcze na ogół rozpadają się podczas takiego testu.
- **Należy nosić środki ochrony indywidualnej. Zależnie od wykonywanej pracy należy zakładać osłonę na twarz, okulary ochronne lub gogle ochronne. Stosownie do potrzeb należy nosić maskę przeciwpyłową, ochronniki słuchu, rękawice i fartuch warsztatowy, który będzie w stanie zatrzymać drobiny materiału ściernego lub okruchy obrabianego elementu.** Środki ochrony oczu muszą być w stanie zatrzymać lecące odłamki powstające przy różnych pracach. Maska przeciwpyłowa lub oddechowa musi być w stanie filtrować cząsteczki powstające w trakcie pracy. Długotrwałe narażenie na wysoki poziom hałasu może doprowadzić do utraty słuchu.
- **Osoby postronne muszą znajdować się w bezpiecznej odległości od strefy pracy. Osoba wchodząca do strefy pracy musi nosić środki ochrony indywidu-**

alnej. Wylatujące w powietrze skrawki obrabianego elementu lub ułamane kawałki tarczy mogą spowodować obrażenia również poza bezpośrednią strefą pracy.

- **Podczas wykonywania czynności, w trakcie których element tnący może zetknąć się z ukrytymi przewodami elektrycznymi elektronarzędzie należy trzymać wyłącznie za izolowane powierzchnie i uchwyty.** Dotknięcie końcówką tnącą przewodu pod napięciem może spowodować, że przez nieizolowane elementy metalowe narzędzia popłynie prąd, co grozi operatorowi porażeniem.
- **Nigdy nie należy odkładać elektronarzędzia przed jego całkowitym zatrzymaniem się.** Obrotowa tarcza może zahaczyć o podłoże i w niekontrolowany sposób pociągnąć elektronarzędzie.
- **W czasie przenoszenia elektronarzędzia przy boku nie należy włączać zasilania.** Przypadkowe zetknięcie się z wirującą końcówką roboczą może spowodować, że narzędzie zaczepi o ubranie, a końcówka robocza dotknie ciała.
- **Otwory wentylacyjne elektronarzędzia należy regularnie czyścić.** Wentylator silnika wciąga pył do środka obudowy, a nadmierne nagromadzenie opiłków metalu grozi zwarciem.
- **Elektronarzędzia nie należy używać w pobliżu materiałów łatwopalnych.** Iskry mogą zaprószyć ogień.

ODBICIE I POWIĄZANE OSTRZEŻENIA:

Odbicie to nagła reakcja na zablokowaną lub zaczepioną obracającą się tarczę. Zablokowanie się lub zaczepienie powoduje nagłe zatrzymanie obracającej się tarczy, co z kolei powoduje niekontrolowane szarpnięcie elektronarzędzia w kierunku przeciwnym do kierunku obrotów tarczy w punkcie zakleszczenia.

Na przykład, jeżeli tarcza ścierna zaczepi się lub zakleszczy o obrabiany element, krawędź tarczy wchodząca w punkt zakleszczenia może zagłębić się w powierzchnię materiału, powodując uniesienie się i odskoczenie tarczy. Tarcza może albo odskoczyć do, albo od operatora, zależnie od kierunku jej obrotów w punkcie zakleszczenia. Tarcze ścierne mogą się także w takich warunkach połamać.

Odbicie jest efektem niewłaściwego użycia i/lub sposobu posługiwania się elektronarzędziem, bądź też wystąpienia warunków, których można uniknąć, o ile podjęte zostaną odpowiednie, podane poniżej, środki zapobiegawcze.

- **Elektronarzędzie należy mocno i pewnie trzymać, a ciało i ramiona ustawić w taki sposób, aby móc zamortyzować siły odbicia. O ile narzędzie jest weń wyposażone, należy zawsze używać uchwytu pomocniczego, tak aby w maksymalnym stopniu kontrolować szarpnięcia i siły bezwładności przy uruchamianiu.** O ile podjęte zostaną odpowiednie środki zapobiegawcze, operator może kontrolować reakcję narzędzia na siły bezwładności i odbicia.
- **Nigdy nie należy kłaść dłoni w pobliżu kręcącej się końcówki.** Końcówka może odskoczyć i dotknąć ręki.
- **Nie należy stawać na linii obrotów kręcącej się tarczy.** Szarpnięcie popchnie narzędzie w kierunku przeciwnym do kierunku obrotów tarczy w punkcie zahaczenia o przeszkodę.
- **Szczególną ostrożność należy zachować podczas pracy w kątach, podczas obrabiania ostrych krawędzi itp. Należy unikać uderzania i zahaczania końcówką roboczą o przeszkody.** Uderzenie w róg lub ostrą krawędź często powoduje zakleszczenie obrotowej końcówki roboczej, co prowadzi do utraty kontroli nad narzędziem lub do szarpnięcia.
- **W narzędziu nie należy montować łańcuchowego ostrza snycerskiego do piły, segmentowej tarczy diamentowej ze szczelinami na obwodzie większymi niż 10 mm ani tarczy zębatej od piły tarczowej.** Tego typu ostrza często powodują odbicie i utratę kontroli nad narzędziem.
- **Tarczy nie należy „zaklinowywać", ani za mocno dociskać. Nie należy próbować uzyskać nadmiernej głębokości cięcia.** Nadmierne dociskanie tarczy zwiększa obciążenie i podatność na skrzywienia lub zakleszczenie się tarczy w wycięciu oraz możliwość szarpnięcia lub połamania tarczy.
- **Gdy tarcza zaklinuje się lub gdy z jakiegoś powodu nastąpi zatrzymanie elektronarzędzia, elektronarzędzie należy wyłączyć i przytrzymać nieruchomo aż do całkowitego zatrzymania się. Nigdy nie należy**

próbować wyjmować tarczy z nacięcia, gdy tarcza się porusza; inaczej może dojść do odbicia. Należy sprawdzić, dlaczego tarcza się zablokowała i podjąć stosowne działania, tak aby usunąć przyczynę zakleszczenia.

- **Nie należy wznawiać operacji cięcia z tarczą zagłębioną w przecinany element. Należy pozwolić, aby tarcza najpierw maksymalnie się rozpędziła i dopiero wtedy ostrożnie zagłębić ją w nacięciu.** Jeżeli narzędzie zostanie włączone z tarczą tkwiącą w elemencie, może się zaklinować, wyskoczyć lub szarpnąć.
- **Aby zminimalizować ryzyko zakleszczania się tarczy i odbicia, wszelkie ponadwymiarowe elementy i panele należy podeprzeć. Duże elementy często uginają się pod swoim własnym ciężarem.** Podpory należy umieścić pod przecinanym elementem wzdłuż linii cięcia i w pobliżu krawędzi elementu po obu stronach tarczy.
- **Szczególną uwagę należy zachować podczas wykonywania „wcięć wgłębnych" w ścianach lub innych powierzchniach dostępnych tylko z jednej strony.** Wystająca tarcza może przeciąć rury gazowe i wod.-kan. lub okablowanie elektryczne, albo też natrafić na przedmioty, które spowodują odbicie.

Hałas i drgania

Wartości emisji hałasu zmierzono zgodnie z normą EN 62841.

Poziom hałasu skorygowany charakterystyką A elektronarzędzia wynosi zazwyczaj:

- Poziom ciśnienia akustycznego L_{pA}: 96 dB(A)
- Poziom mocy akustycznej L_{WA}: 107 dB(A)
- Niepewność: K = 3 dB

Całkowita wartość drgań:

- Wartość emisji a_h: 3,28m/s^2
- Niepewność: K = 1,5 m/s^2

Powtarzające się drgania udarowe(p_F) :

- Cięcie metalu 140 m/s^2
- Niepewność: 3 m/s^2
- Cięcie płyty betonowej 82 m/s^2
- Niepewność: K=13 m/s^2

⚠ ***OSTROŻNIE!***

Podane wartości pomiarów dotyczą elektronarzędzi nowych. Codzienne użytkowanie sprawia, że wartości hałasu i drgań ulegają zmianie.

i ***UWAGA***

Deklarowana całkowita wartość (wartości) wibracji oraz deklarowana wartość (wartości) emisji hałasu zostały zmierzone zgodnie ze standardową metodą testową i mogą być wykorzystane do porównania jednego narzędzia z drugim; mogą być również użyte we wstępnej ocenie narażenia.

Deklarowany poziom emisji wibracji i wartość (wartości) emisji hałasu reprezentują główne zastosowania narzędzia. Jeśli jednak narzędzie jest używane do innych zastosowań, z innymi akcesoriami lub jest słabo konserwowane, poziom emisji wibracji i wartość (wartości) emisji hałasu mogą się różnić. Może to znacznie zwiększyć poziom narażenia w całym okresie pracy.

Aby dokonać dokładnej oceny poziomu narażenia na wibracje i wartości (wartości) emisji hałasu, należy również uwzględnić czasy, w których narzędzie jest wyłączone lub pracuje, ale nie jest faktycznie używane. Może to znacznie zmniejszyć poziom narażenia w całym okresie pracy.

Należy określić dodatkowe środki bezpieczeństwa w celu ochrony operatora przed skutkami wibracji i hałasu, takie jak: konserwacja narzędzia i akcesoriów, utrzymywanie ciepła rąk, organizacja harmonogramu pracy."

⚠ ***OSTROŻNIE!***

Gdy poziom ciśnienia akustycznego przekracza 85 dB(A), należy nosić ochronniki słuchu.

Dane techniczne

Typ produktu		COS 230 18-EC
Produkt		Ręczna piła do cięcia
Napięcie znamionowe	V, prąd stały	18
Znamionowa prędkość bez obciążenia	obr./min	6600
Typ tarczy	- Tarcza diamentowa	
	- Tarcza tnąca typu 41	

Grubość tarczy	mm	Tarcza diamentowa: 2,2 Tarcza tnąca: 2
Dopuszczalna maks. grubość tarczy	mm	3
Średnica tarczy	mm	230
Otwór wrzeciona tarczy	mm	22.2
Maks. głębokość cięcia	mm	86
Ciężar	kg	5.8*
Akumulator	18 V	AP 18/8.0XT
Asortyment ładowarek	CA18...Seria CA12/18...Seria	
Temperatura ładowania	0~40°C	
Temperatura pracy	-10~40°C	
Temperatura przechowywania	-20~50°C	

Pomiary wykonano bez akumulatora (wagę akumulatora można sprawdzić na stronie www.flex-tools.com), bez użycia narzędzi.

UWAGA: Jeśli używane są inne akumulatory FLEX 18V, piła do cięcia może tylko się uruchomić, ale nie może pracować.

Krótki opis urządzenia (patrz rysunek A)

Numeracja elementów odnosi się do rysunku narzędzia na stronie z elementami graficznymi.

1 Uchwyt regulacji osłony
2 Osłona
3 Izolowany przedni uchwyt
4 Lampka LED
5 Izolowany tylny uchwyt
6 Tylny wspornik
7 Zaczep krokwiowy
8 Przedni wspornik
9 Śruba wrzeciona
10 Tarcza (nie wchodzi w skład)
11 Śruba dyszy wodnej
12 Wskaźnik dużego obciążenia
13 Blokada wrzeciona
14 Dźwignia regulacji osłony
15 Pokrywa komory akumulatorów
16 Przycisk zwalniający komorę akumulatora
17 Szybkozłączka wodna
18 Zawór wodny
19 Klucz
20 Włącznik spustowy
21 Przycisk odblokowujący
22 Przycisk wskaźnika poziomu naładowania akumulatora
23 Wskaźnik poziomu naładowania akumulatora
24 Tarcza diamentowa (nie wchodzi w skład)
a. Kierunek obrotów
b. Szczelina
c. Ujemny kąt nachylenia

Uwaga: Maksymalna szczelina obwodowa tarczy diamentowej między segmentami wynosi 10 mm, tylko przy ujemnym kącie nachylenia.

25 Tarcza tnąca (nie wchodzi w skład)

Instrukcja obsługi

⚠ ***OSTRZEŻENIE!***
Przed wykonaniem jakichkolwiek prac przy elektronarzędziu należy wyjąć akumulator.

Przed włączeniem elektronarzędzia

Prosimy wypakować elektronarzędzie i akcesoria oraz sprawdzić, czy nie brakuje żadnych części i czy nie są one uszkodzone.

i ***UWAGA***
W momencie dostawy akumulatory nie są całkowicie naładowane. Przed rozpoczęciem użytkowania należy całkowicie naładować akumulatory. Więcej informacji – patrz instrukcja obsługi ładowarki.

Wskazówki dotyczące długiej żywotności akumulatorów

⚠ ***OSTROŻNIE!***

– *Nigdy nie należy ładować akumulatorów w temperaturach poniżej 0°C lub powyżej 40°C.*
– *Akumulatorów nie należy ładować w środowiskach o wysokiej wilgotności powietrza lub temperaturze otoczenia.*
– *Podczas procesu ładowania nie należy przykrywać akumulatorów i ładowarki.*
– *Po zakończeniu procesu ładowania należy wyjąć wtyczkę ładowarki z kontaktu.*

Podczas procesu ładowania akumulator i ładowarka nagrzewają się. Jest to całkowicie normalne!

i ***UWAGA***

Należy przestrzegać instrukcji właściwego ładowania akumulatora podanych w instrukcji obsługi akumulatora.

Jeśli akumulatory nie będą przez dłuższy czas używane, należy je przechowywać w chłodnym miejscu, w stanie częściowo naładowanym.

Wkładanie/wymiana akumulatora (patrz rysunek B1-B3)

- Naciśnij przycisk zwalniający komorę akumulatora (16), a pokrywa komory akumulatora (15) automatycznie się otworzy (patrz rysunek B1).
- Naładowany akumulator należy włożyć do elektronarzędzia i docisnąć, aby zablokował się na swoim miejscu (patrz rysunek B2).
- Aby wyjąć akumulator, wystarczy nacisnąć przycisk zwalniający (1.) i wysunąć akumulator (2.) (patrz rysunek B3).
- Zamknij pokrywę komory akumulatora po wyjęciu akumulatora.

i ***UWAGA***

Aby zapobiec uszkodzeniu i zanieczyszczeniu komory akumulatora, zawsze zamykaj pokrywę komory akumulatora.

⚠ ***OSTROŻNIE!***

Gdy urządzenie nie jest używane, należy chronić styki akumulatora. Luźne części metalowe mogą doprowadzić do zwarcia styków; ryzyko wybuchu i pożaru!

Instalacja i wyjmowanie tarczy (patrz rysunek C1-C2)

⚠ ***OSTRZEŻENIE!***

Aby zredukować ryzyko obrażeń, używaj tylko odpowiedniej tarczy przeznaczonej do tego narzędzia. *Nie używaj dowolnego rodzaju brzeszczotu. Używaj tylko tarczy tnącej typu „41" lub tarczy diamentowej.*

⚠ ***OSTRZEŻENIE!***

Wyjmij akumulator z narzędzia przed jakimkolwiek montażem, regulacją lub wymianą akcesoriów*. Takie środki bezpieczeństwa zmniejszają ryzyko przypadkowego uruchomienia narzędzia.*

Zakładanie tarczy

- Wyjmij akumulator.
- Połóż piłę na stabilnej powierzchni, z śrubą wrzeciona (9) skierowaną do góry.
- Obróć blokadę wrzeciona (13) o 90° w prawo, aby zablokować wałek wrzeciona.
- Obróć śrubę wrzeciona w lewo za pomocą dołączonego klucza (19). Wyjmij śrubę wrzeciona i zewnętrzny kołnierz (C-1). Wewnętrzny kołnierz (C-2) nie musi być wyjmowany, chyba że wymaga czyszczenia.
- Umieść tarczę wewnątrz osłony i na wrzecionie. Upewnij się, że strzałka na tarczy wskazuje w tym samym kierunku, co strzałka na osłonie.
- Zainstaluj ponownie zewnętrzny kołnierz i śrubę wrzeciona. Dokładnie dokręć śrubę wrzeciona, obracając ją w prawo za pomocą klucza.

i ***UWAGA***

Podczas instalacji kołnierza, zapoznaj się z rysunkiem C2 i nie instaluj kołnierza w niewłaściwym kierunku.

- Obróć blokadę wrzeciona o 90° w lewo, aby trójkąt na blokadzie wrzeciona był wyrównany z trójkątem na obudowie, aby odblokować wałek wrzeciona.
- Upewnij się, że tarcza jest prawidłowo wycentrowana i nie uderza w osłonę. Śruba wrzeciona i kołnierze powinny być mocno dokręcone.

Zdejmowanie tarczy

- Wyjmij akumulator.
- Zablokuj wałek wrzeciona.
- Użyj klucza, aby poluzować śrubę wrzeciona.
- Wyjmij śrubę wrzeciona, zewnętrzny koł-

nierz a na końcu tarczę.

Instalacja zasilania wodnego (patrz rysunek D1-D5)

⚠ ***OSTRZEŻENIE!***
Metoda cięcia na mokro powinna być stosowana tylko z tarczą diamentową.

⚠ ***OSTRZEŻENIE!***
Zamknij pokrywę komory akumulatora i mocno ją zablokuj przed użyciem wody.

⚠ ***OSTRZEŻENIE!***
Nigdy nie używaj piły nad głową*. Podczas używania wody ogranicz cięcie do pozycji poziomej, aby zmniejszyć ryzyko dostania się wody do narzędzia.*

⚠ ***OSTRZEŻENIE!***
Maksymalne ciśnienie wody nie może przekraczać 90 PSI.

INFORMACJA: Przed użyciem metody cięcia na mokro upewnij się, że woda nie uszkodzi materiału, który jest cięty, ani otaczających przedmiotów.

- Wymagania dotyczące dostawy wody

Zalecana nominalna średnica węża do wody	mm/ inch	15mm/ 1/2″
Kompatybilne płyny	-	Woda pitna
Wymagany przepływ	L/min	22.8~47.4
Złącze przyłączeniowe	-	Złącze szybkozłączne

- Upewnij się, że zasilanie wodne jest wyłączone a zawór wodny (18) jest zamknięty.
- Poluzuj nakrętkę blokującą (D-1) na szybkozłączce wodnej (17) w kierunku przeciwnym do ruchu wskazówek zegara.
- Przesuń nakrętkę blokującą na wąż (15 mm).
- Włóż wąż do złącza (D-2) tak daleko, jak to możliwe.
- Podłącz nakrętkę blokującą do szybkozłączki wodnej, wkręcając nakrętkę blokującą w kierunku zgodnym z ruchem wskazówek zegara.
- Aby regulować przepływ wody, powoli obracaj zawór wodny (18) w kierunku otwarcia, aż osiągniesz pożądany przepływ. Aby zatrzymać przepływ wody, obróć zawór wodny do pozycji zamkniętej.
- Po zakończeniu cięcia uruchom piłę na kilka sekund z zamkniętym zaworem wodnym, aby usunąć pozostałą wodę z tarczy tnącej.
- Aby odłączyć zasilanie wodne, pociągnij i przytrzymaj zewnętrzną osłonę (D-3) szybkozłączki wodnej do tyłu i wyjmij ją.
- Po pewnym czasie użytkowania dysza wodna (D-4) może być zablokowana. Użyj klucza, aby odkręcić śruby dyszy wodnej (11) po obu stronach osłony i oczyść dyszę wodną (patrz rysunek D5).

Regulacja osłony (patrz rysunek E)

⚠ ***OSTRZEŻENIE!***
Nie używaj uchwytu osłony do trzymania narzędzia podczas cięcia. *Uchwyt regulacji osłony służy tylko do regulacji osłony, gdy narzędzie nie jest używane.*

⚠ ***OSTRZEŻENIE!***
Zawsze upewnij się, że osłona jest prawidłowo zablokowana przed rozpoczęciem cięcia.

⚠ ***OSTRZEŻENIE!***
Osłona może być gorąca*. Użyj uchwytu osłony, aby obrócić osłonę.*

⚠ ***OSTRZEŻENIE!***
Po długotrwałym użytkowaniu temperatura obudowy skrzyni biegów może stać się bardzo wysoka i może spowodować oparzenia. Uważaj, aby jej nie dotknąć.

- Wyjąć akumulator z piły do cięcia.
- Popchnij dźwignię regulacji osłony (14) w górę.
- Chwyć mocno uchwyt regulacji osłony (1) i ureguluj osłonę, aby zapewnić operatorowi maksymalną ochronę podczas pracy.
- Popchnij dźwignię regulacji osłony w dół, aby zablokować osłonę (2) na miejscu.

Przechowywanie klucza (patrz rysunek F)

Gdy klucz (19) nie jest używany, należy go przechowywać w sposób pokazany na rysunku F, aby zapobiec jego zgubieniu.

Zaczep krokwiowy (patrz rysunek G)

⚠ ***OSTRZEŻENIE!***
Gdy piła wisi na zaczepie, nie należy potrząsać ani samą piłą ani przedmiotem, na którym jest zawieszona. Nie wolno zawieszać piły na przewodach elektrycznych. Prosimy upewnić się, że konstrukcja użyta do zawieszenia piły jest bezpieczna*. Ryzyko obrażeń ciała lub strat materialnych.*

⚠ ***OSTRZEŻENIE!***
Zaczepu należy używać wyłącznie do zawieszenia piły. *Używanie zaczepu do wieszania innych przedmiotów może doprowadzić do poważnych obrażeń.*

⚠ ***OSTRZEŻENIE!***
Niezależnie od sytuacji, nie należy używać zaczepu do sięgania po jakiejkolwiek przedmiot ani do utrzymywania ciężaru użytkownika.

Twoje narzędzie jest wyposażone w zaczep krokwiowy (7). Aby zawiesić piłę odcinającą na krokwi, belce lub innej podobnej bezpiecznej konstrukcji w celu tymczasowego przechowywania podczas przerw w pracy.

- Zaczep krokwiowy można obrócić o 90°.
- Aby go użyć, zaczep należy obrócić w taki sposób, aby zatrzasnął się w pozycji otwartej.
- Gdy zaczep nie jest używany, należy go zawsze wcisnąć tak, aby był zatrzaśnięty w pozycji zamkniętej.

Przedni i tylny wspornik (patrz rysunek H)

Przedni wspornik (8) i tylny wspornik (6) mogą być używane do utrzymywania narzędzi w pozycji, służąc jako punkt podparcia podczas pracy, aby zmniejszyć wymaganą siłę i zapobiec nadmiernemu zużyciu narzędzia. Dodatkowo działa jako bariera, blokując rozpryskujące się błoto i wióry metalowe przed dotarciem do operatora.

Włączanie i wyłączanie (patrz rysunek I)

- Aby włączyć narzędzie, należy nacisnąć i przytrzymać przycisk odblokowujący (21) a następnie nacisnąć włącznik spustowy (20). Zwolnić przycisk odblokowania i w dalszym ciągu wciskać wyzwalacz, aby podtrzymać działanie.
- Aby wyłączyć narzędzie, wystarczy puścić włącznik spustowy.

Lampka LED (patrz rysunek J)

Lampka LED (4) włącza się automatycznie w chwili lekkiego naciśnięcia przełącznika spustowego, zanim jeszcze narzędzie zacznie pracować. Wyłącza się w około 10 sekund po puszczeniu przełącznika spustowego.

Lampka LED zapali się i zacznie szybko migać, gdy narzędzie i/lub akumulator zostaną przeciążone lub będą zbyt gorące, a czujniki wewnętrzne spowodują wyłączenie narzędzia. Należy wtedy na chwilę odłożyć narzędzie lub wyjąć akumulator i położyć osobno narzędzie i akumulator w miejscu, w którym będą chłodzone strumieniem powietrza.

Jeśli lampka LED miga wolniej, oznacza to, że akumulator jest już bliski rozładowania. Należy naładować akumulator.

Jeśli lampka LED nie zapala się po włączeniu narzędzia lub nagle gaśnie w trakcie pracy, przyczyną może być wewnętrzny błąd komunikacji. Aby uzyskać pomoc, należy skontaktować się z działem obsługi klienta lub autoryzowanym centrum serwisowym.

Wskaźnik poziomu naładowania akumulatora (patrz rysunek K)

To narzędzie jest wyposażone we wskaźnik poziomu naładowania akumulatora (23), który wyświetla poziom naładowania akumulatora. Nacisnąć przycisk wskaźnika poziomu naładowania akumulatora (22) a diody LED zaświecą, aby powiadomić o poziomie naładowania akumulatora.

Jeśli jedna dioda LED na wskaźniku zasilania zacznie migać, poziom naładowania akumulatora jest poniżej 10% pojemności i należy go naładować. Moc dostarczana do narzędzia szybko spadnie, gdy poziom akumulatora jest bardzo niski i wymaga naładowania. Gdy akumulator zostanie całkowicie rozładowany, wskaźnik zasilania zacznie wyświetlać cztery migające diody LED.

Gdy to nastąpi, należy wyjąć narzędzie z obrabianego przedmiotu i naładować akumulator w razie potrzeby.

Pierwsza i trzecia dioda LED na wskaźniku zasilania szybko migają na zielono, aby ostrzec

o stanie nadmiernej temperatury. Akumulator rozpocznie normalną pracę po ostygnięciu.

Wskaźnik dużego obciążenia (patrz rysunek L)

Wskaźnik dużego obciążenia (12) zaświeci się jako ostrzeżenie, gdy narzędzie znajduje się pod nadmiernym obciążeniem.

Obciążenie cięcia powinno być zmniejszone, aby lampka wskaźnika dużego obciążenia zgasła.

Gdy to możliwe, odłóż narzędzie na jakiś czas, gdy lampka wskaźnika dużego obciążenia jest włączona.

Zmniejszanie ryzyka odbicia (patrz rysunek M)

⚠ ***OSTRZEŻENIE!***

Siły reaktywne mogą wystąpić w dowolnym momencie, gdy tarcza tnąca jest w ruchu.

⚠ ***OSTRZEŻENIE***!

Funkcje ochrony przed przeciążeniem tego narzędzia nie zapobiegają odbiciom*. Przeczytaj ze zrozumieniem wszystkie ostrzeżenia oraz instrukcje dotyczące zapobiegania odbiciom zawarte w tej instrukcji obsługi.*

Zawsze podpieraj obrabiany przedmiot, aby cięcie pozostało otwarte, aby uniknąć zacięcia tarczy, co zwiększa ryzyko odbicia

To narzędzie zawiera elektroniczną ochronę przed przeciążeniem, która automatycznie wyłączy narzędzie w przypadku nagłego obciążenia, w tym niektórych odbić.

Aby ponownie uruchomić narzędzie, upewnij się, że przełącznik jest w pozycji OFF, usuń wszelkie przeszkody związane z tarczą a następnie ponownie rozpocznij uruchamianie zgodnie z częścią zatytułowaną **włączanie i wyłączanie.**

Prawidłowa pozycja rąk (patrz rysunek N)

⚠ ***OSTRZEŻENIE!***

Aby zmniejszyć ryzyko poważnych obrażeń ciała, ZAWSZE używaj prawidłowej pozycji rąk, jak pokazano.

⚠ ***OSTRZEŻENIE!***

Aby zmniejszyć ryzyko poważnych obrażeń ciała, ZAWSZE mocno trzymaj narzędzie i bądź gotowy na nagłą reakcję.

⚠ ***OSTRZEŻENIE!***

Nigdy nie używaj piły do cięcia jedną ręką. Zawsze mocno chwyć piłę do cięcia obiema rękami.

⚠ ***OSTRZEŻENIE!***

Upewnij się, że uchwyty i rękojeści twojej piły do cięcia są bezpieczne i wolne od smaru i/lub wilgoci.

Prawidłowa pozycja rąk dla operatorów prawo- i leworęcznych wymaga, aby twoja prawa ręka znajdowała się na tylnej rękojeści (5), a lewa ręka na przedniej rękojeści (3).

Podczas pracy nie podnoś narzędzia wyżej niż na wysokość ramion.

Wykonywanie cięcia (patrz rysunek O)

⚠ ***OSTRZEŻENIE!***

Zawsze upewnij się, że osłona jest na miejscu i ustawiona na rodzaj cięcia, które wykonujesz.

⚠ ***OSTRZEŻENIE!***

Podczas używania piły do cięcia upewnij się, że operator i osoby postronne nie są narażone na potencjalne unoszące się cząstki materiału, iskry lub kawałki uszkodzonych tarcz tnących.

⚠ ***OSTRZEŻENIE!***

Aby zmniejszyć ryzyko poważnych lub śmiertelnych obrażeń, NIE zmieniaj kierunku podczas cięcia. *Zmiana kierunku może spowodować wysokie obciążenie skrętne na tarczy tnącej i spowodować jej zacięcie lub złamanie.*

⚠ ***OSTRZEŻENIE!***

Nie używaj w obecności cieczy lub gazów łatwopalnych.

⚠ ***OSTRZEŻENIE!***

Pilnować, aby dzieci nie miały kontaktu z narzędziem.

⚠ ***OSTRZEŻENIE!***

Używaj piły do cięcia tylko do cięcia wciągającego. W przeciwnym razie tarcza piły może

niekontrolowanie wyskoczyć z cięcia.

⚠ ***OSTROŻNIE!***
Noś rękawice podczas cięcia metalu.

⚠ ***OSTROŻNIE!***
Nie dotykaj tarczy ani materiału bezpośrednio po pracy, ponieważ mogą być gorące i spowodować oparzenia (patrz rysunek O).

- Upewnij się, że osłona tarczy (2) jest w pozycji zapewniającej maksymalne bezpieczeństwo dla operatora.
- Zaznacz linię cięcia na materiale, który ma być cięty.
- Mocno chwyć piłę do cięcia, używając zarówno przedniego uchwytu (3), jak i tylnego uchwytu (5).
- Wyrównaj tarczę z linią cięcia. Upewnij się, że nic nie znajduje się blisko tarczy lub w linii z tarczą.

UWAGA: Przy cięciu na mokro, włącz dopływ wody i zawór wodny (18) na pile do cięcia. Przy cięciu metalu, upewnij się, że zawór wodny pozostaje w pozycji zamkniętej.

- Włącz narzędzie i poczekaj, aż tarcza osiągnie pełną prędkość.
- Powoli z mocnym naciskiem wprowadź tarczę w materiał, pracując wzdłuż linii cięcia. Nie należy forsować narzędzia. Tnij tylko tak głęboko, jak to konieczne, aby zmniejszyć ilość wytwarzanego pyłu. Aby uzyskać maksymalną wydajność tarczy i przedłużyć jej czas pracy, utrzymuj wysoką prędkość tarczy. Aby zachować kontrolę nad piłą do cięcia, zwolnij nacisk, gdy zbliżasz się do końca cięcia.
- Wyłącz narzędzie i upewnij się, że tarcza całkowicie się zatrzymała, zanim odłożysz piłę do cięcia.
- Przy cięciu na mokro, wyłącz zawór wodny w pile do cięcia oraz dopływ wody.

UWAGA: Maksymalna głębokość cięcia każdego przejścia nie powinna przekraczać 86 mm.

⚠ ***OSTRZEŻENIE!***
Po długotrwałym użytkowaniu urządzenia pod dużym obciążeniem, skrzynia biegów i przyległe części (uchwyt regulacji osłony i blokada wrzeciona) będą bardzo gorące. Proszę czekać, aż urządzenie ostygnie lub założyć rękawice przed dokonaniem regulacji.

Transport

Akumulatory litowo-jonowe podlegają wymogom wynikającym z przepisów dotyczących towarów niebezpiecznych.

Transport takich akumulatorów musi się odbywać zgodnie z lokalnymi, krajowymi i międzynarodowymi przepisami i regulacjami.

Użytkownicy mogą przewozić tego typu akumulatory drogą lądową bez dodatkowych wymagań.

Komercyjny transport akumulatorów litowo-jonowych przez firmy spedycyjne podlega przepisom dotyczącym transportu towarów niebezpiecznych. Przygotowaniem do wysyłki i transportem mogą się zajmować wyłącznie osoby odpowiednio do tego przeszkolone. Cały proces musi być profesjonalnie nadzorowany.

Podczas transportu akumulatorów należy przestrzegać następujących zaleceń:

Aby nie dopuścić do zwarcia, należy dopilnować, aby styki akumulatora były zabezpieczone i zaizolowane.

Upewnić się, że akumulator jest zabezpieczony przed ruchami wewnątrz opakowania.

Nie wolno transportować akumulatorów, które są uszkodzone lub nieszczelne.

Aby uzyskać więcej informacji, należy skontaktować się ze swoją firmą przewozową.

⚠ ***OSTROŻNIE!***
Nie należy wysyłać akumulatora z uszkodzoną obudową.

Konserwacja i utrzymanie

⚠ ***OSTRZEŻENIE!***
Przed wykonaniem jakichkolwiek prac na elektronarzędziu wyjąć akumulator z narzędzia.

Czyszczenie

⚠ ***OSTROŻNIE!***
Na czas czyszczenia suchym sprężonym powietrzem należy zawsze zakładać okulary ochronne.

Elektronarzędzie i jego otwory wentylacyjne należy regularnie czyścić. Częstotliwość czyszczenia zależy od materiału i czasu użytkowa-

nia. Wnętrze obudowy i silnik należy regularnie przedmuchiwać sprężonym powietrzem.

Naprawy

Naprawy mogą być wykonywane wyłącznie w autoryzowanym punkcie serwisowym.

UWAGA

W okresie gwarancyjnym nie należy odkręcać śrub na obudowie. Niespełnienie tego wymogu spowoduje unieważnienie wszelkich roszczeń z tytułu gwarancji producenta.

Części zamienne i akcesoria

Pozostałe akcesoria, w szczególności zaś narzędzia i akcesoria, znaleźć można w katalogach producenta. Rysunki rozstrzelone i listy części zamiennych znaleźć można na naszej stronie: **www.flex-tools.com.**

Informacje dotyczące utylizacji

OSTRZEŻENIE!

Jeśli elektronarzędzie jest już niepotrzebne, należy uniemożliwić używanie go:

– *w przypadku elektronarzędzi akumulatorowych przez wyjęcie akumulatora.*



Tylko kraje UE

Elektronarzędzi nie należy wyrzucać do zmieszanych odpadów komunalnych!

Zgodnie z europejską dyrektywą 2012/19/UE w sprawie zużytego sprzętu elektrycznego i elektronicznego (WEEE) oraz zgodnie z jej transpozycjami krajowymi, zużyte narzędzia elektryczne powinny być zbierane oddzielnie i poddawane recyklingowi w sposób przyjazny dla środowiska.

Odzyskiwanie surowców zamiast utylizacji odpadów.

Urządzenie, akcesoria i opakowanie należy poddawać recyklingowi w przyjazny dla środowiska sposób. Identyfikacja części plastikowych przeznaczonych do recyklingu odbywa się na podstawie materiału, z którego są one wykonane.

OSTRZEŻENIE!

Akumulatorów/baterii nie należy wyrzucać do zmieszanych odpadów komunalnych (zwykłych śmieci w gospodarstwach domowych), ani wrzucać do ognia lub wody. Zużytych baterii/akumulatorów nie wolno otwierać.

Dotyczy tylko krajów UE:

Zgodnie z Rozporządzeniem 2023/1542, uszkodzone lub zużyte baterie i akumulatory muszą zostać poddane recyklingowi.

UWAGA

O dostępne możliwości utylizacji prosimy zapytać swojego dystrybutora!

CE Deklaracja zgodności

Deklaracje zgodności znajdują się w załączniku 1 do niniejszej instrukcji obsługi.

Wyłączenia odpowiedzialności

Producent i jego przedstawiciel nie ponoszą odpowiedzialności za jakiekolwiek szkody i straty oraz utratę zysków wskutek przerwy w prowadzeniu działalności spowodowanej produktem lub faktem, że produktu nie da się używać.

Producent i jego przedstawiciel nie ponoszą odpowiedzialności za jakiekolwiek szkody i straty spowodowane niewłaściwym użyciem produktu lub używaniem go w połączeniu z produktami innych producentów.

Tartalom

A jelen kézikönyvben használt szimbólumok..157
A terméken lévő szimbólumok.....157
Fontos biztonsági információk.....157
Zaj és rezgési adatok.....160
Műszaki adatok.....160
Áttekintés.....161
Használati útmutató.....161
Szállítás.....166
Karbantartás és ápolás.....166
Ártalmatlanításra vonatkozó információk..166
CE megfelelőségi nyilatkozat.....167
Felelősség alóli mentesség.....167

A jelen kézikönyvben használt szimbólumok

⚠ ***FIGYELMEZTETÉS!***
Közelgő veszélyt jelez. A figyelmeztetés be nem tartása halált vagy rendkívül súlyos sérüléseket okozhat.

⚠ ***VIGYÁZAT!***
Potenciálisan veszélyes helyzetet jelez. A jelzés figyelmen kívül hagyása könnyű sérülést vagy anyagi kárt okozhat.

i ***MEGJEGYZÉS***
Alkalmazási tippeket és fontos információkat jelez.

A terméken lévő szimbólumok


Az elektromos szerszám bekapcsolása előtt olvassa el a kezelési útmutatót.


Folyadékhűtés nélküli üzemeltetés esetén viseljen porvédő maszkot.


Viseljen szem- és fülvédőt.


A régi eszköz ártalmatlanítására vonatkozó információk (lásd 166 oldal)

CE-jelölés

UKCA-jelölés

Fontos biztonsági információk

⚠ ***FIGYELMEZTETÉS!***
Az elektromos szerszám használata előtt olvassa el a következőket, és ennek megfelelően járjon el:

- *ezt a használati útmutatót,*
- *az elektromos eszközök kezelésére vonatkozó „Általános biztonsági előírások" c. részt a mellékelt kiadványban (száma: 315915),*
- *az üzem aktuális szabályait és a balesetek megelőzésére vonatkozó előírásait.*

Jelen elektromos szerszám a legkorszerűbb technológia alapján, az elismert biztonsági előírásoknak megfelelően készült.

Ennek ellenére használat közben az elektromos szerszám veszélyeztetheti a használó vagy harmadik fél életét és végtagjait, illetve az elektromos eszköz vagy más vagyontárgy károsodását is okozhatja.

Az elektromos szerszámot kizárólag

- *rendeltetésének megfelelően használható*
- *tökéletesen üzemképes állapotban.*

A biztonságot veszélyeztető hibákat azonnal meg kell javítani.

Rendeltetésszerű használat

A kézi vágófűrész rendeltetése szerint alkalmas

- ipari és kereskedelmi használatra,
- professzionális vágási feladatokhoz,
- Nedves vágásra falazatban, betonban, vörös téglában, üreges téglában, cementblokkokban stb. gyémántcsiszoló koronggal;
- Fémek, például acélrudak, acélcsövek és csatornaacélok száraz vágására vágókoronggal.

A vágófűrészekre vonatkozó biztonsági utasítások

⚠ ***FIGYELMEZTETÉS!***
Olvassa el az elektromos szerszámhoz mellékelt összes biztonsági figyelmeztetést, utasítást, ábrát és specifikációt. *Az alább*

felsorolt utasítások be nem tartása áramütést, tűzveszélyt és/vagy súlyos sérülést idézhet elő. Őrizzen meg minden figyelmeztetést és utasítást, hogy később is elő tudja majd venni.

- **A szerszámhoz mellékelt védőburkolatot biztonságosan rögzíteni kell az elektromos kéziszerszámra, és a maximális biztonság érdekében úgy kell elhelyezni, hogy a vágókorong lehető legkisebb része legyen nyitott a kezelő felé. Önnek és a közelben tartózkodó személyeknek a forgó korong síkjától távol kell elhelyezkednie.** A védőburkolat segít megvédeni a kezelőt a törött korongdaraboktól és a koronggal való véletlen érintkezéstől.
- **Kizárólag ragasztott, erősített vagy gyémánt vágókorongokat használjon az elektromos kéziszerszámához.** Az, hogy egy tartozékot fel lehet szerelni az elektromos kéziszerszámra, még nem garantálja a biztonságos működést.
- **A tartozék névleges sebességének legalább egyenlőnek kell lennie a szerszámgépen feltüntetett maximális sebességgel.** A névleges sebességüknél gyorsabban működő tartozékok eltörhetnek és szétrepülhetnek.
- **A korongokat csak az ajánlott alkalmazásokhoz szabad használni. Például: ne csiszoljon a vágókorong oldalával.** A csiszoló vágókorongokat kerületi köszörülésre tervezték, így a rájuk ható oldalirányú erők miatt széttörhetnek.
- **Mindig sértetlen, a kiválasztott koronghoz megfelelő átmérőjű korongperemeket használjon** . A megfelelő korongperemek megtámasztják a korongot, így csökkentik a korongtörés lehetőségét.
- **Ne használjon nagyobb elektromos kéziszerszámokból kivett, elkopott, megerősített korongot.** A nagyobb elektromos kéziszerszámokhoz tervezett korongok nem alkalmasak a kisebb szerszámok nagyobb fordulatszámához, és megrepedhetnek.
- **A tartozék külső átmérőjének és vastagságának az elektromos szerszám névleges kapacitási értékein belül kell lennie.** A hibás méretű tartozékokat nem lehet megfelelően a védőburkolaton belül vagy ellenőrzés alatt tartani.
- **A korongok és peremek tengelyméretének megfelelően illeszkednie kell az elektromos kéziszerszám orsójához.** Az olyan furattal rendelkező korongok és peremek, amelyek furata nem illeszkedik az elektromos kéziszerszám rögzítőelemeihez, kiegyensúlyozatlanul forognak, túlzottan rezegnek, és az elektromos kéziszerszám feletti uralom elvesztését okozhatják.
- **Ne használjon sérült korongot. Minden használat előtt ellenőrizze, hogy nem látható-e repedés vagy csorbulás a korongon. Ha a szerszám vagy a vágókorong leesik, ellenőrizze, hogy nem sérült-e meg, vagy szereljen fel egy sértetlen vágókorongot. A korong ellenőrzése és felszerelése után helyezkedjen a forgó korong síkjától távol, és a közelben tartózkodókat is kérje meg erre, majd járassa az elektromos kéziszerszámot maximális fordulatszámon egy percig terhelés nélkül.** A sérült korongok általában szétesnek a tesztelési idő alatt.
- **Viseljen egyéni védőfelszerelést. Az alkalmazástól függően használjon arcvédő álarcot, biztonsági szemüveget vagy védőszemüveget. Ha szükséges, viseljen pormaszkot, hallásvédőt, kesztyűt és műhelyköténytt, amely képes felfogni a kis koptató anyagokat vagy a munkadarabdarabokat.** A szemvédőnek alkalmasnak kell lennie a különféle műveletek során keletkező repülő törmelék megállítására. A porvédő maszknak vagy a lélegeztető készüléknek képesnek kell lennie a végzett művelet során létrejött részecskék kiszűrésére. A nagy intenzitású zaj hatása hosszabb időn keresztül hallásvesztést eredményezhet.
- **A közelben tartózkodók a munkaterületen kívül biztonságos távolságban tartózkodjanak. Valamennyi munkaterületre belépő személynek személyi védőfelszerelést kell viselnie.** A munkadarab vagy a törött korong darabjai elrepülhetnek, és a közvetlen munkaterületen túl is sérülést okozhatnak.
- **A gépet csak a szigetelt fogantyú felületénél fogja meg, ha olyan műveletet végez, amelynek során a vágóeszköz rejtett vezetékekhez érhet.** A feszültség alatti vezetékkel érintkező vágó tartozékok feszültség alá helyezhetik az elektromos kéziszerszám burkolat nélküli fémrészeit, és a gépkezelő áramütést szenvedhet.

- **Ne tegye le addig az elektromos szerszámot, amíg a tartozék teljesen le nem állt.** A forgó korong beleakadhat a felületbe, és kihúzhatja az elektromos szerszámot a kezelő irányítása alól.
- **Ne működtesse az elektromos szerszámot akkor, ha az oldalához emelve viszi.** A forgásban lévő tartozékkal történő véletlen érintkezés során beleakadhat a tartozék a ruhába, és belefuthat az Ön testébe.
- **Tisztítsa rendszeresen az elektromos szerszám szellőzőnyílásait.** A motor ventilátora beszívja a port a burkolat belsejébe, és a por alakú fémrészek túlzott felszaporodása elektromos veszélyeket idézhet elő.
- **Ne használja az elektromos szerszámot gyúlékony anyagok közelében.** A szikrák meggyújthatják ezeket az anyagokat.

VISSZARÚGÁSRA ÉS HASONLÓKRA UTALÓ FIGYELMEZTETÉSEK:

A visszarúgás a beszorult vagy beakadt forgó vágókorong hirtelen reakciója. A beszorulás vagy a beakadás miatt a forgó korong hirtelen leáll, ami viszont azt eredményezi, hogy a kontrollálatlan elektromos szerszám a beszorulási pontnál a korong forgásával ellentétes irányba lendül.

Például ha egy csiszolókorong akad vagy szorul be a munkadarabba, a korongnak a szorulási pontba futó széle belemarhat az anyag felületébe, aminek hatására a korong kiugorhat vagy visszarúghat. A korong ilyenkor a gépkezelő felé vagy tőle elfelé irányba ugorhat, attól függően, hogy éppen milyen volt a tárcsa mozgása a beszorulási pontban. A csiszolókorongok el is törhetnek ilyen körülmények között.

A visszarúgást a szerszámgép helytelen használata, illetve a nem megfelelő üzemeltetési bánásmód okozza, és az alább felsorolt megfelelő óvintézkedések alkalmazásával kerülhető el.

- **Tartsa erősen a szerszámgépet, és úgy helyezkedjen el a testével és karjával, hogy ellent tudjon tartani a visszarúgó erőknek. Mindig használja a segédfogantyút, ha van ilyen a készülékén, hogy maximálisan ellenőrzése alatt tudja tartani az induláskor fellépő visszarúgó- vagy nyomaték-reakciókat.** A kezelő irányíthatja a nyomaték-reakciókat vagy a visszarúgás erejét, ha megtette a megfelelő óvintézkedéseket.
- **Soha ne tegye a kezét a forgó tartozék közelébe.** A tartozék a keze fölött is visszarúghat.
- **Ne helyezkedjen a forgó koronggal egy vonalba.** A visszarúgás az ellenkező irányba taszítja a szerszámot attól a tárcsamozgástól, ami a beakadási pontnál volt.
- **Különös figyelemmel járjon el, amikor sarkokon, éles szegélyeken stb. dolgozik. Kerülje el a tartozék megbillenését vagy összegubancolódását.** A sarkok, éles szegélyek vagy a megbillenés hatására a forgó tartozék hajlamos beakadni, és ellenőrzés nélküli vagy visszarúgó mozgást végezni.
- **Ne csatlakoztasson fűrészlánchoz való fogazott fűrészlapot, szegmentált gyémántkorongot 10 mm-nél nagyobb perifériás réssel vagy fogazott fűrészlapot.** Az ilyen pengék gyakori visszarúgást és az irányítás elvesztését okozzák.
- **Ne engedje, hogy a korong „elakadjon", és ne fejtsen ki rá túlzott nyomást. Ne próbáljon túl nagy vágásmélységet készíteni.** A korong túlfeszítése növeli a korong terhelésének, valamint elcsavarodásra vagy beszorulására való hajlamának valószínűségét a vágás során, valamint a visszarúgás vagy a korong törésének lehetőségét.
- **Ha a vágókorong beszorul, vagy bármilyen okból megszakítja a vágást, kapcsolja ki az elektromos kéziszerszámot, és tartsa mozdulatlanul, amíg a vágókorong teljesen le nem áll. Soha ne próbálja meg kivenni a korongot a vágásból, miközben az forog, különben a szerszám visszarúghat.** Vizsgálja meg és hárítsa el a hibát, hogy megszüntesse a korong elakadásának okát.
- **Ne indítsa újra a vágási műveletet a munkadarabban. Hagyja, hogy a korong elérje a teljes fordulatszámot, és óvatosan kezdje újra a vágást.** Ha az elektromos szerszámot a munkadarabban indítják újra, a korong beszorulhat, felfuthat vagy visszarúghat.
- **Támassza alá a paneleket és a túlméretezett munkadarabokat, hogy minimalizálja a kerék becsípődésének és visszarúgásának kockázatát. A nagy munkadarabok hajlamosak a saját súlyuk alatt elhajlani.** A támasztékokat a munkadarab alá kell helyezni a vágási vonal, valamint a munkadarab széle közelében a korong mindkét oldalán.

- **Fokozott óvatossággal járjon el, ha meglévő falakba vagy más holttérbe fűrészel „zsebvágást".** A kiálló kerék elvághatja a gáz- vagy vízvezetékeket, elektromos vezetékeket vagy tárgyakat, ami visszarúgást okozhat.

Zaj és rezgési adatok

A zaj és rezgési értékek meghatározása az EN 62841 szabvány szerint történt.

Az elektromos szerszám A-súlyozású zajszintjének általános adatai:

- Hangnyomásszint L_{pA}: 96 dB(A)
- Hangteljesítményszint L_{WA}: 107 dB(A)
- Bizonytalanság: K = 3 dB

Teljes rezgési érték:

- Kibocsátási érték a_h: 3,28 m/s^2
- Bizonytalanság: K = 1,5 m/s^2

Ismétlődő ütésrezgések(p_F) :

- Fémvágás 140 m/s^2
- Bizonytalanság: 3 m/s^2
- Betonlap vágás 82 m/s^2
- Bizonytalanság: K=13 m/s^2

⚠ ***VIGYÁZAT!***

A megadott mért értékek új elektromos szerszámokra vonatkoznak. A napi használattól a zaj és a rezgési adatok módosulhatnak.

i ***MEGJEGYZÉS***

A deklarált rezgési összérték(ek)et és a deklarált zajkibocsátási érték(ek)et szabványos vizsgálati módszerrel mérték, és felhasználhatók az egyik szerszám másikkal való összehasonlítására; valamint a kitettség előzetes értékelésére is alkalmazhatók.

A deklarált rezgéskibocsátási szint és zajkibocsátási érték(ek) a szerszám fő alkalmazási területeit képviselik. Ha azonban a szerszámot más alkalmazásokhoz, más tartozékokkal használják, vagy a karbantartása nem megfelelő, a rezgéskibocsátási szint és a zajkibocsátási érték(ek) eltérhetnek. Ez jelentősen növelheti a kitettségi szintet a teljes munkaidő alatt.

A rezgési kitettségi szint és a zajkibocsátási érték(ek) pontos becsléséhez figyelembe kell venni azokat az időszakokat is, amikor a szerszám ki van kapcsolva, vagy működik ugyan, de ténylegesen nem használják. Ez jelentősen csökkentheti a kitettségi szintet a teljes munkaidő alatt.

Határozzon meg további biztonsági intézkedéseket a kezelő védelmére a rezgés és a zaj hatásai ellen, mint például: A szerszám és a tartozékok karbantartása, a kezek melegen tartása, a munkarend megszervezése.

⚠ ***VIGYÁZAT!***

85 dB(A) feletti hangnyomás esetén viseljen fülvédőt.

Műszaki adatok

Terméktípus		COS 230 18-EC
Termék		Kézi vágófűrész
Névleges feszültség	Vdc	18
Névleges üresjárati sebesség	rpm	6600
Korong típusa		- Gyémánt korong
		- 41-es típusú vágókorong
Kerék vastagsága	mm	Gyémánt korong: 2,2
		Vágókorong: 2
Megengedett max. korongvastagság	mm	3
Korong átmérője	mm	230
Korong tengelyfurat	mm	22,2
Max. vágási mélység	mm	86
Tömeg	kg	5.8*
Akkumulátor	18 V	AP 18/8,0XT
Töltő tartomány		CA18...sorozat CA12/18...sorozat
Töltési hőmérséklet		0~40°C
Üzemi hőmérséklet		-10~40°C
Tárolási hőmérséklet		-20~50°C

Akkumulátor nélkül (az akkumulátor súlyát a www.flex-tools.com oldalon találja) és szerszám nélkül mérve.

MEGJEGYZÉS: Ha más FLEX 18 V-os akkumulátort használ, a vágófűrész csak elindul, de nem működik.

Áttekintés (lásd az A ábrát)

A termék elemeinek számozása megfelel a gép illusztrációján látható számoknak a rajzokat ábrázoló oldalon.

1 Védőburkolat-állító fogantyú
2 Védőburkolat
3 Szigetelt elülső fogantyú
4 LED-lámpa
5 Szigetelt hátsó fogantyú
6 Hátsó tartó
7 Akasztó kampó
8 Elülső tartó
9 Orsócsavar
10 Korong (nem tartozék)
11 Vízfúvóka csavar
12 Túlterhelés-jelzőfény
13 Orsózár
14 Védőburkolat-állító kar
15 Akkumulátor tartó fedél
16 Akkumulátortartó rekesz kioldógombja
17 Gyors vízcsatlakozó
18 Vízszelep
19 Csavarkulcs
20 Indítókapcsoló
21 Reteszelőgomb
22 Akkumulátor töltésszintjelző gomb
23 Akkumulátor töltésszintjelző
24 Gyémánt korong (nem tartozék)
a. Forgásirány
b. Rés
c. A megmunkálási szög negatívja

Megjegyzés: A gyémánt korong szegmensei között lévő legnagyobb kerületi hézag 10 mm, kizárólag negatív megmunkálási szög esetén.

25 Vágókorong (nem tartozék)

Használati útmutató

⚠ ***FIGYELMEZTETÉS!***
Vegye ki az akkumulátort, mielőtt az elektromos szerszámon bármilyen munkát végezne.

Az elektromos szerszám bekapcsolása előtt

Csomagolja ki az elektromos szerszámot és a tartozékokat, és ellenőrizze, hogy nem hiányoznak vagy nem sérültek-e alkatrészek.

i ***MEGJEGYZÉS***
Az akkumulátorok a szállításkor nincsenek teljesen feltöltött állapotban. Az első használat előtt töltse fel teljesen az akkumulátorokat. Tekintse át a töltő használati utasítását.

Tippek a hosszú akkumulátor élettartam eléréséhez

⚠ ***VIGYÁZAT!***
– *Soha ne töltse az akkumulátort 0 °C alatti vagy 40 °C feletti hőmérsékleten.*
– *Ne töltse az akkumulátort magas páratartalmú vagy környezeti hőmérsékletű helyeken.*
– *Ne takarja le az akkumulátorokat és a töltőt a töltési folyamat során.*
– *A töltési folyamat végén húzza ki a töltő csatlakozódugóját.*

A töltési folyamat során a akkumulátor és a töltő felmelegszik. Ez teljesen normális!

i ***MEGJEGYZÉS***
Az akkumulátor megfelelő töltéséhez kövesse az akkumulátor használati útmutatójában szereplő utasításokat.

Ha az akkumulátorokat hosszabb ideig nem használja, részlegesen feltöltve, hűvös helyen tárolja őket.

Az akkumulátor behelyezése/cseréje (lásd B1-B3 ábra)

- Nyomja meg az akkumulátortartó rekesz kioldógombját (16), és az akkumulátortartó rekesz fedele (15) automatikusan kinyílik (lásd B1 ábra).
- Tolja a feltöltött akkumulátort az elektromos szerszámba, amíg be nem kattan a helyére, (lásd B2 ábra).
- Az eltávolításhoz nyomja meg a kioldó gombot (1.) és húzza ki az akkumulátort (2.) (lásd B3 ábra).
- Miután kivette az akkumulátort, zárja be az akkumulátortartó rekesz fedelét.

MEGJEGYZÉS
Az akkumulátortartó rekesz sérülésének és szennyeződésének elkerülése érdekében mindig zárja le az akkumulátortartó rekesz fedelét.

VIGYÁZAT!
Amikor az eszköz nincs használatban, védje az akkumulátor-csatlakozókat. A laza fém alkatrészek rövidre zárhatják a csatlakozókat, és robbanás-, illetve tűzveszély állhat fenn!

A korong felszerelése és eltávolítása (lásd C1-C2 ábra)

FIGYELMEZTETÉS!
A sérülésveszély csökkentése érdekében csak a szerszámhoz gyártott megfelelő vágókorongot használja. *Ne használjon semmilyen típusú fűrészlapot. Kizárólag „41" típusú vágókorongot vagy gyémánt korongot használjon.*

FIGYELMEZTETÉS!
Szerelés, beállítás vagy tartozékcsere előtt vegye le az akkumulátort a szerszámról *. Az ilyen megelőző biztonsági óvintézkedések csökkentik az elektromos szerszám véletlen beindításának kockázatát.*

A korong rögzítése
- Vegye le az akkumulátort.
- Fektesse a fűrészt szilárd felületre úgy, hogy az orsócsavar (9) felfelé nézzen.
- Fordítsa el az orsóreteszt (13) 90°-kal az óramutató járásával megegyező irányba az orsótengely rögzítéséhez.
- Forgassa el az orsócsavart az óramutató járásával ellentétes irányba a mellékelt kulccsal (19). Távolítsa el az orsócsavart és a külső peremet (C-1). A belső peremet (C-2) nem kell eltávolítani, kivéve, ha tisztításra szorul.
- Illessze a korongot a védőburkolat belsejébe és az orsóra. Győződjön meg arról, hogy a korongon lévő nyíl ugyanabba az irányba mutat, mint a védőburkolaton lévő nyíl.
- Szerelje vissza a külső peremet és az orsócsavart. Húzza meg szorosan az orsócsavart a kulccsal az óramutató járásával megegyező irányba forgatva.

MEGJEGYZÉS
A perem felszerelésekor nézze meg a C2 ábrát, és ne rossz irányba szerelje be a peremet.
- Fordítsa el az orsóreteszt 90°-kal az óramutató járásával ellentétes irányba úgy, hogy az orsóreteszen lévő háromszög egy vonalban legyen a házon lévő háromszöggel az orsótengely kioldásához.
- Győződjön meg róla, hogy a korong megfelelően középre van állítva, és nem ér hozzá a védőburkolathoz. Az orsócsavarnak és a peremeknek szorosnak kell lenniük.

A korong eltávolítása
- Vegye le az akkumulátort.
- Rögzítse az orsótengelyt.
- A villáskulcs segítségével lazítsa meg az orsócsavart.
- Távolítsa el az orsócsavart, a külső peremet és végül a korongot.

A vízellátás felszerelése (lásd D1-D5 ábra)

FIGYELMEZTETÉS!
A nedves vágási módszert csak gyémántkoronggal szabad alkalmazni.

FIGYELMEZTETÉS!
Víz használata előtt zárja le az akkumulátortartó rekesz fedelét, és reteszelje le biztonságosan.

FIGYELMEZTETÉS!
Soha ne használja a fűrészt fej felett *. Víz használata esetén a vágást vízszintes helyzetre kell korlátozni, csökkentve a víz szerszámba jutásának kockázatát.*

FIGYELMEZTETÉS!
A maximális víznyomás nem haladhatja meg a 90 PSI-t.

MEGJEGYZÉS: A nedves vágási módszer alkalmazása előtt győződjön meg arról, hogy a víz nem károsítja a vágni kívánt anyagot vagy a körülötte lévő tárgyakat.
- A vízellátás követelményei

A víztömlő ajánlott névleges átmérője	mm/ inch	15mm/ 1/2"
Kompatibilis folyadékok	-	Friss víz

Szükséges áramlási sebesség	L/ min	22.8~47.4
Csatlakozó	-	Gyorscsatlakozó

- Győződjön meg arról, hogy a vízellátás és a vízcsap (18) is el van zárva.
- Lazítsa meg a gyors vízcsatlakozón (17) lévő rögzítőanyát (D-1) az óramutató járásával ellentétes irányba forgatva.
- Csúsztassa a rögzítőanyát a tömlőre (15 mm).
- Nyomja a tömlőt a csatlakozóba (D-2), ameddig csak lehet.
- Csatlakoztassa a rögzítőanyát a gyors vízcsatlakozóhoz az óramutató járásával megegyező irányba forgatva.
- A vízáramlás szabályozásához lassan forgassa el a vízszelepet (18) nyitott állásba, amíg el nem éri a kívánt erősséget. A víz áramlásának leállításához fordítsa a vízcsapot zárt állásba.
- A vágások befejezése után járassa a fűrészt néhány másodpercig zárt vízszeleppel, hogy eltávolítsa a maradék vizet a vágókorongról.
- A vízellátás leválasztásához húzza hátra és tartsa hátul a gyors vízcsatlakozó külső hüvelyét (D-3), majd vegye ki.
- Bizonyos használati idő után a vízfúvóka (D-4) eltömődhet. A villáskulcs segítségével távolítsa el a vízfúvóka csavarjait (11) a védőburkolat mindkét oldalán, és tisztítsa meg a vízfúvókát (lásd D5 ábra).

Védőburkolat beállítása (lásd E ábra)

⚠ ***FIGYELMEZTETÉS!***

Vágás közben ne a védőfogantyúnál fogva tartsa a szerszámot. *A védőburkolat beállító fogantyúja csak a védőburkolat beállítására szolgál, amikor a szerszám nincs használatban.*

⚠ ***FIGYELMEZTETÉS!***

A vágófűrész beindítása előtt mindig győződjön meg arról, hogy a védőburkolat megfelelően rögzítve van-e.

⚠ ***FIGYELMEZTETÉS!***

A védőburkolat forró lehet*. A védőburkolat forgatásához használja a védőburkolat fogantyúját.*

⚠ ***FIGYELMEZTETÉS!***

Hosszabb távú használat után a sebességváltó házának hőmérséklete nagyon felforrósodhat, és égési sérüléseket okozhat. Ügyeljen rá, hogy ne érjen hozzá.

- Vegye ki az akkumulátort a vágófűrészből.
- Nyomja fel a védőburkolat beállító kart (14).
- Tartsa határozottan a védőburkolat beállító fogantyúját (1), és állítsa be a védőburkolatot úgy, hogy maximális védelmet nyújtson a kezelőnek munka közben.
- Nyomja le a védőburkolat beállító kart a védőburkolat (2) rögzítéséhez.

Kulcstárolás (lásd F ábra)

Amikor nem használja a kulcsot (19), tárolja az F ábrán látható módon, hogy ne vesszen el.

Akasztó kampó (lásd a G ábrát)

⚠ ***FIGYELMEZTETÉS!***

Amikor a fűrészt a kampóra akasztja, ne rázza a fűrészt vagy a tárgyat, amelyre felakasztotta. Ne függessze a fűrészt semmilyen elektromos vezetékre. Győződjön meg arról, hogy a fűrész felakasztásához használt szerkezet biztonságos*. Személyi sérülés vagy anyagi kár következhet be.*

⚠ ***FIGYELMEZTETÉS!***

A kampót csak a fűrész felakasztására használja. *Ha a kampót bármilyen más tárgy felakasztásához használja, súlyos sérülést okozhat.*

⚠ ***FIGYELMEZTETÉS!***

Ne használja a kampót arra, hogy más tárgyat elérjen, és ne használja a kampót arra, hogy bármilyen helyzetben megtámassza a saját súlyát.

A szerszám kampós akasztóval (7) van felszerelve. A kampóval akassza fel a vágófűrészt egy szarufára, gerendára vagy más hasonló biztonságos szerkezetre, így ideiglenesen tárolhatja, amíg szünetet tart.

- A kampót 90°-kal el lehet forgatni.
- Használatához forgassa el a kampót, amíg nyitott helyzetbe nem pattan.
- Ha nem használja, mindig nyomja be a kampót, amíg az be nem kattan zárt helyzetbe.

Első és hátsó tartó (lásd H ábra)

Az első tartó (8) és a hátsó tartó (6) a szerszámok

rögzítésére használható, működés közben támasztópontként szolgálva, csökkentve a szükséges erőt és megakadályozva a szerszámok túlzott kopását. Ezenkívül gátként is működik a fröccsenő sár és fémforgácsok, valamint a kezelő között.

Be- és kikapcsolás (lásd I ábra)

- A szerszám bekapcsolásához nyomja meg és tartsa lenyomva a zárkioldó gombot (21), majd nyomja meg az indítókapcsolót (20). Oldja ki a kikapcsoló gombot, és nyomja tovább a szabályozó kapcsolót a folyamatos működéshez.
- A szerszám kikapcsolásához engedje fel az indítókapcsolót.

LED lámpa (lásd J ábra)

A LED lámpa (4) automatikusan bekapcsol, ha a szerszám működése előtt enyhe nyomást fejt ki az indítókapcsolóra. és a trigger kapcsoló felengedése után kb. 10 másodperccel kikapcsolódik.

A LED lámpa gyorsan villog, ha a szerszám és/vagy az akkumulátor túlterhelődik vagy túlmelegszik, és a belső érzékelők kikapcsolják a szerszámot. Egy kis ideig hagyja nyugalomban a szerszámot, vagy válassza külön a szerszámot és az akkumulátort, hogy a levegőáram lehűtse őket.

A LED-lámpa lassabban villog, jelezve, hogy az akkumulátor töltöttsége alacsony. Töltse fel az akkumulátort.

Ha a LED lámpa nem világít, amikor bekapcsolja a szerszámot, vagy működés közben hirtelen kikapcsol, azt belső kommunikációs hiba okozhatja. Kérjük, forduljon az ügyfélszolgálathoz vagy egy hivatalos szervizközponthoz segítségért.

Akkumulátor töltésszintjelző (lásd K ábra)

Ez a szerszám akkumulátor töltésszintjelzővel (23) rendelkezik, amely az akkumulátor töltöttségi szintjét mutatja meg. Nyomja meg az akkumulátor töltésszintjelző gombot (22), és a LED-ek világítani kezdenek, jelezve az akkumulátor töltöttségi szintjét.

Ha a tápfeszültségjelzőn egy LED kezd villogni, az akkumulátor töltöttsége 10% alatt van, és fel kell tölteni. A szerszámnak leadott teljesítmény gyorsan csökken, ha az akkumulátor eléri az üzemideje végét, ilyenkor fel kell tölteni. Amikor az akkumulátor teljesen lemerült, a tápfeszültségjelzőn négy LED kezd villogni.

Ebben az esetben vegye le a szerszámot a munkadarabról, és szükség szerint töltse fel az akkumulátort.

A tápfeszültségjelző első és harmadik LED-je gyorsan zölden villog, ami túlmelegedésre figyelmeztet. Az akkumulátor azután kezd el normálisan működni, hogy lehűlt.

Túlterhelés-jelzőfény (lásd L ábra)

A túlterhelés-jelzőfény (12) arra figyelmeztetve világít, hogy a szerszám túlzott terhelésnek van kitéve.

A vágási terhelést csökkenteni kell, amíg a túlterhelés-jelzőfény kialszik.

Amikor csak lehetséges, hagyja a szerszámot pihenni, ha a túlterhelés-jelzőfény világít.

A visszarúgás kockázatának csökkentése (lásd M ábra)

⚠ ***FIGYELMEZTETÉS!***
Bármikor felléphetnek reaktív erők, amikor a vágókorong mozgásban van.

⚠ ***FIGYELMEZTETÉS!***!
A szerszám túlterhelésvédelmi funkciói nem akadályozzák meg a visszarúgást . *Olvassa el és értelmezze a visszarúgás megelőzésével kapcsolatos összes figyelmeztetést és utasítást, amelyek ebben a használati útmutatóban találhatók.*

Mindig támassza alá a munkadarabot úgy, hogy a vágás nyitott maradjon, elkerülve a korong becsípődését, ami növelné a visszarúgás kockázatát

Ez a szerszám elektronikus túlterhelésvédelemmel rendelkezik, amely hirtelen terhelés esetén automatikusan kikapcsolja a szerszámot, beleértve bizonyos visszarúgásos eseményeket is.

A szerszám újraindításához győződjön meg arról, hogy a kapcsoló KI állásban van, távolítsa el a korong előtt álló összes akadályt, majd kezdje újra az indítási sorrendet a **be- és kikapcsolás című szakasz szerint.**

Helyes kéztartás (lásd N ábra)

⚠ ***FIGYELMEZTETÉS!***
A súlyos személyi sérülések kockázatának csökkentése érdekében MINDIG a megfelelő módon tartsa a kezét, az ábrán látható módon.

⚠ ***FIGYELMEZTETÉS!***
A súlyos személyi sérülések kockázatának csökkentése érdekében MINDIG tartsa biztonságosan a szerszámot, felkészülve a hirtelen reakcióira.

⚠ ***FIGYELMEZTETÉS!***
Soha ne használja a vágófűrészt egy kézzel. Mindig tartsa határozottan, két kézzel a vágófűrészt.

⚠ ***FIGYELMEZTETÉS!***
Győződjön meg arról, hogy a vágófűrész fogantyúi és markolatai biztonságosan rögzítve vannak, és nincs rajtuk zsír és/vagy nedvesség.
A megfelelő kéztartás mind a bal-, mind a jobbkezes kezelők esetében az, hogy a jobb kezet a hátsó fogantyún (5), a bal kezet pedig az első fogantyún (3) tartják.

Működés közben ne emelje a szerszámot vállmagasságnál magasabbra.

Vágás (lásd O ábra)

⚠ ***FIGYELMEZTETÉS!***
Mindig győződjön meg arról, hogy a védőburkolat a helyén van, és a vágás típusának megfelelően van beállítva.

⚠ ***FIGYELMEZTETÉS!***
A vágófűrész használata során ügyeljen arra, hogy a kezelőt és a közelben tartózkodó személyeket ne veszélyeztessék a vágni kívánt anyag potenciálisan levegőben repülő részecskéi, szikrák vagy sérült vágókorongok darabjai.

⚠ ***FIGYELMEZTETÉS!***
A súlyos vagy halálos sérülés kockázatának csökkentése érdekében NE változtasson irányt vágás közben. *Az irányváltás a vágókorong nagy torziós terhelését okozhatja, ami miatt beszorulhat vagy eltörhet.*

⚠ ***FIGYELMEZTETÉS!***
Ne használja gyúlékony folyadék vagy gáz mellett.

⚠ ***FIGYELMEZTETÉS!***
Ne engedje, hogy gyermekek érintkezzenek a szerszámmal.

⚠ ***FIGYELMEZTETÉS!***
A darabolófűrészt csak húzóvágásokhoz használja. Ellenkező esetben a fűrészkorong ellenőrizetlenül kiugorhat a vágásból.

⚠ ***VIGYÁZAT!***
Fém vágásakor viseljen kesztyűt.

⚠ ***VIGYÁZAT!***
Ne érjen a koronghoz vagy az anyaghoz közvetlenül a használat után, mert azok felforrósodhatnak és égési sérüléseket okozhatnak (lásd O ábra).

- Győződjön meg arról, hogy a korongvédő (2) olyan helyzetben van, hogy maximális védelmet nyújt a kezelőnek.
- Jelölje be a vágási vonalat a vágni kívánt anyagon.
- Tartsa határozottan a vágófűrészt az első (3) és a hátsó (5) fogantyúval egyaránt.
- A korongot igazítsa a vágóvonallal egy vonalba. Győződjön meg róla, hogy semmi sincs a korong közelében vagy annak vonalában.

MEGJEGYZÉS: Nedves vágás esetén nyissa meg a vízellátást és a vízszelepet (18) a vágófűrészen. Fém vágásakor ügyeljen arra, hogy a vízcsap zárt helyzetben maradjon.

- Kapcsolja be a szerszámot, és várja meg, amíg a korong eléri a teljes fordulatszámot.
- Lassú, határozott nyomással tolja előre a korongot a munkadarabba, a vágási vonal mentén haladva. Ne erőltesse a szerszámot. Csak olyan mélyen vágjon, amennyire szükséges, hogy csökkentse a keletkező por mennyiségét. A maximális hatékonyság és a korong maximális élettartamának elérése érdekében tartsa magasan a korong fordulatszámát. A vágófűrész feletti irányítás megtartása érdekében a vágás vége felé közeledve engedje el a nyomást.
- Kapcsolja ki a szerszámot, és győződjön meg arról, hogy a vágókorong teljesen leállt, mielőtt leteszi a fűrészt.
- Nedves vágás esetén zárja el a vízcsapot a vágófűrészen, valamint a vízellátást.

MEGJEGYZÉS: Az egyes vonalak maximális vágási mélysége nem haladhatja meg a 86 mm-t.

⚠ ***FIGYELMEZTETÉS!***

Ha a gépet folyamatosan nagy terhelésnek tették ki, a sebességváltó és a körülötte lévő alkatrészek (védőburkolat-állító kar, orsóretesz) nagyon felforrósodnak. Mielőtt beállításokat végezne, várja meg, amíg a gép lehűl, vagy viseljen kesztyűt.

Szállítás

A lítium-ion akkumulátorokra a veszélyes árukra vonatkozó jogszabályok követelményei érvényesek.

Az akkumulátorok szállítását a helyi, nemzeti és nemzetközi rendelkezéseknek és előírásoknak megfelelően kell végezni.

A felhasználók ezeket az akkumulátorokat további követelmények nélkül szállíthatják közúton.

A lítium-ion akkumulátorok fuvarozó társaságok általi kereskedelmi szállítására a veszélyes áruk szállítására vonatkozó szabályok érvényesek. A feladás előkészítését és a szállítást csak megfelelően képzett személyek végezhetik. A teljes folyamatot szakmailag felügyelni kell.

Az újratölthető akkumulátorok szállításakor a következő pontokat kell betartani:

A rövidzárlat elkerülése érdekében győződjön meg arról, hogy az akkumulátor érintkező kapcsai védettek és szigeteltek.

Győződjön meg arról, hogy az akkumulátor rögzítve van, és nem tud elmozdulni a csomagoláson belül.

Sérült vagy szivárgó akkumulátort nem szabad szállítani.

További információért forduljon szállító társasághoz.

⚠ ***VIGYÁZAT!***

Ne küldjön el olyan akkumulátorokat, amelyeknek a háza megsérült.

Karbantartás és ápolás

⚠ ***FIGYELMEZTETÉS!***

Mielőtt bármilyen munkát végezne az elektromos szerszámon, vegye ki az akkumulátort a szerszámból.

Tisztítás

⚠ ***VIGYÁZAT!***

Sűrített levegővel végzett tisztításkor mindig viseljen védőszemüveget.

Tisztítsa rendszeresen az elektromos szerszám szellőzőnyílásait. A tisztítás gyakorisága függ az anyagtól és a használat hosszától. Száraz sűrített levegővel rendszeresen fújja ki a ház belsejét és a motort.

Javítások

Bármilyen javítást kizárólag a kijelölt szervizek végezhetnek.

i ***MEGJEGYZÉS***

A garanciális időszak alatt ne lazítsa meg a ház csavarjait. A követelménynek való meg nem felelés érvényteleníti a gyártó garanciája alatti bármilyen igényt.

Pótalkatrészek és tartozékok

Egyéb tartozékokat, különösen szerszámokat és tartozékokat a gyártó katalógusaiban találhat. A robbantott ábrák és alkatrészjegyzékek a honlapunkon megtalálhatók:**www.flex-tools.com.**

Ártalmatlanításra vonatkozó információk

⚠ ***FIGYELMEZTETÉS!***

Tegye használhatatlanná a redundáns elektromos szerszámokat:

– *az akkumulátorral működő elektromos szerszámokat az akkumulátor eltávolításával.*

Csak EU tagállamok

Ne dobjon elektromos szerszámokat a háztartási hulladékok közé!

Az elektromos és elektronikus berendezések hulladékairól szóló 2012/19/EU irányelvvel és ennek nemzeti jogszabályokba átültetett előírásaival összhangban az elektromos szerszámokat elkülönítve kell összegyűjteni, és gondoskodni kell a környezetbarát újrahasznosításukról.

Nyersanyag újrahasznosítás a hulladék ártalmatlanítása helyett.

Gondoskodni kell az eszköz, a tartozékok és a csomagolóanyagok környezetbarát újrahasz-

nosításáról. A műanyag alkatrészek újrahasznosítása az anyag típusának függvényében történik.

⚠ ***FIGYELMEZTETÉS!***

Az akkumulátorokat ne tegye a háztartási hulladékok közé, tűzbe vagy vízbe. Ne nyissa fel a használt akkumulátorokat.

Csak EU tagállamok:

A 2023/1542 rendelet értelmében gondoskodni kell a hibás vagy elhasznált akkumulátorok újrahasznosításáról.

i ***MEGJEGYZÉS***

Kérjük, hogy érdeklődjön az ártalmatlanítási lehetőségekről abban az üzletben, ahol a terméket vásárolta!

CE-Megfelelőségi nyilatkozat

A megfelelőségi nyilatkozatok a használati útmutató 1. mellékletében találhatók.

Felelősség alóli mentesség

A gyártó és képviselője nem vállal felelősséget semmilyen, a termék vagy egy használhatatlan termék által okozott működési zavar miatt bekövetkezett kárért és kiesett nyereségért.

A gyártó és képviselője nem vállal felelősséget semmilyen kárért, amelyet a termék helytelen használata vagy a termék más gyártók termékeivel együtt történő használata okozott.

Obsah

Symboly použité v tomto návodu. 168
Symboly na výrobku. 168
Důležité bezpečnostní informace. 168
Hluk a vibrace. 170
Technické údaje. 171
Přehled. 171
Návod k použití. 172
Přeprava. 176
Údržba a skladování. 176
Informace o likvidaci. 177
CE Prohlášení o shodě. 177
Vyloučení odpovědnosti. 177

Symboly použité v tomto návodu

⚠ ***VAROVÁNÍ!***
Označuje hrozící nebezpečí. Nedodržení tohoto varování může mít za následek smrt nebo extrémně těžká zranění.

⚠ ***UPOZORNĚNÍ!***
Označuje potenciálně nebezpečnou situaci. Nedodržení tohoto upozornění může mít za následek lehké zranění nebo škodu na majetku.

i ***POZNÁMKA***
Označuje tipy pro použití a důležité informace.

Symboly na výrobku


Před zapnutím elektrického nářadí si přečtěte návod k obsluze.


Při používání bez chlazení kapalinou noste protiprachovou masku.


Používejte ochranu očí a uší.


Informace o likvidaci starého zařízení (viz strana 177)


Označení CE


Označení UKCA

Důležité bezpečnostní informace

⚠ ***VAROVÁNÍ!***
Před použitím elektrického nářadí si přečtěte následující pokyny a postupujte podle nich:

- *tento návod k použití,*
- *„Všeobecné bezpečnostní pokyny" týkající se manipulace s elektrickým nářadím v přiložené brožuře (dokument č.: 315915),*
- *aktuálně platná pravidla daného místa a předpisy pro prevenci úrazů.*

Toto elektrické nářadí odpovídá posledním trendům a bylo zkonstruováno v souladu s uznávanými bezpečnostními předpisy.

Přesto při jeho použití může dojít k ohrožení života a končetin uživatele nebo třetí osoby, nebo může dojít k poškození samotného elektrického nářadí nebo jiného majetku.

Elektrické nářadí smí být provozováno pouze

- *pro zamýšlené použití*
- *v perfektním provozním stavu.*

Závady, které ohrožují bezpečnost, musí být bezodkladně opraveny.

Zamýšlené použití

Ruční rozbrušovací pila je určena

- pro komerční použití v průmyslu a řemeslných provozech,
- pro profesionální řezání,
- mokré řezání zdiva, betonu, červených cihel, dutých cihel, cementových tvárnic atd. pomocí diamantového kotouče,
- suché řezání kovů, jako jsou ocelové tyče, ocelové trubky a ocelové profily, pomocí řezného kotouče.

Bezpečnostní pokyny pro rozbrušovací pily

⚠ ***VAROVÁNÍ!***
Přečtěte si všechny bezpečnostní výstrahy, pokyny, ilustrace a technické údaje dodané s tímto elektrickým nářadím. *Nedodržení všech níže uvedených pokynů může vést k úrazu elektrickým proudem, požáru a/nebo vážnému úrazu. Všechna varování a pokyny uschovejte pro budoucí použití.*

- **Chránič dodávaný s nářadím musí být bezpečně připevněn k elektrickému nářadí a pro maximální bezpečnost umístěn tak, aby co nejmenší část kotouče byla odkryta obsluze. Obsluha i přihlížející osoby se musí nacházet mimo rovinu rotujícího kola.** Chránič pomáhá chránit obsluhu před úlomky kotouče a náhodným kontaktem s kotoučem.
- **Pro vaše elektrické nářadí používejte pouze lepené vyztužené nebo diamantové řezné kotouče.** Pouhá skutečnost, že lze příslušenství připojit k elektrickému nářadí, není zárukou bezpečného provozu.
- **Jmenovitá rychlost příslušenství musí být rovna nebo vyšší než je maximální rychlost vyznačená na elektrickém nářadí.** Příslušenství, které běží rychleji než je jeho jmenovitá rychlost, se může rozbít a rozletět se.
- **Kotouče se smí používat pouze pro doporučené aplikace. Například: nebruste boční stranou řezacího kotouče.** Brusné řezací kotouče jsou určeny k obvodovému broušení, boční síly působící na tyto kotouče mohou způsobit jejich roztříštění.
- **Vždy používejte nepoškozené příruby kotouče, které mají správný průměr pro zvolený kotouč**. Správné příruby kotouče podpírají kotouč a snižují tak možnost jeho zlomení.
- **Nepoužívejte opotřebované vyztužené kotouče z většího elektrického nářadí.** Kotouče určené pro větší elektrické nářadí nejsou vhodné pro vyšší rychlost menšího nářadí a mohou prasknout.
- **Vnější průměr a tloušťka příslušenství musí odpovídat jmenovité kapacitě vašeho nářadí.** Nelze zajistit dostatečnou ochranu nebo kontrolu nad nesprávně dimenzovaným příslušenstvím.
- **Velikost upínacích otvorů kotoučů a přírub musí přesně odpovídat vřetenu elektrického nářadí.** Kotouče a příruby s upínacími otvory, které neodpovídají montážním prvkům elektrického nářadí, se otáčí nevyváženě, nadměrně vibrují a mohou způsobit ztrátu kontroly.
- **Nepoužívejte poškozené kotouče. Před každým použitím zkontrolujte kotouče z hlediska odštěpků a prasklin. Pokud elektrické nářadí nebo kotouč spadne, zkontrolujte, zda nedošlo k jeho poškození a případně instalujte nepoškozený kotouč. Po kontrole a instalaci kotouče se obsluha i přihlížející osoby musí postavit mimo rovinu rotujícího kotouče. Nechte elektrické nářadí běžet jednu minutu na maximální otáčky bez zatížení.** Poškozené kotouče se během této zkušební doby obvykle rozpadnou.
- **Používejte osobní ochranné pracovní prostředky. V závislosti na aplikaci používejte ochranný obličejový štít nebo ochranné brýle. Podle potřeby používejte protiprachovou masku, chrániče sluchu, rukavice a dílenskou zástěru, která dokáže zastavit malé úlomky brusiva nebo obrobku.** Ochrana očí musí být schopna zastavit létající nečistoty vznikající různými operacemi. Maska proti prachu nebo respirátor musí být schopny filtrovat částice vznikající při provozu. Dlouhodobé vystavení hluku o vysoké intenzitě může způsobit ztrátu sluchu.
- **Udržujte kolemstojící osoby v bezpečné vzdálenosti. Každý, kdo vstupuje do pracovního prostoru, musí nosit osobní ochranné prostředky.** Úlomky obrobku nebo zlomeného kotouče se mohou odmrštit a způsobit zranění i mimo bezprostřední oblast provozu.
- **Při práci, při které by se řezné příslušenství mohlo dotknout skrytého vedení, držte elektrické nářadí pouze za izolované úchopné plochy.** Kontakt řezacího příslušenství s vodičem pod napětím může způsobit, že odkryté kovové části elektrického nářadí budou pod napětím a obsluha může být zasažena elektrickým proudem.
- **Nikdy neodkládejte elektrické nářadí, dokud se příslušenství zcela nezastaví.** Rotující kotouč se může zachytit na povrchu a vytrhnout vám nářadí z ruky.
- **Nespouštějte elektrické nářadí, když ho nosíte u sebe.** Při náhodném kontaktu s rotujícím příslušenstvím by mohlo dojít k zachycení oděvu a zaříznutí příslušenství do těla.
- **Pravidelně čistěte větrací otvory elektrického nářadí.** Ventilátor motoru bude vtahovat prach do pláště a nadměrné hromadění kovového prachu může způsobit nebezpečí úrazu elektrickým proudem.
- **Elektrické nářadí nepoužívejte v blízkosti hořlavých materiálů.** Jiskry by mohly

způsobit vznícení těchto materiálů.

ZPĚTNÝ RÁZ A SOUVISEJÍCÍ UPOZORNĚNÍ:

Zpětný ráz je náhlá reakce na sevřený nebo zablokovaný rotující kotouč. Sevření nebo zachycení způsobí rychlé zablokování rotujícího kotouče, které zase způsobí, že nekontrolované elektrické nářadí bude tlačeno ve směru opačném k ke směru otáčení kotouče v místě styku.

Pokud je například brusný kotouč zachycen nebo sevřen v obrobku, může se hrana kotouče vstupujícího do bodu sevření zabořit do povrchu materiálu, čímž způsobí vylezení nebo vykopnutí kotouče. Kotouč může buď skočit směrem k obsluze nebo od ní, v závislosti na směru pohybu kotouče v bodě sevření. Brusné kotouče se za těchto podmínek mohou také zlomit.

Zpětný ráz je důsledkem nesprávného použití elektrického nářadí anebo nevhodného pracovního postupu nebo podmínek a lze mu předcházet přijetím následujících opatření.

- **Nářadí držte pevně a tělem a rameny zaujměte takový postoj, abyste odolali síle zpětného rázu. Vždy používejte pomocnou rukojeť, je-li k dispozici, pro maximální kontrolu zpětného rázu nebo reakce krouticího momentu během spouštění.** Obsluha může kontrolovat síly zpětného rázu, pokud jsou přijata příslušná opatření.
- **Nikdy nedávejte ruku do blízkosti otáčejícího se příslušenství.** Příslušenství může způsobit zpětný ráz směrem k ruce.
- **Nestavte své tělo do jedné linie s otáčejícím se kotoučem.** Zpětný ráz způsobí pohyb nářadí ve směru opačném k pohybu kotouče v místě zachycení.
- **Při práci na rozích, s ostrými hranami apod. dbejte zvýšené opatrnosti. Zabraňte odrazu a zachycení příslušenství.** Při práci na rozích, ostrých hranách nebo při odskočení může dojít k zachycení otáčejícího se příslušenství a ke ztrátě kontroly nebo zpětnému rázu.
- **Nepoužívejte řezbářský kotouč pilového řetězu, segmentované diamantové kotouče s obvodovou mezerou větší než 10 mm ani ozubený pilový kotouč.** Takové čepele vytvářejí častý zpětný ráz a ztrátu kontroly.
- **„Nezasekávejte" kotouč a nepoužívejte nadměrný tlak. Nepokoušejte se provádět nadměrnou hloubku řezu.** Přetížení kotouče zvyšuje zatížení a náchylnost ke zkroucení nebo zachycení kotouče v řezu a tím pak možnost zpětného rázu nebo rozlomení kotouče.
- **Když se kotouč zasekl, nebo při přerušení řezání z jakéhokoli důvodu vypněte elektrické nářadí a držte elektrické nářadí nehybné, dokud se kotouč úplně nezastaví. Nikdy se nepokoušejte vyjmout kotouč z obrobku, když je kotouč v pohybu, nebo může dojít ke zpětnému rázu.** Prozkoumejte situaci a proveďte nápravná opatření k odstranění příčiny zaseknutí kotouče.
- **Nepokračujte v řezání v obrobku. Nechte kotouč dosáhnout plné rychlosti a opatrně znovu začněte řezat.** Kotouč může uvíznout, vyjet nahoru nebo provést zpětný ráz, pokud je elektrické nářadí restartováno v obrobku.
- **Podepřete panely nebo jakýkoli obrobek nadměrných rozměrů, abyste minimalizovali riziko přiskřípnutí a zpětného rázu kotouče. Velké obrobky mají tendenci klesat pod svou vlastní tíhou.** Podpěry musí být umístěny pod obrobkem v blízkosti linie řezu a v blízkosti okraje obrobku na obou stranách kotouče.
- **Při řezání „kapsového řezu" do stávajících zdí nebo jiných nepřehledných oblastí dbejte zvýšené opatrnosti.** Vyčnívající kotouč může prořezat plynové nebo vodní potrubí, elektrické vedení nebo předměty, které mohou způsobit zpětný ráz.

Hluk a vibrace

Hodnoty hluku a vibrací byly stanoveny v souladu s normou EN 62841.

Hodnocená hladina hluku elektrického nářadí a je typicky:

- Hladina akustického tlaku L_{pA}: 96 dB(A)
- Hladina akustického výkonu L_{WA}: 107 dB(A)
- Nejistota: K = 3 dB

Celková hodnota vibrací:

- Emisní hodnota a_h: 3,28 m/s^2
- Nejistota: K = 1,5 m/s^2

Opakovaná rázové vibrace(p_F) :

- Řezání kovu 140 m/s^2
- Nejistota: 3 m/s^2
- Řezání betonové desky 82 m/s^2
- Nejistota: K=13 m/s^2

⚠ ***UPOZORNĚNÍ!***

Uvedené naměřené hodnoty platí pro nové elektrické nářadí. Denní použití způsobuje změnu hodnot hluku a vibrací.

i ***POZNÁMKA***

Deklarovaná celková hodnota (hodnoty) vibrací a deklarovaná hodnota (hodnoty) emisí hluku byly změřeny v souladu se standardní zkušební metodou a mohou být použity pro porovnání jednoho nářadí s druhým; mohou být také použity pro předběžné posouzení expozice.

Deklarovaná úroveň emisí vibrací a hodnota (hodnoty) emisí hluku představují hlavní způsoby použití nářadí. Pokud se však nářadí používá pro jiné aplikace, s jiným příslušenstvím nebo při špatné údržbě, může se úroveň emisí vibrací a hodnota (hodnoty) emisí hluku lišit. To může výrazně zvýšit úroveň expozice po celou pracovní dobu.

Pro přesný odhad úrovně expozice vibracím a hodnoty (hodnot) emisí hluku je také nutné vzít v úvahu dobu, kdy je nářadí vypnuté nebo běží, ale ve skutečnosti se nepoužívá. To může výrazně snížit úroveň expozice po celou pracovní dobu.

Stanovte dodatečná bezpečnostní opatření k ochraně obsluhy před účinky vibrací a hluku, jako jsou: Údržba nářadí a příslušenství, udržování rukou v teple, organizace pracovních postupů.

⚠ ***UPOZORNĚNÍ!***

Používejte chrániče sluchu při akustickém tlaku vyšším než 85 dB(A).

Technická data

Typ výrobku		COS 230 18-EC
Výrobek		Ruční rozbrušovací pila
Jmenovité napětí	Vdc	18
Jmenovité otáčky naprázdno	ot./min	6600
Typ kotouče		- Diamantový kotouč
		- Řezný kotouč typu 41
Tloušťka kotouče	mm	Diamantový kotouč: 2,2
		Řezný kotouč: 2
Povolená max. tloušťka kotouče	mm	3
Průměr kotouče	mm	230
Upínací otvor kotouče	mm	22.2
Max. hloubka řezu	mm	86
Hmotnost	kg	5.8*
Akumulátor	18 V	AP 18/8,0XT
Řada nabíječek		CA18... Řada CA12/18... Řada
Teplota nabíjení		0 ~ 40 °C
Provozní teplota		-10 až 40 °C
Skladovací teplota		-20 až 50 °C

Měřeno bez akumulátoru (hmotnost akumulátoru naleznete na www.flex-tools.com), bez nástroje.

POZNÁMKA: Pokud použijete jiné baterie FLEX 18V, rozbrušovací pilu lze pouze spustit, avšak nebude fungovat.

Přehled (viz obrázek A)

Číslování funkcí výrobku odkazuje na vyobrazení přístroje na stránce s obrázky.

1 Rukojeť pro nastavení chrániče
2 Chránič
3 Izolovaná přední rukojeť
4 LED světlo
5 Izolovaná zadní rukojeť
6 Zadní podpěra
7 Závěsný hák
8 Přední podpěra
9 Šroub vřetena

10 Kotouč (není součástí dodávky)
11 Šroub vodní trysky
12 Kontrolka vysokého zatížení
13 Aretace vřetena
14 Páka nastavení chrániče
15 Kryt přihrádky na akumulátory
16 Tlačítko pro uvolnění přihrádky akumulátoru
17 Rychlospojka pro vodu
18 Vodní ventil
19 Klíč
20 Spoušť
21 Blokovací tlačítko
22 Tlačítko kontrolky stavu nabití akumulátoru
23 Indikátor stavu akumulátoru
24 Diamantový kotouč (není součástí dodávky)
a. Směr otáčení
b. Mezera
c. Záporný úhel sklonu

Poznámky: Maximální obvodová mezera mezi segmenty diamantového kotouče je 10 mm, pouze při záporném úhlu sklonu.

25 Řezný kotouč (není součástí dodávky)

Návod k použití

VAROVÁNÍ!
Před prováděním jakýchkoli prací na nářadí nejprve vyjměte akumulátor.

Před zapnutím elektrického nářadí

Vybalte elektrické nářadí a příslušenství a zkontrolujte, zda nechybí nebo nejsou poškozené žádné díly.

POZNÁMKA
Akumulátory nejsou při dodání plně nabity. Před prvním uvedením do provozu akumulátory plně nabijte. Viz návod k obsluze nabíječky.

Tipy pro dlouhou životnost akumulátoru

UPOZORNĚNÍ!
– *Nikdy nenabíjejte akumulátory při teplotách pod 0 °C nebo nad 40 °C.*
– *Nenabíjejte akumulátory v prostředí s vysokou vlhkostí vzduchu nebo okolní teplotou.*
– *Během procesu nabíjení nezakrývejte akumulátory a nabíječku.*
– *Na konci procesu nabíjení vytáhněte síťovou zástrčku nabíječky.*

Akumulátory a nabíječka se během procesu nabíjení zahřívají. To je naprosto normální!

POZNÁMKA
Dodržujte pokyny pro správné nabíjení akumulátoru uvedené v návodu a obsluze akumulátoru.

Pokud akumulátory delší dobu nepoužíváte, uložte je částečně nabité chladné místo.

Vložení/výměna akumulátoru (viz obrázek B1-B3)

- Stiskněte tlačítko pro uvolnění přihrádky akumulátoru (16) a kryt přihrádky akumulátoru (15) se automaticky otevře (viz obrázek B1).
- Nabitý akumulátor zatlačte do elektrického nářadí, dokud nezapadne na místo (viz obr. B2).
- Chcete-li akumulátor vyjmout, stiskněte uvolňovací tlačítko (1.) a vytáhněte jej (2.) (viz obrázek B3).
- Po vyjmutí akumulátoru zavřete kryt přihrádky akumulátoru.

POZNÁMKA
Abyste zabránili poškození a kontaminaci přihrádky akumulátoru, vždy zavřete kryt přihrádky akumulátoru.

UPOZORNĚNÍ!
Pokud zařízení nepoužíváte, chraňte kontakty akumulátoru. Volné kovové části mohou zkratovat kontakty; nebezpečí výbuchu a požáru!

Montáž a demontáž kotouče (viz obrázek C1-C2)

VAROVÁNÍ!
Abyste snížili riziko zranění, používejte pouze kotouč určený pro toto nářadí. *Nepoužívejte žádný typ pilového kotouče. Používejte pouze řezací kotouč nebo diamantový kotouč typu „41".*

VAROVÁNÍ!
Před prováděním montáže, nastavení nebo

***výměny příslušenství odpojte akumulátor od nářadí**. Tato preventivní bezpečnostní opatření snižují riziko náhodného spuštění nářadí.*

Připevnění kotouče

- Odpojte akumulátor.
- Položte pilu na pevný povrch tak, aby šroub vřetena (9) směřoval nahoru.
- Otočte aretaci vřetena (13) o 90 ° po směru hodinových ručiček pro zablokování hřídele vřetena.
- Otočte šroub vřetena proti směru hodinových ručiček pomocí přiloženého klíče (19). Odstraňte šroub vřetena a vnější přírubu (C-1). Vnitřní přírubu (C-2) není nutné demontovat, pokud ji není nutné vyčistit.
- Nasaďte kotouč do chrániče a na vřeteno. Ujistěte se, že šipka na kotouči ukazuje stejným směrem jako šipka na chrániči.
- Znovu instalujte vnější přírubu a šroub vřetena. Šroub vřetena bezpečně utáhněte otáčením klíčem po směru hodinových ručiček.

POZNÁMKA

Při instalaci příruby se řiďte obrázkem C2 a vyvarujte se instalace příruby v nesprávném směru.

- Otočte aretaci vřetena o 90 ° proti směru hodinových ručiček tak, aby trojúhelník na aretaci vřetena byl ve stejné poloze s trojúhelníkem na pouzdře, čímž odjistíte hřídel vřetena.
- Ujistěte se, že je kotouč správně vycentrovaný a nenaráží do chrániče. Šroub vřetena a příruby by měly být utažené.

Odpojení kotouče

- Odpojte akumulátor.
- Zablokujte hřídel vřetena.
- Pomocí klíče povolte šroub vřetena.
- Odstraňte šroub vřetena, vnější přírubu a nakonec kotouč.

Instalace přívodu vody (viz obrázek D1-D5)

VAROVÁNÍ!

Mokré řezání je povoleno pouze s diamantovým kotoučem.

VAROVÁNÍ!

Před použitím vody zavřete kryt přihrádky akumulátoru a bezpečně jej zajistěte.

VAROVÁNÍ!

***Nikdy nepoužívejte pilu v poloze nad hlavou** . Při použití vody řežte pouze ve vodorovné poloze, abyste snížili riziko vniknutí vody do nástroje.*

VAROVÁNÍ!

Maximální tlak na přípojce vody nesmí překročit 90 PSI.

POZNÁMKA: Před použitím metody mokrého řezání se ujistěte, že voda nepoškozuje řezaný materiál ani okolní majetek.

- Požadavky na zásobování vodou

Doporučený jmenovitý průměr vodní hadice	mm/ inch	15mm/ 1/2″
Kompatibilní kapaliny	-	Sladká voda
Požadovaný průtok	L/ min	22.8~47.4
Připojovací spojka	-	Rychlospojka

- Ujistěte se, že je přívod vody uzavřen a vodní ventil (18) je zavřený.
- Povolte pojistnou matici (D-1) na rychlospojce vody (17) proti směru hodinových ručiček.
- Nasaďte pojistnou matici na hadici (15 mm).
- Zatlačte hadici do spoje (D-2) až na doraz.
- Připojte pojistnou matici k rychlospojce vody zašroubováním po směru hodinových ručiček.
- Pro regulaci průtoku vody pomalu otáčejte vodním ventilem (18) směrem do otevřené polohy, dokud nedosáhnete požadovaného průtoku. Chcete-li zastavit průtok vody, otočte vodní ventil do uzavřené polohy.
- Po dokončení řezání nechte pilu několik sekund běžet se zavřeným vodním ventilem, abyste odstranili veškerou zbytkovou vodu z řezného kotouče.
- Chcete-li odpojit přívod vody, zatáhněte za vnější objímku (D-3) rychlospojky vody a přidržte ji směrem dozadu a pak ji odpojte.
- Po určité době používání se může vodní tryska (D-4) ucpat. Pomocí klíče odšroubujte šrouby vodní trysky (11) na obou stranách chrániče a očistěte vodní trysku (viz obrázek D5).

Nastavení chrániče (viz obrázek E)

⚠ ***VAROVÁNÍ!***
Nepoužívejte chránič k držení nástroje během řezání. *Rukojeť pro nastavení chrániče se používá pouze k nastavení chrániče, když se nářadí nepoužívá.*

⚠ ***VAROVÁNÍ!***
Před spuštěním rozbrušovací pily se vždy ujistěte, že je chránič správně nasazen.

⚠ ***VAROVÁNÍ!***
Chránič může být horký*. K otočení chrániče použijte rukojeť chrániče.*

⚠ ***VAROVÁNÍ!***
Po dlouhodobém používání se může teplota skříně převodovky velmi zvýšit a způsobit popáleniny. Nedotýkejte se jí.

- Vyjměte akumulátor z rozbrušovací pily.
- Zatlačte páku nastavení chrániče (14) nahoru.
- Pevně uchopte rukojeť pro nastavení chrániče (1) a nastavte chránič tak, abyste obsluze zajistili maximální ochranu během používání.
- Stiskněte páku pro nastavení chrániče dolů, abyste chránič (2) zajistili na místě.

Úložný prostor pro klíč (viz obrázek F)

Pokud klíč (19) nepoužíváte, uložte jej tak, jak je znázorněno na obrázku F, abyste jej neztratili.

Závěsný hák (viz obrázek H)

⚠ ***VAROVÁNÍ!***
Když je pila zavěšena na háku, netřeste pilou ani předmětem, na kterém je zavěšena. Pilu nezavěšujte na žádné elektrické kabely. Ujistěte se, že konstrukce použitá k zavěšení pily je bezpečná*. Může dojít ke zranění osob nebo škodám na majetku.*

⚠ ***VAROVÁNÍ!***
Hák používejte pouze k zavěšení pily. *Použití háčku k zavěšení čehokoli jiného by mohlo vést k vážnému zranění.*

⚠ ***VAROVÁNÍ!***
V žádné situaci nepoužívejte háček k dosažení jiného předmětu ani ho nepoužívejte k udržení vaší hmotnosti.

Vaše nářadí je vybaveno závěsným hákem (7). Použijte hák k zavěšení rozbrušovací pily na krokev, trám nebo jinou podobnou bezpečnou konstrukci pro dočasné odložení při pracovních přestávkách.

- Závěsný hák lze otočit o 90°.
- Chcete-li hák použít, otáčejte jím, dokud nezapadne do otevřené polohy.
- Když hák nepoužíváte, vždy jej zatlačte, až zapadne do zavřené polohy.

Přední a zadní podpěra (viz obrázek H)

Přední podpěru (8) a zadní podpěru (6) lze použít k uchycení nástrojů v dané poloze a slouží jako opěrné body při používání, přičemž snižují potřebnou sílu a brání nadměrnému opotřebení nástroje. Navíc slouží jako bariéra, která brání odstřikování nečistot a kovových třísek na obsluhu.

Zapnutí a vypnutí (viz obrázek I)

- Chcete-li nářadí zapnout, stiskněte a podržte blokovací tlačítko (21) a poté stiskněte spouštěcí spínač (20). Uvolněte blokovací tlačítko a držte stlačený spínač a pokračujte v práci.
- Pro vypnutí nářadí uvolněte spouštěcí spínač.

LED světlo (viz obrázek J)

LED světlo (4) se automaticky rozsvítí při lehkém stisknutí spouště, než se nářadí spustí. Vypne se přibližně 10 sekund po uvolnění spouštěcího spínače.

LED kontrolka rychle bliká, když se nástroj a/nebo akumulátor přetíží nebo příliš zahřejí, a vnitřní senzory nástroj vypnou. Nechte nářadí chvíli odpočinout, nebo nářadí a akumulátor umístěte zvlášť pod proud vzduchu, aby se ochladily.

LED světlo bude blikat pomaleji, což znamená, že je akumulátor téměř vybitý. Nabijte akumulátor.

Pokud se LED světlo po zapnutí nástroje nerozsvítí nebo se během provozu náhle vypne, může to být způsobeno interní chybou komunikace. Požádejte o pomoc zákaznický servis

nebo autorizované servisní středisko.

Indikátor stavu akumulátoru (viz obrázek K)

Nářadí je vybaveno indikátorem stavu akumulátoru (23), který zobrazuje úroveň nabití akumulátoru. Stiskněte tlačítko indikátoru stavu akumulátoru (22) a LED diody se rozsvítí, čímž signalizují stav nabití akumulátoru.

Pokud jedna LED dioda na indikátoru napájení začne blikat, je kapacita akumulátoru nižší než 10 % a je třeba ji dobít. Výkon dodávaný do nářadí rychle klesne, když je akumulátor na konci své provozní doby a je třeba jej nabít. Když je akumulátor zcela vybitý, na indikátoru napájení začnou blikat čtyři LED diody.

Pokud k tomu dojde, sejměte nástroj z obrobku a v případě potřeby nabijte akumulátor.

První a třetí LED na ukazateli nabití rychle blikají zeleně, aby upozornily na stav přehřátí. Akumulátor se po vychladnutí vrátí do normálního provozu.

Indikátor vysokého zatížení (viz obrázek L)

Kontrolka vysokého zatížení (12) se rozsvítí jako varování, pokud je nástroj nadměrně zatížen.

Řezné zatížení by mělo být sníženo tak, aby kontrolka vysokého zatížení zhasla.

Pokud je to možné, nechte nářadí v klidu, když se rozsvítí kontrolka vysokého zatížení.

Snížení rizika zpětného rázu (viz obrázek M)

⚠ ***VAROVÁNÍ!***
Kdykoli je řezný kotouč v pohybu, mohou se vyskytnout reaktivní síly.

⚠ ***VAROVÁNÍ!***!
Funkce ochrany proti přetížení tohoto nářadí nezabraňují zpětnému rázu *. Je nutné, abyste si přečetli všechna varování a pokyny týkající se prevence zpětného rázu, uvedené v tomto návodu k obsluze, a porozuměli jim.*

Obrobek vždy podepřete tak, aby řez zůstal otevřený, a zabránilo se tak sevření kotouče, což zvyšuje riziko zpětného rázu

Toto nářadí je vybaveno elektronickou ochranou proti přetížení, která jej automaticky vypne v případě náhlého zatížení, včetně některých zpětných rázů.

Chcete-li nářadí znovu spustit, ujistěte se, že je spínač v poloze VYPNUTO, odstraňte veškeré překážky pohybu kotouče a poté znovu proveďte spouštěcí sekvenci dle oddílu s názvem **Zapnutí a vypnutí.**

Správná poloha rukou (viz obrázek N)

⚠ ***VAROVÁNÍ!***
Abyste snížili riziko vážného zranění, VŽDY mějte ruce ve správné poloze dle znázornění.

⚠ ***VAROVÁNÍ!***
Abyste snížili riziko vážného zranění, VŽDY držte nářadí pevně a připravte se na případnou náhlou reakci.

⚠ ***VAROVÁNÍ!***
Nikdy nedržte rozbrušovací pilu jednou rukou. Rozbrušovací pilu vždy pevně držte oběma rukama.

⚠ ***VAROVÁNÍ!***
Ujistěte se, že rukojeti a madla vaší rozbrušovací pily jsou bezpečně uchycené bez mastnot a/nebo vlhkosti.

Správná poloha rukou pro leváky i praváky vyžaduje, abyste pravou rukou drželi zadní rukojeť (5) a levou rukou přední rukojeť (3).

Během provozu nářadí nedržte výše než v úrovni vašich ramen.

Provedení řezu (viz obrázek O)

⚠ ***VAROVÁNÍ!***
Vždy se ujistěte, že je chránič na místě a nastavený pro typ řezu, který provádíte.

⚠ ***VAROVÁNÍ!***
Při používání rozbrušovací pily se ujistěte, že obsluha ani přihlížející osoby nejsou ohroženy případnými odletujícími částmi řezaného materiálu, jiskrami nebo úlomky poškozených řezných kotoučů.

⚠ ***VAROVÁNÍ!***
Abyste snížili riziko vážného nebo smrtelného zranění, NEMĚŇTE během řezání směr pohybu. *Změna směru může způsobit*

vysoké torzní zatížení řezného kotouče a způsobit jeho zaseknutí nebo zlomení.

VAROVÁNÍ!
Nepoužívejte v přítomnosti hořlavých kapalin nebo plynů.

VAROVÁNÍ!
Zabraňte dětem v přístupu k nářadí.

VAROVÁNÍ!
Používejte rozbrušovací pilu pouze pro řezání tahem. Jinak může řezný kotouč nekontrolovaně vyskočit z řezu.

UPOZORNĚNÍ!
Při řezání kovu používejte rukavice.

UPOZORNĚNÍ!
Nedotýkejte se kotouče ani materiálu ihned po použití - mohou být horké a způsobit popáleniny (viz obrázek O).

- Ujistěte se, že chránič kotouče (2) je v poloze, která poskytuje maximální ochranu obsluze.
- Na řezaném materiálu si vyznačte čáru řezu.
- Pevně uchopte rozbrušovací pilu za přední rukojeť (3) i zadní rukojeť (5).
- Vyrovnejte kotouč s čárou řezu. Ujistěte se, že v blízkosti kotouče ani v jeho ose se nenachází žádné překážky.

POZNÁMKA: Pokud řežete za mokra, otevřete přívod vody a vodní ventil (18) na rozbrušovací pile. Pokud řežete kov, ujistěte se, že vodní ventil zůstal v uzavřené poloze.

- Zapněte nářadí a počkejte, až kotouč dosáhne plných otáček.
- Pomalu a pevně zatlačte kotouč do obrobku a pracujte podél linie řezu. Nenamáhejte nářadí. Řežte pouze tak hluboko, jak je potřeba, abyste snížili množství vznikajícího prachu. Pro maximální účinnost a životnost kotouče udržujte vysokou rychlost otáčení kotouče. Abyste si udrželi kontrolu nad rozbrušovací pilou, uvolněte tlak, jakmile se blížíte ke konci řezu.
- Před odložením rozbrušovací pily ji vypněte a ujistěte se, že se kotouč již úplně zastavil.
- Pokud řežete za mokra, uzavřete vodní ventil na rozbrušovací pile a přívod vody.

POZNÁMKA: Maximální hloubka řezu v každém kroku by neměla překročit 86 mm.

VAROVÁNÍ!
Po nepřetržitém používání stroje pod vysokou zátěží se převodovka a okolní části (páka nastavení chrániče a aretace vřetena) velmi zahřejí. Před prováděním úprav vyčkejte, dokud stroj nevychladne, nebo si nasaďte rukavice.

Přeprava

Lithium-iontové akumulátory podléhají požadavkům právních předpisů o nebezpečném zboží.

Přeprava těchto akumulátorů musí být prováděna v souladu s místními, vnitrostátními a mezinárodními předpisy a nařízeními.

Uživatelé mohou tyto akumulátory přepravovat po silnici bez dalších požadavků.

Komerční přeprava lithium-iontových akumulátorů přepravními společnostmi podléhá předpisům pro přepravu nebezpečného zboží. Přípravy na přepravu a přepravu mohou provádět pouze náležitě vyškolené osoby. Celý proces musí být odborně kontrolován.

Při přepravě dobíjecích akumulátorů je třeba dodržovat následující body:

Ujistěte se, že kontakty akumulátoru jsou chráněny a izolovány, aby nedošlo ke zkratu.

Ujistěte se, že je akumulátor zajištěn proti pohybu uvnitř obalu.

Poškozené nebo vytékající akumulátory se nesmí přepravovat.

Pro další informace kontaktujte svou přepravní společnost.

UPOZORNĚNÍ!
Nevkládejte akumulátory s poškozeným pouzdrem.

Údržba a skladování

VAROVÁNÍ!
Před prováděním jakýchkoli prací na elektrickém nářadí vyjměte z nářadí akumulátor.

Čištění

UPOZORNĚNÍ!
Při čištění suchým stlačeným vzduchem vždy používejte ochranné brýle.
Nářadí a větrací otvory pravidelně čistěte. Četnost čištění závisí na materiálu a délce po-

užívání. Vnitřek pouzdra a motor pravidelně ofukujte suchým stlačeným vzduchem.

Opravy

Opravy smí provádět pouze autorizované servisní středisko.

POZNÁMKA

Během záruční doby nepovolujte šrouby na krytu. Nedodržení tohoto požadavku má za následek neplatnost jakýchkoli nároků v rámci záruky výrobce.

Náhradní díly a příslušenství

Další příslušenství, zejména nářadí a příslušenství, naleznete v katalozích výrobce. Výkresy a seznamy náhradních dílů najdete na naší domovské stránce: **www.flex-tools.com.**

Informace o likvidaci

VAROVÁNÍ!

Nepotřebné elektrické nářadí učiňte nepoužitelným:

– *vyjmutím akumulátoru v případě akumulátorového elektrického nářadí.*



Pouze v zemích EU

Elektrické nářadí nelikvidujte v rámci domovního odpadu!

V souladu s evropskou směrnicí 2012/19/EU o odpadních elektrických a elektronických zařízeních a provedení do vnitrostátních právních předpisů musí být elektrické nářadí shromažďováno odděleně a recyklováno způsobem šetrným k životnímu prostředí.



Recyklace surovin místo likvidace odpadu.

Zařízení, příslušenství a obaly by měly být recyklovány způsobem šetrným k životnímu prostředí. Plastové díly jsou určeny pro recyklaci podle druhu materiálu.

VAROVÁNÍ!

Akumulátory nevhazujte do domovního odpadu, ohně ani vody. Použité akumulátory neotvírejte.

Pouze v zemích EU:

V souladu s nařízením 2023/1542 musí být vadné nebo použité akumulátory recyklovány.

POZNÁMKA

Informujte se u vašeho prodejce o možnostech likvidace!

CE-Prohlášení o shodě

Prohlášení o shodě jsou uvedena v příloze 1 tohoto návodu k použití.

Vyloučení odpovědnosti

Výrobce a jeho zástupce neodpovídají za škody a ušlý zisk v důsledku přerušení podnikání způsobeného výrobkem nebo nepoužitelným výrobkem.

Výrobce a jeho zástupce neručí za škody, které byly způsobeny nesprávným použitím výrobku nebo použitím výrobku s výrobky jiných výrobců.

Obsah

Symboly použité v tejto príručke. 178
Symboly na výrobku. 178
Dôležité bezpečnostné informácie. 178
Hluk a vibrácie. 181
Technické údaje. 181
Prehľad. 182
Návod na obsluhu. 182
Preprava. 186
Údržba a starostlivosť. 187
Informácie o likvidácii. 187
Vyhlásenie o zhode CE. 187
Oslobodenie od zodpovednosti. 187

Symboly použité v tomto návode

⚠ ***VAROVANIE!***
Označuje hroziace nebezpečenstvo. Nedodržanie tohto varovania môže mať za následok smrť alebo mimoriadne ťažké zranenia.

⚠ ***UPOZORNENIE!***
Označuje možnú nebezpečnú situáciu. Nedodržanie tohto upozornenia môže mať za následok mierne zranenie alebo poškodenie majetku.

i ***POZNÁMKA***
Označuje aplikačné rady a dôležité informácie.

Symboly na výrobku


Pred zapnutím elektrického náradia si prečítajte návod na obsluhu.


Pri prevádzke bez kvapalinového chladenia noste protiprachovú masku.


Používajte ochranu očí a uší.


Informácie o likvidácii starého nástroja (pozri strana 187)

CE Označenie CE

UKCA Označenie UKCA

Dôležité bezpečnostné informácie

⚠ ***VAROVANIE!***
Pred použitím elektrického náradia si prečítajte nasledujúce pokyny a postupujte podľa:

- *tento návod na obsluhu,*
- *„Všeobecné bezpečnostné pokyny" o zaobchádzaní s elektrickým náradím v priloženej príručke (leták č.: 315915),*
- *aktuálne platné miestne pravidlá a predpisy na prevenciu nehôd.*

Toto elektrické náradie je najmodernejšie zariadenie a bolo skonštruované v súlade s uznávanými bezpečnostnými predpismi.

Napriek tomu môže elektrické náradie pri používaní predstavovať nebezpečenstvo pre život a zdravie používateľa alebo tretej osoby, prípadne môže dôjsť k poškodeniu elektrického náradia alebo iného majetku.

Elektrické náradie sa môže používať len

- *na zamýšľané použitie*
- *v bezchybnom prevádzkovom stave.*

Poruchy, ktoré ohrozujú bezpečnosť, sa musia okamžite odstrániť.

Zamýšľané použitie

Ručná rozbrusovacia píla je určená

- na komerčné použitie v priemysle a obchode,
- pre profesionálne rezacie aplikácie,
- na mokré rezanie muriva, betónu, tehál, dutých tehál, cementových hranolov atď. pomocou diamantového kotúča,
- na suché rezanie kovov, ako sú oceľové tyče, oceľové rúry a oceľové profily, pomocou rezacieho kotúča.

Bezpečnostné pokyny pre rezné píly

⚠ ***VAROVANIE!***
Prečítajte si všetky bezpečnostné výstrahy, pokyny, ilustrácie a technické údaje dodané s týmto elektrickým náradím. *Nedodr-*

žanie nižšie uvedených pokynov môže mať za následok úraz elektrickým prúdom, požiar a/alebo vážne zranenie. Všetky varovania a pokyny si ponechajte pre prípadnú potrebu v budúcnosti.

- **Ochranný kryt dodaný s náradím sa musí bezpečne pripevniť k elektrickému náradiu a umiestniť pre maximálnu bezpečnosť tak, aby čo najmenšia časť kotúča bola vystavená obsluhe. Vy a okoloidúci sa postavte ďalej od roviny rotujúceho kotúča.** Ochranný kryt pomáha chrániť obsluhu pred úlomkami kotúča a náhodným kontaktom s kotúčom.
- **S týmto elektrickým náradím používajte iba lepené vystužené alebo diamantové rezacie kotúče.** To, že príslušenstvo je možné pripevniť k vášmu elektrickému náradiu, ešte nezaručuje jeho bezpečnú prevádzku.
- **Menovité otáčky príslušenstva musia byť minimálne rovnaké ako maximálne otáčky vyznačené na elektrickom náradí.** Príslušenstvo bežiace rýchlejšie ako je jeho menovitá rýchlosť sa môže rozpadnúť a odletieť.
- **Kotúče sa musia používať len na odporúčané aplikácie. Príklad: nebrúste bočnou stranou rezného kotúča.** Rezné kotúče sú určené na obvodové brúsenie, bočné sily pôsobiace na tieto kotúče môžu spôsobiť ich rozbitie.
- **Vždy používajte nepoškodené príruby kotúčov, ktoré majú správny priemer pre vami zvolený kotúč** . Správne príruby kotúča podopierajú kotúč, čím sa znižuje možnosť jeho zlomenia.
- **Nepoužívajte opotrebované zosilnené kotúče z väčších elektrických náradí.** Kotúče určené pre väčšie elektrické náradie nie sú vhodné pre vyššiu rýchlosť menšieho náradia a môžu prasknúť.
- **Vonkajší priemer a hrúbka vášho príslušenstva musia byť v rámci menovitej kapacity vášho elektrického náradia.** Nesprávne dimenzované príslušenstvo nie je možné adekvátne chrániť ani kontrolovať.
- **Veľkosť upínacieho hriadeľa kotúčov a prírub musí presne zodpovedať vretenu elektrického náradia.** Kotúče a príruby s otvormi pre upínacie hriadele, ktoré nezodpovedajú upevňovaciemu prvku elektrického náradia, sa budú otáčať nevyvážene, nadmerne vibrovať a môžu spôsobiť stratu kontroly.
- **Nepoužívajte poškodené kotúče. Pred každým použitím skontrolujte kotúče, či z nich nie je odštiepené alebo na nich nie sú praskliny. Ak vám elektrické náradie alebo kotúč spadne, skontrolujte, či nie sú poškodené, alebo nainštalujte nepoškodený kotúč. Po kontrole a namontovaní kotúča sa postavte vy aj okoloidúci ďalej od roviny rotujúceho kotúča a nechajte elektrické náradie bežať jednu minútu na maximálne otáčky bez zaťaženia.** Poškodené kotúče sa počas tejto skúšky zvyčajne rozpadnú.
- **Používajte osobné ochranné pomôcky. V závislosti od použitia používajte tvárový štít alebo ochranné okuliare. Podľa potreby noste protiprachovú masku, chrániče sluchu, rukavice a dielenskú zásteru schopnú zastaviť malé úlomky abrazíva alebo obrobku.** Ochrana očí musí byť schopná zastaviť lietajúce úlomky vznikajúce pri rôznych operáciách. Protiprachová maska alebo respirátor musia byť schopné filtrovať častice vznikajúce pri vašej činnosti. Dlhodobé vystavenie hluku s vysokou intenzitou môže spôsobiť stratu sluchu.
- **Udržiavajte okolostojace osoby v bezpečnej vzdialenosti od pracovného priestoru. Každý, kto vstupuje do pracovného priestoru, musí nosiť osobné ochranné prostriedky.** Úlomky obrobku alebo zlomeného kotúča môžu odletieť a spôsobiť zranenie aj mimo bezprostrednej oblasti prevádzky.
- **Pri vykonávaní činnosti, pri ktorej sa rezacie príslušenstvo môže dotknúť skrytého vedenia, držte elektrické náradie len za izolované úchopné plochy.** Pri kontakte rezacieho príslušenstva so „živým" vodičom sa môžu nezaizolované kovové časti náradia stať „živými" a môžu spôsobiť obsluhe spôsobiť úraz elektrickým prúdom.
- **Nikdy neodkladajte elektrické náradie, kým sa príslušenstvo úplne nezastaví.** Otáčajúci sa kotúč sa môže zachytiť o povrch a vymknúť vám elektrické náradie spod kontroly.
- **Nespúšťajte elektrické náradie, keď ho máte pri sebe.** Náhodný kontakt s rotujúcim

príslušenstvom môže zachytiť vaše oblečenie a pritiahnuť príslušenstvo na vaše telo.
- **Pravidelne čistite vetracie otvory elektrického náradia.** Ventilátor motora nasáva prach do vnútra skrine a nadmerné hromadenie práškového kovu môže spôsobiť úraz elektrickým prúdom.
- **Nepoužívajte elektrické náradie v blízkosti horľavých materiálov.** Iskry by mohli zapáliť tieto materiály.

SPÄTNÝ RÁZ A SÚVISIACE UPOZORNENIA:

Spätný ráz je náhla reakcia na zovretý alebo zaseknutý rotujúci kotúč. Zaseknutie alebo zovretie spôsobí rýchle zastavenie rotujúceho kotúča, čo následne zapríčiní, že elektrické náradie mimo kontroly sa v mieste zaseknutia bude tlačiť do opačného smeru otáčania kotúča.

Napríklad, ak je brúsny kotúč zachytený alebo zovretý obrobkom, hrana kotúča, ktorá vstupuje do bodu zovretia, sa môže zaryť do povrchu materiálu, čo spôsobí, že kotúč vybehne alebo vyskočí. Kotúč môže vyskočiť smerom k obsluhe alebo od nej, v závislosti od smeru pohybu kotúča v bode zovretia. Brúsne kotúče sa tiež môžu za týchto podmienok rozpadnúť.

Spätný ráz je výsledkom nesprávneho použitia elektrického náradia a/alebo nesprávnych pracovných postupov, alebo podmienok a dá sa mu predísť vykonaním nižšie uvedených opatrení.

- **Udržujte pevné uchopenie elektrického náradia a postavte svoje telo a rameno tak, aby ste odolávali spätným silám. Na zaistenie maximálnej kontroly nad spätným rázom alebo reakciou momentu počas spúšťania vždy používajte pomocnú rukoväť (ak je k dispozícii).** Sily spätného nárazu môže používateľ zvládať, ak sa prijmú príslušné bezpečnostné opatrenia.
- **Nikdy neumiestňujte ruku do blízkosti rotujúceho príslušenstva.** Príslušenstvo sa môže odraziť na ruku.
- **Nestavajte telo do jednej línie s rotujúcim kotúčom.** Spätný ráz odráža náradie v smere opačnom k pohybu kotúča v mieste zachytenia.
- **Pri práci v rohoch, na ostrých hranách atď. buďte zvlášť opatrní. Zabráňte odrazeniu a zovretiu príslušenstva.** Rohy, ostré hrany alebo odrazy majú tendenciu zovrieť rotujúce príslušenstvo a spôsobiť stratu kontroly alebo spätný ráz.
- **Nepripájajte pílový reťazový rezbársky kotúč, segmentový diamantový kotúč s obvodovou medzerou väčšou ako 10 mm alebo ozubený pílový kotúč.** Takéto čepele spôsobujú častý spätný ráz a stratu kontroly.
- **Kotúč „nezasekávajte" ani naň nadmerne netlačte. Nepokúšajte sa vykonávať nadmernú hĺbku rezu.** Prílišné namáhanie kotúča zvyšuje zaťaženie a náchylnosť na skrútenie alebo zaseknutie kotúča v reze a možnosť spätného rázu alebo zlomenia kotúča.
- **Keď sa kotúč zasekáva alebo keď z akéhokoľvek dôvodu prerušíte rezanie, vypnite elektrické náradie a držte ho nehybne, kým sa kotúč úplne nezastaví. Nikdy sa nepokúšajte vybrať kotúč z rezu, keď sa kotúč otáča, inak môže dôjsť k spätnému rázu.** Zistite príčiny a prijmite nápravné opatrenia na odstránenie príčiny zaseknutia kotúča.
- **Nespúšťajte znovu rezanie v obrobku. Nechajte kotúč dosiahnuť plnú rýchlosť a opatrne vstúpte do rezu.** Kotúč sa môže zablokovať, zdvihnúť alebo môže dôjsť k spätnému rázu, ak sa elektrické náradie reštartuje v obrobku.
- **Podoprite panely alebo akýkoľvek nadrozmerný obrobok, aby ste minimalizovali riziko zovretia kolies a spätného rázu. Veľké obrobky majú tendenciu prehýbať sa pod vlastnou tiažou.** Podpery musia byť umiestnené pod obrobkom v blízkosti línie rezu a blízko okraja obrobku na oboch stranách kotúča.
- **Pri vykonávaní „vreckového rezu" do existujúcich stien alebo iných slepých oblastí buďte mimoriadne opatrní.** Vyčnievajúci kotúč môže prerezať plynové alebo vodovodné potrubie, elektrické vedenie alebo predmety, ktoré môžu spôsobiť spätný ráz.

Hluk a vibrácie

Hodnoty hluku a vibrácií boli stanovené v súlade s normou EN 62841.

Vyhodnotená hladina hluku elektrického náradia je zvyčajne:

- Hladina akustického tlaku L_{pA}: 96 dB(A)
- Hladina akustického tlaku L_{WA}: 107 dB(A)
- Neistota: K = 3 dB

Celková hodnota vibrácií:

- Emisná hodnota a_h: 3,28 m/s^2
- Neistota: K = 1,5 m/s^2

Opakované rázové vibrácie(p_F) :

- Rezanie kovu 140 m/s^2
- Neistota: 3 m/s^2
- Rezanie betónovej dosky 82 m/s^2
- Neistota: K=13 m/s^2

⚠ ***UPOZORNENIE!***

Uvedené namerané hodnoty sa vzťahujú na nové elektrické náradie. Denné používanie spôsobuje zmenu hodnôt hluku a vibrácií.

i ***POZNÁMKA***

Deklarovaná celková hodnota (hodnoty) vibrácií a deklarovaná hodnota (hodnoty) emisií hluku boli namerané v súlade so štandardnou skúšobnou metódou a môžu sa použiť na porovnanie jednoho náradia s druhým; môžu sa použiť aj na predbežné posúdenie expozície. Deklarovaná úroveň emisií vibrácií a hodnota (hodnoty) emisií hluku predstavujú hlavné spôsoby použitia náradia. Ak sa však náradie používa na iné aplikácie, s iným príslušenstvom alebo pri nedostatočnej údržbe, úroveň emisií vibrácií a hodnota (hodnoty) emisií hluku sa môžu líšiť. To môže výrazne zvýšiť úroveň expozície počas celej pracovnej doby. Pre presný odhad úrovne expozície vibráciám a hodnoty (hodnôt) emisií hluku je tiež potrebné vziať do úvahy čas, kedy je náradie vypnuté alebo beží, ale v skutočnosti sa nepoužíva. To môže výrazne znížiť úroveň expozície počas celej pracovnej doby.
Stanovte dodatočné bezpečnostné opatrenia na ochranu obsluhy pred účinkami vibrácií a hluku, ako sú: Údržba náradia a príslušenstva, udržiavanie rúk v teple, organizácia pracovných postupov.

⚠ ***UPOZORNENIE!***

Používajte chrániče sluchu pri akustickom tlaku nad 85 dB (A).

Technické údaje

Typ výrobku		COS 230 18-EC
Výrobok		Ručná rozbrusovacia píla
Menovité napätie	Vdc	18
Menovité otáčky bez zaťaženia	ot./min	6600
Typ kotúča		– Diamantový kotúč
		– Rezný kotúč typu 41
Hrúbka kotúča	mm	Diamantový kotúč: 2,2
		Rezný kotúč: 2
Povolená maximálna hrúbka kotúča	mm	3
Priemer kotúča	mm	230
Otvor hriadeľa kotúča	mm	22,2
Maximálna hĺbka rezu	mm	86
Hmotnosť	kg	5,8*
Akumulátor	18 V	AP 18/8,0XT
Sortiment nabíjačiek		CA18...Séria CA12/18...Séria
Teplota nabíjania		0 ~ 40 °C
Pracovná teplota		-10 ~ 40 °C
Skladovacia teplota		-20 ~ 50 °C

Merané bez akumulátora (hmotnosť akumulátora nájdete na stránke www.flex-tools.com), bez náradia.

POZNÁMKA: Ak sa použijú iné batérie FLEX 18V, rozbrusovacia píla sa síce môže spustiť, ale nebude fungovať.

Prehľad (pozri obrázok A)

Číslovanie dielov výrobku sa vzťahuje na ilustráciu prístroja na stránke s nákresom.

1 **Rukoväť nastavenia ochranného krytu**
2 **Chránič**
3 **Izolovaná predná rukoväť**
4 **LED svetlo**
5 **Izolovaná zadná rukoväť**
6 **Zadná podpera**
7 **Závesný hák**
8 **Predná podpera**
9 **Skrutka vretena**
10 **Kotúč (nie je súčasťou balenia)**
11 **Skrutka vodnej dýzy**
12 **Indikátor vysokého zaťaženia**
13 **Zámok vretena**
14 **Páka nastavenia ochranného krytu**
15 **Kryt priehradky na akumulátory**
16 **Tlačidlo na uvoľnenie priehradky na batériu**
17 **Rýchlospojka na vodu**
18 **Vodný ventil**
19 **Kľúč**
20 **Spúšť**
21 **Blokovacie tlačidlo**
22 **Tlačidlo kontrolky stavu nabitia akumulátora**
23 **Indikátor nabitia akumulátora**
24 **Diamantový kotúč (nie je súčasťou balenia)**
   a. Smer otáčania
   b. Medzera
   c. Záporný uhol sklonu

Poznámka: Maximálna obvodová medzera medzi segmentmi diamantového kotúča je 10 mm, len pri zápornom uhle sklonu.

25 **Rezný kotúč (nie je súčasťou balenia)**

Návod na obsluhu

⚠ ***VAROVANIE!***
Pred akýmikoľvek prácami na elektrickom náradí vyberte akumulátor.

Pred zapnutím elektrického náradia

Vybaľte elektrické náradie a príslušenstvo a skontrolujte, či nechýbajú alebo nie sú poškodené žiadne diely.

i ***POZNÁMKA***
Akumulátory nie sú pri dodaní úplne nabité. Pred prvým použitím úplne nabite akumulátory. Pozrite si návod na obsluhu nabíjačky.

Tipy pre dlhú životnosť akumulátora

⚠ ***UPOZORNENIE!***
– *Akumulátor nikdy nenabíjajte pri teplotách nižších ako 0 °C alebo vyšších ako 40 °C.*
– *Nenabíjajte akumulátory v prostredí s vysokou vlhkosťou vzduchu alebo okolitou teplotou.*
– *Počas nabíjania nezakrývajte akumulátory a nabíjačku.*
– *Na konci nabíjania vytiahnite sieťovú zástrčku nabíjačky.*

Akumulátory a nabíjačka sa počas nabíjania zahrievajú. To je úplne normálne!

i ***POZNÁMKA***
Riaďte sa pokynmi pre správne nabíjanie akumulátora uvedenými v návode na obsluhu akumulátoru.

Ak akumulátory dlhší čas nepoužívate, uskladnite ich čiastočne nabité na chladnom mieste.

Vloženie/výmena batérie (pozri obrázok B1-B3)

- Stlačte tlačidlo uvoľnenia priehradky na batérie (16) a kryt priehradky na batérie (15) sa automaticky otvorí (pozri obrázok B1).
- Nabitú batériu zatlačte do náradia, kým nezacvakne na svoje miesto (pozri obrázok B2).
- Ak chcete batériu vybrať, stlačte uvoľňovacie tlačidlo (1.) a vytiahnite ju (2.) (pozri obrázok B3).
- Po vybratí batérie zatvorte kryt priehradky na batériu.

i ***POZNÁMKA***
Aby ste predišli poškodeniu a kontaminácii priestoru pre batérie, vždy zatvorte kryt priehradky na batérie.

⚠ ***UPOZORNENIE!***

Keď náradie nepoužívate, chráňte kontakty akumulátora. Uvoľnené kovové časti môžu skratovať kontakty; nebezpečenstvo výbuchu a požiaru!

Montáž a demontáž kotúča (pozri obrázok C1-C2)

⚠ ***VAROVANIE!***

Aby ste znížili riziko zranenia, používajte iba vhodný kotúč určený pre toto náradie. *Nepoužívajte žiadny typ pílového kotúča. Používajte iba rezný kotúč alebo diamantový kotúč typu „41".*

⚠ ***VAROVANIE!***

Pred akoukoľvek montážou, nastavením alebo výmenou príslušenstva odpojte batériu od náradia.. *Takéto preventívne bezpečnostné opatrenia znižujú riziko náhodného spustenia náradia.*

Pripevnenie kotúča

- Odpojte batériu.
- Položte pílu na pevný povrch so skrutkou vretena (9) smerujúcou nahor.
- Otočte zámkom vretena (13) o 90° v smere hodinových ručičiek, čím hriadeľ vretena zablokujete.
- Otočte skrutku vretena proti smeru hodinových ručičiek pomocou priloženého kľúča (19). Odstráňte skrutku vretena a vonkajšiu prírubu (C-1). Vnútornú prírubu (C-2) nemusíte demontovať, pokiaľ ju nie je potrebné vyčistiť.
- Nasaďte kotúč dovnútra ochranného krytu a na vreteno. Uistite sa, že šípka na kotúči ukazuje rovnaký smer ako šípka na kryte.
- Znovu nainštalujte vonkajšiu prírubu a skrutku vretena. Skrutku vretena bezpečne utiahnite otáčaním kľúčom v smere hodinových ručičiek.

i ***POZNÁMKA***

Pri inštalácii príruby sa riaďte obrázkom C2 a neinštalujte prírubu v nesprávnom smere.

- Zaistenie vretena otočte o 90° proti smeru hodinových ručičiek tak, aby bol trojuholník na zaistení vretena zarovnaný s trojuholníkom na puzdre, čím sa odomkne hriadeľ vretena.
- Uistite sa, že kotúč je správne vycentrovaný a nenaráža do ochranného krytu. Skrutka vretena a príruby by mali byť utiahnuté.

Demontáž kotúča

- Odpojte batériu.
- Zablokujte hriadeľ vretena.
- Pomocou kľúča uvoľnite skrutku vretena.
- Odstráňte skrutku vretena, vonkajšiu prírubu a nakoniec aj kotúč.

Inštalácia prívodu vody (pozri obrázok D1-D5)

⚠ ***VAROVANIE!***

Mokré rezanie sa smie používať iba s diamantovým kotúčom.

⚠ ***VAROVANIE!***

Pred použitím vody zatvorte kryt priehradky na batérie a bezpečne ho zaistite.

⚠ ***VAROVANIE!***

Nikdy nepoužívajte pílu v priestore nad hlavou*. Pri použití vody obmedzte rezanie na vodorovnú polohu, aby ste znížili riziko vniknutia vody do náradia.*

⚠ ***VAROVANIE!***

Maximálny tlak dodávanej vody nesmie presiahnuť 90 PSI.

POZNÁMKA: Pred použitím metódy mokrého rezania sa uistite, že voda nepoškodí rezaný materiál ani okolitý majetok.

- Požiadavky na dodávku vody

Odporúčaný menovitý priemer vodnej hadice	mm/ inch	15mm/ 1/2"
Kompatibilné kvapaliny	-	Sladká voda
Požadovaný prietok	L/ min	22.8~47.4
Spojka	-	Rýchlospojka

- Uistite sa, že je prívod vody vypnutý a vodovodný ventil (18) je zatvorený.
- Uvoľnite poistnú maticu (D-1) na rýchlospojke vody (17) proti smeru hodinových ručičiek.
- Nasuňte poistnú maticu na hadicu (15 mm).
- Zatlačte hadicu do spoja (D-2) až na doraz.
- Pripojte poistnú maticu k rýchlospojke vody jej zaskrutkovaním v smere hodinových ručičiek.
- Na reguláciu prietoku vody pomaly otáčaj-

te vodný ventil (18) smerom do otvorenej polohy, kým nedosiahnete požadovaný prietok. Ak chcete zastaviť prietok vody, otočte vodný ventil do zatvorenej polohy.
- Po dokončení rezania nechajte pílu niekoľko sekúnd bežať so zatvoreným vodným ventilom, aby ste odstránili všetku zvyšnú vodu z rezacieho kotúča.
- Ak chcete odpojiť prívod vody, potiahnite a podržte vonkajšiu objímku (D-3) rýchlospojky vody dozadu a vyberte ju.
- Po určitom čase používania sa dýza na vodu (D-4) môže upchať. Pomocou kľúča odstráňte skrutky vodnej dýzy (11) na oboch stranách ochranného krytu a vyčistite vodnú dýzu (pozri obrázok D5).

Nastavenie ochranného krytu (pozri obrázok E)

⚠ ***VAROVANIE!***
Počas rezania nepoužívajte ochrannú rukoväť na držanie nástroja. *Rukoväť nastavenia ochranného krytu sa používa na nastavenie ochranného krytu iba vtedy, keď sa náradie nepoužíva.*

⚠ ***VAROVANIE!***
Pred spustením rozbrusovacej píly sa vždy uistite, že je ochranný kryt správne zaistený.

⚠ ***VAROVANIE!***
Ochranný kryt môže byť horúci*. Na otočenie ochranného krytu použite rukoväť ochranného krytu.*

⚠ ***VAROVANIE!***
Po dlhodobom používaní sa teplota krytu prevodovky môže výrazne zvýšiť a spôsobiť popáleniny. Dávajte pozor, aby ste sa ho nedotkli.

- Vyberte batériu z rozbrusovacej píly.
- Posuňte páku nastavenia ochranného krytu (14) nahor.
- Pevne uchopte rukoväť nastavenia ochranného krytu (1) a nastavte ochranný kryt tak, aby ste obsluhe počas používania zabezpečili maximálnu ochranu.
- Stlačte páku nastavenia ochranného krytu smerom nadol, aby ste ochranný kryt (2) zaistili na mieste.

Uskladnenie kľúča (pozri obrázok F)

Keď kľúč (19) nepoužívate, uložte ho tak, ako je znázornené na obrázku F, aby ste predišli jeho strate.

Závesný hák (pozri obrázok G)

⚠ ***VAROVANIE!***
Keď je píla zavesená na háku, netraste pílou ani predmetom, na ktorom je zavesená. Pílu nezavesujte na žiadne elektrické káble. Uistite sa, že konštrukcia použitá na zavesenie píly, je bezpečná*. Môže dôjsť k zraneniu osôb alebo poškodeniu majetku.*

⚠ ***VAROVANIE!***
Hák používajte len na zavesenie píly. *Použitie háku na zavesenie čohokoľvek iného by mohlo viesť k vážnemu zraneniu.*

⚠ ***VAROVANIE!***
V žiadnej situácii nepoužívajte hák na dosiahnutie iného predmetu ani ho nepoužívajte na udržanie vašej hmotnosti.

Vaše náradie je vybavené hákom na krokvy (7). Hák použite na zavesenie rozbrusovacej píly na krokvu, trám alebo inú podobnú bezpečnú konštrukciu na dočasné uskladnenie počas pracovných prestávok.

- Hák na krokvy sa dá otočiť o 90°.
- Ak chcete hák použiť, zdvihnite ho, kým nezacvakne do otvorenej polohy.
- Keď sa hák nepoužíva, vždy ho zatlačte, kým nezacvakne do zatvorenej polohy.

Predná a zadná podpera (pozri obrázok H)

Predná podpera (8) a zadná podpera (6) sa môžu použiť na uchytenie nástrojov v správnej polohe a slúžia ako oporný bod počas používania, aby sa znížila miera požadovanej sily a zabránilo sa nadmernému opotrebovaniu nástrojov. Okrem toho slúži ako bariéra, ktorá zabraňuje striekaniu blata a kovových pilín smerom k obsluhe.

Zapnutie a vypnutie (pozri obrázok I)

- Ak chcete náradie zapnúť, stlačte a podržte aretačné tlačidlo (21) a potom stlačte hlavný spínač (20). Uvoľnite zaisťovacie tlačidlo a stále držte spínač pre pokračovanie v činnosti.
- Ak chcete náradie vypnúť, uvoľnite hlavný

spínač.

LED svetlo (pozri obrázok J)

LED svetlo (4) sa automaticky rozsvieti miernym stlačením spínača predtým, ako sa náradie spustí. Vypne sa približne 10 sekúnd po uvoľnení vypínača.

LED svetlo bude rýchlo blikať, keď sa náradie a/alebo batéria preťažia alebo príliš prehrejú, a vnútorné snímače náradie vypnú. Náradie na chvíľu odstavte alebo umiestnite náradie a akumulátor oddelene do prúdu vzduchu, aby sa ochladili.

LED svetlo bude blikať pomalšie, čo znamená, že akumulátor má nízku kapacitu. Nabite akumulátor.

Ak sa LED svetlo po zapnutí nástroja nerozsvieti alebo sa počas prevádzky náhle vypne, môže to byť spôsobené chybou vnútornej komunikácie. Požiadajte o pomoc zákaznícky servis alebo autorizované servisné stredisko.

Indikátor stavu nabitia batérie (pozri obrázok K)

Toto náradie je vybavené indikátorom stavu nabitia batérie (23), ktorý zobrazuje úroveň nabitia batérie. Stlačte tlačidlo indikátora stavu nabitia batérie (22) a rozsvietia sa LED diódy, ktoré signalizujú úroveň nabitia batérie.

Ak jedna LED dióda na indikátore napájania začne blikať, nabitie batérie je pod 10 % kapacity a je potrebné ju nabiť. Výkon dodávaný do náradia rýchlo klesne, keď je batéria na konci svojej prevádzkovej doby a je potrebné ju nabiť. Keď je batéria úplne vybitá, indikátor napájania bude zobrazovať štyri blikajúce LED diódy.

Keď sa to stane, odstráňte náradie z obrobku a podľa potreby nabite batériu.

Prvá a tretia LED na kontrolke napájania budú rýchlo blikať na zeleno, aby upozornili na stav nadmernej teploty. Batéria sa po vychladnutí vráti do normálnej prevádzky.

Indikátor vysokého zaťaženia (pozri obrázok L)

Indikátor vysokého zaťaženia (12) sa rozsvieti ako varovanie, keď je náradie nadmerne zaťažené.

Rezacie zaťaženie by sa malo znížiť tak, aby kontrolka vysokého zaťaženia zhasla.

Ak je to možné pri rozsvietení indikátora vysokého zaťaženia nechajte zariadenie odstavené.

Zníženie rizika spätného rázu (pozri obrázok M)

⚠ ***VAROVANIE!***

Reaktívne sily sa môžu vyskytnúť kedykoľvek, keď je rezací kotúč v pohybe.

⚠ ***VAROVANIE***!

Funkcie ochrany proti preťaženiu tohto náradia nezabraňujú spätnému rázu*. Prečítajte si a porozumte všetkým upozorneniam a pokynom týkajúcim sa predchádzania spätnému rázu, ktoré sa nachádzajú v tomto návode na obsluhu.*

Obrobok vždy podopierajte tak, aby rez zostal otvorený, aby ste predišli zovretiu kotúča, čo zvyšuje riziko spätného rázu.

Toto náradie obsahuje elektronickú ochranu proti preťaženiu, ktorá ho automaticky vypne v prípade náhleho zaťaženia, a to vrátane niektorých prípadov spätného rázu.

Ak chcete náradie reštartovať, uistite sa, že je vypínač vo vypnutej polohe, odstráňte všetky prekážky súvisiace s kotúčom a potom znova spustite štartovaciu sekvenciu podľa časti s názvom **Zapnutie a vypnutie.**

Správna poloha rúk (pozri obrázok N)

⚠ ***VAROVANIE!***

Aby ste znížili riziko vážneho zranenia, VŽDY používajte správnu polohu rúk, ako je znázornené.

⚠ ***VAROVANIE!***

Aby ste znížili riziko vážneho zranenia, VŽDY majte pevný úchop, aby ste predišli náhlej reakcii.

⚠ ***VAROVANIE!***

Nikdy nepoužívajte rozbrusovaciu pílu jednou rukou. Rozbrusovaciu pílu vždy pevne držte oboma rukami.

⚠ ***VAROVANIE!***

Uistite sa, že rukoväte a úchyty vašej rozbrusovacej píly sú bezpečne upevnené a bez mastnoty a/alebo vlhkosti.

Správna poloha rúk pre ľavákov aj pravákov vyžaduje, aby ste mali pravú ruku na zadnej rukoväti (5) a ľavú ruku na prednej rukoväti (3).

Počas prevádzky nedržte nástroj vyššie ako je výška vašich ramien.

Rezanie (pozri obrázok O)

⚠ ***VAROVANIE!***
Vždy sa uistite, že ochranný kryt je na svojom mieste a je nastavený na typ vykonávaného rezu.

⚠ ***VAROVANIE!***
Pri používaní rozbrusovacej píly dbajte na to, aby obsluha a okoloidúci neboli ohrození prípadnými časticami rezaného materiálu, iskrami alebo úlomkami poškodených rezacích kotúčov, ktoré sa môžu šíriť vzduchom.

⚠ ***VAROVANIE!***
Aby ste znížili riziko vážneho alebo smrteľného zranenia, NEMEŇTE smer počas rezania. *Zmena smeru môže spôsobiť vysoké torzné zaťaženie rezacieho kotúča a jeho zaseknutie alebo zlomenie.*

⚠ ***VAROVANIE!***
Nepoužívajte v prítomnosti horľavých kvapalín alebo plynov.

⚠ ***VAROVANIE!***
Nedovoľte deťom prísť do styku s náradím.

⚠ ***VAROVANIE!***
Rozbrusovaciu pílu používajte iba na ťahové rezy. V opačnom prípade môže pílový kotúč nekontrolovateľne vyskočiť z rezu.

⚠ ***UPOZORNENIE!***
Pri rezaní kovu noste rukavice.

⚠ ***UPOZORNENIE!***
Nedotýkajte sa kotúča ani materiálu ihneď po použití, pretože sa môžu zahriať a spôsobiť popáleniny (pozri obrázok O).

- Uistite sa, že ochranný kryt kotúča (2) je v polohe, ktorá poskytuje maximálnu ochranu obsluhy.
- Na materiáli, ktorý sa má rezať, si označte čiaru rezu.
- Pevne uchopte rozbrusovaciu pílu za prednú rukoväť (3) aj zadnú rukoväť (5).
- Zarovnajte kotúč s čiarou rezu. Uistite sa, že nič nie je v blízkosti alebo v jednej línii s kotúčom.

POZNÁMKA: Pri rezaní za mokra na rozbrusovacej píle otvorte prívod vody a vodný ventil (18). Ak režete kov, uistite sa, že vodný ventil zostane v zatvorenej polohe.

- Zapnite náradie a počkajte, kým kotúč nedosiahne plnú rýchlosť.
- Pomaly posúvajte kotúč do obrobku pri vyvíjaní pevného tlaku a pracujte pozdĺž čiary rezu. Netlačte na náradie silou. Režte len tak hlboko, ako je potrebné, aby ste znížili množstvo produkovaného prachu. Pre maximálnu účinnosť a životnosť kotúča udržiavajte jeho vysokú rýchlosť. Aby ste si udržali kontrolu nad rozbrusovacou pílou, uvoľnite tlak, keď sa blížite ku koncu rezu.
- Pred položením rozbrusovacej píly vypnite náradie a uistite sa, že sa kotúč úplne zastavil.
- Pri rezaní za mokra zatvorte vodovodný ventil na rozbrusovacej píle a odstavte prívod vody.

POZNÁMKA: Maximálna hĺbka rezu pri každom prechode by nemala presiahnuť 86 mm.

⚠ ***VAROVANIE!***
Po nepretržitom používaní stroja s vysokou záťažou budú prevodovka a okolité časti (páka nastavenia ochranného krytu a aretácia vretena) veľmi horúce. Pred nastavovaním počkajte, kým stroj nevychladne, alebo si nasaďte rukavice.

Preprava

Na lítium-iónové akumulátory sa vzťahujú požiadavky právnych predpisov o nebezpečnom tovare.

Preprava týchto akumulátorov sa musí vykonávať v súlade s miestnymi, vnútroštátnymi a medzinárodnými ustanoveniami a predpismi.

Používatelia môžu tieto akumulátory prepravovať po ceste bez ďalších požiadaviek.

Komerčná preprava lítium-iónových akumulátorov prepravnými spoločnosťami podlieha predpisom o preprave nebezpečného tovaru. Prípravy na prepravu a prepravu môžu vykonávať len náležite vyškolené osoby. Celý proces musí byť pod odborným dohľadom.

Pri preprave nabíjateľných akumulátorov je potrebné dodržiavať nasledujúce body:

Uistite sa, že kontaktné svorky akumulátora sú chránené a izolované, aby sa zabránilo skratu.

Uistite sa, že je akumulátor v obale zabezpečený proti pohybu.

Poškodené alebo vytekajúce akumulátory sa nesmú prepravovať.

Ďalšie informácie vám poskytne vaša prepravná spoločnosť.

⚠ ***UPOZORNENIE!***
Nevkladajte akumulátory, ktoré majú poškodené puzdro.

Údržba a starostlivosť

⚠ ***VAROVANIE!***
Pred vykonávaním akýchkoľvek prác na elektrickom náradí z neho vyberte batériu.

Čistenie

⚠ ***UPOZORNENIE!***
Pri čistení suchým stlačeným vzduchom vždy používajte ochranné okuliare.
Pravidelne čistite náradie a vetracie otvory. Frekvencia čistenia závisí od materiálu a doby používania. Vnútro skrine a motor pravidelne prefukujte suchým stlačeným vzduchom.

Opravy

Opravy môže vykonávať len autorizované zákaznícke servisné stredisko.

i ***POZNÁMKA***
Počas záručnej doby neuvoľňujte skrutky na kryte. Nedodržanie tejto požiadavky má za následok neplatnosť akýchkoľvek nárokov vyplývajúcich zo záruky výrobcu.

Náhradné diely a príslušenstvo

Ďalšie príslušenstvo, najmä náradie a doplnky, nájdete v katalógoch výrobcu. Výkresovú dokumentáciu a zoznamy náhradných dielov nájdete na našej domovskej stránke: **www.flex-tools.com.**

Informácie o likvidácii

⚠ ***VAROVANIE!***
Znefunkčnite nepotrebné elektrické náradie:
– *odstránením akumulátora z elektrického náradia.*


Len v krajinách EÚ
Elektrické náradie nevyhadzujte do domového odpadu!

V súlade s európskou smernicou 2012/19/EÚ o odpade z elektrických a elektronických zariadení a transpozícii do vnútroštátneho práva musia byť použité elektrické náradia zbierané oddelene a recyklované spôsobom šetrným k životnému prostrediu.

Recyklácia surovín namiesto likvidácie odpadu.
Zariadenie, príslušenstvo a obaly sa musia recyklovať spôsobom šetrným k životnému prostrediu. Plastové diely sú určené na recykláciu podľa druhu materiálu.

⚠ ***VAROVANIE!***
Nevyhadzujte akumulátor do domového odpadu, ohňa alebo vody. Neotvárajte použité akumulátory.
Len pre krajiny EÚ:

V súlade s nariadením 2023/1542 sa musia chybné alebo použité akumulátory recyklovať.

i ***POZNÁMKA***
O možnostiach likvidácie sa informujte u vášho predajcu!

CE- Vyhlásenie o zhode

Vyhlásenia o zhode sú uvedené v prílohe 1 k tomuto návodu na použitie.

Vylúčenie zodpovednosti

Výrobca a jeho zástupca nie sú zodpovední za škody a ušlý zisk v dôsledku prerušenia podnikania spôsobeného výrobkom alebo nepoužiteľným výrobkom.

Výrobca a jeho zástupca nezodpovedajú za škody, ktoré vznikli nesprávnym použitím elektrického nástroja alebo použitím elektrického nástroja s výrobkami od iných výrobcov.

Sadržaj

Simboli koji se koriste u ovom priručniku..188
Simboli na proizvodu.....188
Važne informacije u vezi sigurnosti.....188
Buka i vibracije.....190
Tehnički podaci.....191
Pregled.....191
Upute za uporabu.....192
Transport.....196
Održavanje i njega.....196
Informacije o zbrinjavanju.....197
CE izjava o sukladnosti.....197
Izuzeće od odgovornosti.....197

Simboli koji se koriste u ovom priručniku

⚠ ***UPOZORENJE!***
Označava neposrednu prijeteću opasnost. Zanemarivanje ovog upozorenja može rezultirati smrću ili iznimno teškim ozljedama.

⚠ ***OPREZ!***
Označava moguću opasnu situaciju. Zanemarivanje ovog upozorenja može rezultirati lakšim ozljedama ili materijalnom štetom.

i ***NAPOMENA***
Označava savjete za primjenu i važne informacije.

Simboli na proizvodu


Prije uključivanja električnog alata, pročitajte priručnik za upotrebu.


Nosite masku za prašinu kada radite bez tekućeg hlađenja.


Nosite zaštitu za oči i uši.


Informacije o zbrinjavanju starog alata (pogledajte stranicu 197)

CE oznaka

UKCA oznaka

Važne informacije u vezi sigurnosti

⚠ ***UPOZORENJE!***
Prije upotrebe električnog alata pročitajte sljedeće i postupite u skladu s:

- *ove upute za rukovanje,*
- *„Opće upute u vezi sigurnosti" za rukovanje električnim alatima u priloženoj brošuri (letak br.: 315915),*
- *pravila i propise za sprječavanje nesreća koji važe na mjestu primjene.*

Ovaj električni alat izrađen je u skladu s najnovijim dostignućima tehnike i priznatim sigurnosno-tehničkim propisima.

Ipak, ovaj električni alat može za vrijeme upotrebe predstavljati opasnosti za tijelo i život korisnika ili drugih osoba, odnosno može doći do oštećenja električnog alata ili drugih materijalnih šteta.

Električni alat može se koristiti samo

- *za predviđene svrhe*
- *u besprijekornom radnom stanju.*

Greške koje ugrožavaju sigurnost moraju se odmah otkloniti.

Namjena

Ručna rezna pila namijenjena je

- za komercijalnu upotrebu u industriji i trgovini,
- za profesionalno rezanje,
- mokro rezanje zidova, betona, crvenih cigli, šupljih cigli, cementnih blokova itd. pomoću dijamantnog diska;
- Suho rezanje metala kao što su čelične šipke, čelične cijevi i čelični kanali pomoću reznog diska.

Sigurnosne upute za rezne pile

⚠ ***UPOZORENJE!***
Pročitajte sva upozorenja u vezi sigurnosti, sve upute, ilustracije i specifikacije isporučene s ovim električnim alatom. *Zanemarivanje svih uputa navedenih u nastavku može rezultirati električnim udarom, požarom i/ili teškim ozljedama. Sačuvajte sva upozorenja i sve upute za buduće potrebe.*

- **Štitnik koji dolazi s alatom mora biti sigurno pričvršćen na električni alat i postavljen za maksimalnu sigurnost, tako da je što manji dio diska izložen prema operateru. Postavite sebe i promatrače izvan ravnine okretnog diska.** Štitnik štiti operatera od slomljenih dijelova diska i slučajnog kontakta s diskom.
- **Za svoj električni alat koristite samo ojačane ili dijamantne rezne diskove.** Sama mogućnost pričvršćivanja dodatnog pribora na alat ne jamči siguran rad.
- **Nazivna brzina pribora mora biti manja ili jednaka maksimalnoj brzini naznačenoj na električnom alatu.** Pribor s brzinom većom od nazivne može se prelomiti i raspasti.
- **Diskovi se smiju upotrebljavati samo za preporučene primjene. Primjer: nemojte brusiti bočnom stranom reznog diska.** Abrazivna rezna kola namijenjena su za brušenje obodom, bočne sile koje se primjenjuju na ova kola mogu uzrokovati njihov raspad.
- **Upotrebljavajte samo neoštećene prirubnice diska odgovarajućeg promjera za odabrani disk**. Pravilne prirubnice brusnog diska ga podupiru i tako smanjuju mogućnost loma brusnog diska.
- **Ne koristite istrošene ojačane diskove s većih električnih alata.** Diskovi namijenjeni većem električnom alatu nisu prikladni za veću brzinu manjeg alata i mogu puknuti.
- **Vanjski promjer i debljina pribora moraju biti unutar nazivnog kapaciteta električnog alata.** Pribor neodgovarajuće veličine se ne može ispravno čuvati ili kontrolirati.
- **Veličina osovine diskova i prirubnica mora pravilno odgovarati vretenu električnog alata.** Diskovi i prirubnice s otvorima za osovinu koji ne odgovaraju montažnim dijelovima električnog alata bit će neuravnoteženi, prekomjerno će vibrirati i mogu uzrokovati gubitak kontrole.
- **Ne koristite oštećene diskove. Prije svake upotrebe provjerite ima li napuknuća i oštećenja na diskovima. Ako električni alat ili disk padne, provjerite ima li oštećenja ili ugradite neoštećeni disk. Nakon pregleda i postavljanja diska, postavite sebe i druge osobe izvan ravnine okretnog diska i pokrenite električni alat na maksimalnu brzinu praznog hoda na jednu minutu.** Oštećeni diskovi obično će se raspasti tijekom tog vremena ispitivanja.
- **Nosite osobnu zaštitnu opremu. Ovisno o primjeni, upotrebljavajte štitnik za lice ili sigurnosne naočale. Prema potrebi, nosite masku za prašinu, štitnike za sluh, rukavice i radioničku pregaču koja može zaustaviti male komadiće abraziva ili izratka.** Zaštita za oči mora biti u mogućnosti zaustaviti leteće krhotine koje nastaju u raznim postupcima. Maska za prašinu ili respirator moraju moći filtrirati čestice nastale radom. Dugo izlaganje visokom intenzitetu buke može oštetiti sluh.
- **Promatrače udaljite na sigurnu udaljenost od mjesta rada. Osobe koje se nalaze u radnom području moraju nositi osobnu zaštitnu opremu.** Krhotine izratka ili slomljenog diska mogu odletjeti i uzrokovati ozljede izvan neposrednog područja rada.
- **Električni alat držite samo za izolirane površine za držanje prilikom izvođenja radnje tijekom koje rezni nastavak može dodirnuti skrivene žice.** Ako rezni nastavak dodirne žicu pod naponom, izloženi metalni dijelovi električnog alata također će doći pod napon i mogu korisnika ozlijediti električnim udarom.
- **Nemojte polagati električni alat dok se rotirajući pribor ne zaustavi.** Okretni disk može zahvatiti površinu i izbiti električni alat iz vaše kontrole.
- **Ne pokrećite električni alat dok ga nosite sa strane.** Slučajni kontakt s rotirajućim priborom može vam zakačiti odjeću i povući pribor u vaše tijelo.
- **Redovito čistite ventilacijske otvore za zrak električnog alata.** Ventilator motora će povući prašinu u kućište i prekomjerno nakupljanje metala u prahu može prouzročiti električnu opasnost.
- **Ne upotrebljavajte električni alat u blizini zapaljivih tvari.** Iskre mogu uzrokovati zapaljenje takvih tvari.

POVRATNI UDARAC I POVEZANA UPOZORENJA:

Povratni udarac je iznenadna reakcija na prikliješteni ili zaglavljeni okretni disk. Prikliještenje ili zaglavljivanje uzrokuju nagli zastoj

okretnog diska, što uzrokuje nekontrolirano izbacivanje električnog alata u suprotnom smjeru od okretanja diska u točki zaglavljenja.

Primjerice, ako je brusni disk uklješten ili zaglavljen za izradak, rub kotača koji ulazi u točku uklještenja može se zabiti u površinu materijala i uzrokovati preskakanje ili izbacivanje kotača. Disk može iskočiti prema korisniku ili od njega, ovisno o smjeru kretanja diska na mjestu uklještenja. Brusni diskovi se također mogu slomiti u tim uvjetima.

Povratni udarac rezultat je nepropisne upotrebe električnog alata i/ili neispravnih radnih postupaka ili uvjeta i može se izbjeći poduzimanjem propisanih mjera opreza poput ovih u nastavku.

- **Čvrsto držite električni alat i postavite tijelo i ruku na način koji će omogućiti pružanje otpora povratnim udarcima. Ako postoji, koristite pomoćni rukohvat za maksimalnu kontrolu nad povratnim udarcima ili reakcijama uslijed okretnog momenta prilikom pokretanja.** Korisnik može kontrolirati reakcije uslijed okretnog momenta ili povratne udarce ako poduzme odgovarajuće mjere opreza.
- **Ne stavljajte ruku u blizinu pribora koji se okreće.** Može doći do povratnog udarca pribora preko ruke.
- **Ne postavljajte tijelo u ravninu okretnog diska.** Povratni udarac će pokrenuti alat u smjeru suprotnom od smjera kretanja kotača u trenutku uklještenja.
- **Budite posebno oprezni kada radite na kutovima, oštrim rubovima, itd. Izbjegavajte odskakivanje i zaglavljivanje pribora.** Kod rubova, oštrih kutova ili odskakivanja može doći do zaglavljivanja rotirajućeg pribora i gubitka kontrole ili povratnog udarca.
- **Ne pričvršćujte nož za rezbarenje drva na lanac pile, segmentiranu dijamantni disk s perifernim razmakom većim od 10 mm ili nazubljeni list pile.** Takvi listovi stvaraju česte povratne udarce i gubitak kontrole.
- **Nemojte „zaglavljivati" diska ili ga pretjerano pritiskati. Ne pokušavajte napraviti preveliku dubinu reza.** Preveliko naprezanje brusnog diska povećava opterećenje i osjetljivost na uvijanje ili zaglavljivanje brusnog diska u rezu i mogućnost povratnog udarca ili loma brusnog diska.
- **Kada se diska zaglavi ili kada iz bilo kojeg razloga prekidate rez, isključite električni alat i držite električni alat nepomičnim dok se diska potpuno ne zaustavi. Nemojte pokušavati ukloniti disk iz reza dok je kolo u pokretu jer može doći do povratnog udarca.** Istražite i poduzmite korektivne radnje kako biste otklonili uzrok zaglavljenja brusnog diska.
- **Nemojte ponovno pokretati postupak rezanja u izratku. Pustite da brusni disk postigne punu brzinu i pažljivo ponovno uđite u rez.** Disk se može zaglaviti, podići ili povratno udariti ako se električni alat ponovno pokrene u izratku.
- **Pričvrstite ploče i prevelike izratke kako bi se smanjio rizik od prikljештenja diska i povratnog udarca. Veliki izratci mogu se savijati pod vlastitom težinom.** Nosači se moraju postaviti ispod izratka blizu linije rezanja i blizu ruba izratka s obje strane diska.
- **Budite posebno oprezni kada izvodite „površinski rez" u postojećim zidovima ili drugim područjima koja ne vidite.** Disk koji strši može zarezati plinske ili vodene cijevi, električne vodiče ili predmete koji mogu uzrokovati povratni udarac.

Buka i vibracije

Vrijednosti buke i vibracija određene su u skladu s normom EN 62841.

A-ponderirana razina buke električnog alata obično je:

-	Razina zvučnog tlaka L_{pA}:	96 dB(A)
-	Razina zvučne snage L_{WA}:	107 dB(A)
-	Nesigurnost:	K = 3 dB

Ukupna vrijednost vibracija:

-	Vrijednost emisije a_h:	3,28 m/s^2
-	Nesigurnost:	K = 1,5 m/s^2

Ponavljajuće udarne vibracije(p_F) :

–	rezanje metala	140 m/s^2
–	Nesigurnost	3 m/s^2
–	rezanje betonske ploče	82 m/s^2
–	Nesigurnost	K=13 m/s^2

⚠ ***OPREZ!***

Navedene izmjerene vrijednosti vrijede za nove električne alate. Svakodnevna upotreba uzrokuje promjenu vrijednosti buke i vibracija.

NAPOMENA

Deklarirana ukupna vrijednost(i) vibracija i deklarirana vrijednost(i) emisije buke izmjerene su u skladu sa standardnom metodom ispitivanja i mogu se koristiti za usporedbu jednog alata s drugim; također se mogu koristiti u preliminarnoj procjeni izloženosti.

Deklarirana razina emisije vibracija i vrijednost(i) emisije buke predstavljaju glavne primjene alata. Međutim, ako se alat koristi za različite primjene, s različitim priborom ili uz loše održavanje, razina emisije vibracija i vrijednost(i) emisije buke mogu se razlikovati. To može značajno povećati razinu izloženosti tijekom ukupnog radnog razdoblja.

Za preciznu procjenu razine izloženosti vibracijama i vrijednosti oznake emisije buke, također je potrebno uzeti u obzir vrijeme kada je alat isključen ili radi, ali zapravo nije u uporabi. To može značajno smanjiti razinu izloženosti tijekom ukupnog radnog razdoblja.

Utvrdite dodatne sigurnosne mjere za zaštitu rukovatelja od utjecaja vibracija i buke kao što su: Održavanje alata i pribora, održavanje ruku toplima, organizacija radnih procesa.

OPREZ!

Pri zvučnom tlaku većem od 85 dB(A), nosite zaštitu za sluh.

Tehnički podaci

Vrsta proizvoda		COS 230 18-EC
Proizvod		Ručna rezna pila
Nazivni napon	Vdc	18
Brzina bez opterećenja	o/min	6600
Vrsta brusnog diska	- dijamantni disk	
	- rezna ploča tipa 41	
Debljina brusnog diska	mm	Dijamantni disk: 2,2
		Rezni disk: 2
Dopuštena maks. debljina diska	mm	3
Promjer brusnog diska	mm	230
Otvor za osovinu diska	mm	22,2
Maks. dubina rezanja	mm	86

Težina	kg	5.8*
Baterija	18 V	AP 18/8.0XT
Raspon punjača	CA...serija 18 CA... serija 12/18	
Temperatura punjenja	0~40 °C	
Radna temperatura	-10 – 40 °C	
Temperatura skladištenja	- 20 ~ 50 °C	

*Izmjereno bez baterije (težinu baterije možete pronaći na www.flex-tools.com), bez alata.

NAPOMENA: Ako se koriste druge FLEX 18 V baterije, rezna pila može se samo pokrenuti, ali ne može raditi.

Pregled (pogledajte sliku A)

Brojčane oznake značajki proizvoda odnose se na ilustraciju uređaja na stranici s grafičkim prikazom.

1 Ručka za podešavanje štitnika
2 Štitnik
3 Izolirana prednja ručka
4 LED svjetlo
5 Izolirana stražnja ručka
6 Stražnji nosač
7 Kuka za gredu
8 Prednji nosač
9 Vijak vretena
10 Diska (nije isporučen)
11 Vijak mlaznice za vodu
12 Indikator velikog opterećenja
13 Brava osovine
14 Ručica za podešavanje štitnika
15 Poklopac pretinca za baterije
16 Gumb za otpuštanje baterijskog pretinca
17 Brzi priključak za vodu
18 Ventil za vodu
19 Ključ
20 Okidačka sklopka
21 Gumb za deblokadu
22 Gumb indikatora razine napunjenosti baterije

23 Pokazivač stanja napunjenosti baterije

24 Dijamantni disk (nije isporučen)

a. Smjer vrtnje

b. Razmak

c. Negativan kut rezanja

Napomena: Maksimalni periferni razmak između segmenata dijamantnog diska iznosi 10 mm, samo s negativnim kutom rezanja.

25 Rezni disk (nije isporučen)

Upute za uporabu

⚠ UPOZORENJE!

Uklonite bateriju prije radova na električnom alatu.

Prije uključivanja električnog alata

Raspakirajte električni alat i pribor te provjerite ima li izgubljenih ili oštećenih dijelova.

i NAPOMENA

Baterije pri isporuci nisu potpuno napunjene. Prije prve uporabe potpuno napunite baterije. Pogledajte upute za upotrebu punjača.

Savjeti za dug radni vijek baterije

⚠ OPREZ!

- *Nemojte puniti baterije na temperaturama ispod 0 °C ili iznad 40 °C.*
- *Ne punite baterije u okruženjima s visokom vlažnošću zraka ili temperaturom okoline.*
- *Nemojte pokrivati baterije i punjač tijekom punjenja.*
- *Izvucite mrežni utikač punjača po završetku punjenja.*

Baterija i punjač zagrijavaju se tijekom punjenja. To je sasvim normalno!

i NAPOMENA

Slijedite upute za ispravno punjenje baterije u priručniku za rukovanje baterijom.

Ako se baterije ne koriste duže vrijeme, pohranite ih djelomično napunjene na hladno mjesto.

Umetanje/zamjena baterije (pogledajte slike B1 - B3)

- Pritisnite gumb za otpuštanje baterijskog pretinca (16) i poklopac baterijskog pretinca (15) automatski će se otvoriti (pogledajte sliku B1).
- Pritisnite napunjenu bateriju u električni alat tako da čujno ulegne u svoje mjesto (pogledajte sliku B2).
- Za uklanjanje, pritisnite gumb za otpuštanje (1.) i izvadite bateriju (2.) (pogledajte sliku B3).
- Zatvorite poklopac baterijskog pretinca nakon odvajanja baterije.

i NAPOMENA

Kako biste spriječili oštećenje i onečišćenje baterijskog pretinca, obavezno zatvorite poklopac baterijskog pretinca.

⚠ OPREZ!

Kada ne upotrebljavate uređaj, zaštitite kontakte baterije. Nepričvršćeni metalni dijelovi mogu prouzročiti kratak spoj kontakata; postoji opasnost od eksplozije i požara!

Ugradite i uklonite disk (pogledajte slike C1 - C2)

⚠ UPOZORENJE!

Koristite samo disk proizveden za ovaj alat kako biste smanjili opasnost od ozljeda. *Ne koristite nikakvu vrstu kružne pile. Koristite samo rezni disk ili dijamantni disk tipa „41".*

⚠ UPOZORENJE!

Prije sastavljanja, podešavanja ili zamjene pribora, izvadite bateriju iz alata *. Takve preventivne mjere sigurnosti smanjuju rizik od nehotičnog pokretanja alata.*

Pričvršćivanje diska

- Odvojite bateriju.
- Položite pilu na čvrstu površinu s vijkom vretena (9) okrenutim prema gore.
- Okrenite blokadu vretena (13) za 90° u smjeru kazaljke na satu kako biste blokirali osovinu vretena.
- Okrenite vijak vretena suprotno od smjera kazaljke na satu pomoću priloženog ključa (19). Uklonite vijak vretena i vanjsku prirubnicu (C-1). Unutarnju prirubnicu (C-2) nije potrebno uklanjati, osim ako je potrebno čišćenje.
- Postavite disk unutar štitnika i na vreteno. Pazite da strelica na disku pokazuje u istom smjeru kao i strelica na štitniku.

- Ponovno postavite vanjsku prirubnicu i vijak vretena. Čvrsto zategnite vijak vretena okretanjem ključa u smjeru kazaljke na satu.

i ***NAPOMENA***

Prilikom postavljanja prirubnice pratite sliku C2 i nemojte postaviti prirubnicu u pogrešnom smjeru.

- Okrenite blokadu vretena za 90° suprotno od smjera kazaljke na satu tako da se trokut na blokadi vretena poravna s trokutom na kućištu kako biste otključali osovinu vretena.
- Pobrinite se da je kotač pravilno centriran i da ne udara u štitnik. Vijak vretena i prirubnice trebaju biti čvrsto zategnuti.

Odvajanje kotača

- Odvojite bateriju.
- Blokirajte osovinu vretena.
- Ključem otpustite vijak vretena.
- Uklonite vijak vretena, vanjsku prirubnicu i na kraju disk.

Ugradnja dovoda vode (pogledajte slike D1 - D5)

⚠ ***UPOZORENJE!***

Metoda mokrog rezanja smije se koristiti samo s dijamantnim diskom.

⚠ ***UPOZORENJE!***

Zatvorite baterijski pretinac i čvrsto ga zatvorite prije upotrebe vode.

⚠ ***UPOZORENJE!***

***Ne koristite pilu iznad glave** . Kada koristite vodu, ograničite rezanje na horizontalni položaj kako biste smanjili opasnost od ulaska vode u alat.*

⚠ ***UPOZORENJE!***

Maksimalni tlak dovedene vode ne smije biti veći od 90 PSI.

OBAVIJEST: Prije korištenja metode mokrog rezanja, uvjerite se da voda neće oštetiti rezani materijal ili okolnu imovinu.

- Zahtjevi za dovod vode

Preporučeni nazivni promjer crijeva za vodu	mm/ inch	15mm/ 1/2″
Kompatibilne tekućine	-	Slatka voda
Potrebna brzina protoka	L/ min	22.8~47.4
Priključna spojnica	-	Brza priključna spojnica

- Provjerite je li dovod vode isključen i je li ventil za vodu (18) zatvoren.
- Otpustite sigurnosnu maticu (D-1) na brzom priključku za vodu (17) u smjeru suprotnom od kazaljke na satu.
- Navucite sigurnosnu maticu na crijevo (15 mm).
- Gurnite crijevo u spoj (D-2) do samog kraja.
- Spojite sigurnosnu maticu na brzi priključak za vodu tako da je zavrnete u smjeru kazaljke na satu.
- Protok vode regulirajte laganim okretanjem ventila za vodu (18) prema otvorenom položaju dok ne postignete željeni protok. Želite li zaustaviti protok vode, okrenite ventil za vodu u zatvoreni položaj.
- Kada završite s rezanjem, pustite pilu da radi nekoliko sekundi sa zatvorenim ventilom za vodu kako biste uklonili preostalu vodu s reznog diska.
- Želite li odspojiti dovod vode, povucite i zadržite vanjsku čahuru (D-3) brzog priključka za vodu unatrag pa je uklonite.
- Mlaznica za vodu (D-4) mogla bi se začepiti nakon određenog vremena upotrebe. Ključem odvrnite vijke mlaznice za vodu (11) s obje strane štitnika i očistite mlaznicu za vodu (pogledajte sliku D5).

Podešavanje štitnika (pogledajte sliku E)

⚠ ***UPOZORENJE!***

***Ne držite alat za ručku štitnika tijekom rezanja.** Ručka za podešavanje štitnika koristi se samo za podešavanje štitnika dok se alat ne koristi.*

⚠ ***UPOZORENJE!***

Obavezno provjerite je li štitnik pravilno postavljen prije pokretanja rezne pile.

⚠ ***UPOZORENJE!***
***Štitnik može biti vruć** . Okrećite štitnik pomoću ručke štitnika.*

⚠ ***UPOZORENJE!***
Nakon dugotrajne upotrebe, temperatura kućišta prijenosnog mehanizma može postati vrlo visoka i uzrokovati opekline. Pazite da ga ne dodirnete.

- Izvadite bateriju iz rezne pile.
- Gurnite ručicu za podešavanje štitnika (14) prema gore.
- Čvrsto uhvatite ručku za podešavanje štitnika (1) i podesite štitnik kako biste osigurali maksimalnu zaštitu operatera tijekom rada.
- Pritisnite ručicu za podešavanje štitnika prema dolje kako biste štitnik (2) zaključali na mjestu.

Spremanje ključa (pogledajte sliku F)

Kada se ne koristi, ključ (19) spremite kako je prikazano na slici F da ga ne biste izgubili.

Kuka za gredu (pogledajte sliku G)

⚠ ***UPOZORENJE!***
***Kada je pila obješena za kuku, nemojte tresti pilu ili predmet s kojeg visi. Nemojte vješati pilu na električne vodiče. Provjerite je li konstrukcija koja se koristi za vješanje pile učvršćena**. Može doći do tjelesne ozljede ili materijalne štete.*

⚠ ***UPOZORENJE!***
***Kuku koristite samo za vješanje pile.** Korištenje kuke za vješanje bilo čega drugog može dovesti do teških ozljeda.*

⚠ ***UPOZORENJE!***
Nemojte koristiti kuku za dohvaćanje drugih predmeta ili za podupiranje vlastite težine u bilo kojoj situaciji.

Alat je opremljen kukom za gredu (7). Koristite kuku za vješanje rezne pile na gredu ili drugu sličnu čvrstu konstrukciju kako biste je privremeno spremili tijekom predaha.

- Kuka za gredu može se okrenuti za 90°.
- Pri korištenju kuku podignite tako da sjedne u otvoreni položaj.
- Kada nije u upotrebi, obavezno gurnite kuku tako da sjedne u zatvoreni položaj.

Prednji i stražnji nosač (pogledajte sliku H)

Prednji (8) i stražnji nosač (6) koriste se za pridržavanje alata na mjestu, služe kao oslonac tijekom rada kako bi se smanjila potrebna sila i spriječilo pretjerano trošenje alata. Osim toga, djeluju kao pregrada koja sprječava prskanje blata i odbacivanje metalnih strugotina po operateru.

Uključivanje i isključivanje (pogledajte sliku I)

- Za uključivanje alata pritisnite i zadržite gumb za deblokadu (21), zatim pritisnite sklopku okidača (20). Otpustite gumb za deblokadu i nastavite stiskati okidač za kontinuirani rad.
- Za isključivanje alata otpustite sklopku okidača.

LED svjetlo (pogledajte sliku J)

LED svjetlo (4) automatski će se uključiti laganim pritiskom sklopke okidača prije pokretanja alata. Uključit će se približno 10 sekundi nakon otpuštanja sklopke.

LED svjetlo brzo će treptati kada se alat i/ili baterija preopterete ili previše zagriju, a unutarnji senzori će isključiti alat. Neka uređaj odstoji neko vrijeme ili zasebno izložite uređaj i bateriju struji zraka da se ohlade.

LED svjetlo će treperiti sporije što ukazuje da je baterija skoro prazna. Napunite bateriju.

Ako se LED svjetlo ne uključiti kada uključite alat ili se iznenada isključi tijekom vašeg rada, to može biti uzrokovano internom komunikacijskom greškom. Za pomoć se obratite korisničkoj službi ili ovlaštenom servisu.

Pokazivač stanja napunjenosti baterije (pogledajte sliku K)

Alat je opremljen pokazivačem stanja napunjenosti (23) koji prikazuje napunjenost baterije. Pritisnite gumb pokazivača stanja napunjenosti baterije (22) i LED svjetla će ukazati na trenutačnu napunjenost baterije.

Ako jedno LED svjetlo na pokazivaču stanja napunjenosti počne treptati, baterije je ispod 10 % kapaciteta i treba je napuniti. Snaga

isporučena alatu brzo će pasti kada je baterija pri kraju svog vremena rada i trebat će je napuniti. Kada se baterija potpuno isprazni, na pokazivaču napajanja treptat će četiri LED svjetla.

Kada se to dogodi, uklonite alat s izratka i po potrebi napunite bateriju.

Prvi i treći LED na indikatoru napajanja brzo će treptati zeleno radi upozorenja na stanje previsoke temperature. Baterija će nastaviti s normalnim radom kada se ohladi.

Indikator velikog opterećenja (pogledajte sliku L)

Indikator velikog opterećenja (12) svijetli kako bi upozorio da je alat preopterećen.

Potrebno je smanjiti opterećenje pri rezanju tako da se signalno svjetlo za veliko opterećenje isključi.

Ako je praktično, ostavite alat da miruje kada svijetli indikator velikog opterećenja.

Smanjenje opasnosti od povratnog udarca (pogledajte sliku M)

⚠ ***UPOZORENJE!***
U svakom trenutku pri okretanju reznog diska mogu se pojaviti reaktivne sile.

⚠ ***UPOZORENJE!***!
Značajke zaštite od preopterećenja ovog alata ne sprječavaju povratni udarac *. S razumijevanjem pročitajte sva upozorenja i upute vezane uz sprječavanje povratnog udarca navedene u ovom priručniku s uputama.*

Obavezno poduprite izradak tako da rez ostane otvoren kako biste izbjegli priklještenje diska, što povećava opasnost od povratnog udarca

Alat sadrži elektroničku zaštitu od preopterećenja koja će ga automatski isključiti u slučaju naglog opterećenja i nekih povratnih udaraca.

Želite li ponovno pokrenuti alat, provjerite je li sklopka u ISKLJUČENOM položaju, uklonite sve prepreke ispred diska, a zatim ponovno započnite postupak pokretanja sukladno uputama u odjeljku **Uključivanje i isključivanje.**

Pravilan položaj ruku (pogledajte sliku N)

⚠ ***UPOZORENJE!***
Kako biste smanjili opasnost od teških tjelesnih ozljeda, OBAVEZNO držite ruke u prikazanom pravilnom položaju.

⚠ ***UPOZORENJE!***
Kako biste smanjili opasnost od teških tjelesnih ozljeda, obavezno čvrsto držite alat zbog mogućih iznenadnih reakcija.

⚠ ***UPOZORENJE!***
Ne koristite reznu pilu jednom rukom. Obavezno čvrsto držite reznu pilu objema rukama.

⚠ ***UPOZORENJE!***
Uvjerite se da su ručke i rukohvati rezne pile sigurni i da na njima nema masnoće i/ili vlage.
Pravilan položaj ruku za ljevake i dešnjake: desna ruka mora biti na stražnjoj ručki (5), a lijeva na prednjoj ručki (3).

Tijekom rada, nemojte držati alat iznad visine ramena.

Izrada reza (pogledajte sliku O)

⚠ ***UPOZORENJE!***
Svakako provjerite je li štitnik na mjestu i je li podešen za vrstu reza za koji se spremate.

⚠ ***UPOZORENJE!***
Prilikom korištenja rezne pile pazite da operater i promatrači nisu u opasnosti od odbačenih čestica rezanog materijala, iskri ili dijelova oštećenih reznih diskova.

⚠ ***UPOZORENJE!***
NEMOJTE mijenjati smjer tijekom rezanja kako biste smanjili opasnost od teških ili smrtonosnih ozljeda. *Promjena smjera može uzrokovati veliko torziono opterećenje na reznom disku i uzrokovati njegovo zaglavljenje ili pucanje.*

⚠ ***UPOZORENJE!***
Ne koristite u prisutnosti zapaljivih tekućina ili plinova.

⚠ ***UPOZORENJE!***
Ne dopustite djeci da dođu u kontakt s alatom.

⚠ ***UPOZORENJE!***
Reznu pilu koristite samo za rezanje povlačenjem. U suprotnom, disk pile može nekontrolirano iskočiti iz reza.

⚠ ***OPREZ!***
Nosite rukavice prilikom rezanja metala.

⚠ ***OPREZ!***
Ne dodirujte disk ili materijal odmah nakon rada, jer se mogu zagrijati i uzrokovati opekline (pogledajte sliku O).

- Uvjerite se da je štitnik diska (2) u položaju koji pruža maksimalnu zaštitu rukovatelju.
- Označite liniju rezanja na materijalu koji ćete rezati.
- Čvrsto uhvatite reznu pilu koristeći prednju (3) i stražnju ručku (5).
- Poravnajte disk s linijom rezanja. Pazite da ništa nije blizu ili u ravnini s diskom.

NAPOMENA: Ako izvodite mokro rezanje, otvorite dovod vode i ventil za vodu (18) na reznoj pili. Ako režete metal, provjerite je li ventil za vodu u zatvorenom položaju.

- Uključite alat i pričekajte da disk dosegne punu brzinu.
- Polako pomičite disk u izradak primjenjujući čvrsti pritisak i pomičući ga duž linije rezanja. Nemojte preopterećivati alat. Režite samo onoliko duboko koliko je potrebno kako biste smanjili količinu proizvedene prašine. Održavajte visoku brzinu diska radi maksimalne učinkovitosti i radnog vijeka diska. Otpustite pritisak kada se približite kraju reza kako biste održali kontrolu nad reznom pilom.
- Isključite alat i provjerite je li se disk potpuno zaustavio prije nego odložite reznu pilu.
- Ako izvodite mokro rezanje, zatvorite ventil za vodu na reznoj pili i dovod vode.

NAPOMENA: Maksimalna dubina reza svakog prolaza ne smije biti veća od 86 mm.

⚠ ***UPOZORENJE!***
Ako se stroj bez prekida koristi pod velikim opterećenjem, prijenosni mehanizam i okolni dijelovi (ručica za podešavanje štitnika i blokada vretena) postat će vrlo vrući. Pričekajte da se stroj ohladi ili nosite rukavice prije podešavanja.

Transport

Litij-ionske baterije podliježu zahtjevima zakonodavstva o opasnoj robi.

Prijevoz tih baterija mora se izvršiti u skladu s lokalnim, nacionalnim i međunarodnim odredbama i propisima.

Korisnici mogu transportirati te baterije cestom bez dodatnih zahtjeva.

Komercijalni prijevoz litij-ionskih baterija od strane tvrtki za otpremu podliježe propisima za prijevoz opasnih tereta. Pripreme za otpremu i transport mogu obavljati samo osobe odgovarajuće stručnosti. Cijeli postupak mora biti profesionalno nadziran.

Prilikom prijevoza punjivih baterija moraju se poštivati sljedeće točke:

Provjerite jesu li kontaktni priključci baterije zaštićeni i izolirani kako bi se spriječili kratki spojevi.

Provjerite je li baterija osigurana protiv pomicanja unutar pakiranja.

Oštećene ili baterije koje cure ne smiju se transportirati.

Obratite se svojoj tvrtki za otpremu trebaju li vam dodatne informacije.

⚠ ***OPREZ!***
Ne postavljajte baterije koje imaju oštećeno kućište.

Održavanje i njega

⚠ ***UPOZORENJE!***
Izvadite bateriju iz alata prije izvođenja bilo kakvih radova na električnom alatu.

Čišćenje

⚠ ***OPREZ!***
Prilikom suhog čišćenja komprimiranim zrakom, nosite naočale.

Redovito čistite električni alat i ventilacijske otvore. Učestalost čišćenja ovisi o materijalu i trajanju uporabe. Unutrašnjost kućišta i motor redovito propušite suhim stlačenim zrakom.

Popravak

Popravke smije izvoditi samo ovlašteni servisni centar.

NAPOMENA

Tijekom jamstvenog razdoblja nemojte otpuštati vijke na kućištu. Nepoštivanjem ovog zahtjeva izgubit ćete pravo na jamstvo proizvođača.

Zamjenski dijelovi i dodatna oprema

Ostalu dodatnu opremu, posebno alate i pribor, potražite u katalozima proizvođača. Razvijene nacrte i popise rezervnih dijelova možete pronaći na našoj početnoj **stranici:www.flex-tools.com.**

Informacije o zbrinjavanju

UPOZORENJE!

Električni alat koji se više ne može upotrebljavati učinite neupotrebljivim:

– *Električni alat na baterijsko napajanje uklanjanjem baterije.*



Samo za zemlje EU

Električne alate nemojte odlagati s otpadom iz kućanstva!

U skladu s Europskom direktivom 2012/19/EU o otpadnoj električnoj i elektroničkoj opremi i prijenosu u nacionalni zakon, iskorištene električne alate potrebno je zasebno sakupljati i reciklirati na ekološki prihvatljiv način.



Povrat neobrađenog materijala umjesto odlaganja u otpad.

Uređaj, dodatnu opremu i ambalažu potrebno je reciklirati na ekološki prihvatljiv način. Plastični dijelovi identificirani su za recikliranje prema vrsti materijala.

UPOZORENJE!

Baterije nemojte odlagati u otpad iz kućanstva, vatru ili vodu. Nemojte otvarati iskorištene baterije.

Samo za zemlje EU:

U skladu s Direktivom 2023/1542 neispravne ili iskorištene baterije potrebno je reciklirati.

NAPOMENA

Informacije o mogućnostima zbrinjavanja zatražite od svog dobavljača!

CE- Izjava o sukladnosti

Izjave o sukladnosti nalaze se u Prilogu 1. ovog priručnika s uputama.

Izuzeće od odgovornosti

Proizvođač i njegov zastupnik nisu odgovorni za štete i izgubljenu dobit uslijed prekida u poslovanju prouzročenog proizvodom ili neupotrebljivim proizvodom.

Proizvođač i njegov zastupnik nisu odgovorni za štetu prouzročenu nepravilnom uporabom proizvoda ili uporabom proizvoda s proizvodima drugih proizvođača.

Vsebina

Simboli, uporabljeni v teh navodilih 198
Simboli na izdelku 198
Pomembne varnostne informacije 198
Hrup in tresljaji 200
Tehnični podatki 201
Pregled 201
Navodila za uporabo 202
Transport 206
Vzdrževanje in nega 206
Informacije o odlaganju 207
CE - Izjava o skladnosti 207
Izključitev odgovornosti 207

Simboli, uporabljeni v teh navodilih

⚠ ***OPOZORILO!***
Označuje grozečo nevarnost. Neupoštevanje tega opozorila lahko povzroči smrt ali izjemno hude poškodbe.

⚠ ***POZOR!***
Označuje morebitno nevarnost. Neupoštevanje tega opozorila lahko privede do lažjih telesnih poškodb ali materialne škode.

i ***OPOMBA***
Označuje nasvete pri uporabi in pomembne informacije.

Simboli na izdelku


Pred vklopom električnega orodja preberite priročnik za uporabo.


Pri delu brez tekočega hlajenja nosite protiprašno masko.


Nosite zaščito za oči in ušesa.


Informacije o odstranjevanju starega orodja (glejte stran 207)


Oznaka CE

UK CA Oznaka UKCA

Pomembne varnostne informacije

⚠ ***OPOZORILO!***
Pred uporabo električnega orodja preberite sledeče in ustrezno ukrepajte:

- *ta navodila za uporabo,*
- *»Splošna varnostna navodila« glede upravljanja električnih orodij v priloženi knjižici (št. navodil: 315915),*
- *trenutna veljavna pravila in predpise za preprečevanje nesreč na mestu uporabe.*

To najsodobnejše električno orodje smo izdelali v skladu z uveljavljenimi varnostnimi predpisi.

Kljub temu pri uporabi električnega orodja obstaja nevarnost izgube življenja ali okončine uporabnika in/ali tretje osebe oz. lahko pride do poškodb električnega orodja ali druge materialne škode.

Električno orodje se lahko uporablja le

- *za predvideni namen*
- *in če je v brezhibnem delovnem stanju.*

Okvare, ki ogrožajo varnost, je treba nemudoma odpraviti.

Predvidena uporaba

Ročna odrezovalna žaga je namenjena

- za komercialno uporabo v industriji in obrti;
- za profesionalno rezanje;
- mokro rezanje zidakov, betona, rdeče opeke, votlih opek, cementnih blokov itd. z diamantnim diskom;
- suho rezanje kovin, kot so jeklene palice, jeklene cevi in kanali, z rezalnim diskom.

Varnostna navodila za odrezovalne žage

⚠ ***OPOZORILO!***
Preberite vsa varnostna opozorila, navodila, slike in tehnične podatke, ki so priloženi temu električnemu orodju. *Zaradi neupoštevanja spodaj navedenih navodil lahko pride do električnega udara, požara in/ali hudih telesnih poškodb. Vsa opozorila in navodila shranite za poznejšo uporabo.*

- **Zaščitni pokrov, ki je priložen orodju, mora biti varno pritrjen na električno orodje in nameščen za maksimalno varnost, tako da je proti upravljavcu izpostavljen čim manjši del diska. Vi in osebe okoli vas morate biti stran od ravnine vrtečega se diska.** Zaščita pomaga zaščititi upravljavca pred zlomljenimi delci diska in nenamernim stikom z diskom.
- **Za svoje električno orodje uporabljajte samo vezane ojačane ali diamantne rezalne diske.** Samo zato, ker je na vaše električno orodje mogoče namestiti pribor, to še ne zagotavlja varnega delovanja.
- **Nazivna hitrost nastavka mora biti višja ali enaka najvišji dovoljeni hitrosti, navedeni za električno orodje.** Nastavki z višjimi hitrostmi od njihovih nazivnih hitrosti se lahko staknejo in odletijo.
- **Diske je treba uporabljati samo za priporočene uporabe. Na primer: ne brusite s stranico rezalnega diska.** Abrazivni rezalni koluti so namenjeni za periferno brušenje, stranske sile, ki delujejo na te kolute, lahko povzročijo, da se razbijejo.
- **Vedno uporabljajte nepoškodovane prirobnice diskov, ki imajo ustrezen premer za izbrani disk** . Ustrezne kolutne prirobnice podpirajo kolut, s čimer se zmanjša možnost zloma koluta.
- **Ne uporabljajte obrabljenih ojačanih diskov večjih električnih orodij.** Diski, namenjeni večjim električnim orodjem, niso primerni za večje hitrosti manjšega orodja in lahko počijo.
- **Zunanji premer in debelina vašega nastavka morata biti znotraj nazivne zmogljivosti vašega električnega orodja.** Nastavkov nepravilnih velikosti ni mogoče ustrezno zaščititi ali jih nadzorovati.
- **Velikost izvrtine diska in prirobnic se mora pravilno prilegati vretenu električnega orodja.** Diski in prirobnice z izvrtinami, ki se ne ujemajo z montažno opremo električnega orodja, se bodo vrteli neuravnoteženo, prekomerno vibrirali in lahko povzročijo izgubo nadzora.
- **Ne uporabljajte poškodovanih diskov. Pred vsako uporabo preverite diske glede odkruškov in razpok. Če električno orodje ali disk pade, ga preglejte glede morebitnih poškodb ali namestite nepoškodovan disk. Po pregledu in namestitvi diska se vi in prisotne osebe umaknite izven ravnine vrtečega se diska ter pustite električno orodje delovati pri največji hitrosti brez obremenitve eno minuto.** Poškodovani diski med tem preskusnim časom običajno razpadejo.
- **Oblecite osebno varovalno opremo. Uporabite zaščito za obraz, zaščitna očala s stransko zaščito ali zaščitna očala, kar je odvisno od primera uporabe. Po potrebi nosite masko za prah, ščitnike za sluh, rokavice in delavniški predpasnik, ki lahko zadrži majhne delce abraziva ali obdelovanca.** Zaščita oči mora biti sposobna zaustaviti leteče delce, ki nastanejo pri različnih postopkih. Protiprašna ali dihalna maska mora zagotavljati filtriranje prašnih delcev, ki nastanejo pri delu. Prekomerna izpostavljenost glasnim šumom lahko povzroči izgubo sluha.
- **Opazovalci naj bodo na varni razdalji od delovnega območja. Osebe, ki vstopajo v delovno območje, morajo nositi osebno zaščitno opremo.** Delci obdelovanca ali zlomljenega diska lahko odletijo in povzročijo poškodbe zunaj neposrednega območja delovanja.
- **Električno orodje držite samo za izolirane površine za oprijem, kadar opravljate delo, pri katerem lahko rezalni pripomoček pride v stik s skritimi električnimi kabli.** Če se rezalna oprema dotakne žic pod napetostjo lahko to napetost prenesejo na izpostavljene kovinske dele, kar posledično lahko privede do električnega udara.
- **Električnega orodja nikoli ne odložite, dokler se nastavek ne ustavi v celoti.** Vrteče se kolo se lahko zatakne za površino in vam vzame nadzor nad električnim orodjem.
- **Električnega orodja ne zaženite, če ga nosite ob strani.** Naključen stik z vrtečim se nastavkom se lahko zatakne v vaša oblačila in povleče nastavek k vašemu telesu.
- **Redno čistite prezračevalne odprtine električnega orodja.** Ventilator motorja bo ostanke povlekel v ohišje. Prekomerno nalaganje kovinskih opilkov lahko povzroči tveganje pred električnim udarom.
- **Električnega orodja ne upravljajte v bližini vnetljivih materialov.** Iskre lahko namreč zanetijo požar.

POVRATNI RAČUN IN SORODNA OPOZORILA:

Povratni udarec je nenadna reakcija na stisnjen ali zagozden vrteči se disk. Zatikanje ali stiskanje povzroči hitro zaustavitev vrtečega se diska, kar posledično povzroči, da se nenadzorovano električno orodje na mestu zatikanja potisne v nasprotno smer vrtenja diska.

Če se brusilna plošča stisne ali zaskoči zaradi obdelovanca, se lahko rob plošče, ki vstopa v točko stisnjenosti, zarije v površino materiala, zaradi česar plošča zdrsne ven ali izskoči. Brusilna plošča lahko poskoči proti upravljavcu ali stran od njega, kar je odvisno od smeri vrtenja plošče na mestu stiskanja. Brusilni koluti se lahko v takšnih pogojih tudi polomijo.

Povratni sunek je posledica nepravilne uporabe električnega orodja in/ali nepravilnih delovnih postopkov ali pogojev, temu pa se lahko izognete s pravilnimi ukrepi, opisanimi v nadaljevanju teh navodil.

- **Trdno primite električno orodje in telo ter roki postavite tako, da boste lahko ublažili sile povratnih sunkov. Za največji možni nadzor nad povratnim sunkom ali reakcijo navora med zagonom vedno uporabljajte pomožni ročaj, če je na voljo.** Upravljavec lahko nadzira reakcije navora ali sile povratnih sunkov, če upošteva pravilne ukrepe.
- **Dlani nikoli ne približajte vrtečemu se nastavku.** Lahko namreč pride do povratnega sunka nastavka nad vaši roko.
- **Telesa ne postavljajte v linijo z vrtečim se diskom.** Povratni udarec požene orodje v smeri, ki je nasprotna gibanju plošče na mestu zagozdenja.
- **Bodite posebej pozorni pri obdelovanju kotov, ostrih robov itd. Izogibajte se poskakovanju in zaskočitvam nastavka.** Zaradi kotov, ostrih robov ali valovanj, se vrteči se nastavek lahko zaskoči in povzroči izgubo nadzora oziroma povratni sunek.
- **Ne nameščajte žaginega rezila za rezbarjenje lesa, segmentiranih diamantnih diskov z utorom na obodu, večjim od 10 mm, ali nazobčanega žaginega lista.** Takšna rezila pogosto povzročijo povratni udarec in izgubo nadzora.
- **Diska ne "zatikajte" in nanj ne pritiskajte premočno. Ne poskušajte narediti prevelike globine reza.** Preobremenitev koluta poveča obremenitev in dovzetnost za zvijanje ali upogibanje koluta v rezu ter možnost povratnega sunka ali zloma koluta.
- **Ko se rezalni disk zatika ali ko iz kakršnega koli razloga prekinete rezanje, izklopite električno orodje in ga držite pri miru, dokler se disk popolnoma ne ustavi. Nikoli ne poskušajte odstraniti diska iz reza, medtem ko se disk vrti, sicer lahko pride do povratnega udarca.** Raziščite in primerno ukrepajte, da odpravite vzrok za upogibanje koluta.
- **Ne začenjajte postopka ponovnega rezanja v obdelovancu. Pustite, da kolut doseže polno hitrost, in previdno ponovno vstopite v rez.** Če električno orodje ponovno zaženete v obdelovancu, se lahko kolut zatakne, dvigne ali odbije nazaj.
- **Podprite plošče ali vse prevelike obdelovance, da zmanjšate nevarnost zagozditve koluta in povratnega sunka. Veliki obdelovanci se nagibajo pod lastno težo.** Podpori morata biti nameščeni pod obdelovancem blizu linije reza in ob robu obdelovanca na obeh straneh koluta.
- **Pri izdelavi »žepnega reza« v obstoječe stene ali druga slepa območja bodite še posebej previdni.** Izstopajoči kolut lahko prereže plinske ali vodovodne cevi, električno napeljavo ali predmete, ki lahko povzročijo povratni sunek.

Hrup in tresljaji

Vrednosti hrupa in tresljajev so bile določene v skladu s standardom EN 62841.

A-ovrednotena raven hrupa za električno orodje običajno znaša:

- Raven zvočnega tlaka L_{pA}:	96 dB(A)
- Raven zvočne moči L_{WA}:	107 dB(A)
- Negotovost:	K = 3 dB

Skupna vrednost vibracij:

- Vrednost emisij a_h:	3,28 m/s^2
- Negotovost:	K = 1,5 m/s^2

Ponavljajoče se udarne vibracije(p_F) :

– rezanje kovine	140 m/s^2
– Negotovost	3 m/s^2
– rezanje betonske plošče	82 m/s^2
– Negotovost	K=13 m/s^2

⚠ ***POZOR!***

Navedene izmerjene vrednosti veljajo za nova električna orodja. Če orodje pogosto uporabljate, se lahko vrednosti hrupa in vibracij spremenijo.

i ***OPOMBA***

Navedena skupna vrednost (vrednosti) vibracij in navedena vrednost (vrednosti) emisije hrupa sta bili izmerjeni v skladu s standardno preskusno metodo in se lahko uporabljata za primerjavo enega orodja z drugim; lahko se uporabita tudi za predhodno oceno izpostavljenosti.

Navedena raven emisij vibracij in vrednost (vrednosti) emisije hrupa predstavljata glavne načine uporabe orodja. Če pa se orodje uporablja za druge načine uporabe, z drugimi nastavki ali pri slabem vzdrževanju, se lahko raven emisij vibracij in vrednost (vrednosti) emisije hrupa razlikujeta. To lahko znatno poveča raven izpostavljenosti v celotnem delovnem obdobju.

Za natančno oceno ravni izpostavljenosti vibracijam in vrednosti (vrednosti) emisije hrupa je treba upoštevati tudi čas, ko je orodje izklopljeno ali deluje, vendar se dejansko ne uporablja. To lahko znatno zmanjša raven izpostavljenosti v celotnem delovnem obdobju.

Določite dodatne varnostne ukrepe za zaščito upravljavca pred učinki vibracij in hrupa, kot so: Vzdrževanje orodja in nastavkov, ohranjanje toplih rok, organizacija delovnih postopkov.

⚠ ***POZOR!***

Pri zvočnem tlaku nad 85 dB(A) nosite ščitnike za ušesa.

Tehnični podatki

Vrsta izdelka		COS 230 18-EC
Izdelek		Ročna odrezovalna žaga
Nazivna napetost	V DC	18
Nazivna hitrost brez obremenitve	vrt./min.	6600
Vrsta koluta		- Diamantni kolut
		- Rezalni disk tipa 41
Debelina koluta	mm	Diamantni kolut: 2,2
		Rezalni disk: 2
Dovoljena največja debelina koluta	mm	3
Premer koluta	mm	230
Izvrtina koluta	mm	22,2
Najv. globina rezanja	mm	86
Teža	kg	5,8*
Baterija	18 V	AP 18/8,0XT
Razpon polnilnika		Serija CA...18 Serija CA...12/18
Temperatura polnjenja		0~40 °C
Delovna temperatura		–10~40 °C
Temperatura za shranjevanje		–20~50 °C

*Merjeno brez baterije (težo baterije najdete na www.flex-tools.com), brez orodja.

OPOMBA: Če uporabljate druge baterije FLEX 18V, se lahko odrezovalna žaga le zažene, ne more pa delovati.

Pregled (glejte sliko A)

Oštevilčenje funkcij izdelka se nanaša na sliko naprave na strani s slikami.

1 Ročaj za nastavitev ščitnika
2 Ščitnik
3 Izoliran sprednji ročaj
4 Lučka LED
5 Izoliran zadnji ročaj
6 Zadnja podpora
7 Kavelj za špirovce
8 Sprednja podpora
9 Vijak za vreteno
10 Kolo (ni priloženo)
11 Vijak za vodno šobo
12 Indikator za težko obremenitev
13 Zaklep vretena
14 Ročica za nastavitev ščitnika
15 Pokrov prostora za baterijo
16 Gumb za sprostitev prostora za baterijo
17 Hitra spojka za vodo

18 Vodni ventil
19 Ključ
20 Sprožilno stikalo
21 Gumb za odklepanje
22 Gumb indikatorja napolnjenosti baterije
23 Indikator stanja baterije
24 Diamantni kolut (ni priloženo)
a. Smer vrtenja
b. Vrzel
c. Negativni kot nagiba

Opomba: Največja periferna reža med segmenti diamantnega koluta je 10 mm, le pri negativnem kotu nagiba.

25 Rezalni disk (ni priložen)

Navodila za uporabo

OPOZORILO!
Preden pričnete uporabljati električno orodje, odstranite baterijo.

Pred vklopom električnega orodja

Električno orodje in priključke vzemite iz embalaže in se prepričajte, da noben del ne manjka in ni poškodovan.

OPOMBA
Ob dostavi baterija ni v celoti napolnjena. Pred prvo uporabo v celoti napolnite baterijo. Preberite si navodila za uporabo polnilnika.

Nasveti za dolgo življenjsko dobo baterije

POZOR!
- *Baterij ne polnite pri temperaturah pod 0 °C ali nad 40 °C.*
- *Baterij ne polnite v okolju z visoko vlažnostjo zraka ali visoko temperaturo okolja.*
- *Med polnjenjem ne pokrivajte baterij in polnilnika.*
- *Po končanem polnjenju izvlecite vtič polnilnika iz električnega omrežja.*

Baterija in polnilnik se med polnjenjem segrejeta. To je povsem normalno!

OPOMBA
Upoštevajte navodila za pravilno polnjenje baterij v navodilih za polnjenje baterije.

Če baterij ne uporabljate dlje časa, jih delno napolnjene shranite na hladnem.

Vstavljanje/zamenjava baterije (glejte sliko B1–B3)

- Pritisnite gumb za sprostitev prostora za baterijo (16) in pokrov prostora za baterijo (15) se samodejno odpre (glejte sliko B1).
- Napolnjeno baterijo potisnite v električno orodje, dokler ne zaslišite, da se zaskoči (glejte sliko B2).
- Če ga želite odstraniti, pritisnite gumb za sprostitev (1) in izvlecite akumulator (2) (glejte sliko B3).
- Po odstranitvi baterije zaprite pokrov prostora za baterijo.

OPOMBA
Za preprečevanje poškodbe in onesnaženja predala za baterije vedno zaprite pokrov predala za baterije.

POZOR!
Ko naprave ne uporabljate, zaščitite kontakte baterije. Zaradi zrahljanih kovinskih delov lahko pride do kratkega stika, nevarnosti eksplozije in požara!

Namestitev in odstranitev koluta (glejte sliko C1–C2)

OPOZORILO!
Za zmanjševanje tveganja poškodb uporabljajte le ustrezni kolut, izdelan za to orodje. *Ne uporabljajte nobene druge vrste žaginega lista. Uporabljajte samo rezalni disk ali diamantni kolut tipa "41".*

OPOZORILO!
Pred kakršnim koli sestavljanjem, nastavljanjem ali menjavo dodatkov odstranite baterijo iz orodja*. Tovrstni preventivni varnostni ukrepi zmanjšujejo tveganje nenamernega zagona orodja.*

Za pritrditev koluta
- Odstranite baterijo.
- Žago položite na trdno površino z vijakom za vreteno (9) obrnjenim navzgor.
- Za blokiranje gredi vretena obrnite zaklep vretena (13) za 90° v smeri urinega kazalca.

- Vijak za vreteno s priloženim ključem (19) obrnite v nasprotni smeri urinega kazalca. Odstranite vijak za vreteno in zunanjo prirobnico (C-1). Notranje prirobnice (C-2) ni treba odstraniti, razen če jo je treba očistiti.
- Namestite kolut v ščitnik in na vreteno. Zagotovite, da puščica na kolesu kaže v isto smer kot puščica na ščitniku.
- Ponovno namestite zunanjo prirobnico in vijak vretena. Vijak vretena trdno privijte tako, da ga s ključem obrnete v smeri urinega kazalca.

OPOMBA

Pri nameščanju prirobnice glejte sliko C2 in prirobnice ne nameščajte v napačni smeri.

- Za odklepanje gredi vretena obrnite zaklep vretena za 90° v nasprotni smeri urinega kazalca tako, da se trikotnik na zaklepu vretena poravna s trikotnikom na ohišju.
- Prepričajte se, da je kolo pravilno centrirano in da ne udarja ob ščitnik. Vijak za vreteno in prirobnice morajo biti tesno priviti.

Za odstranitev koluta

- Odstranite baterijo.
- Blokirajte gred vretena.
- S ključem sprostite vijak za vreteno.
- Odstranite vijak za vreteno, zunanjo prirobnico in na koncu kolut.

Za namestitev dovoda vode (glejte sliko D1–D5)

OPOZORILO!

Mokro rezanje se uporablja samo z diamantnim rezalnim kolutom.

OPOZORILO!

Pred uporabo vode zaprite pokrov prostora za baterijo in ga varno zaprite.

OPOZORILO!

***Nikoli ne uporabljajte žage nad glavo**. Pri rezanju z vodo režite le v vodoravnem položaju, da zmanjšate tveganje vdora vode v orodje.*

OPOZORILO!

Največji tlak dovajane vode ne sme preseči 90 PSI.

OBVESTILO: Pred mokrim rezanjem se prepričajte, da voda ne poškoduje materiala, ki ga režete, ali predmetov v okolici.

- Zahteve za oskrbo z vodo

Priporočeni nazivni premer vodne cevi	mm/ inch	15mm/ 1/2"
Združljive tekočine	-	Sladka voda
Zahtevani pretok	L/ min	22.8~47.4
Priključna spojka	-	Hitra spojka

- Prepričajte se, da je dovod vode izklopljen in da je vodni ventil (18) zaprt.
- Zrahljajte zaklepno matico (D-1) na hitri spojki za vodo (17) v nasprotno smer urinega kazalca.
- Namestite zaklepno matico na cev (15 mm).
- Cev potisnite v spoj (D-2) do konca.
- Pritrdite zaklepno matico na hitri priključek za vodo tako, da jo privijete v smeri urinega kazalca.
- Za regulacijo pretoka vode počasi obračajte vodni ventil (18) proti odprtemu položaju, dokler ne dosežete želenega pretoka. Za zaustavitev pretoka vode zavrtite vodni ventil v zaprt položaj.
- Ko končate rezati, pustite žago nekaj sekund delovati z zaprtim vodnim ventilom, da z rezalnega koluta odstranite preostalo vodo.
- Za odklop dovoda vode povlecite in držite zunanjo pušo (D-3) hitrega priključka za vodo nazaj in jo odstranite.
- Po določenem času uporabe se lahko vodna šoba (D-4) zamaši. S ključem odvijte vijake vodne šobe (11) na obeh straneh ščitnika in očistite vodno šobo (glejte sliko D5).

Nastavitev ščitnika (glejte sliko E)

OPOZORILO!

***Med rezanjem za držanje orodja ne uporabljajte zaščitnega ročaja.** Ročaj za nastavitev ščitnika se uporablja samo za nastavitev ščitnika, ko se orodje ne uporablja.*

OPOZORILO!

Preden zaženete odrezovalno žago, se vedno prepričajte, da je ščitnik pravilno nameščen.

OPOZORILO!

***Ščitnik je lahko vroč**. Za vrtenje ščitnika uporabite ročaj ščitnika.*

⚠ ***OPOZORILO!***

Po dolgotrajni uporabi se lahko temperatura ohišja menjalnika zelo segreje in povzroči opekline. Ne dotikajte se ga.

- Odstranite baterijo iz odrezovalne žage.
- Potisnite ročico za nastavitev ščitnika (14) navzgor.
- Trdno primite ročico za nastavitev ščitnika (1) in nastavite ščitnik tako, da med delovanjem zagotovite maksimalno zaščito upravljavca.
- Pritisnite ročico za nastavitev ščitnika navzdol, da blokirate ščitnik (2).

Shranjevanje ključa (glejte sliko F)

Ko ključa (19) ne uporabljate, ga shranite, kot je prikazano na sliki F, da ga ne izgubite.

Kavelj za špirovce (glejte sliko G)

⚠ ***OPOZORILO!***

Ko je žaga obešena na kavelj, ne stresajte žage ali predmeta, na katerem visi. Žage ne obešajte na električne žice. Prepričajte se, da je konstrukcija za obešanje žage varna.
Lahko pride do telesnih poškodb ali materialne škode.

⚠ ***OPOZORILO!***

Kavelj uporabljajte samo za obešanje žage.
Uporaba kavlja za obešanje drugih predmetov lahko povzroči resne poškodbe.

⚠ ***OPOZORILO!***

Ne uporabljajte kavlja, da bi dosegli drug predmet, ali ga uporabljajte, da bi podprli svojo težo v kakršni koli situaciji.

Vaše orodje je opremljeno s kavljem za špirovce (7). Uporabite kavelj za obešanje odrezovalne žage na špirovec ali tram ali drugo podobno varno konstrukcijo za začasno shranjevanje med premori.

- Kavelj za špirovce se lahko zavrti za 90°.
- Za uporabo vrtite kavelj, dokler se ne zaskoči v odprt položaj.
- Ko kavelj ni v uporabi, ga vedno potisnite, dokler se ne zaskoči v zaprtem položaju.

Sprednja in zadnja podpora (glejte sliko H)

Sprednja (8) in zadnja (6) podpora se lahko uporabljata za držanje orodja na mestu in služita kot oporna točka med delovanjem, da se zmanjša potrebna sila in prepreči prekomerna obraba orodja. Poleg tega deluje kot ščitnik, ki preprečuje, da brizganje blata in kovinskih ostružkov doseže upravljavca.

Vklop in izklop (glejte sliko I)

- Za »vklop« orodja pritisnite in pridržite gumb za odklepanje (21), nato pa pritisnite sprožilno stikalo (20). Sprostite gumb za odklepanje in še naprej stiskajte sprožilec za nadaljevanje delovanja.
- Za »izklop« orodja izpustite stikalo za vklop/izklop.

Lučka LED (glejte sliko J)

Lučka LED (4) se samodejno vklopil z rahlim pritiskom na sprožilno stikalo, preden se orodje zažene. Izklopi se približno 10 sekund po sprostitvi sprožilnega stikala.

LED lučka hitro utripa, ko se orodje in/ali baterija preobremeni ali pregreje, notranji senzorji pa orodje nato izklopijo. Odložite orodje za nekaj časa ali orodje in baterijo ločeno za nekaj časa postavite na zrak, da se ohladita.

Lučka LED bo utripala počasneje, kar pomeni, da je stanje napolnjenosti baterije nizko. Napolnite baterijo.

Če LED lučka ne zasveti, ko vklopite orodje, ali pa se med delovanjem nenadoma izklopi, je to lahko posledica notranje komunikacijske napake. Za pomoč se obrnite na servisno službo ali pooblaščeni servisni center.

Indikator napolnjenosti baterije (glejte sliko K)

To orodje ima indikator napolnjenosti baterije (23), ki prikazuje stanje napolnjenosti baterije. Pritisnite gumb indikatorja napolnjenosti baterije (22) in lučke LED se vklopijo, da prikažejo stopnjo napolnjenosti baterije.

Če ena lučka LED na indikatorju napajanja začne utripati, je napolnjenost baterije pod 10 % in jo je treba napolniti. Moč, ki jo dovaja orodje, se hitro zmanjša, ko se baterija izprazni in jo je treba napolniti. Ko je baterija popolnoma izpraznjena, na indikatorju napajanja začnejo utripati štiri diode LED.

Ko se to zgodi, odstranite orodje z obdelovanca in po potrebi napolnite baterijo.

Prva in tretja LED-lučka na indikatorju napaja-

nja bosta hitro utripali zeleno, da opozorita na stanje previsoke temperature. Baterija začne delovati normalno, ko se ohladi.

Indikator za težko obremenitev (glejte sliko L)

Indikator za težko obremenitev (12) se vklopi kot opozorilo, ko je orodje preobremenjeno.

Rezalno obremenitev je treba zmanjšati, dokler se lučka za veliko obremenitev ne izklopi.

Če je možno, pustite orodje mirovati, ko sveti indikator za težko obremenitev.

Zmanjšanje nevarnosti povratnega udarca (glejte sliko M)

⚠ ***OPOZORILO!***
Reaktivne sile se lahko pojavijo kadar koli se rezalni kolut premika.

⚠ ***OPOZORILO***!
Funkcije zaščite pred preobremenitvijo tega orodja ne preprečujejo povratnega udarca*. Preberite in razumite vsa opozorila in navodila za preprečevanje povratnega udarca, ki so navedena v tem priročniku.*

Obdelovanec vedno podprite tako, da rez ostane odprt, da preprečite stiskanje rezalnega koluta, kar poveča tveganje povratnega udarca

To orodje ima elektronsko zaščito pred preobremenitvijo, ki ga samodejno izklopi v primeru nenadne obremenitve, vključno z nekaterimi primeri povratnega udarca.

Za ponovni zagon orodja se prepričajte, da je stikalo v položaju IZKLOP, odstranite morebitne ovire, povezane s kolutom, nato pa ponovno zaženite zagonsko zaporedje v skladu z razdelkom z naslovom **Vklop in izklop.**

Pravilen položaj rok (glej sliko N)

⚠ ***OPOZORILO!***
Za zmanjšanje tveganja resnih telesnih poškodb VEDNO uporabljajte pravilen položaj rok, kot je prikazano.

⚠ ***OPOZORILO!***
Za zmanjšanje tveganja resnih telesnih poškodb, VEDNO držite trdno, saj lahko pride do nenadnega odziva.

⚠ ***OPOZORILO!***
Odrezovalne žage nikoli ne uporabljajte z eno roko. Odrezovalno žago vedno trdno držite z obema rokama.

⚠ ***OPOZORILO!***
Prepričajte se, da so ročaji in prijemala vaše odrezovalne žage varno pritrjeni in niso naoljeni in/ali vlažni.

Za pravilen položaj rok tako za levičarje kot za desničarje morate imeti desno roko na zadnjem ročaju (5) in levo roko na sprednjem ročaju (3).

Med delovanjem orodja ne dvigujte nad ramena.

Opravljanje reza (glej sliko O)

⚠ ***OPOZORILO!***
Vedno se prepričajte, da je ščitnik nameščen in nastavljen za vrsto reza, ki ga opravljate.

⚠ ***OPOZORILO!***
Pri uporabi odrezovalne žage se prepričajte, da upravljavca in mimoidoče ne ogrožajo morebitni delci materiala, ki ga žagate, ali pa iskre ali koščki poškodovanih rezalnih diskov.

⚠ ***OPOZORILO!***
Za zmanjševanje tveganja za resne ali smrtne poškodbe, med rezanjem NE spreminjajte smeri. *Sprememba smeri lahko povzroči veliko torzijsko obremenitev rezalnega kolesa in povzroči, da se zagozdi ali zlomi.*

⚠ ***OPOZORILO!***
Ne uporabljajte v prisotnosti vnetljivih tekočin ali plinov.

⚠ ***OPOZORILO!***
Ne dovolite otrokom, da pridejo v stik z orodjem.

⚠ ***OPOZORILO!***
Odrezovalno žago uporabljajte samo za vlečne reze. V nasprotnem primeru lahko žagin kolut nekontrolirano skoči iz reza.

⚠ ***POZOR!***
Pri rezanju kovine nosite rokavice.

⚠ ***POZOR!***
Ne dotikajte se koluta ali materiala takoj po uporabi, saj se lahko segrejeta in povzročita opekline (glejte sliko O).

- Zagotovite, da je ščitnik kolesa (2) v položaju, ki zagotavlja maksimalno zaščito za upravljavca.
- Na materialu, ki ga želite rezati, označite črto reza.
- Odrezovalno žago trdno primite tako za sprednji ročaj (3) kot za zadnji ročaj (5).
- Poravnajte kolo z rezalno črto. Prepričajte se, da ni ničesar blizu ali v liniji s kolutom.

OPOMBA: Pri mokrem žaganju na odrezovalni žagi odprite dovod vode in vodni ventil (18). Če režete kovino, se prepričajte, da je vodni ventil v zaprtem položaju.

- Vklopite orodje in počakajte, da kolut doseže najvišjo hitrost.
- Počasi in močno pritiskajte kolut na obdelovanec vzdolž linije reza. Orodja ne silite. Režite le tako globoko, kot je potrebno, da zmanjšate količino nastalega prahu. Za maksimalno učinkovitost in življenjsko dobo koluta, ga uporabljajte pri visoko hitrost. Za ohranjanje nadzora nad odrezovalno žago, sprostite pritisk, ko se bližate koncu reza.
- Izklopite orodje in se prepričajte, da se je rezalni kolut popolnoma ustavil, preden odložite odrezovalni žago.
- Pri mokrem žaganju zaprite vodni ventil na odrezovalni žagi in dovod vode.

OPOMBA: Največja globina vsakega reza ne sme presegati 86 mm.

⚠ ***OPOZORILO!***

Po neprekinjeni uporabi stroja pri veliki obremenitvi se menjalnik in okoliški deli (ročica za nastavitev zaščite in zapora vretena) zelo segrejejo. Pred nastavljanjem počakajte, da se naprava ohladi, ali pa uporabite rokavice.

Transport

Litij-ionske baterije so predmet zahtev zakonodaje o nevarnem blagu.

Transport teh baterij mora potekati v skladu z lokalnimi, nacionalnimi in mednarodnimi določbami in predpisi.

Uporabniki lahko te baterije prevažajo po cesti brez dodatnih zahtev.

Komercialni transport litij-ionskih baterij s strani ladijskih podjetij je predmet predpisov za transport nevarnih snovi. Priprave na pošiljanje in transport lahko izvajajo le ustrezno usposobljene osebe. Celoten postopek mora biti pod strokovnim nadzorom.

Pri prevozu polnilnih baterij je treba upoštevati naslednje točke:

Zagotovite, da so kontaktni terminali baterije zaščiteni in izolirani, da preprečite kratke stike.

Prepričajte se, da je baterija zaščitena pred premiki znotraj embalaže.

Poškodovanih baterij ali baterij, ki puščajo, ni dovoljeno prevažati.

Kontaktirajte svojo dostavno podjetje za dodatne informacije.

⚠ ***POZOR!***

Ne odlagajte baterij, ki imajo poškodovano ohišje.

Vzdrževanje in nega

⚠ ***OPOZORILO!***

Preden opravite kakršno koli delo na električnem orodju, odstranite baterijo iz orodja.

Čiščenje

⚠ ***POZOR!***

Pri čiščenju s suhim stisnjenim zrakom vedno nosite očala.

Redno očistite električno orodje in prezračevalne odprtine. Pogostost čiščenja je odvisna od materiala in trajanja uporabe. S kompresorjem redno spihajte notranjost ohišja in motor.

Popravila

Popravila lahko izvaja le pooblaščeni servisni center.

i ***OPOMBA***

Med garancijskim obdobjem ne popuščajte vijakov na ohišju. Neupoštevanje te zahteve bo razveljavilo vse zahtevke po garanciji proizvajalca.

Nadomestni deli in nastavki

Druge dodatke, zlasti orodje in pripomočke, najdete v katalogih proizvajalca. Risbe z deli in sezname nadomestnih delov najdete na naši spletni strani: **www.flex-tools.com.**

Informacije o odstranjevanju

⚠ ***OPOZORILO!***

Onemogočite uporabo električnih orodij, ki jih ne potrebujete več:

– *baterijska električna orodja tako, da odstranite baterijo.*



Velja samo za države EU

Električnih orodij ne zavrzite med gospodinjske odpadke!

V skladu z Direktivo EU 2012/19/EU glede odpadne električne in elektronske opreme in prenosom na državno zakonodajo je treba iztrošene električne naprave zbirati ločeno in jih reciklirati na okolju prijazen način.



Predelava namesto odstranjevanja med odpadke.

Napravo, nastavke in embalažo je treba reciklirati na okolju prijazen način. Plastični deli so namenjeni za recikliranje glede na vrste materiala.

⚠ ***OPOZORILO!***

Baterij ne mečite med gospodinjske odpadke, v vodo ali ogenj. Ne odpirajte iztrošenih baterij.

Velja samo za države EU:

V skladu s Pravilnikom 2023/1542 je treba okvarjene ali rabljene baterije reciklirati.

i ***OPOMBA***

O možnostih odstranjevanja se pozanimajte pri svojem prodajalcu!

CE-Izjava o skladnosti

Izjave o skladnosti so vključene v Prilogo 1 k tem navodilom za uporabo.

Oprostitev odgovornosti

Proizvajalec in njegov predstavnik nista odgovorna za kakršno koli škodo in izgubo prihodkov zaradi prekinitve poslovanja, ki ga je povzročil izdelek oziroma neuporaben izdelek.

Proizvajalec in njegov predstavnik nista odgovorna za kakršno koli škodo, nastalo zaradi nepravilne uporabe izdelka ali uporabe izdelka z izdelki drugih proizvajalcev.

Cuprins

Simboluri utilizate în acest manual. 208
Simbolurile de pe produs. 208
Informații privind siguranța. 208
Zgomotul și vibrațiile. 210
Date tehnice. 211
Prezentare generală. 211
Instrucțiuni de utilizare. 212
Transport. 216
Întreținerea și îngrijirea. 217
Informații privind eliminarea. 217
Declarația de conformitate CE. 217
Exonerare de responsabilitate. 217

Simboluri utilizate în acest manual

⚠ ***AVERTISMENT!***
Implică pericol iminent. Nerespectarea acestui avertisment poate duce la deces sau răni extrem de grave.

⚠ ***ATENȚIE!***
Denotă o posibilă situație periculoasă. Nerespectarea acestui avertisment se poate solda cu vătămare ușoară sau cu pagube.

i ***NOTĂ***
Denotă aplicarea sfaturilor și a informațiilor importante.

Simbolurile de pe produs


Înainte de a porni scula electrică, citiți manualul de utilizare.


Purtați mască de praf atunci când utilizați fără răcire cu lichid.


Purtați protecții oculare și auditive.


Informații privind eliminarea sculei vechi (a se vedea pagina 217)


Marcaj CE


Marcaj UKCA

Informații privind siguranța

⚠ ***AVERTISMENT!***
Înainte de a utiliza scula electrică, vă rugăm să citiți următoarele și să acționați în consecință:

- *aceste instrucțiuni de utilizare,*
- *„Instrucțiunile generale de siguranță" privind manipularea sculelor electrice din broșura anexată (broșura nr.: 315915),*
- *normele de șantier în vigoare și reglementările pentru prevenirea accidentelor.*

Această sculă electrică este de ultimă oră și a fost construită în conformitate cu reglementările de siguranță recunoscute.

Însă, pe durata utilizării, scula electrică poate reprezenta un pericol pentru viața și membrele utilizatorului sau ale unui terț, ori scula electrică sau alte bunuri pot fi deteriorate.

Scula electrică poate fi utilizată numai

- *pentru utilizarea prevăzută*
- *în stare perfectă de funcționare.*

Defectele care îi afectează siguranța trebuie remediate imediat.

Utilizarea prevăzută

Ferăstrăul manual de debitare este destinat

- utilizării comerciale în industrie și în domeniul construcțiilor,
- pentru aplicații profesionale de tăiere,
- Tăiere umedă în zidărie, beton, cărămizi roșii, cărămizi cu goluri, blocuri de ciment etc. folosind discul diamantat;
- Tăiere uscată în metale precum bare de oțel, țevi de oțel și oțeluri profilate folosind discul de tăiere.

Instrucțiuni de siguranță pentru ferăstraiele de debitare

⚠ ***AVERTISMENT!***
Citiți toate avertismentele de siguranță, instrucțiunile, ilustrațiile și specificațiile furnizate cu această sculă electrică. *Nerespectarea tuturor instrucțiunilor enumerate mai jos poate duce la șocuri electrice, incendii și/sau vătămări grave. Păstrați toate avertismentele și instrucțiunile pentru consultare ulterioară.*

- **Apărătoarea furnizată împreună cu unealta trebuie fixată în siguranță pe unealta electrică și poziționată pentru siguranță maximă, astfel încât cea mai mică parte a discului să fie expusă către operator. Poziționați-vă pe dumneavoastră și pe ceilalți departe de planul discului în rotație.** Apărătoarea ajută la protejarea operatorului de fragmentele de discu rupte și de contactul accidental cu ´discul.
- **Folosiți doar discuri de tăiere ranforsate cu liant sau diamantate pentru scula electrică.** Doar pentru că un accesoriu poate fi atașat la scula electrică, acest lucru nu garantează funcționarea în siguranță.
- **Viteza nominală a accesoriului trebuie să fie cel puțin egală cu viteza maximă marcată pe scula electrică.** Accesoriile care se rotesc mai repede decât viteza nominală se pot rupe în bucăți și pot fi aruncate.
- **Discurile trebuie utilizate numai pentru aplicațiile recomandate. De exemplu: nu șlefuiți cu partea laterală a discului de tăiat.** Discurile de tăiere abrazive sunt destinate șlefuirii periferice, forțele laterale aplicate acestor discuri le pot provoca spargerea.
- **Folosiți întotdeauna flanșe de disc nedeteriorate, care au diametrul corect pentru discul ales** . Flanșele corespunzătoare ale discurilor susțin discul, reducând astfel posibilitatea de rupere a discului.
- **Nu folosiți discuri armate uzate provenite de la scule electrice mai mari.** Discurile destinate unei scule electrice mai mari nu sunt potrivite pentru viteza mai mare a unei scule mai mici și pot exploda.
- **Diametrul exterior și grosimea accesoriului dumneavoastră trebuie să se afle în intervalul de capacitate nominală al sculei electrice.** Accesoriile dimensionate greșit nu pot fi protejate și controlate adecvat.
- **Dimensiunea arborelui discurilor și flanșelor trebuie să se potrivească corect cu axul sculei electrice.** Discurile și flanșele cu orificii pentru ax care nu se potrivesc cu piesele de montare ale sculei electrice se vor dezechilibra, vor vibra excesiv și pot cauza pierderea controlului.
- **Nu folosiți discuri deteriorate. Înainte de fiecare utilizare, verificați discurile pentru a depista eventuale ciobiri și crăpături. Dacă scula electrică sau discul scăpat pe jos, verificați dacă există deteriorări sau instalați un disc nedeteriorat. După inspectarea și instalarea discului, poziționați-vă și persoanele din jur departe de planul discului în rotație și rulați scula electrică la turația maximă în gol timp de un minut.** Discurile deteriorate se vor rupe în mod normal în timpul acestui timp de testare.
- **Utilizați echipamente de protecție personală. În funcție de aplicație, utilizați scut de față sau ochelari de protecție. După caz, purtați mască de praf, protecție auditivă, mănuși și șorț de atelier capabile să oprească micile fragmente abrazive sau din piese de prelucrat.** Protecția ochilor trebuie să fie capabilă să oprească resturile zburătoare generate de diferite operațiuni. Masca de praf sau aparatul autonom de respirat trebuie să fie capabil să filtreze particulele generate în timpul operației executate de dumneavoastră. Expunerea prelungită la zgomot de mare intensitate poate provoca pierderea auzului.
- **Țineți trecătorii la o distanță de siguranță de zona de lucru. Orice persoană care intră în zona de lucru trebuie să poarte echipament de protecție personală.** Fragmente din piesa de lucru sau dintr-un disc spart pot zbura și provoca vătămări corporale în afara zonei imediate de operare.
- **Țineți scula electrică numai de suprafețele izolate ale mânerului atunci când efectuați o operație în care accesoriul de tăiere poate intra în contact cu, cabluri ascunse.** Accesoriul de așchiere care intră în contact cu un cablu „sub tensiune" poate pune sub tensiune părțile metalice exterioare ale sculei electrice și poate electrocuta operatorul.
- **Nu lăsați niciodată scula jos pe o suprafață înainte ca accesoriul să se oprească complet.** Discul care se învârte poate agăța suprafața și vă poate scăpa de sub control.
- **Nu porniți scula electrică în timp ce o transportați.** Prin contactul accidental cu accesoriul rotativ se pot agăța hainele, trăgându-se accesoriul către corpul dumneavoastră.

- **Curățați regulat orificiile de ventilație ale sculei electrice.** Ventilatorul motorului va trage praful în interiorul carcasei și acumularea excesivă a metalului pudră poate cauza pericole electrice.
- **Nu operați scula electrică în apropierea materialelor inflamabile.** Scânteile pot aprinde aceste materiale.

RECULUL ȘI AVERTISMENTE CONEXE:

Recul este o reacție bruscă la un disc în rotație ciupit sau agățat. Ciupirea sau agățarea provoacă blocarea rapidă a discurilor în rotație, ceea ce, la rândul său, face ca scula electrică necontrolată să fie forțată în direcția opusă rotației discului în punctul de blocare.

De exemplu, dacă un disc abraziv este agățat sau blocat de piesa de prelucrat, muchia discului care pătrunde în punctul de agățare poate săpa în suprafața materialului, ceea ce va face discul să urce sau să sară din piesă. Discul poate sări fie spre operator, fie în direcția opusă operatorului, în funcție de direcția de mișcare a discului în punctul de agățare. Discurile abrazive se pot chiar rupe în aceste condiții.

Recul este rezultatul utilizării necorespunzătoare a sculei și/sau a procedurilor sau condițiilor de operare incorecte și poate fi evitat prin luarea măsurilor de precauție adecvate menționate mai jos.

- **Țineți bine scula electrică și poziționați-vă corpul și brațul astfel încât să reziste la forțele de recul. Utilizați întotdeauna mânerul auxiliar, dacă este disponibil, pentru un control maxim asupra recului sau a momentului de torsiune reactiv în timpul pornirii.** Operatorul poate controla momentul de torsiune reactiv și forțele de recul, dacă se iau măsuri de precauție adecvate.
- **Nu vă plasați niciodată mâna în apropierea accesoriului rotativ.** Accesoriul poate avea un recul peste mâna dumneavoastră.
- **Nu vă poziționați corpul în linie cu discul care se rotește.** Recul va arunca scula în direcția opusă față de mișcarea discului abraziv în punctul de blocare.
- **Fiți foarte atent când prelucrați colțuri, muchii ascuțite, etc. Evitați balansarea și agățarea accesoriului.** Colțurile, muchiile ascuțite sau balansarea au tendința de a agăța accesoriul rotativ, ducând la pierderea controlului sau la recul.
- **Nu atașați lamă de ferăstrău cu lanț pentru sculptură în lemn, o disc diamantat segmentat cu un spațiu periferic mai mare de 10 mm sau o lamă de ferăstrău dințată.** Astfel de lame creează recul frecvent și pierderea controlului.
- **Nu „blocați" discul și nu aplicați presiune excesivă. Nu încercați să faceți o adâncime excesivă de tăiere.** Solicitarea excesivă a discului crește încărcarea și susceptibilitatea la răsucirea sau agățarea discului în tăietură și posibilitatea de recul sau rupere a discurilor.
- **Când discul se blochează sau când întrerupeți o tăietură din orice motiv, opriți scula electrică și mențineți-o nemișcată până când discul se oprește complet. Nu încercați niciodată să scoateți discul din tăietură în timp ce discul este în mișcare, altfel se poate produce un recul.** Investigați și luați măsuri corective pentru a elimina cauza înțepenirii discurilor.
- **Nu reporniți operația de tăiere în piesa de prelucrat. Lăsați discul să atingă viteza maximă și reintroduceți cu grijă în tăietură.** Discul se poate bloca, se poate ridica sau se produce un recul dacă scula electrică este repornită în piesa de prelucrat.
- **Suport panouri sau orice piesă de prelucrat supradimensionată pentru a minimiza riscul de ciupit al discurilor și de recul. Piesele mari au tendința de a se lăsa sub propria greutate.** Suporturile trebuie plasate sub piesa de prelucrat, lângă linia de tăiere și lângă marginea piesei de prelucrat, pe ambele părți ale discurilor.
- **Aveți grijă suplimentară atunci când faceți o „tăiere de buzunar" în pereții existenți sau în alte zone oarbe.** Discul proeminentă poate tăia conductele de gaz sau apă, cablurile electrice sau obiectele care pot provoca recul.

Zgomotul și vibrațiile

Valorile zgomotului și ale vibrațiilor emise au fost determinate în conformitate cu norma EN 62841.

Nivelul sonor A evaluat pentru această sculă electrică este tipic:

- Nivel de presiune sonoră L_{pA}: 96 dB(A)
- Nivel de putere sonoră măsurată L_{WA}: 107 dB(A)
- Incertitudine: K = 3 dB

Valoarea totală a vibrațiilor:

- Valoarea emisiilor a_h: 3,28 m/s^2
- Incertitudine: K = 1,5 m/s^2

Vibrații de șoc repetate(p_F) :

– tăierea metalului 140 m/s^2
– Incertitudine 3 m/s^2
– tăierea plăcii de beton 82 m/s^2
– Incertitudine K=13 m/s^2

⚠ ***ATENȚIE!***

Valorile măsurate specificate se aplică sculelor electrice noi. Utilizarea zilnică duce la modificarea valorilor de zgomot și vibrații.

i ***NOTĂ***

Valoarea (valorile) totală(e) declarată(e) a(e) vibrațiilor și valoarea (valorile) declarată(e) a(e) emisiei de zgomot au fost măsurate în conformitate cu o metodă de testare standardizată și pot fi utilizate pentru a compara o sculă cu alta; de asemenea, acestea pot fi utilizate într-o evaluare preliminară a expunerii.

Nivelul declarat al emisiei de vibrații și valoarea (valorile) de emisie de zgomot reprezintă principalele aplicații ale sculei. Cu toate acestea, dacă scula este utilizată pentru aplicații diferite, cu accesorii diferite sau cu o întreținere deficitară, nivelul de emisie de vibrații și valoarea (valorile) de emisie de zgomot pot diferi. Acest lucru poate crește semnificativ nivelul de expunere pe întreaga perioadă de lucru.

Pentru a face o estimare exactă a nivelului de expunere la vibrații și a valorii (valorilor) de emisie de zgomot, este de asemenea necesar să se ia în considerare perioadele în care scula este oprită sau funcționează, dar nu este utilizată efectiv. Acest lucru poate reduce semnificativ nivelul de expunere pe întreaga perioadă de lucru.

Identificați măsuri de siguranță suplimentare pentru a proteja operatorul de efectele vibrațiilor și ale zgomotului, cum ar fi: Întreținerea sculei și a accesoriilor, menținerea mâinilor calde, organizarea modelelor de lucru.

⚠ ***ATENȚIE!***

Purtați protecții pentru urechi la o presiune acustică de peste 85 dB(A).

Date tehnice

Tipul de produs		COS 230 18-EC
Produs		Ferăstrău de debitare manual
Tensiune nominală	Vdc	18
Turație nominală de mers în gol	rpm	6600
Tipul de disc		- Disc diamantat
		- Disc de tăiere tip 41
Grosimea discului	mm	Disc diamantat: 2,2
		Disc de tăiere: 2
Grosimea maximă admisă a discului	mm	3
Diametrul discului	mm	230
Gaura arborelui roții	mm	22.2
Adâncime Max. de tăiere	mm	86
Greutate	kg	5.8*
Acumulator	18V	AP 18/8.0XT
Gama încărcătorului		CA...seria 18 CA...seria 12/18
Temperatură de încărcare		0~40°C
Temperatură de funcționare		-10~40°C
Temperatură de depozitare		-20~50°C

*Măsurat fără baterie (greutatea bateriei poate fi găsită pe www.flex-tools.com), fără accesoriu.

NOTĂ: Dacă se utilizează alte baterii FLEX de 18V, ferăstrăul de debitare poate doar porni, dar nu poate funcționa.

Descriere (consultați figura A)

Numerele ce indică specificațiile produsului fac referire la ilustrația mașinii de pe pagina grafică.

1 Mâner de reglare a apărătorii

2 Apărătoare
3 Mâner frontal izolat
4 Lumină LED
5 Mâner spate izolat
6 Suport spate
7 Cârlig de grindă
8 Suport frontal
9 Șurubul axului
10 Roată (nu este inclusă)
11 Șurubul duzei de apă
12 Indicator de sarcină grea
13 Blocarea axului
14 Maneta de reglare a apărătorii
15 Capacul compartimentului bateriei
16 Buton de eliberare a compartimentului bateriei
17 Conector rapid pentru apă
18 Supapă de apă
19 Cheie
20 Comutatorul de declanșare
21 Buton de deblocare
22 Buton indicator al nivelului bateriei
23 Indicator nivel încărcare baterie
24 Disc diamantat (nu este inclus)
a. Direcția de rotație
b. Decalaj
c. Negativ al unghiului de degajare

Notă: Distanța periferică maximă dintre segmente a discului diamantat este de 10 mm, numai cu un unghi de degajare negativ.

25 Disc de tăiere (nu este inclus)

Instrucțiuni de utilizare

AVERTISMENT!
Scoateți acumulatorul înainte de a executa vreo operațiune asupra sculei electrice.

Înainte de a porni scula electrică

Despachetați scula electrică și accesoriile și asigurați-vă dacă există piese lipsă sau deteriorate.

NOTĂ
Bateriile nu sunt încărcate complet în momentul livrării. Înainte de prima utilizare, încărcați complet bateria. Consultați manualul de instrucțiuni al încărcătorului.

Sfaturi pentru o durată lungă de viață a bateriei

ATENȚIE!
– *Nu încărcați niciodată bateriile la temperaturi sub 0 °C sau peste 40 °C.*
– *Nu încărcați bateriile în medii cu umiditate ridicată a aerului sau temperatură ambiantă.*
– *Nu acoperiți bateriile și încărcătorul în timpul procesului de încărcare.*
– *Scoateți ștecherul încărcătorului la sfârșitul procesului de încărcare.*

Bateria și încărcătorul se încălzesc în timpul procesului de încărcare. Acest lucru este perfect normal!

NOTĂ
Urmați instrucțiunile pentru încărcarea corectă a acumulatorului din instrucțiunile de utilizare pentru acumulator.

Dacă bateriile nu sunt utilizate pentru o perioadă lungă de timp, depozitați-le parțial încărcate într-un loc răcoros.

Introducerea/înlocuirea bateriei (a se vedea figura B1-B3)

- Apăsați butonul de eliberare a compartimentului bateriei (16), iar capacul compartimentului bateriei (15) se va deschide automat (a se vedea figura B1).
- Introduceți bateria încărcat în scula electrică până la auzul unui clic (a se vedea figura B2).
- Pentru scoatere, apăsați butonul de eliberare (1.) și scoateți bateria (2.). (a se vedea figura B3).
- Închideți capacul compartimentului bateriei după detașarea bateriei.

NOTĂ
Pentru a preveni deteriorarea și contaminarea compartimentului bateriei, închideți întotdeauna capacul compartimentului bateriei.

ATENȚIE!
Când dispozitivul nu este utilizat, protejați bornele acumulatorului. Piesele de metal pot scurtcircuita bornele; pericol de explozie și de incendiu!

Montați și demontați discul (a se vedea figurile C1-C2)

⚠ ***AVERTISMENT!***

Pentru a reduce riscul de accidentare, folosiți doar discul corespunzător pentru această sculă. *Nu folosiți niciun tip de lamă de ferăstrău. Folosiți doar disc de tăiere sau disc diamantat de tip „41”.*

⚠ ***AVERTISMENT!***

Detașați bateria de la sculă înainte de a efectua orice asamblare, reglare sau schimbare a accesoriilor *. Astfel de măsuri preventive reduc riscul de pornire accidentală a sculei electrice.*

Pentru a atașa discul

- Detașați bateria.
- Așezați ferăstrăul pe o suprafață fermă, cu șurubul axului (9) orientat în sus.
- Rotiți blocarea axului (13) cu 90° în sensul acelor de ceasornic pentru a bloca arborele axului.
- Rotiți șurubul axului în sens invers acelor de ceasornic cu cheia inclusă (19). Scoateți șurubul axului și flanșa exterioară (C-1). Flanșa interioară (C-2) nu trebuie îndepărtată, decât dacă necesită curățare.
- Montați discul în interiorul apărătoarei și pe ax. Asigurați-vă că săgeata de pe disc este îndreptată în aceeași direcție cu săgeata de pe apărătoare.
- Reinstalați flanșa exterioară și șurubul axului. Strângeți bine șurubul axului rotindu-l în sensul acelor de ceasornic cu cheia.

i ***NOTĂ***

La instalarea flanșei, consultați figura C2 și nu instalați flanșa în direcția greșită.

- Rotiți blocarea axului cu 90° în sens invers acelor de ceasornic, astfel încât triunghiul de pe blocarea axului să fie aliniat cu triunghiul de pe carcasă pentru a debloca arborele axului.
- Asigurați-vă că discul este centrată corect și nu lovește apărătoarea. Șurubul axului și flanșele trebuie să fie strânse.

Pentru a detașa discul

- Detașați bateria.
- Blocați axul principal.
- Folosiți cheia pentru a slăbi șurubul axului.
- Scoateți șurubul axului, flanșa exterioară și, în final, discul.

Pentru a instala alimentarea cu apă (a se vedea figura D1-D5)

⚠ ***AVERTISMENT!***

Metoda de tăiere umedă trebuie utilizată numai cu un disc diamantat.

⚠ ***AVERTISMENT!***

Închideți capacul compartimentului bateriilor și blocați-l bine înainte de a utiliza apă.

⚠ ***AVERTISMENT!***

Nu folosiți niciodată ferăstrăul deasupra capului *. Când folosiți apă, limitați tăierea la poziție orizontală pentru a reduce riscul pătrunderii apei în sculă.*

⚠ ***AVERTISMENT!***

Presiunea maximă a apei furnizate nu trebuie să depășească 90 PSI.

NOTIFICARE: Înainte de a utiliza metoda de tăiere umedă, asigurați-vă că apa nu va deteriora materialul tăiat sau proprietatea din jur.

- Cerințe pentru alimentarea cu apă

Diametrul nominal recomandat al furtunului de apă	mm/ inch	15mm/ 1/2”
Lichide compatibile	-	Apă proaspătă
Debit necesar	L/min	22.8~47.4
Cuplaj de conectare	-	Cuplaj de conectare rapidă

- Asigurați-vă că alimentarea cu apă este oprită și că supapa de apă (18) este închis.
- Slăbiți piulița de blocare (D-1) de pe conectorul rapid de apă (17) în sens invers acelor de ceasornic.
- Introduceți piulița de blocare pe furtun (15 mm).
- Împingeți furtunul în îmbinare (D-2) până la capăt.
- Conectați piulița de blocare la conectorul rapid de apă înfiletând piulița de blocare în sensul acelor de ceasornic.
- Pentru a regla debitul apei, rotiți încet supapa de apă (18) în poziția deschisă până când se atinge debitul dorit. Pentru a opri curgerea apei, rotiți supapa de apă în poziția închis.
- După ce ați terminat tăieturile, rulați ferăstrăul timp de câteva secunde cu supapa de apă închis pentru a îndepărta apa reziduală de pe discul de tăiere.

- Pentru a deconecta alimentarea cu apă, trageți și țineți înapoi manșonul exterior (D-3) al conectorului rapid de apă și scoateți-l.
- După o perioadă de utilizare, duza de apă (D-4) poate fi înfundată. Folosiți cheia pentru a scoate șuruburile duzei de apă (11) de pe ambele părți ale apărătorii și curățați duza de apă (a se vedea figura D5).

Reglarea apărătoarei (a se vedea figura E)

⚠ ***AVERTISMENT!***

Nu folosiți mânerul de protecție pentru a ține scula în timp ce tăiați. *Mânerul de reglare a apărătoarei este utilizat doar pentru reglarea apărătoarei atunci când scula nu este utilizată.*

⚠ ***AVERTISMENT!***

Asigurați-vă întotdeauna că apărătoarea este corect fixată înainte de a porni ferăstrăul de debitare.

⚠ ***AVERTISMENT!***

Apărătoarea ar putea fi fierbinte *. Folosiți mânerul apărătoarei pentru a roti apărătoarea.*

⚠ ***AVERTISMENT!***

După o utilizare îndelungată, temperatura carcasei cutiei de viteze poate deveni foarte ridicată și poate provoca arsuri. Ai grijă să nu-l atingi.

- Scoateți bateria din ferăstrăul de debitare.
- Apăsați în sus maneta de reglare a apărătorii (14).
- Prindeți ferm mânerul de reglare a apărătoarei (1) și reglați apărătoarea pentru a asigura operatorului protecție maximă în timpul funcționării.
- Apăsați maneta de reglare a apărătoarei în jos pentru a bloca apărătoarea (2) în poziție.

Depozitarea cheii (a se vedea figura F)

Când nu este utilizată, depozitați cheia (19) așa cum se arată în figura F pentru a evita pierderea ei.

Cârlig de grindă (a se vedea figura G)

⚠ ***AVERTISMENT!***

Atunci când ferăstrăul este agățat de cârlig, nu scuturați ferăstrăul sau obiectul de care este agățat. Nu atârnați ferăstrăul de fire electrice. Asigurați-vă că structura folosită pentru a agăța ferăstrăul este sigură*. Se pot întâmpla vătămări corporale sau pagube materiale.*

⚠ ***AVERTISMENT!***

Folosiți cârligul doar pentru agățarea ferăstrăului. *Folosirea cârligului pentru a agăța orice altceva ar putea duce la răniri grave.*

⚠ ***AVERTISMENT!***

Nu folosiți cârligul pentru a ajunge la un alt obiect și nu folosiți cârligul pentru a vă susține greutatea în orice situație.

Scula dumneavoastră este echipată cu un cârlig pentru grinzi (7). Folosiți cârligul pentru a agăța ferăstrăul de debitare de o grindă sau de o altă structură similară sigură pentru depozitare temporară în timpul pauzelor de lucru.

- Cârligul pentru grindă poate fi rotit la 90°.
- Pentru utilizare, ridicați cârligul până când acesta se fixează în poziția deschisă.
- Când nu este utilizat, împingeți întotdeauna cârligul până când se fixează în poziția închisă.

Suport față și spate (a se vedea figura H)

Suportul frontal (8) și suportul posterior (6) pot fi utilizate pentru a menține sculele în poziție, servind ca punct de sprijin în timpul funcționării pentru a reduce forța necesară și a preveni uzura excesivă a sculelor. În plus, acționează ca o barieră pentru a împiedica stropirea de noroi și așchiile metalice să ajungă la operator.

Pornire și oprire (a se vedea figura I)

- Pentru a porni scula, pentru a o pune pe "ON", apăsați și mențineți apăsat butonul de blocare (21), apoi strângeți comutatorul de declanșare (20). Eliberați butonul de siguranță și strângeți în continuare trăgaciul pentru funcționare continuă.
- Pentru a opri scula, pentru a o pune pe "OFF", eliberați comutatorul de declanșare.

Lumină LED (a se vedea figura J)

Lumina LED (4) se va aprinde automat prin o ușoară apăsare a comutatorului înainte ca scula să înceapă să funcționeze. LED-ul se va stinge automat după aproximativ 10 secunde de la eliberarea trăgaciului.

LED-ul va clipi rapid atunci când scula și/sau bateria se supraîncărcă sau se încălzește prea tare, iar senzorii interni vor opri scula. Așezați scula un timp sau plasați scula și bateria separat sub fluxul de aer pentru a le răci.

Lumina LED va clipi mai încet pentru a indica faptul că bateria are o capacitate redusă a bateriei. Încărcați bateria.

Dacă LED-ul nu se aprinde când porniți scula sau se stinge brusc în timpul funcționării, acest lucru poate fi cauzat de o eroare de comunicare internă. Vă rugăm să contactați serviciul clienți sau un centru de service autorizat pentru asistență.

Indicator nivel baterie (a se vedea figura K)

Această sculă dispune de un indicator al nivelului bateriei (23) care afișează nivelul de încărcare al bateriei. Apăsați butonul indicator al nivelului bateriei (22) și LED-urile se vor aprinde pentru a comunica nivelul de încărcare al bateriei.

Dacă un LED de pe indicatorul de alimentare începe să clipească, bateria este sub 10% din capacitate și trebuie reîncărcată. Puterea furnizată sculei va scădea rapid când bateria a ajuns la sfârșitul timpului de funcționare și trebuie încărcată. Când bateria este complet descărcată, indicatorul de alimentare va începe să afișeze patru LED-uri intermitente.

Când se întâmplă acest lucru, scoateți scula din piesa de lucru și încărcați bateria după cum este necesar.

Primul și al treilea LED de pe indicatorul de alimentare vor clipi rapid în verde pentru a avertiza despre starea de supra-temperatură. Bateria va începe să funcționeze normal după ce se va răci.

Indicator de sarcină grea (a se vedea figura L)

Indicatorul de sarcină mare (12) se va aprinde ca avertizare atunci când scula este supusă unei sarcini excesive.

Sarcina de tăiere trebuie redusă astfel încât indicatorul luminos pentru sarcină mare să se stingă.

Când este practic, lăsați scula să se odihnească atunci când indicatorul de sarcină grea este aprins.

Reducerea riscului de recul (a se vedea figura M)

⚠ ***AVERTISMENT!***
Forțele reactive pot apărea în orice moment în care discul de tăiere este în mișcare.

⚠ ***AVERTISMENT!***!
Caracteristicile de protecție la supraîncărcare ale acestei scule nu previn reculul .
Citiți și înțelegeți toate avertismentele și instrucțiunile referitoare la prevenirea reculului din acest manual de instrucțiuni.

Sprijiniți întotdeauna piesa de prelucrat astfel încât tăietura să rămână deschisă pentru a evita prinderea discului, ceea ce crește riscul de recul

Această sculă include o protecție electronică la suprasarcină care va opri automat scula în cazul unei încărcări bruște, inclusiv în cazul unor evenimente de recul.

Pentru a reporni scula, asigurați-vă că întrerupătorul este în poziția OPRIT, îndepărtați orice obstrucție legată de disc, apoi reinițiați secvența de pornire conform secțiunii intitulate **Pornire și oprire.**

Poziția corectă a mâinilor (a se vedea figura N)

⚠ ***AVERTISMENT!***
Pentru a reduce riscul de vătămări corporale grave, folosiți ÎNTOTDEAUNA poziția corectă a mâinilor, așa cum se arată.

⚠ ***AVERTISMENT!***
Pentru a reduce riscul de vătămări corporale grave, țineți ÎNTOTDEAUNA ferm în anticiparea unei reacții bruște.

⚠ ***AVERTISMENT!***
Nu folosiți niciodată ferăstrăul de debitare cu o singură mână. Prindeți întotdeauna ferm ferăstrăul de debitare cu ambele mâini.

⚠ ***AVERTISMENT!***
Asigurați-vă că mânerele și suporturile ferăstrăului de debitare sunt fixate și fără grăsime și/sau umezeală.
Poziția corectă a mâinilor atât pentru operatorii stângaci, cât și pentru cei dreptaci necesită mâna dreaptă pe mânerul din spate (5) și mâna stângă pe mânerul din față (3).

În timpul funcționării, nu aduceți unealta mai sus decât înălțimea umerilor.

Efectuarea unei tăieturi (a se vedea figura O)

⚠ ***AVERTISMENT!***
Asigurați-vă întotdeauna că apărătoarea este montată și setată pentru tipul de tăietură pe care îl efectuați.

⚠ ***AVERTISMENT!***
Când utilizați ferăstrăul de debitare, asigurați-vă că operatorul și persoanele din jur nu sunt puse în pericol de particulele de material tăiat, scânteile sau bucăți de discuri de tăiere deteriorate, care pot fi prezente în aer.

⚠ ***AVERTISMENT!***
Pentru a reduce riscul de vătămări grave sau fatale, NU schimbați direcția în timpul tăierii. *O schimbare de direcție poate produce o sarcină torsională mare asupra discului tăietor și poate cauza blocarea sau ruperea acestuia.*

⚠ ***AVERTISMENT!***
Nu utilizați în prezența lichidelor sau gazelor inflamabile.

⚠ ***AVERTISMENT!***
Nu lăsați copiii să intre în contact cu scula.

⚠ ***AVERTISMENT!***
Folosiți ferăstrăul de debitare numai pentru tăieturi prin tragere. În caz contrar, discul de ferăstrău poate sări necontrolat din tăietură.

⚠ ***ATENȚIE!***
Purtați mănuși când tăiați metal.

⚠ ***ATENȚIE!***
Nu atingeți roata sau materialul imediat după utilizare, deoarece acestea se pot încălzi și pot provoca arsuri (a se vedea figura O).

- Asigurați-vă că apărătoarea discului (2) este într-o poziție care să ofere protecție maximă operatorului.
- Marcați o linie de tăiere pe materialul care urmează să fie tăiat.
- Prindeți ferm ferăstrăul de debitare lemn folosind atât mânerul frontal (3), cât și cel posterior (5).
- Aliniați discul cu linia de tăiere. Asigurați-vă că nimic nu este aproape de sau pe linie cu discul.

NOTĂ: Dacă tăiați cu apă, deschideți alimentarea cu apă și robinetul de apă (18) de pe ferăstrăul de debitare. Dacă tăiați metal, asigurați-vă că supapa de apă rămâne în poziția închisă.

- Porniți scula și așteptați ca discul să atingă viteza maximă.
- Introduceți încet discul în piesa de lucru apăsând ferm, lucrând de-a lungul liniei de tăiere. Nu forțați scula. Tăiați doar atât de adânc cât este necesar pentru a reduce cantitatea de praf produsă. Pentru o eficiență maximă și o durată de viață mai lungă a discurilor, mențineți o viteză ridicată a discurilor. Pentru a menține controlul asupra ferăstrăului de debitare, eliberați presiunea pe măsură ce vă apropiați de capătul tăieturii.
- Opriți scula și asigurați-vă că discul s-a oprit complet înainte de a așeza ferăstrăul de debitare.
- Dacă tăiați cu apă, închideți supapa de apă de pe ferăstrăul de debitare și alimentarea cu apă.

NOTĂ: Adâncimea maximă de tăiere la fiecare trecere nu trebuie să depășească 86 mm.

⚠ ***AVERTISMENT!***
După ce mașina este utilizată continuu sub sarcină mare, cutia de viteze și piesele din jur (pârghia de reglare a apărătoarei și blocarea axului) vor fi foarte fierbinți. Vă rugăm să așteptați până când mașina se răcește sau să purtați mănuși înainte de a efectua ajustări.

Transport

Bateriile cu litiu-ion sunt supuse cerințelor legislației privind mărfurile periculoase.

Transportul acestor baterii trebuie efectuat în conformitate cu prevederile și reglementările locale, naționale și internaționale.

Utilizatorii pot transporta aceste baterii pe drum fără cerințe suplimentare.

Transportul comercial al bateriilor litiu-ion de către companiile de transport maritim este supus reglementărilor pentru transportul mărfurilor periculoase. Pregătirile pentru expediere și transportul pot fi efectuate doar de persoane corespunzător instruite. Întregul proces trebuie să fie supravegheat profesional.

Următoarele puncte trebuie respectate atunci

când se transportă baterii reîncărcabile:

Asigurați-vă că terminalele de contact ale bateriei sunt protejate și izolate pentru a preveni scurtcircuitele.

Asigurați-vă că bateria este fixată împotriva mișcărilor în interiorul ambalajului.

Bateriile deteriorate sau care pierd nu trebuie transportate.

Contactați compania de transport pentru informații suplimentare.

⚠ ***ATENȚIE!***
Nu expuneți baterii care au carcasa deteriorată.

Întreținerea și îngrijirea

⚠ ***AVERTISMENT!***
Înainte de a efectua orice lucrare asupra sculei electrice, scoateți bateria din sculă.

Curățarea

⚠ ***ATENȚIE!***
La curățarea cu aer comprimat uscat, purtați întotdeauna ochelari de protecție.
Curățați regulat scula electrică și fantele de ventilație. Frecvența curățării depinde de material și de durata de utilizare. Curățați periodic interiorul carcasei și motorul cu aer comprimat uscat.

Reparații

Reparațiile pot fi efectuate numai de către un centru de service autorizat.

i ***NOTĂ***
În perioada de garanție, nu slăbiți șuruburile de pe carcasă. Nerespectarea acestei cerințe va invalida orice pretenții în temeiul garanției producătorului.

Piese de schimb și accesorii

Alte accesorii, în special scule și accesorii, consultați cataloagele producătorului. Desenele detaliate și listele de piese de schimb pot fi găsite pe pagina noastră de pornire: **www.flex-tools.com.**

Informații privind eliminarea

⚠ ***AVERTISMENT!***
Instrucțiuni de dezafectare a sculelor electrice inutilizabile:
– *îndepărtați acumulatorul sculei alimentate cu acumulator.*



Numai pentru țările UE

Nu eliminați sculele electrice împreună cu deșeurile menajere!

Conform Directivei europene 2012/19/UE privind echipamentele electrice și electronice și transpunerea acesteia în legislația națională, sculele electrice uzate trebuie colectate separat și eliminate într-un mod ecologic.

Recuperarea materiilor prime în loc de eliminarea acestora.
Dispozitivul, accesoriile și ambalajul trebuie reciclate într-un mod ecologic. Componentele de plastic sunt identificate în vederea reciclării în funcție de tipul de material.

⚠ ***AVERTISMENT!***
Nu aruncați bateriile în gunoiul menajer, apă sau foc. Nu desfaceți bateriile uzate.
Numai pentru țările UE:

În conformitate cu Regulamentul 2023/1542, bateriile defecte sau uzate trebuie reciclate.

i ***NOTĂ***
Vă rugăm să întrebați distribuitorul despre opțiunile privind eliminarea!

CE-Declarație de conformitate

Declarațiile de conformitate sunt incluse în anexa 1 a prezentului manual de instrucțiuni.

Exonerare de responsabilitate

Producătorul și reprezentantul acestuia nu sunt responsabili pentru orice pagubă și pierdere de profit suferită ca urmare a întreruperii activității comerciale cauzate de produs sau de un produs neadecvat.

Producătorul și reprezentantul acestuia nu sunt responsabili pentru orice pagubă cauzată de utilizarea neadecvată a produsului sau de utilizarea produsului cu produse de la alți producători.

Съдържание

Символи използвани в това ръководство. 218
Символи върху продукта. 218
Важна информация за безопасност.. . . .218
Шум и вибрации. 221
Технически данни. 221
Преглед. 222
Инструкции за употреба. 222
Транспортиране. 227
Поддръжка и полагане на грижи. 228
Информация за изхвърляне. 228
CE - Декларация за съответствие. 229
Освобождаване от отговорност.. 229

Символи използвани в това ръководство

⚠ ***ПРЕДУПРЕЖДЕНИЕ!***

Означава непосредствена опасност. Неспазването на това предупреждение може да доведе до смърт или изключително тежки наранявания.

⚠ ***ПРЕДПАЗЛИВОСТ!***

Означава възможна опасна ситуация. Неспазването на това предупреждение може да доведе до леко нараняване или материални щети.

i ***ЗАБЕЛЕЖКА***

Означава приложни съвети и важна информация.

Символи върху продукта


Преди да включите електроинструмента, прочетете ръководството за експлоатация.


Носете маска против прах, когато работите без течно охлаждане.


Носете предпазни средства за очите и ушите.


Информация за изхвърляне на стария инструмент (виж страница 228)

CE маркировка

UKCA маркировка

Важна информация за безопасност

⚠ ***ПРЕДУПРЕЖДЕНИЕ!***

Преди да използвате електроинструмента, моля, прочетете следното и действайте по съответния начин:

- *настоящите инструкции за употреба,*
- *„общите инструкции за безопасност" за боравене с електрически инструменти в приложената книжка (брошура №: 315915),*
- *действащите валидни правила на мястото на употреба и регулациите за предотвратяване на злополуки.*

Този електрически инструмент е съвременен и е конструиран в съответствие с признатите правила за безопасност.

Въпреки това, когато е в употреба, електрическият инструмент може да постави в опасност живота и здравето на потребителя или трета страна, или електрическият инструмент или друга собственост могат да бъдат повредени.

Електрическият инструмент може да се използва само

- *по предназначение*
- *в перфектно работно състояние.*

Неизправности, които намаляват безопасността, трябва да бъдат ремонтирани незабавно.

Употреба по предназначение

Ръчният отрезен трион е предназначен

- за комерсиална употреба в индустрията и търговията,
- за професионални приложения за рязане,
- Мокро рязане в зидария, бетон, червени тухли, кухи тухли, циментови блокчета и др. с диамантен диск;
- Сухо рязане на метали като стоманени пръти, стоманени тръби и стоманени

прът с канали с помощта на режещ диск.

Инструкции за безопасност при отрезни триони

⚠ ***ПРЕДУПРЕЖДЕНИЕ!***
Прочетете всички предупреждения за безопасност, инструкции, илюстрации и спецификации предоставени с този електрически инструмент. *Неспазването на всички инструкции изброени долу може да доведе до токов удар, пожар и/или сериозно нараняване. Запазете всички предупреждения и инструкции за бъдеща справка.*

- **Предпазителят, предоставен с инструмента, трябва да бъде здраво закрепен към електроинструмента и позициониран за максимална безопасност, така че минимална част от диска да бъде изложена към оператора. Позиционирайте себе си и околните хора далеч от равнината на въртящия се диск.** Предпазителят помага да се предпази операторът от счупени фрагменти на диска и случаен контакт с диска.
- **Използвайте само залепени подсилени или диамантени отрезни дискове за вашия електроинструмент.** Само защото аксесоар може да бъде прикрепен към електроинструмента ви, това не гарантира безопасна работа.
- **Номиналната скорост на аксесоара трябва да бъде най-малко равна а максималната скорост маркирана на електрическия инструмент.** Аксесоари работещи по-бързо от своята номинална скорост могат да се счупят и разлетят.
- **Дисковете трябва да се използват само за препоръчителни приложения. Например: не шлайфайте със страната на режещ диск.** Абразивните режещи дискове са предназначени за периферно шлайфане, страничните сили, приложени към тези дискове, могат да ги разрушат.
- **Винаги използвайте неповредени фланци за дискове с правилен диаметър за избрания от вас диск**. Правилните фланци на дискове поддържат диска, като по този начин намаляват възможността за счупване на диска.
- **Не използвайте износени подсилени дискове от по-големи електроинструменти.** Дисковете, предназначени за по-голям електроинструмент, не са подходящи за по-висока скорост на по-малък инструмент и могат да се пръснат.
- **Външният диаметър и дебелината на вашия аксесоар трябва да бъдат в рамките на номиналния капацитет на вашия електрически инструмент.** Неправилно оразмерени аксесоари не могат да бъдат подходящо предпазени и контролирани.
- **Размерът на дисковете и фланците трябва да пасва правилно на шпиндела на електроинструмента.** Дискове и фланци с отвори за закрепване, които не съвпадат с монтажните елементи на електроинструмента, ще излязат от баланс, ще вибрират прекомерно и могат да причинят загуба на управление.
- **Не използвайте повредени дискове. Преди всяка употреба оглеждайте дисковете за отчупвания и пукнатини. Ако електроинструмент или диск паднат, проверете за повреди или монтирайте неповреден диск. След като инспектирате и монтирате диска, позиционирайте себе си и околните далеч от равнината на въртящия се диск и пуснете електроинструмента на максимална скорост без натоварване за една минута.** Повредените дискове обикновено се чупят по време на този тестов период.
- **Използвайте лични предпазни средства. В зависимост от приложението използвайте маска за лице, предпазни очила или защитни стъкла. Ако е подходящо, носете противопрахова маска, протектори за слуха, ръкавици и работна престилка, способни да спрат малки абразивни частици или фрагменти от детайла.** Защитата на очите трябва да е в състояние да спре летящите отломки, генерирани от различни операции. Противопрахова маска или противогазът трябва да са в състояние да филтрират частици произтичащи от вашата работа. Продължителното излагане на шум с висока интензивност може да причини загуба на слуха.
- **Дръжте околните на безопасно раз-**

стояние от работната зона. Всеки, който влиза в работната зона, трябва да носи лична предпазна екипировка. Фрагменти от детайл или счупен диск могат да отхвърчат и да причинят наранявания извън непосредствената зона.

- **Дръжте електрическия инструмент само за изолираните повърхности за хващане, когато извършвате работа, при която режещият аксесоар може да влезе в контакт със скрито окабеляване.** Режещ аксесоар в контакт с кабел под напрежение може да постави откритите метални части под напрежение и да причини на оператора токов удар.
- **Никога не оставяйте електрическия инструмент, докато аксесоарът не е спрял напълно.** Въртящият се диск може да захване повърхността и да извади електроинструмента извън контрола ви.
- **Не пускайте електрическия инструмент докато го носите встрани от себе си.** Случаен контакт с въртящия се аксесоар може да захване облеклото ви и да издърпа аксесоара към тялото ви.
- **Редовно почиствайте вентилационните отвори на електроинструмента.** Вентилаторът на двигателя ще увлече праха в корпуса и прекомерното натрупване на прахообразен метал може да причини електрически опасности.
- **Не работете с електрическия инструмент близо до възпламеняеми материали.** Искри могат да запалят тези материали.

ОТКАТ И СВЪРЗАНИ ПРЕДУПРЕЖДЕНИЯ:

Откатът е внезапна реакция на защипан или заседнал въртящ се диск. Защипването или засядането води до бързо спиране на въртящия се диск, което от своя страна кара неконтролирания електроинструмент да бъде изтласкан в посока, противоположна на въртенето на диска в точката на закрепването.

Например, ако абразивен диск е заседнал или защипан от детайла, ръбът на диска, който прониква в точката на защипване, можа да се вклини в повърхността на материала, което причинява изкачване на диска или откат. Дискът може или да отскочи към оператора, или в обратна посока, в зависимост от посоката на движение на диска в точката на защипване. Абразивните дискове могат да се счупят при тези условия.

Откатът е резултат на злоупотреба с електроинструмента и/или неправилни процедури или условия на работа и може да бъде избегнат като се вземат правилни предпазни мерки, които са посочени долу.

- **Дръжте здраво електрическия инструмент и разположете така своето тяло и ръка, че да може да се противопоставите на силите на отката. Винаги използвайте спомагателната ръкохватка, ако е предоставена, за максимален контрол при откат или реакция на въртящия момент при пускане.** Операторът може да контролира реакциите на въртящия момент или силите на откат, ако бъдат взети правилни предпазни мерки.
- **Не поставяйте никога ръката си близо до въртящ се аксесоар.** Аксесоарът може да отскочи върху ръката ви.
- **Не позиционирай тялото си в линия с въртящия се диск.** Откатът ще завърти инструмента в посока обратна на движението на диска в точката на засядане.
- **Бъдете особено внимателни, когато работите в ъгли, върху остри ръбове и др. Избягвайте отскачането и засядането на аксесоара.** Ъгли, остри ръбове или отскачане могат да доведат до засядане на въртящия се аксесоар и да причинят загуба на контрол или откат.
- **Не прикрепвайте верижен трион за дърворезба, сегментиран диамантен диск с периферна междина, по-голяма от 10 mm, или зъбен трион.** Такива остриета създават често откат и загуба на управление.
- **Не допускайте "засядане" на диска и не прилагайте прекомерен натиск. Не се опитвайте да работите с прекомерна дълбочина на рязане.** Прекомерното напрежение върху диска увеличава натоварването и податливостта към усукване или засядане на диска в разреза и възможността за откат или счупване на диска.
- **Когато дискът заседне или прекъсвате разрез по каквато и да е причина,**

изключете електроинструмента и го дръжте неподвижно, докато дискът не спре напълно. Никога не се опитвайте да изваждате диска от разреза, докато дискът е в движение, иначе може да възникне откат. Проучете и предприемете коригиращи действия, за да отстраните причината за засядането на диска.

- **Не стартирайте отново операцията на рязане в детайла. Оставете диска да достигне пълна скорост и внимателно го въведете отново в разреза.** Дискът може да заседне, да се издигне или да отскочи, ако електрическият инструмент бъде рестартиран в детайла.
- **Подпирайте панели или всякакви извънгабаритни детайли, за да сведете до минимум риска от засядане и откат на диска. Големите детайли са склонни да провисват под собствената си тежест.** Подпорите трябва да се поставят под детайла близо до линията на рязане и близо до ръба на детайла от двете страни на диска.
- **Бъдете особено внимателни, когато правите „джобен разрез" в съществуващи стени или други слепи зони.** Издаващият се диск може да среже тръби за газ или вода, електрически кабели или предмети, които могат да причинят откат.

Шум и вибрации

Стойностите на шума и вибрациите се определят в съответствие с EN 62841.

Претегленото ниво на шума по метод A на електроинструмента е обикновено:

- Ниво на звуково налягане L_{pA}: 96 dB(A)
- Ниво на силата на звука L_{WA}: 107 dB(A)
- Неопределеност: K = 3 dB

Обща стойност на вибрациите:

- Стойност на емисията a_h: 3,28 м/с^2
- Неопределеност: K = 1,5 m/s^2

Повтарящи се ударни вибрации(p_F) :

– рязане на метал 140 m/s^2
– Неопределеност 3 m/s^2
– рязане на бетонна плоча 82 m/s^2
– Неопределеност K=13 m/s^2

⚠ ***ПРЕДПАЗЛИВОСТ!***

Посочените измерени стойности се отнасят за нови електрически инструменти. Ежедневната употреба причинява промяна на стойностите на шума и вибрациите.

ⓘ ***ЗАБЕЛЕЖКА***

Нивото на вибрациите посочено в тези инструкции е измерено съгласно стандартизиран тест указан в EN 62841 и може да се използва за сравняване на един инструмент с друг. То може да се използва за предварителна оценка на експозицията.

Декларираното ниво на вибрации представя основните приложения на инструмента. Ако обаче инструментът се използва за различни приложения, с различни аксесоари или с лоша поддръжка, нивото на вибрации може да се различава. Това може значително да увеличи нивото на излагане за целия период на работа.

За да направите точна оценка на нивото на излагане на вибрации, необходимо е също да вземете под внимание времената, в които инструментът е изключен или работи, но в действителност не се използва. Това може значително да намали нивото на излагане за целия период на работа.

Определете допълнителни мерки за безопасност за защита на оператора от ефектите на вибрациите като: Поддръжка на инструмента и аксесоарите, поддържане на ръцете топли, организация на моделите на работа.

⚠ ***ПРЕДПАЗЛИВОСТ!***

Носете антифони при звуково налягане над 85 dB(A).

Технически данни

Тип на продукта		COS 230 18-EC
Продукт		Ръчен отрезен трион
Номинално напрежение	Vdc	18
Номинална скорост без натоварване	об./мин.	6600
Размер на диска	- Диамантен диск	
	- Тип 41 режещ диск	

Дебелина на диска	мм	Диамантен диск: 2,2 Режещ диск: 2
Разрешена макс. дебелина на диска	мм	3
Диаметър на диска	мм	230
Отвор за закрепване на диска	мм	22,2
Макс. дълбочина на рязане	мм	86
Тегло	кг	5,8*
Батерия	18V	AP 18/8,0XT
Обхват на зарядното устройство	CA...серия 18 CA...серия 12/18	
Температура на зареждане	0~40°C	
Работна температура	-10~40°C	
Температура на съхранение	-20~50°C	

*Измерено без батерия (можете да намерите теглото на батерията на www.flex-tools.com), без инструмент.

ЗАБЕЛЕЖКА:: Ако се използват други FLEX 18V батерии, отрезният трион може само да стартира, но не може да работи.

Преглед (виж фигура A)

Изброяването на характеристиките на продукта се отнася за илюстрацията на машината на графичната страница.

1 **Ръкохватка за регулиране на предпазителя**
2 **Предпазител**
3 **Изолирана предна ръкохватка**
4 **LED светлина**
5 **Изолирана задна ръкохватка**
6 **Задна опора**
7 **Кука за греди**
8 **Предна опора**
9 **Болт на шпиндела**
10 **Диск (не е включен)**
11 **Болт за водна дюза**
12 **Индикатор за тежко натоварване**
13 **Заключване на шпиндела**
14 **Лост за регулиране на предпазителя**
15 **Капак на отделението за батериите**
16 **Бутон за освобождаване на отделението за батериите**
17 **Бърз воден конектор**
18 **Воден вентил**
19 **Гаечен ключ**
20 **Спусък превключвател**
21 **Бутон за отключване**
22 **Бутон за индикация на нивото на батерията**
23 **Индикатор за нивото на заряд на батерията**
24 **Диамантен диск (не е включен)**
   a. Посока на въртене
   b. Хлабина
   c. Отрицателен ъгъл на наклона

Забележка: Максималната периферна хлабина между сегментите на диамантения диск е 10 мм, само с отрицателен ъгъл на наклон.

25 **Режещ диск (не е включен)**

Инструкции за употреба

⚠ ПРЕДУПРЕЖДЕНИЕ!
Отстранете батерията преди да извършите каквато и да било работа по електроинструмента.

Преди включване на електрическия уред

Разопаковайте електроинструмента и аксесоарите и проверете дали няма липсващи или повредени части.

i ЗАБЕЛЕЖКА
Батериите не са напълно заредени при доставката. Преди първата употреба заредете напълно батериите. Вижте ръководството за работа на зарядното устройство.

Съвети за дълъг живот на батерията

⚠ ***ПРЕДПАЗЛИВОСТ!***

– *Никога не зареждайте батерии при температури под 0 °C или над 40 °C.*
– *Не зареждайте батерии в среди с висока влажност на въздуха или околна температура.*
– *Не покривайте батериите и зарядното устройство по време на процеса на зареждане.*
– *Изваждайте щепсела на зарядното устройство в края на процеса на зареждане.*

Батерията и зарядното устройство се нагряват по време на процеса на зареждане. Това е напълно нормално!

i ***ЗАБЕЛЕЖКА***

Следвайте инструкциите за правилно зареждане на батерията, описани в ръководството за употреба на батерията.

Ако батериите не се използват за продължителен период от време, съхранявайте ги частично заредени на хладно място.

Поставяне/подмяна на батерията (вижте фигура B1-B3)

- Натиснете бутона за освобождаване на отделението за батерии (16) и капакът на отделението (15) автоматично ще се отвори (виж фигура B1).
- Натиснете заредената батерия в електрическия инструмент, докато щракне на място (вижте фигура B2).
- За отстраняване натиснете бутона за освобождаване (1.) и издърпайте батерията (2.) (вижте фигура B3).
- Затворете капака на отделението за батерии след като откачите батерията.

i ***ЗАБЕЛЕЖКА***

За да предотвратите повреди и замърсяване на отделението на батерията, винаги затваряйте капака на отделението на батерията.

⚠ ***ПРЕДПАЗЛИВОСТ!***

Когато устройството не е в употреба, защитете контактите на батерията. Свободни метални части могат да свържат на късо контактите, да причинят експлозия и пожар!

Монтиране и сваляне на диска (вижте фигура C1-C2)

⚠ ***ПРЕДУПРЕЖДЕНИЕ!***

За да намалите риска от нараняване, използвайте само подходящия диск, произведен за този инструмент. *Не използвайте никакъв тип острие за трион. Използвайте само режещ диск тип "41" или диамантен диск.*

⚠ ***ПРЕДУПРЕЖДЕНИЕ!***

Извадете батерията от инструмента преди да извършвате сглобяване, настройки или смяна на аксесоари*. Подобни превантивни мерки за безопасност намаляват риска от случайно стартиране на инструмента.*

За да прикрепите диска

- Извадете батерията.
- Поставете триона върху твърда повърхност, като болтът на шпиндела (9) е обърнат нагоре.
- Завъртете заключването на шпиндела (13) на 90° по часовниковата стрелка, за да заключите вала на шпиндела.
- Завъртете болта на шпиндела обратно на часовниковата стрелка с приложения гаечен ключ (19). Премахнете болта на шпиндела и външния фланец (C-1). Вътрешният фланец (C-2) не е необходимо да се премахва, освен ако не е необходимо почистване.
- Поставете диска вътре в предпазителя и върху шпиндела. Уверете се, че стрелката на диска сочи в същата посока като стрелката на предпазителя.
- Монтирайте външния фланец и болта на шпиндела. Затегнете стабилно болта на шпиндела, като го завъртите по часовниковата стрелка с гаечния ключ.

i ***ЗАБЕЛЕЖКА***

Когато монтирате фланеца, вижте фигура C2 и не го монтирайте в грешната посока.

- Завъртете заключването на шпиндела на 90° обратно на часовниковата стрелка, така че триъгълникът на заключването на шпиндела да бъде подравнен с триъгълника на корпуса, за да отключите вала на шпиндела.
- Уверете се, че дискът е правилно центриран и не удря предпазителя. Болтът

и фланците на шпиндела трябва да са затегнати.

За да снемете диска

- Извадете батерията.
- Заключете вала на шпиндела.
- Използвайте ключа, за да разхлабите болта на шпиндела.
- Снемете болта на шпиндела, външния фланец и накрая диска.

За инсталиране на подаването на вода (вижте фигура D1-D5)

⚠ ***ПРЕДУПРЕЖДЕНИЕ!***

Методът на мокро рязане трябва да се използва само с диамантен диск.

⚠ ***ПРЕДУПРЕЖДЕНИЕ!***

Затворете капака на отделението за батериите и го заключете сигурно, преди да използвате вода.

⚠ ***ПРЕДУПРЕЖДЕНИЕ!***

***Никога не използвайте триона над главата си**. Когато използвате вода, ограничете рязането до хоризонтална позиция, за да намалите риска от навлизане на вода в инструмента.*

⚠ ***ПРЕДУПРЕЖДЕНИЕ!***

Максималното подавано водно налягане не трябва да превишава 90 PSI.

БЕЛЕЖКА: Преди да използвате метода с мокро рязане, уверете се, че водата няма да повреди материала, който се реже, или околни материални ценности.

- Изисквания за подаването на вода

Препоръчителен номинален диаметър на водния маркуч	mm/ inch	15mm/ 1/2"
Съвместими течности	-	Прясна вода
Необходим дебит	L/min	22.8~47.4
Свързваща връзка	-	Бърза връзка

- Уверете се, че подаването на вода е изключено и че воднят вентил (18) е затворен.
- Разхлабете заключващата гайка (D-1) на бързия воден конектор (17) обратно на часовниковата стрелка.
- Плъзнете заключващата гайка върху маркуча (15 мм).
- Натиснете маркуча в съединението (D-2) докъдето може да стигне.
- Свържете заключващата гайка към бързия воден конектор, като завинтите заключващата гайка по часовниковата стрелка.
- За да регулирате водния дебит, бавно завъртете водния вентил (18) към отворена позиция, докато се достигне желаният дебит. За да спрете подаването на вода, завъртете водния вентил в затворено положение.
- След като приключите с рязането, пуснете триона за няколко секунди с затворен воден вентил, за да премахнете остатъчната вода от режещия диск.
- За да изключите подаването на вода, издърпайте и задръжте външната втулка (D-3) на бързия воден конектор назад и го снемете.
- След определен период на употреба водната дюза (D-4) може да се запуши. Използвайте гаечния ключ, за да снемете болтовете на водната дюза (11) от двете страни на предпазителя и да почистите водната дюза (вижте фигура D5).

Регулиране на предпазителя (вижте фигура E)

⚠ ***ПРЕДУПРЕЖДЕНИЕ!***

***Не използвайте ръкохватката на предпазителя, за да държите инструмента по време на рязане.** Ръкохватката за регулиране на предпазителя се използва за регулиране на предпазителя само, докато инструментът не се използва.*

⚠ ***ПРЕДУПРЕЖДЕНИЕ!***

Винаги се уверявайте, че предпазителят е правилно зацепен, преди да започнете работа с отрязващия трион.

⚠ ***ПРЕДУПРЕЖДЕНИЕ!***

***Предпазителят може да е горещ**. Използвай ръкохватката на предпазителя, за да завъртите предпазителя.*

⚠ ***ПРЕДУПРЕЖДЕНИЕ!***

След продължителна употреба температурата на корпуса на редуктора може да стане много висока и да причини изгаряния. Внимавайте да не го докоснете.

- Извадете батерията от отрезния трион.
- Натиснете лоста за регулиране на предпазителя (14) нагоре.
- Хванете здраво ръкохватката за регулиране на предпазителя (1) и регулирайте предпазителя, за да осигурите максимална защита на оператора по време на работа.
- Натиснете лоста за регулиране на предпазителя надолу, за да заключите предпазителя (2) на място.

Съхранение на гаечния ключ (вижте фигура F)

Когато не се използва, съхранявайте гаечния ключ (19), както е показано на фигура F, за да не се загуби.

Кука за греда (вижте фигура G)

⚠ ***ПРЕДУПРЕЖДЕНИЕ!***

Когато трионът е окачен на куката, не разклащайте триона или предмета, на който е окачен. Не закачайте триона на електрически проводници. Уверете се, че конструкцията, използвана за окачване на триона, е сигурна*. Възможно е да възникнат телесни повреди или материални щети.*

⚠ ***ПРЕДУПРЕЖДЕНИЕ!***

Използвайте куката само за окачване на триона. *Използването на куката за окачване на други предмети може да доведе до сериозни наранявания.*

⚠ ***ПРЕДУПРЕЖДЕНИЕ!***

В никакъв случай не използвайте куката, за да достигнете друг предмет, нито за да поддържате теглото си.

Вашият инструмент е оборудван с кука за греди (7). Използвайте куката, за да окачите отрезния трион на напречник, греда или друга подобна сигурна конструкция за временно съхранение по време на работни паузи.

- Куката за греда може да се завърта на 90°.
- За да я използвате, повдигнете куката, докато щракне в отворено положение.
- Когато не я използвате, винаги натискайте куката, докато се закопчае в затворено положение.

Предна и задна опора (вижте фигура H)

Предната опора (8) и задната опора (6) могат да се използват за задържане на инструментите на място, служейки като опорна точка по време на работа за намаляване на необходимата сила и предотвратяване на прекомерно износване. Освен това служи като бариера, която възпрепятства достигането до оператора на пръскаща кал и метални стружки.

Включване и изключване (вижте фигура I)

- За да включите инструмента "ON", натиснете и задръжте бутона за заключване (21), след което натиснете спусъка превключвател (20). Освободете бутона за отключване и продължете да стискате спусъка за продължителна работа.
- За да изключите инструмента, отпуснете спусъка превключвател.

LED светлина (вижте фигура J)

LED светлината (4) се включва автоматично с леко натискане на спусъка, преди инструментът да започне да работи. Тя се изключва около 10 секунди след отпускане на спусъка превключвател.

LED светлината бързо мига, когато инструментът и/или батерията се претоварят или прегреят, и вътрешните сензори ще изключат инструмента. Оставете инструмента за известно време или поставете инструмента и акумулаторната батерия отделно под въздушен поток, за да се охладят.

LED светлината ще мига по-бавно, за да укаже, че батерията е с нисък капацитет. Заредете батерията.

Ако LED светлината не светне, когато включите инструмента, или се изключи внезапно по време на работа, това може да е причинено от вътрешна комуникационна грешка. Моля, свържете се с отдела за обслужване на клиенти или с оторизиран сервизен център за съдействие.

Индикатор за нивото на батерията (вижте фигура K)

Този инструмент разполага с индикатор за нивото на батерията (23), който показва нивото на зареждане на батерията. Натиснете бутона за индикатора за нивото на батерията (22) и LED светлините ще светнат, за да съобщят нивото на зареждане на батерията.

Ако един светодиод на индикатора за захранване започне да мига, зареждането на батерията е под 10% от капацитета и трябва да се презареди. Захранването, което се подава към инструмента, ще спадне бързо, когато батерията е в края на времето си за работа и трябва да бъде заредена. Когато батерията е напълно изтощена, индикаторът за захранване започва да показва четири мигащи светодиода.

Когато това се случи, извадете инструмента от детайла и заредете батерията според нуждите.

Първият и третият светодиоди на индикатора за захранване бързо ще мигат в зелено, за да предупредят за състоянието на прегряване. Батерията ще започне нормална работа след като се охлади.

Индикатор за тежко натоварване (вижте фигура L)

Индикаторът за тежко натоварване (12) светва като предупреждение, когато инструментът изпитва прекомерно натоварване.

Натоварването при рязане трябва да се намали, за да изгасне индикаторът за тежко натоварване.

Когато е възможно, оставете инструмента да почине, когато индикаторът за тежко натоварване светне.

Намаляване на риска от откат (вижте фигура M)

⚠ ***ПРЕДУПРЕЖДЕНИЕ!***

Реактивни сили могат да възникнат по всяко време, когато режещият диск е в движение.

⚠ ***ПРЕДУПРЕЖДЕНИЕ!***

Характеристиките за защита от претоварване на този инструмент не предотвратяват откат. *Прочетете и разберете всички предупреждения и инструкции, свързани с предотвратяване на откат, намерени в това ръководство.*

Винаги поддържайте детайла, така че разрезът да остава отворен, за да избегне прищипване на диска, което увеличава риска от откат

Този инструмент включва електронна защита от претоварване, която автоматично изключва инструмента при внезапно натоварване, включително някои случаи на откат.

За да рестартирате инструмента, уверете се, че превключвателят е в ИЗКЛЮЧЕНА позиция, премахнете всяко препятствие, свързано с диска, и след това инициирайте отново стартовата последователност според озаглавения раздел **Включване и изключване.**

Правилна позиция на ръцете (вижте фигура N)

⚠ ***ПРЕДУПРЕЖДЕНИЕ!***

За намаляване на риска от сериозни лични наранявания, ВИНАГИ използвайте правилната позиция на ръцете, както е показано.

⚠ ***ПРЕДУПРЕЖДЕНИЕ!***

За да намалите риска от сериозни лични наранявания, ВИНАГИ дръжте здраво в очакване на внезапна реакция.

⚠ ***ПРЕДУПРЕЖДЕНИЕ!***

Никога не използвайте отрезния трион с една ръка. Винаги дръжте триона здраво с двете ръце.

⚠ ***ПРЕДУПРЕЖДЕНИЕ!***

Уверете се, че ръкохватките и захватите на вашия трион са здраво закрепени и без наличие на грес и/или влага.

Правилната позиция на ръцете както за левичари, така и за десничари изисква дясната ви ръка да е на задната ръкохватка (5), а лявата ръка на предната ръкохватка (3).

По време на работа не вдигайте инструмента по-високо от нивото на раменете си.

Извършване на разрез (вижте фигура O)

⚠ ***ПРЕДУПРЕЖДЕНИЕ!***
Винаги се уверявайте, че предпазителят е на място и настроен за типа разрез, който правите.

⚠ ***ПРЕДУПРЕЖДЕНИЕ!***
Когато използвате отрезния трион се уверете, че операторът и околни хора не са застрашени от пренасяни по въздуха частици от материала, който се реже, искри или парчета повредени режещи дискове.

⚠ ***ПРЕДУПРЕЖДЕНИЕ!***
За да намалите риска от сериозни или фатални наранявания, НЕ променяйте посоката по време на рязането. *Промяна в посоката може да създаде високо натоварване на усукване върху режещия диск и да доведе до засядане или счупване.*

⚠ ***ПРЕДУПРЕЖДЕНИЕ!***
Не използвайте при наличие на запалими течности или газове.

⚠ ***ПРЕДУПРЕЖДЕНИЕ!***
Не допускайте децата да докосват инструмента.

⚠ ***ПРЕДУПРЕЖДЕНИЕ!***
Използвайте отрезния трион само за правене с издърпване на разрези. В противен случай дискът на триона може неконтролируемо да изскочи от разреза.

⚠ ***ПРЕДПАЗЛИВОСТ!***
Носете ръкавици при рязане на метал.

⚠ ***ПРЕДПАЗЛИВОСТ!***
Не докосвайте диска или материала веднага след работа, тъй като могат да станат горещи и да причинят изгаряния (вижте фигура O).

- Уверете се, че предпазителят на диска (2) е в позиция да осигури максимална защита за оператора.
- Отбележете линия на рязане върху материала, който трябва да се реже.
- Здраво хванете отрезния трион за предната ръкохватка (3) и задната ръкохватка (5).
- Подравнете диска с линията на рязане. Увери се, че няма нищо близо до или в една линия с диска.

БЕЛЕЖКА: Ако извършвате мокро рязане, включете подаването на вода и водния вентил (18) на отрезния трион. Ако режете метал, уверете се, че водният вентил остава в затворено положение.

- Включете инструмента и изчакайте диска да достигне пълна скорост.
- Бавно подавайте диска в работата с твърд натиск, работейки по линията на рязане. Не насилвайте инструмента. Режете само толкова дълбоко, колкото е необходимо, за да намалите количеството прах, който се образува. За максимална ефективност и живот на диска, поддържайте висока скорост на диска. За да запазите контрол върху отрезния трион, намалявайте натиска, когато наближавате края на рязането.
- Изключете инструмента и се уверете, че дискът е спрял напълно, преди да оставите отрезния трион.
- Ако извършвате мокро рязане, изключете водния вентил и подаването на вода.

БЕЛЕЖКА: Максималната дълбочина на рязане при всеки проход не трябва да надвишава 86 мм.

⚠ ***ПРЕДУПРЕЖДЕНИЕ!***
След като машината се използва с тежко натоварване непрекъснато, редукторът и околните части (лост за регулиране на предпазителя и заключване на шпиндела) ще бъдат много горещи. Моля, изчакайте машината да се охлади или носете ръкавици, преди да правите настройки.

Транспорт

Литиево-йонните батерии са предмет на изискванията на законодателството за опасни товари.

Транспортирането на тези батерии трябва да се извършва в съответствие с местните, национални и международни разпоредби и регулации.

Потребителите могат да транспортират тези батерии по шосе без допълнителни изисквания.

Търговският транспорт на литиево-йонни батерии от корабни компании е предмет на разпоредбите за превоз на опасни това-

ри. Подготовката за изпращане и транспортирането могат да се извършват само от подходящо обучени лица. Целият процес трябва да бъде професионално наблюдаван.

При транспортиране на акумулаторни батерии трябва да се спазват следните точки:

Уверете се, че контактните клеми на батерията са защитени и изолирани, за да предотвратите късо съединение.

Уверете се, че батерията е защитена срещу движения вътре в опаковката.

Повредени или изтекли батерии не трябва да се транспортират.

Свържете се с вашата транспортна компания за допълнителна информация.

⚠ ***ПРЕДПАЗЛИВОСТ!***

Не поставяйте батерии, които имат повреден корпус.

Поддръжка и полагане на грижи

⚠ ***ПРЕДУПРЕЖДЕНИЕ!***

Преди да извършвате каквато и да е работа по електроинструмента, изваждайте батерията от инструмента.

Почистване

⚠ ***ПРЕДПАЗЛИВОСТ!***

Когато почиствате със сух сгъстен въздух, винаги носете предпазни очила.

Редовно почиствайте електроинструмента и вентилационните отвори. Честотата на почистване зависи от материала и продължителността на работа. Периодично издухвайте вътрешността на корпуса и двигателя със сух сгъстен въздух.

Ремонт

Ремонтните дейности трябва да се извършват само от оторизиран център за обслужване на клиенти.

i ***ЗАБЕЛЕЖКА***

По време на гаранционния период не разхлабвайте винтовете на корпуса. Неспазването на това изискване ще анулира всички искове по гаранцията на производителя.

Резервни части и аксесоари

За други аксесоари, по-конкретно инструменти и аксесоари, вижте каталозите на производителя. Чертежи в разглобен вид и списъци на резервните части можете да намерите на нашата домашна страница:**www.flex-tools.com.**

Информация за изхвърляне

⚠ ***ПРЕДУПРЕЖДЕНИЕ!***

Направете излишните електрически инструменти неизползваеми:

– *работещите на батерия електрически инструменти чрез премахване на батерията.*

Само за страни от ЕС

Не изхвърляйте електрически инструменти в домакинските отпадъци!

В съответствие с Европейска директива 2012/19/ЕС за отпадъчно електрическо и електронно оборудване и нейното отразяване в националните закони, използваните електрически инструменти трябва да бъдат събирани отделно и рециклирани по съобразен с опазването на околната среда начин.

Рециклирайте суровините, вместо да ги изхвърляте на отпадъците.

Устройства, аксесоари и опаковки трябва да бъдат рециклирани по съобразен с опазването на околната среда начин. Пластмасовите части са обозначени за рециклиране според типа на материала.

⚠ ***ПРЕДУПРЕЖДЕНИЕ!***

Не изхвърляйте батериите в домакинския отпадък, огън или вода. Не отваряйте използваните батерии.

Само за страни от ЕС:

В съответствие с регламент 2023/1542 дефектните или използваните батерии трябва да бъдат рециклирани.

i ***ЗАБЕЛЕЖКА***

Моля, попитайте своя търговец за възможностите за изхвърляне!

CE-Декларация за съответствие

Декларациите за съответствие са включени в Приложение 1 към това ръководство с инструкции.

Освобождаване от отговорност

Производителят и неговите представители не са отговорни за каквато и да било повреда или пропусната печалба поради прекъсване на работата причинено от продукта или от неизползваем продукт.

Производителят и неговите представители не са отговорни за каквато и да било повреда причинена от неправилна употреба на продукта или от употреба на продукта с продукти от други производители.

Содержание

Условные обозначения, используемые в данном руководстве 230
Обозначения на устройстве 230
Важные инструкции по технике безопасности 230
Шум и вибрация 233
Технические характеристики 234
Обзор 234
Инструкция по эксплуатации 235
Транспортировка. 239
Обслуживание и уход. 240
Информация об утилизации 240
Декларация соответствия нормам ЕС . .241
Отказ от ответственности 241

Условные обозначения, используемые в данном руководстве

⚠ ***ПРЕДУПРЕЖДЕНИЕ!***

Обозначает имеющуюся опасность. Несоблюдение этого предупреждения может привести к смерти или очень серьезным травмам.

⚠ ***ВНИМАНИЕ!***

Обозначает потенциально опасную ситуацию. Несоблюдение этого предупреждения может привести к легкой травме или повреждению имущества.

i ***ПРИМЕЧАНИЕ***

Обозначает советы по применению и важную информацию.

Символы на устройстве



Перед включением электроинструмента ознакомьтесь с инструкцией по эксплуатации.



При работе без жидкостного охлаждения используйте респиратор.



Используйте защиту для глаз и ушей.



Информация об утилизации старого инструмента (см. стр. 240).



Маркировка CE



Маркировка UKCA

Важные инструкции по технике безопасности

⚠ ***ПРЕДУПРЕЖДЕНИЕ!***

Перед использованием электроинструмента прочтите и соблюдайте:

- *настоящие инструкции по эксплуатации;*
- *общие инструкции по технике безопасности при обращении с электроинструментами в прилагаемом буклете (буклет № 315915);*
- *правила, действующие в рабочей зоне, и меры по предотвращению несчастных случаев.*

Этот электроинструмент отвечает самым современным требованиям и был сконструирован в соответствии с общепризнанными правилами безопасности.

Тем не менее, при использовании электроинструмент может представлять опасность для жизни и конечностей пользователя или третьих лиц. Кроме того, электроинструмент и другое имущество могут быть повреждены.

Электроинструмент можно эксплуатировать только:

- *по назначению;*
- *в идеальном рабочем состоянии.*

Неисправности, которые влияют на безопасность, должны быть немедленно устранены.

Область применения

Ручная отрезная пила предназначена:

- для коммерческого использования в промышленности и торговле;
- для профессиональной резки;

– для влажной резки алмазным кругом таких материалов, как каменная кладка, бетон, красный кирпич, пустотелый кирпич, цементные блоки и т. п.;
– для сухой резки металлов, таких как арматура, стальные трубы и швеллеры, с использованием отрезного круга.

Инструкции по технике безопасности при использовании отрезной пилы

⚠ ***ПРЕДУПРЕЖДЕНИЕ!***
Прочитайте все правила безопасности, инструкции, иллюстрации и спецификации, прилагаемые к этому электроинструменту. *Невыполнение изложенных ниже инструкций может привести к поражению электрическим током, пожару и (или) тяжелым травмам. Сохраните все предупреждения и инструкции для использования в будущем.*

- **Щиток, входящий в комплект, необходимо надежно прикрепить к электроинструменту и установить в положение обеспечения максимальной защиты, чтобы круг был максимально закрыт от оператора. Расположите инструмент так, чтобы все люди и оператор находились за пределами плоскости вращения круга.** Щиток предотвращает попадание на оператора фрагментов круга при его разрушении, а также препятствует случайному касанию круга.
- **Используйте для данного электроинструмента только многослойные армированные или алмазные отрезные круги.** Возможность установки каких-либо принадлежностей на данном электроинструменте не гарантирует их безопасного использования.
- **Номинальная скорость принадлежностей должна быть по меньшей мере равна максимальной скорости, указанной на электроинструменте.** Принадлежности, работающие на скорости выше их номинальной, могут разрушиться и отлететь в стороны.
- **Круги должны использоваться только по назначению. Например, нельзя шлифовать боковой стороной отрезного круга.** Абразивные отрезные круги предназначены для периферийного шлифования. Боковые силы, действующие на эти круги, могут привести к их разрушению.
- **Всегда используйте неповрежденные фланцы кругов, диаметр которых соответствуют выбранному кругу**. Правильные фланцы поддерживают круг, снижая вероятность его поломки.
- **Не используйте изношенные армированные круги, предназначенные для электроинструментов большего размера.** Круг, предназначенный для мощного инструмента, не подходит для более скоростного малого инструмента и может лопнуть.
- **Наружный диаметр и толщина принадлежностей должны соответствовать паспортным данным электроинструмента.** При использовании несоответствующих принадлежностей не обеспечивается надлежащий уровень безопасности и контроля.
- **Посадочный размер кругов и фланцев должен в точности соответствовать шпинделю электроинструмента.** При использовании кругов и фланцев с отверстиями под вал, не соответствующими деталям крепежа электроинструмента, нарушается баланс, возникает чрезмерная вибрация и возможна потеря контроля.
- **Не используйте поврежденные круги. Перед каждым использованием проверяйте круги на наличие сколов и трещин. В случае падения электроинструмента или круга осмотрите их на наличие повреждений или установите новый круг. После осмотра и установки круга расположите инструмент так, чтобы все люди находились за пределами плоскости вращения, и включите инструмент на одну минуту для работы с максимальной скоростью без нагрузки.** Поврежденные круги, как правило, разрушаются в ходе этого испытания.
- **Используйте средства индивидуальной защиты. В зависимости от характера работы используйте защитную маску или защитные очки. При необходимости используйте респиратор, средства защиты слуха, защитные**

перчатки и специальный фартук, защищающий от небольших фрагментов круга или заготовки. Защита глаз должна быть достаточной против отлетающих фрагментов при выполнении различных операций. Маска или респиратор должны обеспечивать фильтрацию частиц, образующихся во время работы. Длительное воздействие сильного шума может привести к потере слуха.

- **Следите за тем, чтобы посторонние лица находились на безопасном расстоянии от рабочей зоны. Каждый, кто находится в рабочей зоне, должен использовать средства индивидуальной защиты.** Фрагменты заготовки или сломанного круга могут отлететь и травмировать человека даже за пределами рабочей зоны.
- **При выполнении работ, в ходе которых насадка для резания может касаться скрытой электропроводки или кабеля питания, держите электроинструмент только за поверхности с защитным покрытием.** Касание режущим элементом проводки под напряжением может привести к передаче напряжения на металлические части электроинструмента и поражению оператора электрическим током.
- **Никогда не кладите электроинструмент, пока насадка не остановится полностью.** Вращающийся круг может зацепиться за поверхность и потянуть неконтролируемый электроинструмент.
- **Не включайте электроинструмент, когда держите его сбоку от себя.** При случайном контакте вращающаяся насадка может зацепить одежду и притянуть инструмент к телу.
- **Регулярно очищайте вентиляционные отверстия.** Вентилятор двигателя засасывает пыль внутрь корпуса и при чрезмерном накоплении металлических частиц возможно поражение электрическим током.
- **Не включайте устройство вблизи горючих материалов.** Искры могут воспламенить эти материалы.

ОТДАЧА И СВЯЗАННЫЕ С НЕЙ МЕРЫ ПРЕДОСТОРОЖНОСТИ

Отдача представляет собой внезапную реакцию на зажатие или зацепление вращающегося круга. В результате зажатия или зацепления происходит резкая остановка вращающегося круга, из-за чего в месте заклинивания неуправляемый электроинструмент начинает вращаться в направлении, противоположном направлению вращения насадки.

Например, если шлифовальный круг зажат обрабатываемой деталью или зацепился за нее, край круга в точке зажима может врезаться в поверхность материала, после чего круг может врезаться еще глубже или отскочить. Круг может быть отброшен к оператору или от него, в зависимости от направления движения круга в точке торможения. Кроме того, в данных условиях абразивный круг может сломаться.

Отдача представляет собой результат неправильного использования инструмента и (или) несоблюдения инструкций или условий работы. Приведенные ниже меры предосторожности позволяют предотвратить возникновение отдачи.

- **Крепко держите инструмент, расположив тело и руку наиболее удобным образом для реакции на отдачу. При наличии вспомогательной рукоятки используйте ее для полного контроля отдачи и крутящего момента во время запуска.** При соблюдении правил безопасности оператор контролирует и крутящий момент, и отдачу.
- **Никогда не приближайте руку к вращающейся насадке.** Насадка может нанести удар по руке.
- **Не стойте на одной линии с вращающимся кругом.** Отдача будет происходить в направлении, противоположном движению круга в точке зацепления.
- **Будьте особо осторожны при обработке углов, острых краев и т. д. Опасайтесь отскоков или зажатия насадки.** Углы, острые кромки и отскоки способствуют торможению вращающейся насадки, потере управления и отдаче.
- **Не подсоединяйте к инструменту цепную пилу для дерева, сегментированный алмазный круг с перифе-**

рийным зазором больше 10 мм или лезвие пилы с зубцами. Такие режущие элементы часто вызывают отдачу и потерю контроля.

- **Не вставляйте круг с усилием и не нажимайте на него слишком сильно. Не пытайтесь резать слишком глубоко.** Механическое перенапряжение круга повышает нагрузку и вероятность изгиба или зажатия круга в разрезе, а также возможность возникновения отдачи и разрушения круга.
- **В случае зажатия круга или остановки процесса резания по какой-либо причине выключите электроинструмент и держите его неподвижно, пока круг не остановится полностью. Никогда не пытайтесь вынуть отрезной круг из разреза, пока круг движется: возможна отдача.** Осмотрите место зажатия и примите необходимые меры, чтобы устранить причину.
- **Не возобновляйте резку, когда круг находится в заготовке. Дайте кругу достичь полной скорости и осторожно введите в разрез.** Если электроинструмент перезапускается в заготовке, круг может заклинить, пойти вверх или вызвать отдачу.
- **Закрепите панели или обрабатываемые детали большого размера, чтобы уменьшить вероятность зажатия круга или возникновения отдачи. Заготовки большого размера могут перекоситься под собственной массой.** Необходимо установить опоры под обрабатываемой деталью рядом с линией разреза и краем заготовки с обеих сторон круга.
- **Будьте предельно осторожны при вырезании в стене или другой слепой зоне.** Проходя насквозь, круг может врезаться в водопроводную или электрическую линию или в объект, способный вызвать отдачу.

Шум и вибрация

Уровни шума и вибрации были определены в соответствии со стандартом EN 62841.

Средний амплитудно-взвешенный уровень шума электроинструмента обычно имеет следующие значения.

- Уровень звукового давления L_{pA}: 96 дБ (A)
- Уровень звуковой мощности L_{WA}: 107 дБ (A)
- Погрешность: K = 3 дБ

Общее значение вибрации

- Значение воздействия a_h: 3,28 м/с^2
- Погрешность: K = 1,5 м/с^2

Повторяющиеся ударные вибрации ($п_Ф$) :

- резка металла 140 м/с^2
- Погрешность: 3 м/с^2
- резка бетонной плиты 82 м/с^2
- Погрешность: K=13 м/с^2

⚠ ***ВНИМАНИЕ!***

Указанные значения измерений относятся к новым электроинструментам. Ежедневное использование приводит к изменению значений шума и вибрации.

i ***ПРИМЕЧАНИЕ***

Заявленное общее значение (значения) вибрации и заявленное значение (значения) шумового излучения были измерены в соответствии со стандартным методом испытаний и могут использоваться для сравнения одного инструмента с другим; они также могут быть использованы для предварительной оценки воздействия.

Заявленный уровень эмиссии вибрации и значение (значения) шумового излучения представляют основные области применения инструмента. Однако если инструмент используется для других целей, с другими принадлежностями или при ненадлежащем техническом обслуживании, уровень эмиссии вибрации и значение (значения) шумового излучения могут отличаться. Это может значительно увеличить уровень воздействия в течение всего периода работы. Для точной оценки уровня воздействия вибрации и значения (значений) шумового излучения также необходимо учитывать время, когда инструмент выключен или работает, но фактически не используется. Это может значительно снизить уровень воздействия в течение всего периода работы. Определите дополнительные меры безопасности для защиты оператора от воз-

действия вибрации и шума, такие как: техническое обслуживание инструмента и принадлежностей, поддержание рук в тепле, организация графиков работы.

⚠ ***ВНИМАНИЕ!***
Если уровень звукового давления превышает 85 дБ (А), используйте средства защиты органов слуха.

Технические характеристики

Тип изделия		COS 230 18-EC
Изделие		Ручная отрезная пила
Номинальное напряжение	В пост. тока	18
Номинальная скорость холостого хода	об/мин	6600
Тип круга	- Алмазный круг	
	- Отрезной круг типа 41	
Толщина круга	мм	Алмазный круг: 2,2
		Отрезной круг: 2
Допустимая максимальная толщина круга	мм	3
Диаметр круга	мм	230
Диаметр отверстия круга	мм	22,2
Максимальная глубина резки	мм	86
Масса	кг	5.8*
Аккумулятор	18 В	AP 18/8.0XT
Зарядное устройство	CA...серия 18 CA...серия 12/18	
Температура зарядки	От 0 до 40 °C	
Рабочая температура	От -10 до 40 °C	
Температура хранения	От -20 до 50 °C	

* Измерения проводились без аккумулятора (массу аккумулятора см. на сайте www.flex-tools.com), без инструмента.

ПРИМЕЧАНИЕ. При использовании других аккумуляторов FLEX 18 В отрезная пила запустится, но не будет работать.

Обзор (см. Рис. A)

Нумерация частей относится к иллюстрациям на странице схем.

1 **Ручка регулировки щитка**
2 **Щиток**
3 **Изолированная передняя рукоятка**
4 **Светодиодная подсветка**
5 **Изолированная задняя рукоятка**
6 **Задняя опора**
7 **Крюк для подвешивания**
8 **Передняя опора**
9 **Болт шпинделя**
10 **Круг (не входит в комплект)**
11 **Болт крепления водяного сопла**
12 **Индикатор перегрузки**
13 **Кнопка блокировки шпинделя**
14 **Рычаг фиксации щитка**
15 **Крышка аккумуляторного отсека**
16 **Кнопка открытия аккумуляторного отсека**
17 **Быстроразъемный соединитель для воды**
18 **Водяной клапан**
19 **Гаечный ключ**
20 **Курковый переключатель**
21 **Кнопка блокировки**
22 **Кнопка индикатора уровня заряда аккумулятора**
23 **Индикатор уровня заряда**
24 **Алмазный круг (не входит в комплект)**
   a. Направление вращения
   b. Зазор
   c. Отрицательный передний угол

Примечание. Максимальный периферийный зазор между сегментами алмазного круга составляет 10 мм, только при отрицательном переднем угле.

25 **Отрезной круг (не входит в комплект)**

Инструкция по эксплуатации

⚠ ***ПРЕДУПРЕЖДЕНИЕ!***
Перед выполнением любых работ по обслуживанию электроинструмента извлекайте аккумулятор.

Перед включением электроинструмента

Распакуйте электроинструмент и принадлежности и убедитесь, что все детали имеются в наличии и не повреждены.

i ***ПРИМЕЧАНИЕ***
Аккумуляторы поставляются частично заряженными. Перед началом работы полностью зарядите аккумуляторы. См. руководство по эксплуатации зарядного устройства.

Советы по продлению срока службы аккумулятора

⚠ ***ВНИМАНИЕ!***
- *Никогда не заряжайте аккумуляторы при температуре ниже 0 °C и выше 40 °C.*
- *Не заряжайте аккумуляторы в условиях высокой влажности воздуха или температуры окружающей среды.*
- *Не накрывайте аккумуляторы и зарядное устройство во время зарядки.*
- *По окончании зарядки извлеките вилку зарядного устройства из розетки.*

В процессе зарядки аккумулятор и зарядное устройство нагреваются. Это нормально.

i ***ПРИМЕЧАНИЕ***
Следуйте указаниям по правильной зарядке аккумулятора, приведенным в инструкции по эксплуатации аккумулятора.

Если аккумуляторы не используются в течение длительного времени, храните их частично заряженными в прохладном месте.

Установка и замена аккумулятора (см. Рис. B1-B3)

- Нажмите кнопку открытия аккумуляторного отсека (16), крышка аккумуляторного отсека (15) автоматически откроется (см. Рис. B1).
- Вставьте заряженный аккумулятор в электроинструмент до щелчка (см. Рис. B2).
- Чтобы извлечь аккумулятор, нажмите кнопку фиксации (1) и извлеките его (2) (см. Рис. B3).
- После извлечения аккумулятора закройте крышку аккумуляторного отсека.

i ***ПРИМЕЧАНИЕ***
Чтобы предотвратить повреждение и загрязнение аккумуляторного отсека, всегда закрывайте его крышку.

⚠ ***ВНИМАНИЕ!***
Когда устройство не используется, закрывайте контакты аккумулятора. Металлические предметы могут замкнуть контакты, в результате чего возможен взрыв или пожар!

Установка и снятие круга (см. Рис. C1-C2)

⚠ ***ПРЕДУПРЕЖДЕНИЕ!***
Во избежание травм используйте только круги, предназначенные для данного инструмента. *Не используйте пильные диски (полотна) любого типа. Используйте только отрезные круги типа 41 или алмазные круги.*

⚠ ***ПРЕДУПРЕЖДЕНИЕ!***
Перед сборкой, регулировкой и сменой насадок отсоединяйте от инструмента аккумулятор*. Такие меры предосторожности уменьшают риск случайного запуска электроинструмента.*

Установка круга
- Извлеките аккумулятор.
- Положите инструмент на прочную поверхность так, чтобы болт шпинделя (9) был направлен вверх.
- Поверните замок шпинделя (13) на 90° по часовой стрелке, чтобы заблокировать вал шпинделя.
- Поверните болт шпинделя против часовой стрелки с помощью прилагаемого ключа (19). Снимите болт шпинделя и внешний фланец (C-1). Внутренний фланец (C-2) снимать не нужно, если только он не требует очистки.
- Установите круг внутрь щитка и на

шпиндель. Убедитесь, что направление стрелки на круге совпадает с направлением стрелки на щитке.
- Установите на место внешний фланец и болт шпинделя. Надежно затяните болт шпинделя по часовой стрелке с помощью гаечного ключа.

ПРИМЕЧАНИЕ

При установке фланца см. Рис. C2. Следите за тем, чтобы фланец был установлен правильной стороной.

- Поверните замок шпинделя на 90° против часовой стрелки так, чтобы треугольник на замке шпинделя совпал с треугольником на корпусе, чтобы разблокировать вал шпинделя.
- Убедитесь, что круг правильно отцентрирован и не касается щитка. Болт шпинделя и фланцы должны быть надежно затянуты.

Снятие круга

- Извлеките аккумулятор.
- Заблокируйте вал шпинделя.
- Ослабьте болт шпинделя с помощью гаечного ключа.
- Снимите болт шпинделя и внешний фланец, а затем круг.

Подключение к источнику воды (см. Рис. D1-D5)

ПРЕДУПРЕЖДЕНИЕ!

Влажная резка допускается только при использовании алмазного круга.

ПРЕДУПРЕЖДЕНИЕ!

Закройте крышку аккумуляторного отсека и надежно зафиксируйте ее перед подключением воды.

ПРЕДУПРЕЖДЕНИЕ!

***Никогда не используйте пилу над головой**. При использовании воды выполняйте резку только в горизонтальном положении, чтобы снизить риск попадания воды внутрь инструмента.*

ПРЕДУПРЕЖДЕНИЕ!

Максимальное давление подаваемой воды не должно превышать 90 PSI.

ПРИМЕЧАНИЕ. Перед началом влажной резки убедитесь, что вода не повредит разрезаемый материал или окружающее имущество.

- Требования к подаче воды

Рекомендуемый номинальный диаметр водяного шланга	mm/ inch	15mm/ 1/2 "
Совместимые жидкости	-	Пресная вода
Требуемый расход	L/min	22.8~47.4
Соединение	-	Быстроразъемная муфта

- Убедитесь, что подача воды перекрыта и водяной клапан (18) закрыт.
- Ослабьте стопорную гайку (D-1) на быстроразъемном соединителе для воды (17) против часовой стрелки.
- Наденьте стопорную гайку на шланг (15 мм).
- Вставьте шланг в соединение (D-2) до упора.
- Накрутите стопорную гайку на быстроразъемный соединитель по часовой стрелке.
- Для регулировки потока воды медленно поворачивайте водяной клапан (18) в открытое положение, пока не будет достигнут желаемый расход. Чтобы остановить поток воды, поверните водяной клапан в закрытое положение.
- После завершения резки дайте пиле поработать несколько секунд с закрытым водяным клапаном, чтобы удалить остатки воды с отрезного круга.
- Чтобы отключить подачу воды, потяните и удерживайте наружную втулку (D-3) быстроразъемного соединителя назад и снимите ее.
- После определенного периода эксплуатации водяное сопло (D-4) может засориться. С помощью гаечного ключа выкрутите болты крепления водяного сопла (11) с обеих сторон щитка и прочистите водяное сопло (см. Рис. D5).

Регулировка щитка (см. Рис. E)

ПРЕДУПРЕЖДЕНИЕ!

Не используйте ручку щитка для удерживания инструмента во время резки.
Ручка щитка предназначена только для настройки его положения, когда инструмент не используется.

ПРЕДУПРЕЖДЕНИЕ!

Перед запуском отрезной пилы всегда проверяйте надежность крепления щитка.

⚠ ***ПРЕДУПРЕЖДЕНИЕ!***

***Щиток может быть горячим**. Используйте ручку для поворота щитка.*

⚠ ***ПРЕДУПРЕЖДЕНИЕ!***

После длительного использования корпус редуктора сильно нагревается, что может привести к ожогам. Будьте осторожны и не прикасайтесь к нему.

- Извлеките аккумулятор из отрезной пилы.
- Поднимите рычаг фиксации щитка (14) вверх.
- Крепко возьмитесь за ручку регулировки щитка (1) и отрегулируйте его положение так, чтобы обеспечить оператору максимальную защиту во время работы.
- Нажмите рычаг фиксации щитка вниз, чтобы зафиксировать щиток (2) на месте.

Отсек для хранения гаечного ключа (см. Рис. F)

Когда ключ (19) не используется, храните его, как показано на Рис. F, чтобы он не потерялся.

Крюк для подвешивания (см. Рис. G)

⚠ ***ПРЕДУПРЕЖДЕНИЕ!***

***Если пила подвешена за крюк, не трясите пилу или предмет, к которому она подвешена. Не подвешивайте пилу к электрическим проводам. Убедитесь в надежности конструкции, используемой для подвешивания пилы**. Возможна травма или повреждение имущества.*

⚠ ***ПРЕДУПРЕЖДЕНИЕ!***

***Используйте крюк только для подвешивания пилы.** Использование крюка для подвешивания чего-либо другого может привести к серьезной травме.*

⚠ ***ПРЕДУПРЕЖДЕНИЕ!***

Ни в коем случае не используйте крюк для того, чтобы дотянуться до другого предмета, а также для поддержания своего веса.

Инструмент оснащен крюком для подвешивания (7). Используйте крюк, чтобы подвесить пилу к стропилу, балке или другой подобной надежной конструкции для временного хранения во время перерыва.

- Крюк для подвешивания можно поворачивать на 90°.
- Для использования крюка поверните его таким образом, чтобы он защелкнулся в открытом положении.
- Когда крюк не используется, всегда защелкивайте его в закрытом положении.

Передняя и задняя опоры (см. Рис. H)

Передняя (8) и задняя (6) опоры служат для фиксации инструмента в нужном положении. В качестве точек опоры они уменьшают усилие, необходимое для работы, и предотвращают преждевременный износ инструмента. Кроме того, опоры защищают оператора от разлетающихся брызг и металлической стружки.

Включение и выключение (см. Рис. I)

- Чтобы включить инструмент, нажмите и удерживайте кнопку блокировки (21), затем нажмите курковый переключатель (20). Для продолжительной работы отпустите кнопку блокировки и продолжайте зажимать курок.
- Чтобы выключить инструмент, отпустите курок.

Светодиодная подсветка (см. Рис. J)

Светодиодная подсветка (4) начнет светиться автоматически при легком нажатии на курковый переключатель перед запуском инструмента. Подсветка выключается примерно через 10 секунд после отпускания куркового выключателя.

В случае перегрузки или перегрева инструмента и (или) аккумулятора светодиодная подсветка будет быстро мигать, а внутренние датчики отключат инструмент. Оставьте инструмент на некоторое время, чтобы он остыл, или поместите инструмент и аккумулятор по отдельности под поток воздуха, чтобы охладить их.

Медленное мигание светодиода указывает на низкий уровень заряда аккумулятора. Зарядите аккумулятор.

Если светодиодная подсветка не светится при включении инструмента или внезапно выключается во время работы, это может быть вызвано внутренней ошибкой связи. Обратитесь в службу поддержки клиентов или в авторизованный сервисный центр.

Индикатор уровня заряда аккумулятора (см. Рис. K)

Этот инструмент оснащен индикатором уровня заряда аккумулятора (23). Нажмите кнопку индикатора уровня заряда аккумулятора (22). Уровень заряда будет показан с помощью светодиодов.

Если один светодиод на индикаторе питания начинает мигать, заряд аккумулятора составляет менее 10% и его следует зарядить. Когда аккумулятор почти разряжен, мощность инструмента быстро снижается. Когда аккумулятор будет полностью разряжен, начнут мигать четыре светодиода.

В этом случае прекратите работу с инструментом и зарядите аккумулятор.

Первый и третий светодиоды на индикаторе питания быстро мигают зеленым, предупреждая о перегреве. После остывания аккумулятор будет работать в обычном режиме.

Индикатор перегрузки (см. Рис. L)

Когда инструмент испытывает слишком большую нагрузку, начинает светиться индикатор перегрузки (12).

Необходимо уменьшить нагрузку, чтобы этот индикатор погас.

Если начал светиться индикатор перегрузки, по возможности дайте инструменту отдохнуть.

Снижение риска отдачи (см. Рис. M)

⚠ ***ПРЕДУПРЕЖДЕНИЕ!***

Реактивные силы могут возникать в любой момент при вращении отрезного круга.

⚠ ***ПРЕДУПРЕЖДЕНИЕ!***

Функции защиты от перегрузки данного инструмента не предотвращают отдачу. *Прочтите и изучите все предупреждения и инструкции в данном руководстве, касающиеся предотвращения отдачи.*

Всегда надежно закрепляйте заготовку так, чтобы разрез оставался открытым. Это предотвратит защемление круга, которое увеличивает риск отдачи.

Данный инструмент оснащен электронной защитой от перегрузки, которая автоматически отключает его в случае возникновения резкой нагрузки, в том числе при некоторых видах отдачи.

Для перезапуска инструмента убедитесь, что выключатель находится в выключенном положении, устраните все препятствия, связанные с кругом, затем повторно выполните последовательность запуска в соответствии с разделом **«Включение и выключение»**.

Правильное положение рук (см. Рис. N)

⚠ ***ПРЕДУПРЕЖДЕНИЕ!***

Для снижения риска получения серьезных травм ВСЕГДА используйте правильное положение рук, показанное на рисунке.

⚠ ***ПРЕДУПРЕЖДЕНИЕ!***

Во избежание получения серьезных травм ВСЕГДА надежно удерживайте инструмент и будьте готовы к внезапной отдаче.

⚠ ***ПРЕДУПРЕЖДЕНИЕ!***

Никогда не держите пилу одной рукой во время использования. Всегда крепко держите отрезную пилу обеими руками.

⚠ ***ПРЕДУПРЕЖДЕНИЕ!***

Убедитесь, что рукоятки и поверхности захвата отрезной пилы надежно закреплены, а также очищены от смазки и влаги.

Правильное положение рук как для правшей, так и для левшей: правая рука на задней рукоятке (5), а левая – на передней рукоятке (3).

Во время работы не поднимайте инструмент выше уровня плеч.

Выполнение распила (см.

Рис. O)

⚠ ***ПРЕДУПРЕЖДЕНИЕ!***

Всегда следите за тем, чтобы щиток был на месте и отрегулирован в соответствии с типом выполняемого распила.

⚠ ***ПРЕДУПРЕЖДЕНИЕ!***

При работе с отрезной пилой убедитесь, что оператор и находящиеся рядом лица не подвергаются опасности от возможного разлета частиц разрезаемого материала, искр или осколков поврежденных отрезных кругов.

⚠ ***ПРЕДУПРЕЖДЕНИЕ!***

Во избежание получения серьезных или смертельных травм НЕ меняйте направление распила в процессе резки. *Изменение направления распила может создать высокую торсионную нагрузку на отрезной круг, что приведет к его заклиниванию или разрушению.*

⚠ ***ПРЕДУПРЕЖДЕНИЕ!***

Не используйте инструмент поблизости от воспламеняемых жидкостей или газов.

⚠ ***ПРЕДУПРЕЖДЕНИЕ!***

Не позволяйте детям прикасаться к инструменту.

⚠ ***ПРЕДУПРЕЖДЕНИЕ!***

Используйте отрезную пилу только для реза на себя (с протягиванием). В противном случае круг может неконтролируемо выскочить из пропила.

⚠ ***ВНИМАНИЕ!***

При резке металла надевайте перчатки.

⚠ ***ВНИМАНИЕ!***

Не прикасайтесь к кругу или обрабатываемому материалу сразу после работы. Они могут быть горячими и вызвать ожоги (см. Рис. O).

- Убедитесь, что щиток (2) находится в положении, которое обеспечивает максимальную защиту оператора.
- Отметьте линию распила на разрезаемом материале.
- Крепко удерживайте отрезную пилу обеими руками, используя переднюю рукоятку (3) и заднюю рукоятку (5).
- Выровняйте круг с линией распила. Убедитесь, что на пути круга нет посторонних предметов.

ПРИМЕЧАНИЕ. При выполнении влажной резки включите подачу воды и откройте водяной клапан (18) на отрезной пиле. При резке металла убедитесь, что водяной клапан остается в закрытом положении.

- Включите инструмент и дождитесь, пока круг наберет полную скорость.
- Плавно вводите круг в материал с постоянным усилием, продвигаясь вдоль линии распила. Не прилагайте к инструменту чрезмерных усилий. Выполняйте распил только на необходимую глубину, чтобы уменьшить количество образующейся пыли. Для достижения максимальной эффективности и продления срока службы круга поддерживайте высокую скорость вращения. Чтобы сохранить контроль над отрезной пилой, ослабляйте давление при приближении к концу распила.
- Прежде чем положить пилу, обязательно выключите ее и дождитесь полной остановки круга.
- При выполнении влажной резки закройте водяной клапан на отрезной пиле и перекройте подачу воды.

ПРИМЕЧАНИЕ. Максимальная глубина распила за один проход не должна превышать 86 мм.

⚠ ***ПРЕДУПРЕЖДЕНИЕ!***

После продолжительной работы с высокой нагрузкой корпус редуктора и окружающие детали (рычаг фиксации щитка и замок шпинделя) сильно нагреваются. Перед выполнением регулировок дайте инструменту остыть или наденьте защитные перчатки.

Транспортировка

На литий-ионные аккумуляторы распространяются требования законодательства об опасных грузах.

Транспортировка этих аккумуляторов должна осуществляться в соответствии с местными, национальными и международными положениями и правилами.

Пользователи могут перевозить такие аккумуляторы автомобильным транспортом

без каких-либо дополнительных условий.

Коммерческая перевозка литий-ионных аккумуляторов транспортными компаниями регулируется правилами перевозки опасных грузов. Подготовка к отправке и транспортировка могут осуществляться только лицами, прошедшими соответствующую подготовку. Весь процесс должен контролироваться специалистами.

При транспортировке аккумуляторных батарей необходимо соблюдать следующие правила.

Убедитесь, что клеммы контактов аккумулятора защищены и изолированы для предотвращения короткого замыкания.

Убедитесь, что аккумулятор надежно защищен от перемещения внутри упаковки.

Запрещается транспортировать поврежденные или протекающие аккумуляторные батареи.

Для получения дополнительной информации обратитесь в транспортную компанию.

⚠ ***ВНИМАНИЕ!***
Не отправляйте аккумуляторы с поврежденным корпусом.

Обслуживание и уход

⚠ ***ПРЕДУПРЕЖДЕНИЕ!***
Перед выполнением любых работ по обслуживанию электроинструмента извлекайте аккумулятор.

Очистка

⚠ ***ВНИМАНИЕ!***
При очистке сжатым воздухом всегда надевайте защитные очки.

Регулярно очищайте электроинструмент и его вентиляционные отверстия. Частота очистки зависит от материала и продолжительности использования. Регулярно продувайте внутреннюю часть корпуса и двигатель с помощью сухого сжатого воздуха.

Ремонт

Ремонт должен выполняться только в авторизованном сервисном центре.

i ***ПРИМЕЧАНИЕ***
В течение гарантийного срока не откручивайте винты на корпусе. Несоблюдение этого требования приведет к аннулированию любых гарантийных претензий к производителю.

Запасные части и принадлежности

Для получения информации о других принадлежностях и инструментах см. каталоги производителей. Изображения в разобранном виде и списки запасных частей можно найти по адресу: **www.flex-tools.com.**

Информация об утилизации

⚠ ***ПРЕДУПРЕЖДЕНИЕ!***
Чтобы старый электроинструмент нельзя было использовать:
– *извлеките аккумулятор.*



Только для стран ЕС

Не выбрасывайте электроинструменты вместе с бытовыми отходами!

В соответствии с европейской директивой 2012/19/ЕС по транспортировке и утилизации отходов электрического и электронного оборудования согласно национальному законодательству использованные электрические приборы должны собираться отдельно и утилизироваться экологически безопасным способом.



Регенерация сырья вместо утилизации отходов.

Устройство, принадлежности и упаковка должны быть утилизированы экологически безопасным способом. Пластиковые части могут быть переработаны в соответствии с типом материала.

⚠ ***ПРЕДУПРЕЖДЕНИЕ!***

Не выбрасывайте аккумуляторы вместе с бытовым мусором, а также не бросайте их в огонь или в воду. Не вскрывайте использованные аккумуляторы.

Только для стран ЕС.

В соответствии с нормативом 2023/1542 неисправные и использованные аккумуляторы необходимо утилизировать.

i ***ПРИМЕЧАНИЕ***

Для получения информации о вариантах утилизации обратитесь к продавцу.

CE Декларация соответствия

Декларации соответствия приведены в Приложении 1 настоящей инструкции по эксплуатации.

Отказ от ответственности

Производитель и его представитель не несут ответственности за любой ущерб и упущенную выгоду в результате прерывания деятельности, вызванного изделием или непригодным для использования изделием.

Производитель и его представитель не несут ответственности за любой ущерб, вызванный неправильным использованием устройства или использованием устройства с изделиями других производителей.

Sisukord

Selles kasutusjuhendis kasutatud sümbolid.. 242
Sümbolid tootel.. 242
Oluline ohutusteave. 242
Müra ja vibratsioon. 244
Tehnilised andmed. 245
Ülevaade.. 245
Kasutusjuhend 246
Transport.. 250
Hooldus ja korrashoid. 250
Utiliseerimise teave.. 250
CE vastavusdeklaratsioon. 251
Vastutusest vabastamine. 251

Kasutusjuhendis kasutatud sümbolid

⚠ ***HOIATUS!***
Viitab ähvardavale ohule. Selle hoiatuse eiramine võib põhjustada surma või äärmiselt raskeid vigastusi.

⚠ ***HOIATUS!***
Viitab võimalikule ohtlikule situatsioonile. Selle hoiatuse eiramine võib põhjustada kergeid vigastusi või vara kahjustumist.

i ***MÄRKUS***
Viitab kasutusnõuannetele ja olulisele teabele.

Sümbolid tootel


Enne elektritööriista sisselülitamist lugege kasutusjuhendit.


Vedelikujahutuseta töötamisel kandke tolmumaski.


Kandke silmade ja kõrvade kaitsevahendeid.


Vana tööriista utiliseerimise teave (vt lk 250)


CE märgis

UKCA märgis

Oluline ohutusteave

⚠ ***HOIATUS!***
Enne elektritööriista kasutamist lugege palun alljärgnevat ja toimige vastavalt:

- *käesolevale kasutusjuhendile,*
- *„Üldised ohutusjuhised" elektritööriistade käsitsemise kohta komplektis sisalduvas voldikus (brošüüri nr.: 315915),*
- *antud hetkel kehtivad tegevuskoha eeskirjad ja õnnetuste ennetamise eeskirjad.*

See elektritööriist on kaasaegne toode ja on loodud kooskõlas tunnustatud ohutuseeskirjadega.

Sellegipoolest võib elektritööriist kujutada kasutamise ajal ohtu kasutaja või kolmanda osapoole elule ja tervisele, samuti võivad kahjustuda nii elektritööriist kui ka vara.

Elektritööriista tohib kasutada ainult

- *sihtotstarbeliselt*
- *ja see peab olema ideaalses töökorras.*

Ohutusnõudeid rikkuvad vead tuleb alati viivitamatult parandada.

Sihtotstarve

Käeshoitav lõikesaag on ette nähtud

- kaubanduslikuks/tööstuslikuks kasutamiseks,
- professionaalseks kasutamiseks,
- märglõikamine müüritises, betoonis, punastes tellistes, õõnestellistes, tsementplokkides jne teemantkettaga;
- metallide, näiteks terasvarraste, terastorude ja kanalteraste kuivlõikamine lõikekettaga.

Lõikesaagide ohutusjuhised

⚠ ***HOIATUS!***
Lugege läbi kõik elektritööriistaga kaasas olevad hoiatused, juhised, joonised ja andmed. *Alltoodud juhiste eiramine võib põhjustada elektrilööki, tulekahju ja/või tõsiseid vigastusi. Säilitage kõik hoiatused ja juhised hilisemaks kasutuseks.*

- **Tööriistaga kaasasolev kaitsekate peab olema elektritööriista külge kindlalt kinnitatud ja paigutatud maksimaalse**

ohutuse tagamiseks nii, et kettast oleks operaatori poole võimalikult vähe nähtavat osa. Paigutage ennast ja kõrvalseisjaid pöörleva ketta tasapinnast eemale. Kaitsekate aitab kaitsta operaatorit purunenud kettakildude ja juhusliku kokkupuute eest kettaga.

- **Kasutage oma elektrilise tööriista jaoks ainult tugevdatud või teemantlõikekettaid.** See, et tarvikut saab elektritööriista külge kinnitada, ei taga veel ohutut töötamist.
- **Kasutatava tarviku lubatud pöörlemiskiirus peab olema vähemalt võrdne elektritööriistale märgitud maksimaalse kiirusega.** Lubatud kiirusest kiiremini pöörlevad tarvikud võivad puruneda ning selle tükid võivad laiali paiskuda.
- **Kettaid tohib kasutada ainult soovitatud rakenduste jaoks. Näiteks: ärge lihvige lõikeketta küljega.** Lõike-lihvkettad on ette nähtud perifeerlihvimiseks, nendele ketastele mõjuvad külgjõud võivad põhjustada nende purunemise.
- **Kasutage alati kahjustamata kettaäärikuid, mille läbimõõt on teie valitud ketta jaoks õige** . Õiged kettaäärikud toetavad ketast, vähendades seeläbi ketta purunemise võimalust.
- **Ärge kasutage suurematelt elektritööriistadelt pärit kulunud tugevdatud kettaid.** Suurema elektrilise tööriista jaoks mõeldud kettad ei sobi väiksema tööriista suurema kiiruse jaoks ja võivad puruneda.
- **Tarviku välimine läbimõõt ja paksus peavad vastama elektritööriista jaoks lubatud mõõtmetele.** Valede mõõtmetega tarvikuid ei kata kaitsekate piisaval määral, mistõttu ei ole võimalik neid kontrollida.
- **Ketaste ja äärikute spindli suurus peab elektrilise tööriista spindliga õigesti sobima.** Elektritööriista kinnitusdetailidega sobimatute spindliavadega kettad ja äärikud lähevad tasakaalust välja, vibreerivad liigselt ja võivad põhjustada kontrolli kaotamise.
- **Ärge kasutage kahjustatud kettaid. Enne iga kasutamist kontrollige kettaid pragude ja mõrade puudumise suhtes. Kui elektriline tööriist või ketas maha kukub, kontrollige kahjustuste puudumise suhtes või paigaldage kahjustamata ketas. Pärast ketta kontrollimist ja paigaldamist asetage end ja kõrvalseisjad pöörleva ketta tasapinnast eemale ning laske elektritööriistal ühe minuti jooksul maksimaalsel pöörlemiskiirusel koormuseta töötada.** Kahjustatud kettad purunevad tavaliselt selle testimisaja jooksul.
- **Kandke isikukaitsevahendeid. Kasutage vastavalt seadme kasutusotstarbele näomaski, silmakaitset või kaitseprille. Vajadusel kandke tolmukaitsemaski, kuulmiskaitsevahendeid, kindaid ja kaitsepõllesid mis on võimelised peatama väikesed abrasiiv- või töödeldava detaili osakesed.** Silmakaitsevahend peab suutma peatada erinevate toimingute käigus tekkivad lendavad prahiosakesed. Tolmu- või hingamisteede kaitsemaskid peavad filtreerima kasutamisel tekkivaid osakesi. Pikaajaline kokkupuude valju müraga võib tekitada kuulmiskahjustusi.
- **Veenduge, et kõrvalised isikud oleks tööpiirkonnast ohutus kauguses. Kõik tööpiirkonda sisenevad isikud peavad kandma isikukaitsevahendeid.** Töödeldava detaili või katkise ketta tükid võivad eemale paiskuda ja põhjustada vigastusi ka väljaspool tööpiirkonda.
- **Hoidke elektrilist tööriista ainult isoleeritud haardepindadega, kui teete toimingut, kus lõiketarvik võib puutuda kokku varjatud juhtmestikuga.** Kui lõiketarvik puutub kokku voolu all oleva juhtmega, võib elekter levida tööriista katmata metallosadele ja anda kasutajale elektrilöögi.
- **Ärge pange seadet käest enne, kui seadme tarvik on täielikult seiskunud.** Pöörlev ketas võib haakuda töödeldava pinnaga ja elektritööriista teie kontrolli alt välja tõmmata.
- **Ärge transportige töötavat elektritööriista.** Teie rõivad võivad pöörleva tarvikuga juhuslikult haakuda ning tarvik võib tungida teie kehasse.
- **Puhastage regulaarselt elektritööriista ventilatsiooniavasid.** Mootori ventilaator tõmbab tolmu korpusesse, kogunev metallitolm võib põhjustada elektrilisi ohte.
- **Ärge kasutage elektritööriista kergestisüttivate materjalide läheduses.** Sädemete tõttu võivad need materjalid süttida.

TAGASILÖÖK JA SELLEGA SEOTUDHOIATUSED:

Tagasilöök on äkiline reaktsioon kinnikiilunud

või takerdunud pöörlevale lõikekettale. Kinnikiilumine või takerdumine põhjustab pöörleva ketta äkilise seiskumise, mis omakorda sunnib kontrollimatut elektritööriista kinnikiilumiskohas ketta pöörlemissuunale vastassuunas liikuma.

Kui näiteks lihvketas toorikus kinni kiilub, võib pinda kinnikiilunud ketta serv anda tagasilöögi. Lihvketas võib liikuda sõltuvalt ketta pöörlemissuunast kinnikiilumise hetkel, kas seadme kasutaja poole või kasutajast eemale. Seejuures võivad lihvkettad sellistes tingimustes ka murduda.

Tagasilöök on seadme ebaõige kasutamise ja/või valede töövõtete või -tingimuste tagajärg. Seda saab vältida, rakendades järgnevalt kirjeldatud sobivaid ettevaatusabinõusid.

- **Hoidke elektritööriista tugevasti ja viige oma keha ja käed asendisse, milles saate tagasilöögijõududele vastu seista. Suurima kontrolli saavutamiseks käivitamisel esinevate tagasilöögijõudude või reaktsioonimomentide üle kasutage alati lisakäepidet, kui see olemas on..** Seadme kasutaja suudab kontrollida tagasilöögi- ja reaktsioonijõudusid siis, kui rakendab sobivaid ettevaatusabinõusid.
- **Ärge kunagi pange kätt pöörleva tarviku lähedusse.** Tagasilöögi puhul võib tarvik liikuda üle teie käe.
- **Ärge asetage oma keha pöörleva rattaga ühele joonele.** Kinnikiilumisel paiskab tagasilöök tööriista lihvketta liikumissuunale vastupidises suunas.
- **Olge eriti ettevaatlik, kui töötate nurkadega, teravate servadega jne. Vältige tarviku esemete vastu põrkumist ja kinnikiilumist.** Pöörlev tarvik kipub nurkades, teravates servades ja tagasipõrkumise korral kinni kiiluma. See põhjustab kontrolli kaotust seadme üle või tagasilööki.
- **Ärge paigaldage saeketiga puulõikamistarvikut, segmenteeritud teemantketast, mille äärevahe on suurem kui 10 mm, ega hammastega saeketast.** Sellised lehed põhjustavad sageli tagasilööki ja seadme üle kontrolli kaotamist.
- **Vältige ketta „kinni kiilumist" ega avaldage sellele liigset survet. Ärge püüdke teha liiga sügavat sisselõiget.** Kettale liigse surve avaldamine suurendab koormust ja võimalust, et ketas lõikes põrkub või kinni jääb ning tagasilöögi põhjustab või puruneb.
- **Kui ketas kiilub kinni või kui lõikamine mingil põhjusel katkeb, lülitage elektriline tööriist välja ja hoidke seda liikumatult, kuni ketas on täielikult peatunud. Ärge kunagi proovige ketast lõikest eemaldada, kui ketas liigub, vastasel juhul võib tekkida tagasilöök.** Ketta kinnikiilumise põhjused tuleb välja selgitada ja kõrvaldada.
- **Ärge alustage lõikamist, kui ketas on töödeldava detaili sees. Laske kettal jõuda täiskiiruseni ja sisestage see uuesti ettevaatlikult lõikesse.** Kui elektritööriist taaskäivitatakse nii, et ketas on töödeldavas detailis, võib ketas kinni jääda, välja paiskuda või põhjustada tagasilöögi.
- **Toetage paneele ja muid mistahes ülemõõdulisi töödeldavaid detaile, et minimeerida ketaste kinnikiilumise ja tagasilöögi ohtu. Suured töödeldavad detailid kipuvad oma raskuse all painduma.** Toed tuleb asetada töödeldava detaili alla lõikejoone lähedale ja mõlemal pool ketast töödeldava detaili serva lähedusse.
- **Olge eriti ettevaatlik, kui lõikate nelinurkseid avasid olemasolevatesse seintesse või muudesse kohtadesse, kus nähtavus on piiratud.** Väljaulatuv kettaosa võib sisse lõigata gaasi- või veetorusse, elektrijuhtmetesse või objektidesse, mis võivad põhjustada tagasilöögi.

Müra- ja vibratsioonitase

Müra- ja vibratsioonitasemed on määratletud kooskõlas standardiga EN 62841.

Elektritööriista A-hindamise müratase on tavaliselt järgmine:

- Helirõhu tase L_{pA}:	96 dB(A)
- Helivõimsuse tase L_{WA}:	107 dB(A)
- Määramatustegur:	K = 3 dB

Vibratsiooni koguväärtus:

- Emissiooni väärtus a_h:	3,28 m/s^2
- Määramatustegur:	K = 1,5 m/s^2

Korduvad löögievibratsioonid (p_F) :

- metalli lõikamine	140 m/s^2
- Määramatustegur:	3 m/s^2
- betoonplaadi lõikamine	82 m/s^2
- Määramatustegur:	K=13 m/s^2

⚠ ***HOIATUS!***
Kindlaksmääratud mõõteväärtused kehtivad uute elektriliste tööriistade puhul. Igapäevane kasutamine muudab müra- ja vibratsioonitasemete väärtusi.

ⓘ ***MÄRKUS***
Deklareeritud vibratsiooni koguväärtus(ed) ja deklareeritud müraemissiooni väärtus(ed) on mõõdetud vastavalt standardsele testimismeetodile ja neid võib kasutada ühe tööriista võrdlemiseks teisega; neid võib kasutada ka kokkupuute esialgseks hindamiseks.
Deklareeritud vibratsiooniemissiooni tase ja müraemissiooni väärtus(ed) esindavad tööriista põhiseadistusi ja -rakendusi. Kui aga tööriista kasutatakse muudeks rakendusteks, muude tarvikutega või kui seda hooldatakse halvasti, võivad vibratsiooniemissiooni tase ja müraemissiooni väärtus(ed) erineda. See võib oluliselt suurendada kokkupuutetaset kogu tööperioodi jooksul.
Vibratsiooniga kokkupuute taseme ja müraemissiooni väärtuse (väärtuste) täpseks hindamiseks on vaja arvesse võtta ka aegu, mil tööriist on välja lülitatud või töötab, kuid pole tegelikult kasutusel. See võib oluliselt vähendada kokkupuutetaset kogu tööperioodi jooksul.
Määrake kindlaks täiendavad ohutusmeetmed operaatori kaitsmiseks vibratsiooni ja müra mõjude eest, näiteks: tööriista ja tarvikute hooldamine, käte soojas hoidmine, töökorralduse planeerimine.

⚠ ***HOIATUS!***
Kandke kuulmiskaitsevahendeid, kui helirõhu tase ületab 85 db(A).

Tehnilised andmed

Toote tüüp		COS 230 18-EC
Toode		Käeshoitav lõikesaag
Nimipinge	Vdc	18
Nimikiirus koormuseta	p/min	6600
Ketta tüüp	- Teemantketas	
	- Tüüp 41 lõikeketas	
Ratta paksus	mm	Teemantketas: 2,2
		Lõikeketas: 2
Lubatud maksimaalne ketta paksus	mm	3
Ketta läbimõõt	mm	230
Ketta spindli ava	mm	22,2
Maks. lõikesügavus	mm	86
Kaal	kg	5,8*
Aku	18V	AP 18/8,0XT
Laadija vahemik	CA 18... tootesari CA 12/18... tootesari	
Laadimistemperatuur	0~40°C	
Töötemperatuur	-10~40°C	
Hoiustamistemperatuur	- 20~50°C	

* Mõõdetud ilma akuta (aku kaalu leiate aadressilt www.flex-tools.com), ilma tööriistata.

MÄRKUS: Teiste FLEX 18V akudega lõikesaag ainult käivitub, aga ei tööta.

Ülevaade (vt joonist A)

Toote detailide nummerdus vastab jooniste lehel olevale seadme joonisele.

1 Kaitsekatte reguleerimise käepide
2 Kaitsepiire
3 Isoleeritud esikäepide
4 LED-tuli
5 Isoleeritud tagakäepide
6 Tagumine tugi
7 Riputuskonks
8 Esiosa tugi
9 Spindli polt
10 Ketas (ei kuulu komplekti)
11 Veeotsaku polt
12 Suure koormuse märgutuli
13 Spindlilukk
14 Kaitsekatte reguleerimise hoob
15 Akupesa kate
16 Akupesa vabastusnupp
17 Vee kiirliitmik
18 Veeventiil

19 Mutrivõti
20 Päästiklüliti
21 Lukustuse väljalülitamise nupp
22 Aku laetuse taseme märgutule nupp
23 Aku laetustaseme märgutuli
24 Teemantlihvketas (ei kuulu komplekti)
a. Pöörlemissuund
b. Vahe
c. Kaldenurga negatiivne väärtus

Märkus: Teemantlihvimisketta segmentide vaheline maksimaalne perifeerne vahe on 10 mm, ainult negatiivse kaldenurga korral.

25 Lõikeketas (ei kuulu komplekti)

Kasutusjuhend

HOIATUS!
Enne elektritööriista hooldamist/seadistamist jne eemaldage sellelt aku.

Enne elektritööriista sisselülitamist

Pakkige elektritööriist ja tarvikud lahti ning kontrollige, et ükski osa ei oleks puudu või kahjustatud.

MÄRKUS
Akud ei ole tarnimisel täielikult laetud. Enne esmakasutust laadige akud täiesti täis. Lugege laadija kasutusjuhendit.

Nõuanded aku pika kasutusaja tagamiseks

HOIATUS!
– *Ärge kunagi laadige akusid temperatuuril alla 0 °C või üle 40 °C.*
– *Ärge laadige akusid kõrge õhuniiskuse või kõrge õhutemperatuuri keskkonnas.*
– *Ärge katke akusid ja laadijat laadimise ajal.*
– *Tõmmake laadimisprotsessi lõpus laadija võrgupistik välja.*

Aku ja laadija kuumenevad laadimise ajal. See on täiesti normaalne!

MÄRKUS
Järgige laadija kasutusjuhendis esitatud juhiseid akude nõuetekohaseks laadimiseks.

Kui akusid ei kasutata pikema aja jooksul, hoidke neid osaliselt laetuna jahedas kohas.

Aku paigaldamine/vahetamine (vt joonis B1-B3)

- Vajutage akupesa vabastusnuppu (16) ja akupesa kate (15) avaneb automaatselt (vt joonis B1).
- Sisestage laetud aku elektritööriista sisse, kuni see klõpsatusega paika fikseerub (vt joon B2).
- Aku eemaldamiseks vajutage vabastusnuppu (1.) ja tõmmake aku välja (2.) (vt joonis B3).
- Pärast aku eemaldamist sulgege akupesa kate.

MÄRKUS
Akupesa kahjustamise ja saastumise vältimiseks sulgege alati akupesa kaas.

HOIATUS!
Kui seade ei ole kasutuses, siis tuleb aku klemme kaitsta. Lahtised metallesemed võivad klemme lühistada – plahvatuse ja tulekahju oht!

Ketta paigaldamine ja eemaldamine (vt joonis C1-C2)

HOIATUS!
Vigastusohu vähendamiseks kasutage ainult selle tööriista jaoks mõeldud õiget ketast. *Ärge kasutage mistahes tüüpi saelehte. Kasutage ainult tüüp „41" lõikeketast või teemantketast.*

HOIATUS!
Enne tööriista kokkupanekut, reguleerimist või tarvikute vahetamist eemaldage tööriistast aku *. Selliste ohutusmeetmete rakendamisel vähendate elektritööriista tahtmatu käivitamise ohtu.*

Ketta kinnitamiseks
- Eemaldage aku.
- Asetage saag kindlale pinnale, spindli polt (9) ülespoole.
- Spindlivõlli lukustamiseks keerake spindlilukku (13) 90° võrra päripäeva.
- Keerake spindli polti kaasasoleva mutrivõtmega (19) vastupäeva. Eemaldage spindli polt ja välimine äärik (C-1). Sisemist äärikut (C-2) ei ole vaja eemaldada, välja arvatud juhul, kui see vajab puhastamist.
- Paigaldage ketas kaitsekatte sisse ja spindlile. Veenduge, et kettal olev nool osutab

samas suunas, kui kaitsekatte nool.
- Paigaldage välimine äärik ja spindli polt tagasi. Pingutage spindli polti tugevalt, keerates seda mutrivõtmega päripäeva.

MÄRKUS

Ääriku paigaldamisel vaadake joonist C2 ja ärge paigaldage äärikut vales suunas.

- Spindlivõlli avamiseks keerake spindlilukku 90° vastupäeva nii, et spindliluku kolmnurk oleks joondatud korpusel oleva kolmnurgaga.
- Veenduge, et ketas on õigesti tsentreeritud ega puuduta kaitsekatet. Spindli polt ja äärikud peaksid olema tugevasti kinni.

Ketta eemaldamiseks

- Eemaldage aku.
- Lukustage spindli võll.
- Kasutage spindli poldi lahtikeeramiseks mutrivõtit.
- Eemaldage spindli polt, välimine äärik ja lõpuks ketas.

Veeühenduse paigaldamiseks (vt joonis D1-D5)

HOIATUS!

Märglõikusmeetodit tohib kasutada ainult teemantkettaga.

HOIATUS!

Enne vee kasutamist sulgege akupesa kaas ja lukustage see kindlalt.

HOIATUS!

***Ärge kunagi kasutage saagi pea kohal** . Vee kasutamisel piirake lõikamist horisontaalasendis, et vähendada vee tööriista sisse sattumise ohtu.*

HOIATUS!

Maksimaalne veesurve ei tohi ületada 90 PSI.

MÄRKUS: Enne märglõikamismeetodi kasutamist veenduge, et vesi ei kahjusta lõigatavat materjali ega ümbritsevat vara.

- Veevarustuse nõuded

Veevooliku soovitatav nimiläbimõõt	mm/ inch	15mm/ 1/2 "
Ühilduvad vedelikud	-	Värske vesi
Nõutav voolukiirus	L/min	22.8~47.4
Ühendusmuhv	-	Kiirühendus

- Veenduge, et veevarustus on välja lülitatud ja veeventiil (18) on suletud.
- Keerake vee kiirliitmiku (17) lukustusmutter (D-1) vastupäeva lahti.
- Libistage lukustusmutter voolikutorule (15 mm).
- Lükake voolikutoru liitmiku (D-2) sisse nii kaugele, kui võimalik.
- Ühendage lukustusmutter vee kiirliitmikuga, keerates lukustusmutrit päripäeva.
- Veevoolu reguleerimiseks keerake veeventiili (18) aeglaselt avatud asendisse, kuni saavutate soovitud voolukiiruse. Veevoolu peatamiseks keerake veeventiil suletud asendisse.
- Pärast lõigete lõpetamist laske sael mõni sekund suletud veeventiiliga töötada, et lõikeketalt järelejäänud vesi eemaldada.
- Veetoru lahtiühendamiseks tõmmake vee kiirliitmiku välimist hülssi (D-3) tahapoole ja hoidke seda kinni ning eemaldage see.
- Pärast teatud kasutamisaega võib veeotsak (D-4) olla ummistunud. Kasutage mutrivõtit, et eemaldada kaitse mõlemal küljel olevad veeotsaku poldid (11) ja puhastada veeotsak (vt joonis D5).

Kaitsekatte reguleerimine (vt joonist E)

HOIATUS!

***Lõikamise ajal ärge kasutage tööriista hoidmiseks kaitsekatte käepidet.** Kaitsekatte reguleerimise käepidet kasutatakse kaitsekatte reguleerimiseks ainult siis, kui tööriista ei kasutata.*

HOIATUS!

Enne lõikeketta käivitamist veenduge alati, et kaitsekate on korralikult kinnitatud.

HOIATUS!

***Kaitsekate võib olla kuum** . Kaitsekatte pööramiseks kasutage kaitsekatte käepidet.*

HOIATUS!

Pikaajalisel kasutamisel võib käigukasti korpuse temperatuur muutuda väga kuumaks ja põhjustada põletusi. Olge ettevaatlik ja ärge seda puudutage.

- Eemaldage aku lõikesaelt.
- Lükake kaitsekatte reguleerimishoob (14) üles.
- Haarake kaitsekatte reguleerimise käepidemest (1) kindlalt kinni ja reguleerige kaitsekatet, et tagada operaatorile töötamise ajal

maksimaalne kaitse.
- Kaitsekatte (2) lukustamiseks vajutage kaitsekatte reguleerimishooba alla.

Mutrivõtme hoiustamine (vt joonis F)

Kui mutrivõtit (19) ei kasutata, hoidke seda joonisel F näidatud viisil, et see ära ei kaoks.

Riputuskonks (vt joonist G)

⚠ ***HOIATUS!***

Kui saag on konksu otsa riputatud, siis ärge raputage saagi ega eset, mille küljes see ripub. Ärge riputage saagi elektrijuhtmete külge. Veenduge, et sae riputamiseks kasutatav konstruktsioon on kindel*. Kehavigastuste või varakahjustuste oht.*

⚠ ***HOIATUS!***

Kasutage konksu ainult sae riputamiseks. *Konksu kasutamine millegi muu riputamiseks võib põhjustada tõsiseid vigastusi.*

⚠ ***HOIATUS!***

Ärge kasutage konksu muu eseme haaramiseks ega oma raskuse toetamiseks üheski olukorras.

Teie tööriist on varustatud riputuskonksuga (7). Tööpauside ajal ajutiseks hoiustamiseks kasutage konksu, et riputada lõikesaag sarika, tala või muu sarnase kindla konstruktsiooni külge.

- Riputuskonksu saab pöörata 90° ulatuses.
- Kasutamiseks pöörake konksu kuni see lukustub avatud asendisse.
- Kui konksu ei kasutata, suruge see sisse, kuni see klõpsatusega suletud asendisse lukustub.

Eesmine ja tagumine tugi (vt joonis H)

Eesmist tuge (8) ja tagumist tuge (6) saab kasutada tööriistade paigalhoidmiseks, toimides töötamise ajal tugipunktina, et vähendada vajalikku jõudu ja vältida tööriistade liigset kulumist. Lisaks toimib see barjäärina, mis takistab mudapritsmete ja metallitükkide jõudmist operaatorini.

Sisse- ja väljalülitamine (vt joonis I)

- Tööriista sisselülitamiseks („ON“) vajutage ja hoidke all lukustusnuppu (21), seejärel vajutage päästiklülitit (20). Vabastage lukustusnupp ja jtöö jätkamiseks vajutage endiselt ka päästiklülitile.
- Tööriista väljalülitamiseks („OFF“) vabastage päästiklüliti.

LED-tuli (vt joonist J)

LED-tuli (4) süttib automaatselt, kui päästiklülitit kergelt vajutada enne tööriista tööle hakkamist. See lülitub automaatselt välja umbes 10 sekundit pärast päästiku vabastamist.

LED-tuli vilgub kiiresti, kui tööriist ja/või aku on ülekoormatud või liiga kuumad ning sisemised andurid lülitavad tööriista välja. Laske tööriistal veidi töötamata seista või asetage tööriist ja aku üksteisest eraldatuna õhuvoolu kätte, et need maha jahutada.

LED-tuli vilgub aeglasemalt, viidates sellele, et aku on tühi. Laadige akut.

Kui LED-tuli tööriista sisselülitamisel ei sütti või kustub töötamise ajal ootamatult, võib põhjuseks olla sisemine andmesideviga. Abi saamiseks võtke ühendust klienditeeninduse või volitatud hoolduskeskusega.

Aku laetuse taseme indikaator (vt joonis K)

Sellel tööriistal on aku laetuse taseme indikaator (23), mis kuvab aku laetuse taset. Vajutage aku laetuse taseme indikaatori nuppu (22) ja LED-tuled süttivad, näidates aku laetuse taset.

Kui üks toiteindikaatori LED-tuli hakkab vilkuma, on aku laetuse tase alla 10% ja seda tuleks laadida. Tööriistale antav võimsus langeb kiiresti, kui aku on tühjenemas ja seda tuleb laadida. Kui aku on täielikult tühjenenud, hakkab toiteindikaator kuvama nelja vilkuvat LED-tuld.

Sellisel juhul eemaldage tööriist töödeldavalt detaililt ja laadige akut vastavalt vajadusele.

Ülekuumenemisest hoiatavaks signaaliks on, kui toite märgutulede esimene ja kolmas LED hakkavad kiirelt roheliselt vilkuma. Pärast maha jahtumist hakkab aku normaalselt toimima.

Liigse koormuse indikaator (vt joonis L)

Liigse koormuse indikaator (12) süttib hoiatusena, kui tööriistale rakendatakse liigset koormust.

Lõikekoormust tuleks vähendada nii, et suure koormuse märgutuli kustuks.

Võimaluse korral laske tööriistal seista, kui suure koormuse indikaator põleb.

Tagasilöögi ohu vähendamine (vt joonis M)

⚠ ***HOIATUS!***
Reaktiivjõud võivad tekkida igal ajal, kui lõikeketas liigub.

⚠ ***HOIATUS!***
***Selle tööriista ülekoormuskaitse ei takista tagasilööki** . Lugege ja mõistke kõiki selles kasutusjuhendis sisalduvaid tagasilöögi vältimisega seotud hoiatusi ja juhiseid.*

Toetage töödeldavat detaili alati nii, et lõige jääks avatuks, et vältida ketta kinnikiilumist, mis suurendab tagasilöögi ohtu.

Sellel tööriistal on elektrooniline ülekoormuskaitse, mis lülitab tööriista ootamatu koormuse korral, sealhulgas tagasilöögi korral, automaatselt välja.

Tööriista taaskäivitamiseks veenduge, et lüliti on asendis OFF, eemaldage kettaga seotud takistus ja seejärel taaskäivitage tööriist vastavalt jaotisele **Sisse ja välja lülitamine.**

Käte õige asend (vt joonis N)

⚠ ***HOIATUS!***
Tõsiste kehavigastuste ohu vähendamiseks kasutage ALATI õiget käte asendit, nagu näidatud.

⚠ ***HOIATUS!***
Tõsiste kehavigastuste ohu vähendamiseks hoidke ALATI kindlalt kinni, et vältida ootamatut reaktsiooni.

⚠ ***HOIATUS!***
Ärge kunagi kasutage lõikesaagi ühe käega. Hoidke lõikesaagi alati kindlalt mõlema käega.

⚠ ***HOIATUS!***
Veenduge, et teie lõikesae käepidemed ja haardekohad on kindlalt kinnitatud ning on rasva- ja/või niiskusevabad.
Nii vasaku- kui ka paremakäeliste operaatorite õige käte asend nõuab, et parem käsi oleks tagumisel käepidemel (5) ja vasak käsi esikäepidemel (3).

Töötamise ajal ärge tõstke tööriista kõrgemale oma õlgade kõrgusest.

Lõike tegemine (vt joonis O)

⚠ ***HOIATUS!***
Veenduge alati, et kaitsekate on paigas ja seatud vastavalt lõiketüübile.

⚠ ***HOIATUS!***
Lõikesae kasutamisel veenduge, et operaatorit ja kõrvalseisjaid ei ohustaks lõigatava materjali võimalikud õhku paisatud osakesed, sädemed ega kahjustatud lõiketaste tükid.

⚠ ***HOIATUS!***
***Tõsise või surmaga lõppeva vigastuse ohu vähendamiseks ÄRGE muutke lõikamise ajal suunda.** Suuna muutmine võib lõiketale tekitada suure väändekoormuse ja põhjustada selle kinnikiilumise või purunemise.*

⚠ ***HOIATUS!***
Ärge kasutage tuleohtlike vedelike või gaaside läheduses.

⚠ ***HOIATUS!***
Ärge laske lastel tööriistaga kokku puutuda.

⚠ ***HOIATUS!***
Kasutage kettsaagi ainult tõmbelõigeteks. Vastasel juhul võib saeketas lõikekohast kontrollimatult välja paiskuda.

⚠ ***HOIATUS!***
Metalli lõikamisel kandke kaitsekindaid.

⚠ ***HOIATUS!***
Ärge puudutage ketast ega materjali kohe pärast kasutamist, kuna need võivad kuumeneda ja põhjustada põletusi (vt joonis O).

- Veenduge, et ketta kaitsekate (2) on asendis, mis pakub operaatorile maksimaalset kaitset.
- Märkige lõigatavale materjalile lõikejoon.
- Hoidke lõikesaagi kindlalt kinni, kasutades nii esikäepidet (3) kui ka tagumist käepidet (5).
- Joondage ketas lõikejoonega. Veenduge, et ketta lähedal ega sellega ühel joonel poleks midagi.

MÄRKUS: Märglõikamise korral avage veetoru ja lõikesae veeventiil (18). Metalli lõikamisel veenduge, et veeventiil jääb

suletud asendisse.

- Lülitage tööriist sisse ja oodake, kuni ketas saavutab täiskiiruse.
- Lükake ketast aeglaselt ja kindlalt töödeldavasse detaili, töötades mööda lõikejoont. Ärge suruge tööriista jõuga. Lõigake ainult nii sügavale kui vaja, et vähendada tekkiva tolmu hulka. Maksimaalse efektiivsuse ja ketta eluea tagamiseks hoidke ketta kiirust kõrgel. Lõikesae üle kontrolli säilitamiseks vabastage surve lõikamise lõpus.
- Lülitage tööriist välja ja veenduge, et ketas on enne lõikesae mahapanekut täielikult peatunud.
- Märglõikamise korral keerake kinni nii lõikesae veeventiil kui ka veetoru.

MÄRKUS: Iga lõikekäigu maksimaalne sügavus ei tohiks ületada 86 mm.

⚠ ***HOIATUS!***

Pärast masina pidevat kasutamist suure koormusega muutuvad käigukast ja selle ümbritsevad osad (kaitsekatte reguleerimishoob ja spindlilukk) väga kuumaks. Enne seadistamist oodake, kuni masin maha jahtub või kasutage kaitsekindaid.

Transport

Liitiumioonakude suhtes kohaldatakse ohtlike kaupu käsitlevate õigusaktide nõudeid.

Neid akusid tuleb transportida vastavalt kohalikele, riiklikele ja rahvusvahelistele sätetele ja eeskirjadele.

Kasutajad võivad neid akusid transportida maanteel ilma täiendavate nõueteta.

Liitium-ioonakude kaubandusliku veo suhtes laevandusettevõtete poolt kohaldatakse ohtlike kaupade veo eeskirju. Veo ettevalmistusi ja transporti võivad teostada ainult vastava koolituse saanud isikud. Kogu protsessi tuleb professionaalselt jälgida.

Laetavate akude transportimisel tuleb järgida järgmisi punkte:

Veenduge, et aku kontaktklemmid on lühiste vältimiseks kaitstud ja isoleeritud.

Veenduge, et aku oleks kaitstud pakendisiseste liikumiste eest.

Kahjustatud või lekkivaid akusid ei tohi transportida.

Lisateabe saamiseks võtke ühendust oma transpordiettevõttega.

⚠ ***HOIATUS!***

Ärge kasutage kahjustatud korpusega akusid.

Hooldus

⚠ ***HOIATUS!***

Enne elektritööriista hooldamist/seadistamist eemaldage seadmelt aku.

Puhastamine

⚠ ***HOIATUS!***

Kuiva suruõhuga puhastamisel kandke alati kaitseprille.

Puhastage elektritööriista ja selle ventilatsiooniavasid regulaarselt. Puhastamise sagedus sõltub kasutatavast materjalist ja kasutusajast. Puhastage korpuse sisemust ja mootorit regulaarselt kuiva suruõhuga.

Remondid

Remonditöid tohib teha vaid volitatud hoolduskeskus.

i ***MÄRKUS***

Garantiiperioodi jooksul ärge keerake lahti korpuse kruvisid. Selle nõude täitmata jätmine muudab tootja garantii alusel esitatud nõuded kehtetuks.

Varuosad ja tarvikud

Teavet teiste tarvikute, eriti tööriistade ja tarvikute kohta leiate tootja kataloogidest. Detailjoonised ja varuosade nimekirjad leiate meie kodulehelt:**www.flex-tools.com.**

Utiliseerimise teave

⚠ ***HOIATUS!***

Muutke kasutuskõlbmatu elektritööriist mittekasutatavaks:

– *aku toimel töötava elektritööriista puhul eemaldage aku.*



Ainult ELi riikidele

Ärge visake elektritööriistu olmeprügi hulka!

Kooskõlas Euroopa Liidu elektri- ja elektroonikaseadmetest tekkinud jäätmete direktiivi (WEEE) 2012/19/EL nõuetega ning vastavalt

kohalikule seadusandlusele tuleb elektritööriistad eraldi koguda ja keskkonnasäästlikul viisil ümber töödelda.

Toormaterjali utiliseerimine äraviskamise asemel.

Seade, tarvikud ja pakend tuleb keskkonnasäästlikul viisil ümber töödelda. Plastosad tuleb töödelda ümber vastavalt materjali tüübile.

HOIATUS!

Ärge visake akusid/patareisid olmeprügi hulka, tulle ega vette. Ärge avage kasutatud akusid/patareisid.

Ainult ELi riikidele:

kooskõlas direktiivi 2023/1542/EÜ nõuetega tuleb defektsed või kasutatud akud ümber töödelda.

MÄRKUS

Palun uurige kõrvaldamise teavet oma edasimüüjalt!

CE-Vastavusdeklaratsioon

Vastavusdeklaratsioonid on toodud käesoleva kasutusjuhendi lisas 1.

Vastutusest lahtiütlemine

Tootja ja tootja esindajad ei vastuta kahjustuste ning saamatajäänud tulu eest, mis on põhjustatud tootest või kasutuskõlbmatust tootest tingitud tööseisakutest.

Tootja ja tootja esindajad ei vastuta kahjustuste eest, mis on põhjustatud toote väärkasutusest või toote kasutamisest koos teiste tootjate toodetega.

Turinys

Šiame vadove naudojami simboliai 252
Simboliai ant gaminio 252
Svarbi saugos informacija. 252
Triukšmas ir vibracija 254
Techniniai duomenys. 255
Apžvalga. 255
Naudojimo instrukcijos. 256
Gabenimas. 260
Bendroji ir techninė priežiūra 260
Informacija dėl išmetimo 261
CE atitikties deklaracija. 261
Atleidimas nuo atsakomybės. 261

Šiame vadove naudojami simboliai

⚠ ***ĮSPĖJIMAS!***
Įspėja apie gresiantį pavojų. Nekreipiant dėmesio į šį įspėjimą galima sunkiai ar net mirtinai susižaloti.

⚠ ***DĖMESIO!***
Įspėja apie galimai pavojingą situaciją. Nekreipiant dėmesio į šį įspėjimą galima nesunkiai susižaloti arba sugadinti turtą.

i ***PASTABA***
Pateikia svarbią informaciją ir naudojimo patarimus.

Simboliai ant gaminio


Prieš įjungiant elektrinį įrankį perskaityti naudojimo vadovą.


Dirbant be skysčio aušinimo, dėvėkite dulkių kaukę.


Dėvėti akių ir ausų apsaugos priemones.


Informacija apie netinkamo seno įrankio išmetimą (žr. 261 puslapį)


CE ženklinimas

UKCA ženklinimas

Svarbi saugos informacija

⚠ ***ĮSPĖJIMAS!***
Prieš pradedant elektrinį įrankį naudoti, prašome perskaityti šiuos dokumentus ir laikytis juose pateiktų nurodymų:

- *šias naudojimo instrukcijas,*
- *elektrinių įrankių naudojimo „Bendrąsias saugos instrukcijas“, pateiktas pridedamoje brošiūroje (Nr: 315915);*
- *darbo vietoje galiojančiomis taisyklėmis ir nelaimingų atsitikimų prevencijos reglamentais.*

Šis modernus elektrinis įrankis atitinka visus jam taikomus saugos reikalavimus.

Vis dėlto, naudojant šį elektrinį įrankį gali kilti pavojus sunkiai ar net mirtinai susižaloti ar sužaloti kitus, taip pat sugadinti įrankį ar kitą turtą.

Elektrinį įrankį galima naudoti tik:

- *pagal paskirtį*
- *jeigu jis visiškai tvarkingas.*

Saugumą mažinančius gedimus reikia nedelsiant pašalinti.

Paskirtis

Rankinis pjovimo pjūklas skirtas

- naudoti pramonėje ir profesinėje veikloje,
- profesionaliems pjovimo darbams,
- Drėgnas pjovimas mūro, betono, raudonų plytų, tuščių plytų, cemento blokų ir kt. naudojant deimantinį diską;
- Sausas metalų, tokių kaip plieniniai strypai, plieniniai vamzdžiai ir kanalinis plienas, pjovimas pjovimo disku.

Pjovimo pjūklo saugos instrukcijos

⚠ ***ĮSPĖJIMAS!***
Perskaitykite visus su šiuo elektriniu įrankiu pateiktus įspėjimus dėl saugos, instrukcijas, peržiūrėkite iliustracijas ir specifikacijas.
Nesilaikant visų toliau išdėstytų nurodymų galima patirti elektros smūgį, sukelti gaisrą ir (arba) sunkiai susižaloti. Išsaugokite visas instrukcijas su įspėjimais, nes jų gali prireikti ateityje.

- **Prie gaminio pridedama apsauga turi būti tvirtai pritvirtinta prie elektrinio įrankio ir pasukta taip, kad būtų užtikrintas maksimalus saugumas, t. y. į operatorių turi būti atkreipta mažiausia atviro disko dalis. Stenkitės stovėti ir užtikrinkite, kad šalia esantys asmenys stovėtų atokiau nuo besisukančio rato plokštumos.** Apsauga padeda apsaugoti operatorių nuo suskilusio disko skeveldrų ir atsitiktinio prisilietimo prie disko.
- **Su savo elektriniu įrankiu naudokite tik suklijuotus sustiprintus arba deimantinius pjovimo diskus.** Jeigu priedą galima pritvirtinti prie jūsų elektrinio įrankio, tai nereiškia, kad jį saugu naudoti.
- **Vardinis priedo sukimosi greitis turi būti ne mažesnis, kaip ant elektrinio įrankio nurodytas maksimalus greitis.** Didesniu nei pažymėtu greičiu besisukantys priedai gali suskilti ir išlakstyti į šalis.
- **Diskus būtina naudoti tik rekomenduojamiems darbams. Pavyzdžiui: nešlifuokite pjovimo disko šonu.** Abrazyviniai pjovimo diskai yra skirti periferiniam šlifavimui, o veikiant šoninėms jėgoms jie gali suskilti.
- **Visada naudokite nepažeistas diskų junges, kurių skersmuo tinka jūsų pasirinktam diskui.** Tinkamos diskų jungės prispaudžia diską, taip sumažindamos disko skilimo galimybę.
- **Nenaudokite susidėvėjusių sustiprintų diskų nuo didesnių elektrinių įrankių.** Didesniam elektriniam įrankiui skirtas diskas netinka didesniam mažesnio įrankio sukimosi greičiui ir gali suskilti.
- **Tvirtinamo priedo išorinis skersmuo ir storis turi neviršyti jūsų elektrinio įrankio ribinių verčių.** Netinkamo dydžio priedų neįmanoma tinkamai apsaugoti ar valdyti.
- **Diskų ir flanšų veleno dydis turi atitikti elektrinio įrankio veleną.** Tvirtinimui prie elektrinio įrankio netinkantys diskai ir flanšai su ašies skylėmis išsibalansuoja ir labai vibruoja, todėl įrankio galite nesuvaldyti.
- **Nenaudokite pažeistų diskų. Prieš kiekvieną naudojimą patikrinkite diskus dėl įtrūkimų ir skilimų. Numetę elektrinį įrankį ar diską ant grindų patikrinkite, ar diskas nepažeistas, arba pakeiskite jį kitu. Patikrinę ir pritvirtinę diską, atsitraukite nuo sukamojo disko plokštumos patys ir neleiskite artintis kitiems ir, paleidę elektrinį įrankį maksimaliu greičiu be apkrovos, leiskite jam suktis vieną minutę.** Paprastai pažeisti diskai šiuo bandomuoju laikotarpiu suskyla.
- **Naudokite asmens apsaugos priemones. Priklausomai nuo darbo pobūdžio, užsidėkite apsauginį veido skydelį arba apsauginius akinius. Jei reikia, dėvėkite kaukę nuo dulkių, klausos apsaugos priemones, pirštines ir dirbtuvių prijuostę, galinčią sustabdyti smulkias abrazyvines medžiagas arba ruošinio fragmentus.** Akių apsauga turi sustabdyti skriejančias šiukšles, kurios susidaro įvairių darbo operacijų metu. Kaukė nuo dulkių ar respiratorius turi sulaikyti darbo metu pakilusias dulkes ir daleles. Ilgai dirbant dideliame triukšme galima prarasti klausą.
- **Pašaliniai asmenys turi būti atsitraukę saugiu atstumu nuo darbo zonos. Visi į darbo zoną įeinantys asmenys turi dėvėti asmens apsaugos priemones.** Darbo ruošinio ar suskilusio disko dalelės gali skrieti tolyn ir sužeisti asmenis, esančius toliau nuo darbo zonos.
- **Vykdydami darbus, kai pjovimo priedas gali prisiliesti prie paslėptų laidų, elektrinį įrankį laikykite tik už izoliuotų rankenų.** Geležte įpjovus laidą, kuriuo teka elektros srovė, neizoliuotomis metalinėmis elektrinio įrankio dalimis taip pat pradės tekėti srovė, ir operatorius gali patirti elektros smūgį.
- **Įrankį padėkite tik sulaukę, kol jo priedas nustos suktis.** Sukamasis diskas gali užkliūti už paviršiaus ir ištraukti elektrinį įrankį jums iš rankų.
- **Neneškite besisukančio elektrinio įrankio, laikydami jį nuleidę šone.** Sukamasis priedas gali netyčia prisiliesti prie drabužių, juos įtraukti ir jus sužaloti.
- **Reguliariai valykite elektrinio įrankio ventiliacijos angas.** Variklio ventiliatorius į įrankio korpuso vidų įtraukia metalo dulkes, kur susikaupusios jos gali kelti elektros smūgio pavojų.
- **Nedirbkite elektriniu įrankiu šalia degių medžiagų.** Šios medžiagos nuo kibirkščių gali užsidegti.

ATATRANKA IR SU JA SUSIJĘ ĮSPĖJIMAI:

Atatranka yra staigi reakcija į sugnybtą ar

užkliuvusį sukamąjį diską. Sugnybtas ar užkliuvęs sukamasis diskas staiga sustoja ir stumia elektrinį įrankį priešinga kryptimi, nei sukosi diskas įstrigimo vietoje.

Pavyzdžiui, jeigu šlifavimo diskas užkliuvo ar įstrigo darbo ruošinyje, sugnybtas disko kraštas gali „įsikasti" į ruošinio paviršių, priversdamas diską atšokti atgal. Diskas gali atšokti nuo operatoriaus arba į jį, priklausomai nuo jo sukimosi krypties įstrigimo vietoje. Tokiomis aplinkybėmis šlifavimo diskai gali ir skilti.

Atatranka vyksta netinkamai naudojant įrankį ir (arba) dėl netinkamų darbinių procedūrų arba sąlygų. Jos galima išvengti imantis toliau nurodytų atsargumo priemonių.

- **Elektrinį įrankį tvirtai laikykite ir pasirinkite tokią stovėseną ir rankų padėtį, kad galėtumėte pasipriešinti atatrankos jėgoms. Jeigu yra pagalbinė rankena, visada ją naudokite, kad galėtumėte suvaldyti įrankį atatrankos ar paleidimo metu.** Imdamasis tinkamų atsargumo priemonių, operatorius gali suvaldyti atatrankos jėgas.
- **Niekada nelaikykite rankos šalia sukamojo priedo.** Priedas gali atšokti ir sužaloti ranką.
- **Jūsų kūnas neturi būti vienoje linijoje su besisukančiu disku.** Atatranka stumia elektrinį įrankį priešinga kryptimi, nei sukosi diskas įstrigimo vietoje.
- **Būkite ypač atsargūs apdorodami kampus, aštrias briaunas ir pan. Priedas turi nešokinėti ir nestrigti.** Sukamasis priedas paprastai įstringa apdorojant kampus, aštrias briaunas ar priedui šokinėjant, ir tuomet gali įvykti atatranka ir įrankio galite nesuvaldyti.
- **Negalima naudoti grandininio pjūklo medžio raižymui skirto disko, segmentinio deimantinio disko su didesniu nei 10 mm periferiniu tarpu ar dantyto pjūklo disko.** Tokie diskai dažnai sukelia atatranką ir įrankio kontrolės praradimą.
- **Disko „nesugnybkite" ir nespauskite per stipriai. Nebandykite perpjauti pernelyg giliai.** Per didelis disko įtempimas padidina apkrovą ir jis gali persikreipti ar įstrigti pjūvyje, todėl išauga atatrankos ar disko skilimo tikimybė.
- **Kai diskas užstringa arba dėl kokios nors priežasties nutraukiate darbą, išjunkite elektrinį įrankį ir laikykite jį nejudantį, kol diskas visiškai sustos. Niekada nemėginkite ištraukti disko iš pjūvio, kol diskas sukasi, nes gali įvykti atatranka.** Išsiaiškinkite ir imkitės taisomųjų veiksmų, kad pašalintumėte disko įstrigimo priežastį.
- **Nepradėkite vėl pjauti neištraukę disko iš ruošinio. Leiskite pjovimo diskui įsisukti visu greičiu ir tik tuomet atsargiai vėl įleiskite į pjūvį.** Jei pjovimo diskas paleidžiamas ruošinyje, jis gali strigti, pakilti arba atšokti.
- **Atremkite plokštes arba bet kokį didelį ruošinį, kad sumažintumėte disko suspaudimo ir atatrankos pavojų. Dideli ruošiniai paprastai išlinksta nuo savo svorio.** Atramas reikia pastatyti po ruošiniu šalia pjovimo linijos ir prie ruošinio kraštų abiejose disko pusėse.
- **Būkite ypač atsargūs pjaudami į esamas sienas ar kitas akląsias zonas.** Išsikišęs diskas gali įpjauti dujų ar vandens vamzdžius, elektros laidus arba kliūtis, kurios gali sukelti atatranką.

Triukšmas ir vibracija

Triukšmo ir vibracijos vertės nustatytos pagal EN 62841.

Elektrinio įrankio svertinis triukšmo lygis A paprastai yra:

- Garso slėgio lygis L_{pA}:	96 dB(A)
- Garso galios lygis L_{WA}:	107 dB(A)
- Neapibrėžtis:	K = 3 dB

Bendroji vibracijos vertė:

- Emisijos vertė a_h:	3,28 m/s^2
- Neapibrėžtis:	K = 1,5 m/s^2

Pakartotiniai smūginiai virpesiai (p_F) :

- metalo pjovimas	140 m/s^2
- Neapibrėžtis:	3 m/s^2
- betono plokštės pjovimas	82 m/s^2
- Neapibrėžtis:	K=13 m/s^2

⚠ ***DĖMESIO!***

Nurodytos išmatuotos vertės taikomos naujiems elektriniams įrankiams. Dėl kasdienio naudojimo triukšmo ir vibracijos vertės keičiasi.

i ***PASTABA***

Deklaruota (-os) bendroji (-osios) vibracijos vertė (-ės) ir deklaruota (-os) triukšmo emisijos vertė (-ės) buvo išmatuotos pagal standar-

tinį bandymo metodą ir gali būti naudojamos vienam įrankiui palyginti su kitu; jos taip pat gali būti naudojamos preliminariam poveikio įvertinimui.
Deklaruotas vibracijos emisijos lygis ir triukšmo emisijos vertė (-ės) atspindi pagrindinius įrankio naudojimo būdus. Tačiau, jei įrankis naudojamas kitoms reikmėms, su kitais priedais arba yra prastai prižiūrimas, vibracijos emisijos lygis ir triukšmo emisijos vertė (-ės) gali skirtis. Tai gali galingai padidinti poveikio lygį per visą darbo laikotarpį.
Norint tiksliai įvertinti vibracijos poveikio lygį ir triukšmo emisijos vertę (-es), taip pat būtina atsižvelgti į laiką, kai įrankis yra išjungtas arba veikia, bet faktiškai nenaudojamas. Tai gali galingai sumažinti poveikio lygį per visą darbo laikotarpį.
Nustatykite papildomas saugos priemones, skirtas operatoriui apsaugoti nuo vibracijos ir triukšmo poveikio, pavyzdžiui: įrankio ir priedų priežiūra, rankų laikymas šiltai, darbo organizavimas.

⚠ ***DĖMESIO!***
Jeigu garso slėgis viršija 85 dB(A), užsidėkite apsaugines ausines.

Techniniai duomenys

Gaminio tipas		COS 230 18-EC
Gaminys		Rankinis pjovimo pjūklas
Vardinė įtampa	VDC	18
Vardinis greitis be apkrovos	sūk./min.	6600
Diskų tipas		- Deimantinis diskas
		- 41 tipo pjovimo diskas
Diskų storis	mm	Deimantinis diskas: 2,2
		Pjovimo diskas: 2
Leidžiamas maks. disko storis	mm	3
Diskų skersmuo	mm	230
Disko ašies anga	mm	22,2
Maks. pjovimo gylis	mm	86
Svoris	kg	5,8*
Baterija	18 V	AP 18/8,0XT
Įkrovikliai		CA 18... serija CA 12/18... serija
Krovimo temperatūra		0~40 °C
Darbinė temperatūra		-10~40 °C
Laikymo temperatūra		-20~50 °C

*Matuota be akumuliatoriaus (akumuliatoriaus svorį galite rasti adresu www.flex-tools.com), be įrankio.

PASTABA: Jei naudojamos kitos „FLEX 18V" baterijos, pjovimo pjūklas gali tik užsivesti, bet negali veikti.

Apžvalga (žr. A pav.)

Dalių numeriai pateikti pagal įrankio iliustracijas paveikslų puslapyje.

1 Apsaugos reguliavimo rankenėlė
2 Apsauga
3 Izoliuota priekinė rankena
4 LED lemputė
5 Izoliuota galinė rankena
6 Galinė atrama
7 Pakabinimo kabliukas
8 Priekinė atrama
9 Ašies varžtas
10 Ratas (nepridedamas)
11 Vandens purkštuvo varžtas
12 Sunkios apkrovos indikatorius
13 Suklio užraktas
14 Apsaugos reguliavimo svirtis
15 Baterijų skyriaus dangtelis
16 Baterijos talpyklos atjungimo mygtukas
17 Greita vandens jungtis
18 Vandens vožtuvas
19 Raktas
20 Paleidimo jungiklis
21 Blokuotės išjungiklis
22 Baterijos įkrovos lygio indikatoriaus mygtukas
23 Baterijos įkrovos indikatorius

24 Deimantinis ratas (nepridedamas)

a. Sukimosi kryptis

b. Tarpas

c. Neigiamas posvyrio kampas

Pastaba: Deimantinių diskų didžiausias periferinis tarpas tarp segmentų turi būti 10 mm, o posvyrio kampas neigiamas.

25 Pjovimo diskas (nepridedamas)

Naudojimo instrukcijos

⚠ ĮSPĖJIMAS!

Prieš vykdydami bet kokius elektrinio įrankio tvarkymo darbus, atjunkite jo bateriją.

Prieš elektrinį įrankį įjungiant

Išpakuokite elektrinį įrankį bei jo priedus ir patikrinkite, ar nėra trūkstamų ar sugadintų dalių.

i PASTABA

Išsiunčiant iš gamyklos baterijos iki galo neįkraunamos. Prieš pradėdami darbą iki galo įkraukite baterijas. Žr. įkroviklio naudojimo vadovą.

Patarimai, kaip užtikrinti ilgą baterijos naudojimo trukmę

⚠ DĖMESIO!

- *Baterijų niekada nekraukite žemesnėje nei 0 °C ar aukštesnėje nei 40 °C temperatūroje.*
- *Baterijų nekraukite aplinkoje, kurioje yra didelė oro drėgmė arba aukšta temperatūra.*
- *Krovimo metu baterijų ir įkroviklio neuždenkite.*
- *Pasibaigus krovimo procesui, įkroviklio kištuką ištraukite iš elektros lizdo.*

Krovimo metu baterija ir įkroviklis įkaista. Tai visiškai normalu!

i PASTABA

Vadovaukitės tinkamo baterijos krovimo nurodymais, pateiktais baterijos naudojimo instrukcijoje.

Jei baterijos ilgesnį laiką nenaudojamos, laikykite jas iš dalies įkrautas vėsioje vietoje.

Baterijos įstatymas ir keitimas (žr. B1–B3 pav.)

- Paspauskite baterijos talpyklos atjungimo mygtuką (16) ir baterijos talpyklos dangtis (15) automatiškai atsivers (žr. B1 pav.).
- Stumkite įkrautą bateriją į elektrinį prietaisą, kol ji užsifiksuos savo vietoje (žr. B2 pav.).
- Jei norite išimti, paspauskite atleidimo mygtuką (1.) ir ištraukite bateriją (2.) (žr. B3 pav.).
- Atjungę bateriją uždarykite baterijos skyriaus dangtelį.

i PASTABA

Norėdami išvengti baterijų skyriaus pažeidimo ir užteršimo, visada uždarykite baterijų skyriaus dangtelį.

⚠ DĖMESIO!

Apsaugokite išimtos baterijos kontaktus. Metaliniai daiktai kontaktus gali sujungti trumpuoju jungimu, ir tuomet kyla sprogimo ir gaisro pavojus!

Disko uždėjimas ir nuėmimas (žr. C1-C2 pav.)

⚠ ĮSPĖJIMAS!

Kad sumažintumėte sužalojimo riziką, naudokite tik šiam įrankiui skirtą diską. *Nenaudokite jokio tipo pjūklo disko. Naudokite tik tipo „41" pjovimo diską arba deimantinį diską.*

⚠ ĮSPĖJIMAS!

Prieš vykdydami bet kokius surinkimo, reguliavimo ar priedų keitimo darbus, atjunkite nuo įrankio bateriją. *Tokia saugumo priemonė apsaugos jus nuo netyčinio elektrinio įrankio įjungimo.*

Norėdami uždėti diską

- atjunkite bateriją.
- Padėkite pjūklą ant tvirto paviršiaus taip, kad veleno varžtas (9) būtų nukreiptas į viršų.
- Pasukite veleno fiksatorių (13) 90° kampu pagal laikrodžio rodyklę, kad užfiksuotumėte veleną.
- Pasukite veleno varžtą prieš laikrodžio rodyklę naudodami pridėtą veržliaraktį (19). Nuimkite veleno varžtą ir išorinę flanšą (C-1). Vidinio flanšo (C-2) nereikia nuimti, nebent jį reikia valyti.
- Įstatykite ratą į apsauginio gaubto vidų ir ant veleno. Įsitikinkite, ar rodyklė ant rato nukreipta ta pačia kryptimi kaip ir rodyklė

ant apsauginio gaubto.
- Įstatykite išorinį flanšą ir veleno varžtą. Tvirtai priveržkite veleno varžtą, pasukdami jį pagal laikrodžio rodyklę veržliarakčiu.

i ***PASTABA***

Montuodami flanšą, žr. C2 paveikslą ir nemontuokite flanšo netinkama kryptimi.

- Pasukite veleno fiksatorių 90° kampu prieš laikrodžio rodyklę, kad trikampis ant veleno fiksatoriaus sutaptų su trikampiu ant korpuso, kad galėtumėte atrakinti ašmenų veleną.
- Įsitikinkite, ar diskas tinkamai išcentruotas ir nesiliečia su apsauga. Veleno varžtas ir flanšai turi būti tvirtai priveržti.

Norėdami nuimti diską

- atjunkite bateriją.
- Užfiksuokite ašies veleną.
- Veržliarakčiu atlaisvinkite veleno varžtą.
- Nuimkite veleno varžtą, išorinę flanšą ir galiausiai ratą.

Vandens tiekimo įrengimas (žr. D1–D5 pav.)

⚠ ***ĮSPĖJIMAS!***

Drėgno pjovimo metodas turi būti naudojamas tik su deimantiniu disku.

⚠ ***ĮSPĖJIMAS!***

Prieš naudodami vandenį, uždarykite baterijų skyriaus dangtelį ir tvirtai jį užsukite.

⚠ ***ĮSPĖJIMAS!***

Niekada nenaudokite pjūklo virš galvos*. Naudojant vandenį, ribokite pjovimą horizontaliai, kad sumažintumėte vandens patekimo į įrankį riziką.*

⚠ ***ĮSPĖJIMAS!***

Maksimalus tiekiamo vandens slėgis neturi viršyti 90 PSI.

PASTABA: Prieš naudojant drėgno pjovimo metodą, įsitikinkite, kad vanduo nepakenks pjaunamai medžiagai ar aplinkiniam turtui.

- Vandens tiekimo reikalavimai

Rekomenduojamas vandens žarnos nominalus skersmuo	mm/ inch	15mm/ 1/2 "
Suderinami skysčiai	-	Gėlas vanduo
Reikalingas srautas	L/min	22.8~47.4
Jungiamoji jungtis	-	Greito sujungimo jungtis

- Įsitikinkite, ar vandens tiekimas yra išjungtas ir vandens vožtuvas (18) yra uždarytas.
- Atlaisvinkite užrakinimo veržlę (D-1) ant greito vandens jungiklio (17) prieš laikrodžio rodyklę.
- Stumkite užrakinimo veržlę ant žarnelės (15 mm).
- Įstumkite žarnos vamzdį į jungtį (D-2) kiek įmanoma giliau.
- Prijunkite fiksavimo veržlę prie greito vandens jungties, sukdami fiksavimo veržlę pagal laikrodžio rodyklę.
- Norėdami reguliuoti vandens srautą, lėtai pasukite vandens vožtuvą (18) link atidarymo padėties, kol pasieksite norimą srautą. Norėdami sustabdyti vandens tekėjimą, pasukite vandens čiaupą į uždarymo padėtį.
- Baigę pjauti, kelias sekundes paleiskite pjūklą uždarytu vandens vožtuvu, kad pašalintumėte likusį vandenį iš pjovimo disko.
- Norėdami atjungti vandens tiekimą, patraukite ir laikykite greito vandens jungties išorinę įvorę (D-3) atgal ir ją nuimkite.
- Po tam tikro naudojimo vandens purkštukas (D-4) gali būti užsikimšęs. Veržliarakčiu atsukite vandens antgalio varžtus (11) iš abiejų apsauginio gaubto pusių ir išvalykite vandens antgalį (žr. D5 pav.).

Apsaugos reguliavimas (žr. E pav.)

⚠ ***ĮSPĖJIMAS!***

Nenaudokite apsaugos rankenos laikydami įrankį pjovimo metu. *Apsaugos reguliavimo rankena naudojama tik apsaugos reguliavimui, kai įrankis nenaudojamas.*

⚠ ***ĮSPĖJIMAS!***

Prieš paleisdami pjovimo pjūklą, visada įsitikinkite, kad apsauginis gaubtas yra tinkamai užfiksuotas.

⚠ ***ĮSPĖJIMAS!***

Apsauga gali būti karšta*. Naudokite apsaugos rankeną, kad pasuktumėte apsaugą.*

⚠ ***ĮSPĖJIMAS!***

Po ilgalaikio naudojimo pavarų dėžės korpuso temperatūra gali labai įkaisti ir sukelti nudegimus. Būkite atsargūs ir nelieskite jo.

- Išimkite iš pjūklo bateriją.

- Stumkite apsaugos reguliavimo svirtį (14) į viršų.
- Laikykite apsaugos reguliavimo rankeną (1) tvirtai ir reguliuokite apsaugą, kad užtikrintumėte maksimalią operatoriaus apsaugą dirbant.
- Paspauskite apsaugos reguliavimo svirtį žemyn, kad užfiksuotumėte apsaugą (2) vietoje.

Veržliarakčio laikymas (žr. F pav.)

Kad nepamestumėte, nenaudojamą veržliaraktį (19) laikykite taip, kaip parodyta F paveikslėlyje.

Pakabinimo kabliukas (žr. G pav.)

⚠ ***ĮSPĖJIMAS!***

Kai pjūklas pakabintas ant kabliuko, nepurtykite pjūklo ar atramos, ant kurio jis kabo. Nekabinkite pjūklo ant jokių elektros laidų. Įsitikinkite, ar pjūklui pakabinti naudojama konstrukcija yra tvirta. *Gresia pavojus susižaloti arba sugadinti turtą.*

⚠ ***ĮSPĖJIMAS!***

Kabliuką naudokite tik pjūklui pakabinti. *Naudodami kabliuką kam nors kitam kabinti, galite sunkiai susižaloti.*

⚠ ***ĮSPĖJIMAS!***

Jokiu būdu nenaudokite kabliuko, kad pasiektumėte kitą daiktą, ir nenaudokite kabliuko savo svoriui atremti.

Jūsų prietaisas yra su gegnės kabliuku (7). Naudokite kabliuką pjovimo pjūklui pakabinti ant gegnės, sijos ar kitos panašios saugios konstrukcijos, kai laikinai padedate pjūklą į šalį darbo pertraukų metu.

- Pakabinimo kabliuką galima pasukti 90° kampu.
- Norėdami kabliuką panaudoti, sukite jį, kol užsifiksuos atidarytoje padėtyje.
- Nenaudojamą kabliuką visada nuspauskite ir užfiksuokite užlenktoje padėtyje.

Priekinė ir galinė atrama (žr. H pav.)

Priekinė atrama (8) ir galinė atrama (6) gali būti naudojamos įrankiams laikyti, veikiant kaip atrama, kad sumažintų reikiamą jėgą ir užkirstų kelią pernelyg dideliam įrankio nusidėvėjimui. Be to, jis veikia kaip barjeras, neleidžiantis purvui ir metalo drožlėms pasiekti operatoriaus.

Įjungimas ir išjungimas (žr. I pav.)

- Norėdami įjungti įrankį, paspauskite ir laikykite nuspaudę blokuotės išjungimo mygtuką (21), o po to paspauskite pagrindinį jungiklį (20). Norėdami tęsti darbą, atleiskite blokuotės išjungimo mygtuką ir toliau laikykite nuspaudę jungiklį.
- Norėdami išjungti įrankį, atleiskite pagrindinį jungiklį.

LED lemputė (žr. J pav.)

LED lemputė (4) automatiškai užsidega dar prieš įsijungiant įrankiui, lengvai spustelėjus paleidimo jungiklį. Atleidus pagrindinį įrankio jungiklį, jį užgęsta praėjus maždaug 10 sekundžių.

LED lemputė pradeda greitai mirksėti įrankį ir (arba) bateriją pernelyg apkrovus ar jiems pernelyg įkaitus, ir tuomet vidiniai jutikliai įrankį išjungia. Leiskite įrankiui atvėsti arba atjunkite nuo jo bateriją ir atskirai atvėsinkite.

Jei LED lemputė mirksi lėčiau, tai reiškia, kad baterijos įkrova maža. Įkraukite bateriją.

Jei LED lemputė neužsidega įjungus įrankį arba staiga užgęsta darbo metu, tai gali įvykti dėl vidinės ryšio klaidos. Dėl pagalbos prašome kreiptis į klientų aptarnavimo ar techninės priežiūros centrą.

Baterijos įkrovos indikatorius (žr. K pav.)

Šis įrankis turi baterijos įkrovos indikatorių (23), kuris rodo baterijos įkrovos lygį. Paspauskite baterijos įkrovos indikatoriaus mygtuką (22) ir LED lemputės įsižiebs, kad praneštų apie baterijos įkrovos lygį.

Jei viena maitinimo indikatoriaus LED lemputė pradeda žybsėti, baterijos įkrova nesiekia 10 % ir ją reikia įkrauti. Į įrankį tiekiama galia nukrenta staiga, kai baterija beveik išsikrauna ir ją reikia įkrauti. Kai baterija visiškai išsikrauna, pradeda žybsėti visos keturios maitinimo indikatoriaus LED lemputės.

Kai taip atsitiks, nuimkite įrankį nuo ruošinio ir įkraukite akumuliatorių pagal poreikį.

Pirmoji ir trečioji maitinimo indikatoriaus LED lemputės pradeda greitai mirksėti žalia šviesa, kad įspėtų apie per aukštą temperatūrą. Baterija vėl pradės normaliai veikti, kai atvės.

Didelės apkrovos indikatorius (žr. L pav.)

Didelės apkrovos indikatorius (12) įsižiebs kaip įspėjimas, kai įrankis patirs pernelyg didelę apkrovą.

Pjovimo apkrova turėtų būti sumažinta tiek, kad užgestų didelės apkrovos indikatorius.

Kai įmanoma, leiskite įrankiui pailsėti, kai šviečia didelės apkrovos indikatorius.

Atatrankos rizikos sumažinimas (žr. M pav.)

⚠ ***ĮSPĖJIMAS!***
Reaktyviosios jėgos gali atsirasti bet kuriuo metu, kai pjovimo diskas juda.

⚠ ***ĮSPĖJIMAS!***
Šio įrankio perkrovos apsaugos funkcijos neapsaugo nuo atatrankos*. Perskaitykite ir supraskite visus šiame naudojimo vadove pateiktus įspėjimus ir instrukcijas, susijusias su atatrankos išvengimu.*

Visada paremkite ruošinį taip, kad pjūvis liktų atviras, ir išvengtumėte disko suspaudimo, kuris padidintų atatrankos riziką.

Šis įrankis turi elektroninę apsaugą nuo perkrovos, kuri automatiškai išjungia įrankį staigios apkrovos atveju, įskaitant kai kuriuos atatrankos atvejus.

Norėdami vėl įjungti įrankį, įsitikinkite, kad jungiklis yra IŠJUNGTA padėtyje, pašalinkite bet kokius kliūtis, susijusias su disku, tada vėl pradėkite paleidimo seką pagal skyrių, pavadintą **įjungimas ir išjungimas.**

Tinkama rankų padėtis (žr. N pav.)

⚠ ***ĮSPĖJIMAS!***
Kad sumažintumėte sunkių sužalojimų pavojų, VISADA naudokite tinkamą rankų padėtį, kaip pavaizduota.

⚠ ***ĮSPĖJIMAS!***
Kad sumažintumėte sunkių kūno sužalojimų riziką, VISADA tvirtai laikykite, numatydami staigią reakciją.

⚠ ***ĮSPĖJIMAS!***
Niekada nenaudokite pjovimo pjūklo viena ranka. Visada tvirtai laikykite pjovimo pjūklą abiem rankomis.

⚠ ***ĮSPĖJIMAS!***
Įsitikinkite, ar jūsų pjovimo pjūklo rankenos ir laikikliai yra tvirtai pritvirtinti ir be riebalų ir (arba) drėgmės.

Tinkama rankų padėtis tiek kairiarankiams, tiek dešiniarankiams operatoriams reikalauja, kad jūsų dešinė ranka būtų ant galinės rankenos (5), o jūsų kairė ranka ant priekinės rankenos (3).

Veikimo metu nekelkite įrankio aukščiau nei pečių aukštis.

Pjovimas (žr. O pav.)

⚠ ***ĮSPĖJIMAS!***
Visada įsitikinkite, ar apsauga yra vietoje ir nustatyta pagal pjūvio tipą, kurį atliekate.

⚠ ***ĮSPĖJIMAS!***
Naudodami pjovimo pjūklą, įsitikinkite, kad operatoriui ir šalia esantiems asmenims nekelia pavojaus galimos ore sklandančios pjaunamos medžiagos dalelės, kibirkštys ar pažeistų pjovimo diskų dalys.

⚠ ***ĮSPĖJIMAS!***
Kad sumažintumėte sunkios ar mirtinos traumos riziką, pjovimo metu NEKEISKITE krypties. *Krypties keitimas gali sukelti didelę sukimo apkrovą pjovimo diskui ir dėl to jis gali užstrigti arba lūžti.*

⚠ ***ĮSPĖJIMAS!***
Nenaudoti šalia degių skysčių ar dujų.

⚠ ***ĮSPĖJIMAS!***
Neleiskite vaikams liesti įrankio.

⚠ ***ĮSPĖJIMAS!***
Naudokite pjovimo pjūklą tik traukimo pjūviams. Priešingu atveju pjūklo diskas gali nekontroliuojamai iššokti iš pjūvio.

⚠ ***DĖMESIO!***
Pjovimo metu dėvėkite pirštines.

⚠ ***DĖMESIO!***
Neliesti rato ar medžiagos iškart po darbo, nes jie gali įkaisti ir sukelti nudegimus (žr. paveikslėlį O).

- Užtikrinkite, kad disko apsauga (2) būtų tokioje padėtyje, kad suteiktų maksimalią apsaugą operatoriui.
- Pažymėkite pjovimo liniją ant medžiagos, kurią reikia pjauti.

- Tvirtai laikykite pjovimo pjūklą naudodami tiek priekinę rankeną (3), tiek galinę rankeną (5).
- Suderinkite diską su pjovimo linija. Įsitikinkite, ar niekas nėra arti arba ties disku.

PASTABA: Jei pjovimas drėgnas, įjunkite vandens tiekimą ir vandens vožtuvą (18) pjovimo pjūkle. Jei pjaunate metalą, įsitikinkite, ar vandens vožtuvas lieka uždaroje padėtyje.

- Įjunkite įrankį ir palaukite, kol diskas pasieks pilną greitį.
- Lėtai įstumkite diską į ruošinį tvirtai spustelėdami, dirbdami palei pjovimo liniją. Įrankio pernelyg nespauskite. Pjaukite tik tiek giliai, kiek reikia, kad sumažintumėte susidarančių dulkių kiekį. Norėdami užtikrinti maksimalų efektyvumą ir disko tarnavimo laiką, palaikykite didelį disko sukimosi greitį. Norėdami išlaikyti pjovimo pjūklo kontrolę, artėdami prie pjovimo pabaigos, atleiskite spaudimą.
- Prieš padėdami pjovimo pjūklą, išjunkite įrankį ir įsitikinkite, ar pjovimo diskas visiškai sustojo.
- Jei pjovimas drėgnas, išjunkite vandens vožtuvą pjovimo pjūkle ir vandens tiekimą.

PASTABA: Didžiausias kiekvieno pjūvio gylis neturi viršyti 86 mm.

⚠ *ĮSPĖJIMAS!*

Kai įrenginys nuolat naudojamas su didele apkrova, pavarų dėžė ir aplinkinės dalys (apsauginio dangčio reguliavimo svirtis ir veleno fiksatorius) labai įkaista. Prieš atlikdami reguliavimą, palaukite, kol įrenginys atvės, arba mūvėkite pirštines.

Gabenimas

Ličio jonų baterijoms taikomi pavojingų krovinių teisės aktų reikalavimai.

Šios baterijos turi būti gabenamos laikantis vietos, nacionalinių ir tarptautinių nuostatų ir reglamentų.

Naudotojai gali gabenti šias baterijas keliais be papildomų reikalavimų.

Laivybos bendrovėms komerciniais tikslais vežant ličio jonų baterijas taikomos pavojingų krovinių vežimo taisyklės. Paruošimo gabenimui ir gabenimo darbus gali atlikti tik tinkamai apmokyti asmenys. Visas procesas turi būti prižiūrimas profesionalų.

Gabenant įkraunamas baterijas būtina laikytis šių reikalavimų:

Baterijos kontaktiniai gnybtai turi būti apsaugoti ir izoliuoti, kad būtų išvengta trumpojo jungimo.

Baterija turi būti apsaugota nuo judėjimo pakuotės viduje.

Draudžiama gabenti pažeistas arba pratekančias baterijas.

Dėl papildomos informacijos kreipkitės į krovinių gabenimo bendrovę.

⚠ *DĖMESIO!*

Nesiųskite baterijų su pažeistu korpusu.

Bendroji ir techninė priežiūra

⚠ *ĮSPĖJIMAS!*

Prieš vykdydami bet kokius elektrinio įrankio tvarkymo darbus, išimkite iš jo bateriją.

Valymas

⚠ *DĖMESIO!*

Valydami sausu suslėgtuoju oru visada dėvėkite apsauginius akinius.

Reguliariai valykite elektrinį įrankį ir jo ventiliacijos angas. Valymo dažnis priklauso nuo pjaunamų medžiagų ir įrankio naudojimo trukmės. Korpuso vidų ir variklį reguliariai prapūskite sausu suslėgtuoju oru.

Remontas

Remonto darbus gali vykdyti tik įgaliotas klientų aptarnavimo centras.

i *PASTABA*

Garantinio laikotarpio metu nebandykite atsukti korpuso varžtų. Nesilaikant šio reikalavimo, bet kokios pretenzijos pagal gamintojo garantiją netenka galios.

Atsarginės dalys ir priedai

Kitus priedus, ypač įrankio priedus, rasite gamintojo kataloguose. Išskleistuosius gaminio vaizdus ir atsarginių dalių sąrašus rasite mūsų svetainėje adresu: **www.flex-tools.com.**

Informacija dėl išmetimo

⚠ ***ĮSPĖJIMAS!***

Nereikalingus elektrinius įrankius paverskite netinkamais naudoti:

– *iš akumuliatorinių įrankių išimkite bateriją.*



Tik ES šalims

Elektrinius įrankius draudžiama išmesti kartu su buitinėmis atliekomis!

Pagal Europos elektrinės ir elektroninės įrangos atliekų direktyvą 2012/19/ES ir atitinkamus nacionalinius įstatymus, netinkamus naudoti elektrinius įrankius reikia surinkti atskirai ir perdirbti aplinkos neteršiančiu būdu.



Žaliavų utilizavimas vietoje atliekų išmetimo.

Įrenginį, jo priedus ir pakuotes reikia perdirbti aplinkos neteršiančiu būdu. Plastikinės dalys yra paženklintos pagal medžiagos tipą, kad jas būtų galima perdirbti.

⚠ ***ĮSPĖJIMAS!***

Neišmesti baterijų kartu su buitinėmis atliekomis, į ugnį ar vandenį. Neardyti naudotų baterijų.

Tik ES šalims:

Vadovaujantis Reglamentu 2023/1542, sugedusios arba panaudotos baterijos turi būti perdirbamos.

i ***PASTABA***

Informaciją apie išmetimą jums suteiks įrankio pardavėjas!

CE-Atitikties deklaracija

Atitikties deklaracijos pateiktos šio naudojimo vadovo 1 priede.

Atleidimas nuo atsakomybės

Gamintojas ir jo atstovas neatsako už jokią žalą ar pelno praradimą dėl verslo prastovų, kurias sukėlė mūsų gaminys ar netinkamas naudoti gaminys.

Gamintojas ir jo atstovas neatsako už jokią žalą, kurią sukėlė netinkamas šio gaminio naudojimas arba jo naudojimas su kitų gamintojų priedais.

Saturs

Šajā rokasgrāmatā izmantotie apzīmējumi.. . 262
Apzīmējumi uz izstrādājuma 262
Svarīga drošības informācija. 262
Troksnis un vibrācija. 264
Tehniskie dati 265
Pārskats 265
Lietošanas instrukcija 266
Transportēšana. 270
Apkope un tīrīšana. 271
Informācija par atbrīvošanos no vecās ierīces. 271
EK atbilstības deklarācija. 271
Atbrīvojums no atbildības. 271

Šajā rokasgrāmatā izmantotie apzīmējumi

⚠ ***BRĪDINĀJUMS!***
Norāda uz iespējamu apdraudējumu. Šī brīdinājuma neievērošana var izraisīt nāvi vai ārkārtīgi smagus savainojumus.

⚠ ***UZMANĪBU!***
Norāda uz iespējamu bīstamu situāciju. Šī brīdinājuma neievērošana var izraisīt nelielu savainojumu vai īpašuma bojājumus.

i ***PIEZĪME!***
Norāda, ka uz to attiecas lietošanas ieteikumi un svarīga informācija.

Apzīmējumi uz izstrādājuma


Pirms elektroinstrumenta ieslēgšanas izlasiet lietošanas instrukciju.


Strādājot bez šķidruma dzesēšanas, valkājiet putekļu masku.


Valkājiet acu un ausu aizsarglīdzekļus.


Informācija par atbrīvošanos no vecā instrumenta (skatīt 271. lpp.)

CE marķējums

UKCA marķējums

Svarīga drošības informācija

⚠ ***BRĪDINĀJUMS!***
Pirms sākat lietot instrumentu, lūdzu, izlasiet turpmāk norādīto informāciju un ievērojiet:

- *šo lietošanas instrukciju,*
- *„Vispārīgos drošības norādījumus" par elektroinstrumentu lietošanu, kas iekļauti pievienotajā bukletā (brošūra Nr.: 315915),*
- *pašreiz spēkā esošos noteikumus par instrumenta darba vietu un par negadījumu novēršanu.*

Šis elektroinstruments ir izgatavots, izmantojot jaunākās tehnoloģijas, un ir konstruēts saskaņā ar atzītiem drošības noteikumiem.

Tomēr, strādājot ar elektroinstrumentu, pastāv apdraudējums lietotāja vai trešās personas dzīvībai vai veselībai, vai arī elektroinstruments vai īpašums var tikt sabojāts.

Elektroinstrumentu var izmantot tikai

- *tam paredzētajam mērķim un*
- *teicamā darba stāvoklī.*

Bojājumi, kas apdraud drošību, nekavējoties jānovērš.

Paredzētā lietošana

Rokas griezējzāģis ir paredzēts

- komerciālai izmantošanai rūpniecībā un tirdzniecībā;
- profesionāliem griešanas darbiem,
- Mūra, betona, sarkano ķieģeļu, dobu ķieģeļu, cementa bloku u.c. griešana mitrā veidā, izmantojot dimanta ripu;
- Metālu, piemēram, tērauda stieņu, tērauda cauruļu un kanālu tēraudu, sausā griešana, izmantojot griezējdisku.

Griezējzāģu drošības norādījumi

⚠ ***BRĪDINĀJUMS!***
Izlasiet visus ar šo elektroinstrumentu saistītos drošības brīdinājumus, norādījumus, specifikāciju un aplūkojiet attēlus. *Visu turpmāk uzskaitīto norādījumu neievērošana var izraisīt elektriskās strāvas triecienu, aizdegšanos un/vai smagus savainojumus. Saglabājiet visus brīdinājumus un instrukcijas turpmākai atsaucei.*

- **Instrumenta komplektā iekļautajam aizsargam jābūt droši piestiprinātam pie elektroinstrumenta un novietotam maksimālai drošībai, lai lietotāja virzienā būtu redzama pēc iespējas mazāka ripas daļa. Novietojiet sevi un blakus esošos cilvēkus tālāk no rotējošā riteņa plaknes.** Aizsargs palīdz pasargāt operatoru no salauztām ripas lauskām un nejaušas saskares ar ripu.
- **Elektroinstrumentam izmantojiet tikai līmētas, pastiprinātas vai dimanta griešanas ripas.** Tas, ka piederumu var piestiprināt pie elektroinstrumenta, negarantē tā drošu darbību.
- **Piederuma nominālajam ātrumam ir jābūt vismaz tikpat lielam kā maksimālajam ātrumam, kas atzīmēts uz elektroinstrumenta.** Piederumi, kuru griešanās ātrums ir lielāks kā nominālais ātrums, var salūzt un tikt atsviesti.
- **Slīpripas drīkst izmantot tikai ieteiktajiem lietojumiem. Piemēram, neslīpējiet ar griezējripas malu.** Abrazīvās griezējripas ir paredzētas perifērai slīpēšanai, pret šīm slīpripām pielietots spēks no sāniem var likt tām saplaisāt.
- **Vienmēr izmantojiet nebojātas riteņu atlokus, kuru diametrs ir pareizs jūsu izvēlētajam ritenim** . Pareizi slīpripas atloki atbalsta slīpripu, tādējādi samazinot slīpripas salūšanas iespēju.
- **Neizmantojiet nolietotus pastiprinātos riteņus no lielākiem elektroinstrumentiem.** Ripas, kas paredzētas lielākam elektroinstrumentam, nav piemērotas mazāka instrumenta lielākam ātrumam un var pārsprāgt.
- **Piederuma ārējam diametram un biezumam jābūt elektroinstrumenta jaudas robežās.** Nepareiza izmēra piederumus nav iespējams pietiekami uzmanīt vai vadīt.
- **Ripu un atloku vārpstas izmēram ir pareizi jāatbilst elektroinstrumenta vārpstai.** Ripas un atloki ar vārpstas caurumiem, kas neatbilst elektroinstrumenta stiprinājuma furnitūrai, darbosies nelīdzsvaroti, pārmērīgi vibrēs un var izraisīt kontroles zudumu.
- **Nelietojiet bojātus riteņus. Pirms katras lietošanas reizes pārbaudiet riteņus, vai nav šķembu vai plaisu. Ja elektroinstruments vai ripa ir nokritusi, pārbaudiet, vai nav bojājumu, vai uzstādiet nebojātu ripu. Pēc ripas pārbaudes un uzstādīšanas novietojiet sevi un blakus esošos cilvēkus tālāk no rotējošās ripas plaknes un darbiniet elektroinstrumentu ar maksimālo ātrumu bez slodzes vienu minūti.** Bojāti riteņi šīs pārbaudes laikā parasti salūzt.
- **Izmantojiet individuālos aizsarglīdzekļus. Atkarībā no veicamā darba valkājiet sejas aizsargu, aizsargbrilles vai drošības brilles. Vajadzības gadījumā valkājiet putekļu masku, ausu aizsarglīdzekļus, cimdus un darba priekšautu, kas aiztur mazas abrazīvās vai materiāla daļas.** Acu aizsarglīdzekļiem jāaiztur lidojoši gruži, kas rodas dažādu darbu veikšanas laikā. Putekļu maskai vai respiratoram jāaiztur darba laikā atsviestās daļiņas. Ilgstoša un stipra trokšņa iedarbība var izraisīt dzirdes zudumu.
- **Raugiet, lai apkārtējie atrastos drošā attālumā no darba vietas. Ikvienam, kas atrodas darba vietā, jāizmanto individuālie aizsarglīdzekļi.** Apstrādājamā materiāla vai salauzta riteņa fragmenti var aizlidot un izraisīt traumas ārpus tiešās darbības zonas.
- **Ja zāģēšanas laikā pastāv iespēja elektroinstrumentam skart kādu apslēptu elektropārvades līniju, turiet finierzāģi tikai aiz tā izolētās satveršanas virsmas.** Ar spriegumam pieslēgtu vadu saskarē nonācis griešanas piederums var radīt spriegumu elektroinstrumenta atklātajās metāla daļās un pakļaut operatoru strāvas triecienam.
- **Nekādā gadījumā nenolieciet elektroinstrumentu, pirms tas nav pilnībā apstājies.** Rotējošā ripa var aizķerties aiz virsmas un izraut elektroinstrumentu no jūsu kontroles.
- **Nedarbiniet elektroinstrumentu, nesot to sev līdzās.** Ja apģērbs nejauši pieskaras rotējošajam piederumam, tas var tikt ierauts, un piederums var iegriezties jums ādā.
- **Regulāri iztīriet elektroinstrumenta ventilācijas atveres.** Motora ventilators ievelk putekļus korpusā un pārmērīga sīku metāla daļiņu uzkrāšanās var izraisīt elektrosistēmas bojājumus.
- **Nedarbiniet elektroinstrumentu viegli uzliesmojošu materiālu tuvumā.** Dzirksteles var aizdedzināt šos materiālus.

ATSITIENS UN AR TO SAISTĪTIE BRĪDINĀJUMI:

Atsitiens ir pēkšņa reakcija uz iesprūdušu vai aizķertu rotējošu ripu. Saspiežoties vai aizķeroties, rotējošais disks ātri apstājas, kas savukārt liek nekontrolētajam elektroinstrumentam kustēties pretējā virzienā nekā disks saķeres vietā.

Piemēram, ja abrazīvā slīpripa aizķeras vai iesprūst apstrādājamā materiālā, slīpripas mala, kas nokļūst iesprūšanas punktā, var iespiesties materiāla virsmā, liekot slīpripai izvirzīties vai atlēkt. Slīpripa saskares brīdī var izlēkt operatora virzienā vai prom no viņa atkarībā no slīpripas kustības virziena. Šādos gadījumos abrazīvas slīpripas var arī salūzt.

Atsitiens rodas elektroinstrumenta nepareizas lietošanas un/vai nepareizas darbības vai apstākļu rezultātā, un no tā var izvairīties, veicot piemērotus drošības pasākumus, kā norādīts tālāk.

- **Saglabājiet ciešu elektroinstrumenta tvērienu un nostājieties un novietojiet rokas tā, lai pretotos atsitiena spēkam. Lai maksimāli kontrolētu atsitienu iedarbināšanas laikā vai reaktīvo griezes momentu, vienmēr lietojiet palīgrokturi, ja tāds ir.** Operators var savaldīt griezes momenta reakciju vai atsitiena spēku, ja veic atbilstošus piesardzības pasākumus.
- **Nekad nelieciet roku rotējoša piederuma tuvumā.** Piederums var radīt atsitienu, trāpot rokai.
- **Nenovietojiet ķermeni vienā līnijā ar rotējošo riteni.** Atsitiens saskares brīdī pārvieto instrumentu slīpripas kustībai pretējā virzienā.
- **Rīkojieties ar īpašu piesardzību, apstrādājot stūrus, asas malas u.tml. virsmas. Neļaujiet piederumam atlēkt un aizķerties.** Stūri, asas malas vai atlēcieni mēdz saķert rotējošo piederumu un izraisīt vadības zaudēšanu pār instrumentu vai atsitienu.
- **Nepievienojiet zāģa ķēdes kokgriešanas asmeni, segmentētu dimanta ripu ar perifērijas spraugu, kas lielāka par 10 mm, vai robainu zāģa asmeni.** Šādi asmeņi izraisa biežus atsitienus un vadības zaudēšanu.
- **Neiesprūdiet riteni un nepielietojiet pārmērīgu spiedienu. Nemēģiniet griezt pārāk dziļi.** Ripas pārspriegošana palielina slodzi un uzņēmību pret slīpripas savērpšanos vai aizķeršanos griezumā, kā arī atsitiena un slīpripas salūšanas iespējamību.
- **Ja ripa iesprūst vai jebkāda iemesla dēļ pārtraucat griešanu, izslēdziet elektroinstrumentu un turiet to nekustīgi, līdz ripa pilnībā apstājas. Nekad nemēģiniet izņemt ripu no griezuma, kamēr tā kustas, pretējā gadījumā var rasties atsitiens.** Nosakiet ripas iestrēgšanas iemeslus un veiciet pasākumus to novēršanai.
- **Neatsāciet griešanas darbību, instrumentam atrodoties apstrādājamajā virsmā. Ļaujiet ripai sasniegt pilnu ātrumu un uzmanīgi ievietojiet to griezuma vietā no jauna.** Ripa var aizķerties, izvirzīties augšup vai atsisties, ja elektroinstruments tiek iedarbināts no jauna, atrodoties apstrādājamajā virsmā.
- **Atbalstiet lielas plāksnes un visas pārmērīga lieluma apstrādājamās virsmas, lai samazinātu ripas iesprūšanas un atsitiena risku. Lieli apstrādājamās virsmas laukumi bieži vien ieliecas paši zem sava svara.** Atbalsti jānovieto abās ripas pusēs zem apstrādājamās virsmas griezuma līnijas tuvumā un tuvu apstrādājamās virsmas malai.
- **Esiet īpaši uzmanīgs, veicot „nišas griezumus" jau esošajās sienās vai citās aizsegtās vietās.** Caururbjošā slīpripa var pārgriezt gāzes vai ūdens caurules, elektrības vadus vai priekšmetus, kas var izraisīt atsitienu.

Troksnis un vibrācija

Trokšņa un vibrācijas vērtības ir noteiktas saskaņā ar EN 62841.

Parasti novērtētais elektroinstrumenta trokšņa līmenis ir:

- Skaņas spiediena līmenis L_{pA}	96 dB(A)
- Skaņas intensitātes līmenis L_{WA}	107 dB(A)
- Nenoteiktais:	K = 3 dB

Kopējā vibrācijas vērtība:

- Emisijas vērtība a_h :	3,28 m/s^2
- Nenoteiktais:	K = 1,5 m/s^2

Atkārtotas triecienvibrācijas (p_F) :

- metāla griešana	140 m/s^2
- Nenoteiktais:	3 m/s^2

- betona plātnes griešana 82 m/s^2
- Nenoteiktais: K=13 m/s^2

⚠ ***UZMANĪBU!***

Norādītās mērītās vērtības attiecas uz jaunajiem elektroinstrumentiem. Lietošanas laikā ikdienā trokšņa un vibrācijas vērtības var mainīties.

ⓘ ***PIEZĪME!***

Deklarētā(-s) vibrāciju kopējā(-s) vērtība(-s) un deklarētā(-s) trokšņa emisijas vērtība(-s) ir izmērītas saskaņā ar standarta testa metodi un var tikt izmantotas, lai salīdzinātu vienu instrumentu ar citu; tās var izmantot arī sākotnējai iedarbības novērtēšanai.

Deklarētais vibrāciju emisijas līmenis un trokšņa emisijas vērtība(-s) raksturo instrumenta galvenos izmantošanas veidus. Tomēr, ja instruments tiek izmantots citiem mērķiem, ar citiem piederumiem vai netiek pienācīgi uzturēts, vibrāciju emisijas līmenis un trokšņa emisijas vērtība(-s) var atšķirties. Tas var ievērojami palielināt iedarbības līmeni visā darba periodā.

Lai precīzi novērtētu vibrācijas iedarbības līmeni un trokšņa emisijas vērtību(-s), jāņem vērā arī laiks, kad instruments ir izslēgts vai darbojas, bet faktiski netiek izmantots. Tas var ievērojami samazināt iedarbības līmeni visā darba periodā.

Nosakiet papildu drošības pasākumus, lai aizsargātu operatoru no vibrācijas un trokšņa ietekmes, piemēram: instrumenta un piederumu uzturēšana, roku turēšana siltumā, darba grafika organizēšana.

⚠ ***UZMANĪBU!***

Ja skaņas spiediens pārsniedz 85 dB(A), lietojiet ausu aizsardzības līdzekļus.

Tehniskie dati

Izstrādājuma veids		COS 230 18-EC
Izstrādājums		Rokas griešanas zāģis
Nominālais spriegums	Vdc	18
Nominālais apgriezienu skaits bez slodzes	apgr./min.	6600

Diska tips	- Dimanta ripa	
	- 41. tipa griešanas disks	
Ripas biezums	mm	Dimanta ripa: 2,2
		Griešanas disks: 2
Pieļaujamais maks. ripas biezums	mm	3
Ripas diametrs	mm	230
Riteņa vārpstas caurums	mm	22,2
Maks. iegriešanas dziļums	mm	86
Svars	kg	5,8*
Akumulators	18 V	AP 18/8,0XT
Lādētāju diapazons	CA 18... sērija CA 12/18... sērija	
Uzlādes temperatūra	0~40°C	
Darba temperatūra	-10~40 °C	
Uzglabāšanas temperatūra	-20~50 °C	

* Mērīts bez akumulatora (akumulatora svaru var atrast vietnē www.flex-tools.com), bez instrumenta.

PIEZĪME! Ja tiek izmantoti citi FLEX 18V akumulatori, griezējzāģis var tikai iedarboties, bet nevar darboties.

Pārskats (skatīt A attēlu)

Izstrādājuma funkcijām norādītie cipari atbilst ierīces ilustrācijā norādītajiem cipariem.

1 Aizsarga regulēšanas rokturis
2 Aizsargs
3 Izolēts priekšējais rokturis
4 LED apgaismojums
5 Izolēts aizmugurējais rokturis
6 Aizmugurējais atbalsts
7 Spārveida āķis
8 Priekšējais atbalsts
9 Vārpstas skrūve
10 Ritenis (nav iekļauts)
11 Ūdens uzgaļa skrūve
12 Lielas slodzes indikators

13 Vārpstas fiksators
14 Aizsarga regulēšanas svira
15 Akumulatora nodalījuma vāciņš
16 Bateriju nodalījuma atbrīvošanas poga
17 Ātrās ūdens padeves savienotājs
18 Ūdens vārsts
19 Uzgriežņu atslēga
20 Ieslēgšanas slēdzis
21 Bloķēšanas izslēgšanas poga
22 Akumulatora uzlādes līmeņa indikatora poga
23 Akumulatora uzlādes līmeņa indikators
24 Dimanta ripa (nav iekļauts komplektā)
a. Rotācijas virziens
b. Sprauga
c. Negatīvs slīpuma leņķis

Piezīme! Dimanta ripas maksimālā perifēriskā atstarpe starp segmentiem ir 10 mm, tikai ar negatīvu slīpuma leņķi.

25 Griešanas disks (nav iekļauts komplektā)

Lietošanas instrukcija

BRĪDINĀJUMS!
Pirms uzsākat darbu ar elektroinstrumentu, izņemiet akumulatoru.

Pirms elektroinstrumenta ieslēgšanas

Izsaiņojiet elektroinstrumentu un piederumus un pārbaudiet, vai nav pazudusi vai bojāta kāda daļa.

PIEZĪME!
Piegādes brīdī akumulatori nav pilnībā uzlādēti. Pirms pirmās lietošanas reizes akumulatori ir jāuzlādē pilnībā. Skatiet lādētāja lietošanas instrukciju.

Padomi ilgam akumulatora kalpošanas laikam

UZMANĪBU!
– *Nekad neuzlādējiet akumulatorus temperatūrā, kas zemāka par 0 °C vai augstāka par 40 °C.*
– *Neuzlādējiet akumulatorus vidē ar augstu gaisa mitrumu vai apkārtējās vides temperatūru.*
– *Uzlādes laikā neaizsedziet akumulatorus un lādētāju.*
– *Uzlādes procesa beigās izvelciet lādētāja kontaktdakšu.*

Uzlādes procesa laikā akumulators un lādētājs sakarst. Tas ir pilnīgi normāli!

PIEZĪME!
Izpildiet akumulatora lietošanas instrukcijā sniegtos norādījumus par pareizu akumulatora uzlādi.

Ja akumulatori netiek izmantoti ilgāku laiku, uzglabājiet tos daļēji uzlādētus vēsā vietā.

Baterijas ievietošana/nomaiņa (skatiet attēlu B1–B3)

- Nospiediet bateriju nodalījuma atbrīvošanas pogu (16), un bateriju nodalījuma vāks (15) automātiski atvērsies (skatiet B1 attēlu).
- Iespiediet uzlādētu akumulatoru elektroinstrumenta akumulatora nodalījumā, līdz tas nofiksējas ar „klikšķa" skaņu (skatīt B2 attēlu).
- Akumulatoru izņem, nospiežot atbrīvošanas pogu (1.) un pēc tam izvelkot no nodalījuma (2.) (skatīt B3 attēlu).
- Pēc akumulatora izņemšanas aizveriet akumulatora nodalījuma vāku.

PIEZĪME!
Lai novērstu akumulatora nodalījuma bojājumus un piesārņojumu, vienmēr aizveriet akumulatora nodalījuma vāku.

UZMANĪBU!
Kad instruments netiek lietots, aizsargājiet akumulatora kontaktus. Tuvumā esošas metāliskas detaļas var radīt īssavienojumu kontaktos; pastāv sprādziena un aizdegšanās draudi!

Uzstādiet un noņemiet riteni (skatiet attēlu C1–C2).

BRĪDINĀJUMS!
Lai samazinātu traumu risku, izmantojiet tikai šim instrumentam paredzēto ripu.
Nelietojiet nekāda veida zāģa asmeni. Izmantojiet tikai "41" tipa griezējdisku vai dimanta ripu.

BRĪDINĀJUMS!
Pirms jebkādu montāžas, regulēšanas vai piederumu maiņas atvienojiet akumulatoru

***no instrumenta** . Šie drošības pasākumi palīdzēs izvairīties nejaušas instrumenta ieslēgšanas.*

Lai piestiprinātu riteni

- Atvienojiet akumulatoru.
- Novietojiet zāģi uz stabilas virsmas ar vārpstas skrūvi (9) uz augšu.
- Pagrieziet vārpstas bloķētāju (13) par 90° pulksteņrādītāja kustības virzienā, lai nobloķētu vārpstas asi.
- Pagrieziet vārpstas skrūvi pretēji pulksteņrādītāja kustības virzienam, izmantojot komplektā iekļauto atslēgu (19). Noņemiet vārpstas skrūvi un ārējo atloku (C-1). Iekšējais atloks (C-2) nav jānoņem, ja vien tas nav jātīra.
- Ievietojiet ripu aizsarga iekšpusē un uz vārpstas. Pārliecinieties, vai bultiņa uz riteņa norāda tajā pašā virzienā kā bultiņa uz aizsarga.
- Uzstādiet atpakaļ ārējo atloku un vārpstas skrūvi. Cieši pievelciet vārpstas skrūvi, pagriežot to pulksteņrādītāja kustības virzienā ar uzgriežņu atslēgu.

i ***PIEZĪME!***

Uzstādot atloku, skatiet C2 attēlu un neuzstādiet atloku nepareizā virzienā.

- Pagrieziet vārpstas bloķētāju par 90° pretēji pulksteņrādītāja kustības virzienam, lai vārpstas bloķētāja trīsstūris būtu vienā līnijā ar korpusa trīsstūri, lai atbloķētu vārpstas asi.
- Pārliecinieties, ka ritenis ir pareizi centrēts un neatrodas aizsargā. Vārpstas skrūvei un atlokiem jābūt cieši pievilktiem.

Lai noņemtu riteni

- Atvienojiet akumulatoru.
- Nofiksējiet vārpstas asi.
- Izmantojiet uzgriežņu atslēgu, lai atskrūvētu vārpstas skrūvi.
- Noņemiet vārpstas skrūvi, ārējo atloku un visbeidzot disku.

Lai uzstādītu ūdens padevi (skatiet attēlu D1–D5)

⚠ ***BRĪDINĀJUMS!***

Slapjo griešanas metodi drīkst izmantot tikai ar dimanta ripu.

⚠ ***BRĪDINĀJUMS!***

Pirms ūdens lietošanas aizveriet bateriju nodalījuma vāku un droši nofiksējiet to.

⚠ ***BRĪDINĀJUMS!***

***Nekad nelietojiet zāģi virs galvas**. Izmantojot ūdeni, griešana jāveic tikai horizontālā stāvoklī, lai samazinātu ūdens iekļūšanas risku instrumentā.*

⚠ ***BRĪDINĀJUMS!***

Maksimālais pievadītā ūdens spiediens nedrīkst pārsniegt 90 PSI.

PIEZĪME! Pirms mitrās griešanas metodes izmantošanas pārliecinieties, ka ūdens nesabojās griežamo materiālu vai apkārtējo īpašumu.

- Prasības ūdensapgādei

Ieteicamais ūdens šļūtenes nominālais diametrs	mm/ inch	15mm/ 1/2 ″
Saderīgas šķidrumi	-	Tīrs ūdens
Nepieciešamais plūsmas ātrums	L/min	22.8~47.4
Savienojuma uzmava	-	Ātrās savienošanas uzmava

- Pārliecinieties, vai ūdens padeve ir izslēgta un ūdens vārsts (18) ir aizvērts.
- Atskrūvējiet ātrā ūdens savienotāja (17) fiksācijas uzgriezni (D-1) pretēji pulksteņrādītāja kustības virzienam.
- Uzbīdiet fiksācijas uzgriezni uz šļūtenes caurules (15 mm).
- Iespiediet šļūteni savienojumā (D-2), cik vien tālu iespējams.
- Pievienojiet fiksācijas uzgriezni ātrajam ūdens savienotājam, pagriežot fiksācijas uzgriezni pulksteņrādītāja kustības virzienā.
- Lai regulētu ūdens plūsmu, lēnām pagrieziet ūdens vārstu (18) atvērtā pozīcijā, līdz tiek sasniegta vēlamā plūsma. Lai apturētu ūdens plūsmu, pagrieziet ūdens vārstu aizvērtā stāvoklī.
- Pēc griezumu pabeigšanas dažas sekundes darbiniet zāģi ar aizvērtu ūdens vārstu, lai no griezējdiska izvadītu atlikušo ūdeni.
- Lai atvienotu ūdens padevi, pavelciet un turiet ātrā ūdens savienotāja ārējo uzmavu (D-3) atpakaļ un noņemiet to.
- Pēc lietošanas perioda ūdens uzgalis (D-4) var būt aizsērējis. Izmantojiet uzgriežņu atslēgu, lai atskrūvētu ūdens uzgaļa skrūves (11) abās aizsarga pusēs un notīrītu ūdens

uzgali (skatiet D5 attēlu).

Aizsarga regulēšana (skatiet attēlu E)

⚠ ***BRĪDINĀJUMS!***

Neizmantojiet aizsarga rokturi instrumenta turēšanai griešanas laikā. *Aizsarga regulēšanas rokturis ir paredzēts tikai aizsarga regulēšanai, kad instruments netiek lietots.*

⚠ ***BRĪDINĀJUMS!***

Pirms griezējzāģa iedarbināšanas vienmēr pārliecinieties, vai aizsargs ir pareizi ieslēgts.

⚠ ***BRĪDINĀJUMS!***

Aizsargs var būt karsts *. Izmantojiet aizsarga rokturi, lai pagrieztu aizsargu.*

⚠ ***BRĪDINĀJUMS!***

Pēc ilgstošas lietošanas pārnesumkārbas korpusa temperatūra var kļūt ļoti augsta un var izraisīt apdegumus. Esiet uzmanīgi, lai tam nepieskartos.

- Izņemiet akumulatoru no griezējzāģa.
- Pabīdiet aizsarga regulēšanas sviru (14) uz augšu.
- Stingri satveriet aizsarga regulēšanas rokturi (1) un noregulējiet aizsargu, lai nodrošinātu operatoram maksimālu aizsardzību darbības laikā.
- Nospiediet aizsarga regulēšanas sviru uz leju, lai nofiksētu aizsargu (2) vietā.

Uzgriežņu atslēgu glabātuve (skatiet attēlu F)

Kad uzgriežņu atslēgu (19) nelietojat, uzglabājiet to, kā parādīts F attēlā, lai to nepazaudētu.

Spārveida āķis (skatīt G attēlu)

⚠ ***BRĪDINĀJUMS!***

Ja zāģis ir piekārts aiz āķa, nekratiet zāģi vai priekšmetu, aiz kura tas ir piekārts. Neuzkariniet zāģi uz elektrības vadiem. Pārliecinieties, ka zāģa piekāršanai izmantotā konstrukcija ir droša*. Traumu gūšanas vai īpašuma bojājumu risks.*

⚠ ***BRĪDINĀJUMS!***

Zāģa piekāršanai izmantojiet tikai āķi. *Izmantojot āķi citu priekšmetu piekāršanai, varat gūt nopietnas traumas.*

⚠ ***BRĪDINĀJUMS!***

Nevienā situācijā neizmantojiet āķi, lai aizsniegtu kādu citu priekšmetu, un neizmantojiet āķi, lai pret to atbalstītos.

Jūsu instruments ir aprīkots ar spāres āķi (7). Izmantojiet āķi, lai pakārtu zāģi pie spāres, sijas vai citas līdzīgas drošas konstrukcijas pagaidu uzglabāšanai darba pārtraukumu laikā.

- Spāres āķi var pagriezt par 90°.
- Lai to izmantotu, paceliet āķi uz augšu, līdz tas nofiksējas atvērtā pozīcijā.
- Kad to nelietojat, vienmēr spiediet āķi, līdz tas noklikšķ aizvērtā stāvoklī.

Priekšējais un aizmugurējais balsts (skatiet attēlu H)

Priekšējo balstu (8) un aizmugurējo balstu (6) var izmantot, lai noturētu instrumentus vietā, kalpojot par atbalsta punktu darbības laikā, lai samazinātu nepieciešamo spēku un novērstu pārmērīgu instrumentu nodilumu. Turklāt tā darbojas kā barjera, kas neļauj šļakatām, dubļiem un metāla skaidām nokļūt operatoram.

Ieslēgšana un izslēgšana (skatiet I attēlu)

- Lai instrumentu ieslēgtu, nospiediet un turiet nospiestu bloķēšanas pogu (21), pēc tam nospiediet sprūda slēdzi (20). Atbrīvojiet atbloķēšanas pogu un turpiniet spiest palaišanas slēdzi, lai ierīce darbotos nepārtraukti.
- Lai instrumentu izslēgtu, atlaidiet sprūda slēdzi.

LED apgaismojums (skatīt J attēlu)

LED gaisma (4) automātiski ieslēgsies, viegli nospiežot slēdža sprūdu, pirms instruments sāk darboties. Apgaismojums izslēdzas apmēram 10 sekundes pēc sprūda slēdža atlaišanas.

LED gaisma ātri mirgos, ja instruments un/vai akumulators būs pārslogots vai pārāk karsts, un iekšējie sensori izslēgs instrumentu. Kādu laiku atpūtiniet instrumentu vai novietojiet instrumentu un akumulatoru atsevišķi vietā ar brīvu gaisa plūsmu, lai tos atdzesētu.

Ja LED apgaismojums sāk mirgot lēnāk, tas norāda uz akumulatora zemu uzlādes līmeni. Uzlādējiet akumulatoru.

Ja LED gaisma neiedegas, ieslēdzot instrumentu, vai arī tas darbības laikā pēkšņi izslēdzas, to var izraisīt iekšēja komunikācijas kļūda. Lai saņemtu palīdzību, sazinieties ar klientu apkalpošanas vai pilnvarotu servisa centru.

Akumulatora uzlādes līmeņa indikators (skatiet K attēlu)

Šim instrumentam ir akumulatora līmeņa indikators (23), kas parāda akumulatora uzlādes līmeni. Nospiediet akumulatora uzlādes līmeņa indikatora pogu (22), un iedegsies gaismas diodes, kas norādīs akumulatora uzlādes līmeni.

Ja viena strāvas indikatora gaismas diode sāk mirgot, akumulatora uzlādes līmenis ir mazāks par 10% un tas ir jāuzlādē. Instrumentam piegādātā jauda strauji samazināsies, kad akumulators būs beidzies un būs jāuzlādē. Kad akumulators ir pilnībā izlādējies, strāvas indikators sāks mirgot ar četrām gaismas diodēm.

Šādā gadījumā noņemiet instrumentu no sagataves un uzlādējiet akumulatoru, cik nepieciešams.

Pirmā un trešā LED diode uz jaudas indikatora ātri mirgos zaļā krāsā, brīdinot par pārāk augstas temperatūras stāvokli. Akumulators sāks darboties normāli pēc tam, kad tas būs atdzisis.

Lielas slodzes indikators (skatiet attēlu L)

Pārmērīgas slodzes indikators (12) iedegsies kā brīdinājums, ja instruments tiks pārslogots.

Griešanas slodze jāsamazina tā, lai lielas slodzes indikators nodzistu.

Ja iespējams, ļaujiet instrumentam atpūsties, kad iedegas lielas slodzes indikators.

Atsitiena riska samazināšana (skatiet M attēlu)

⚠ ***BRĪDINĀJUMS!***

Reaktīvie spēki var rasties jebkurā laikā, kad griezējdisks ir kustībā.

⚠ ***BRĪDINĀJUMS***!

Šī instrumenta pārslodzes aizsardzības funkcijas neaizkavē atsitienu*. Izlasiet un izprotiet visus šajā lietošanas instrukcijā minētos brīdinājumus un norādījumus par atsitiena novēršanu.*

Vienmēr atbalstiet sagatavi tā, lai griezuma vieta paliktu atvērta, lai izvairītos no ripas saspiešanas, kas palielina atsitiena risku.

Šim instrumentam ir elektroniska pārslodzes aizsardzība, kas automātiski izslēdz instrumentu pēkšņas slodzes gadījumā, tostarp dažu atsitiena gadījumu gadījumā.

Lai restartētu instrumentu, pārliecinieties, vai slēdzis ir izslēgtā stāvoklī (OFF), noņemiet visus ar ripu saistītos šķēršļus un pēc tam atsāciet iedarbināšanas secību, kā norādīts sadaļā **"Ieslēgšana un izslēgšana".**

Pareiza roku pozīcija (skatīt N attēlu)

⚠ ***BRĪDINĀJUMS!***

Lai samazinātu nopietnu miesas bojājumu risku, VIENMĒR ievērojiet pareizu roku pozīciju, kā parādīts attēlā.

⚠ ***BRĪDINĀJUMS!***

Lai samazinātu nopietnu miesas bojājumu risku, VIENMĒR stingri turiet, paredzot pēkšņu reakciju.

⚠ ***BRĪDINĀJUMS!***

Nekad nelietojiet griezējzāģi ar vienu roku. Vienmēr stingri turiet griezējzāģi ar abām rokām.

⚠ ***BRĪDINĀJUMS!***

Pārliecinieties, vai jūsu griezējzāģa rokturi un satvērēji ir droši nostiprināti un bez taukiem un/vai mitruma.

Pareiza roku pozīcija gan kreiļiem, gan labročiem paredz, ka labā roka atrodas uz aizmugurējā roktura (5), bet kreisā roka – uz priekšējā roktura (3).

Darbības laikā nelieciet instrumentu augstāk par plecu augstumu.

Griezuma veikšana (skatiet O attēlu)

⚠ ***BRĪDINĀJUMS!***

Vienmēr pārliecinieties, vai aizsargs ir savā vietā un noregulēts atbilstoši veicamā griezuma veidam.

⚠ ***BRĪDINĀJUMS!***
Lietojot griezējzāģi, pārliecinieties, ka operatoru un apkārtējos neapdraud potenciāli gaisā esošās griežamā materiāla daļiņas, dzirksteles vai bojātu griezējdisku gabali.

⚠ ***BRĪDINĀJUMS!***
Lai samazinātu nopietnu vai letālu traumu risku, griešanas laikā NEMAINIET virzienu.
Virziena maiņa var radīt lielu griezes slodzi uz griezējripu un izraisīt tā iesprūšanu vai lūzumu.

⚠ ***BRĪDINĀJUMS!***
Nelietot viegli uzliesmojošu šķidrumu vai gāzu klātbūtnē.

⚠ ***BRĪDINĀJUMS!***
Neļaujiet bērniem nonākt saskarē ar instrumentu.

⚠ ***BRĪDINĀJUMS!***
Griezējzāģi izmantojiet tikai griešanai ar vilkšanas efektu. Pretējā gadījumā zāģa disks var nekontrolēti izlēkt no griezuma vietas.

⚠ ***UZMANĪBU!***
Griežot metālu, valkājiet cimdus.

⚠ ***UZMANĪBU!***
Nepieskarieties ritenim vai materiālam tūlīt pēc darba, jo tie var sakarst un izraisīt apdegumus (skatiet O attēlu).

- Pārliecinieties, vai riteņa aizsargs (2) ir novietots tā, lai nodrošinātu maksimālu aizsardzību operatoram.
- Atzīmējiet griešanas līniju uz griežamā materiāla.
- Stingri satveriet griezējzāģi, izmantojot gan priekšējo rokturi (3), gan aizmugurējo rokturi (5).
- Saskaņojiet ripu ar griešanas līniju. Pārliecinieties, ka nekas neatrodas diska tuvumā vai vienā līnijā ar to.

PIEZĪME: Ja griežat mitrā veidā, atveriet ūdens padevi un ūdens vārstu (18) uz griezējzāģa. Griežot metālu, pārliecinieties, vai ūdens vārsts paliek aizvērtā stāvoklī.

- Ieslēdziet instrumentu un pagaidiet, līdz ripa sasniedz pilnu ātrumu.
- Lēnām, stingri spiežot, virziet ripu darba vietā, virzoties pa griešanas līniju. Nespiediet instrumentu ar spēku. Grieziet tikai tik dziļi, cik nepieciešams, lai samazinātu radīto putekļu daudzumu. Lai nodrošinātu maksimālu efektivitāti un riteņu kalpošanas laiku, uzturiet augstu ripas griešanās ātrumu. Lai saglabātu kontroli pār griezējzāģi, atlaidiet spiedienu, tuvojoties griešanas beigām.
- Izslēdziet instrumentu un pārliecinieties, ka ripa ir pilnībā apstājusies, pirms noliekat griezējzāģi.
- Ja griežat mitrā veidā, izslēdziet ūdens vārstu uz griezējzāģa un ūdens padevi.

PIEZĪME: Katras ejas maksimālais griešanas dziļums nedrīkst pārsniegt 86 mm.

⚠ ***BRĪDINĀJUMS!***
Pēc tam, kad iekārta tiek nepārtraukti izmantota ar lielu slodzi, pārnesumkārba un apkārtējās detaļas (aizsarga regulēšanas svira un vārpstas bloķētājs) būs ļoti karstas. Pirms regulēšanas veikšanas, lūdzu, pagaidiet, līdz ierīce atdziest, vai uzvelciet cimdus.

Transportēšana

Uz litija jonu akumulatoriem attiecas bīstamo kravu likumdošanas prasības.

Šo akumulatoru transportēšana jāveic saskaņā ar vietējiem, valsts un starptautiskajiem noteikumiem.

Lietotāji drīkst pārvadāt šos akumulatorus pa autoceļiem bez papildu prasībām.

Uz litija jonu akumulatoru komerciālo pārvadāšanu, ko veic kuģniecības uzņēmumi, attiecas bīstamo kravu pārvadāšanas noteikumi. Piegādes sagatavošanu un transportēšanu drīkst veikt tikai atbilstoši apmācītas personas. Visam procesam jābūt profesionālā līmenī uzraudzītam.

Pārvadājot uzlādējamos akumulatorus, jāievēro šādi punkti:

Pārliecinieties, ka akumulatora kontaktspailes ir aizsargātas un izolētas, lai novērstu īssavienojumu veidošanos.

Pārliecinieties, ka akumulators ir nekustīgi nostiprināts iepakojuma iekšpusē.

Bojātus vai noplūdušus akumulatorus nedrīkst pārvadāt.

Lai iegūtu sīkāku informāciju, sazinieties ar kuģniecības uzņēmumu.

⚠ ***UZMANĪBU!***
Neizmantojiet akumulatorus, kuru korpuss ir bojāts.

Apkope un tīrīšana

⚠ ***BRĪDINĀJUMS!***

Pirms uzsākat darbu ar elektroinstrumentu, izņemiet akumulatoru no instrumenta.

Tīrīšana

⚠ ***UZMANĪBU!***

Veicot tīrīšanu ar sausu saspiesto gaisu, vienmēr lietojiet aizsargbrilles.

Regulāri iztīriet elektroinstrumentu un ventilācijas atveres. Tīrīšanas biežums ir atkarīgs no izmantotā materiāla un lietošanas ilguma. Regulāri izpūtiet korpusa iekšpusi un motoru ar sausu saspiesto gaisu.

Remonts

Remontu drīkst veikt tikai pilnvarotā klientu apkalpošanas centrā.

i ***PIEZĪME!***

Garantijas darbības laikā neatskrūvējiet korpusa skrūves. Ja šī prasība netiek ievērota, tiek anulētas visas ražotāja garantijas prasības.

Rezerves daļas un piederumi

Informācija par citiem piederumiem, jo īpaši instrumentiem ar piederumiem, pieejama ražotāja katalogos. Pilnus rasējumus un rezerves daļu sarakstus var aplūkot mūsu mājas lapā: **www.flex-tools.com.**

Informācija par atbrīvošanos no vecās ierīces

⚠ ***BRĪDINĀJUMS!***

Deaktivizējiet nolietotus elektroinstrumentus:

– *izņemiet no akumulatora elektroinstrumentiem akumulatoru.*



Tikai ES valstīm

Neizmetiet elektroinstrumentus mājsaimniecības atkritumos!

Saskaņā ar Eiropas Savienības Direktīvu Nr.2012/19/ES par elektrisko un elektronisko iekārtu atkritumiem un to īstenojošiem aktiem valsts tiesību sistēmā vairs nelietojami elektroinstrumenti jāsavāc atsevišķi un jānodod videi nekaitīgai otrreizējai pārstrādei.

Neiznīciniet izejvielas – tā vietā nogādājiet uz otrreizējo pārstrādes punktu.

Mašīna, piederumi un iepakojums ir jāpārstrādā videi nekaitīgā veidā. Otrreizējai pārstrādei paredzētās plastmasas daļas ir apzīmētas ar speciālu otrreizējās pārstrādes simbolu.

⚠ ***BRĪDINĀJUMS!***

Neizmetiet akumulatorus sadzīves atkritumos, ugunī vai ūdenī. Nemēģiniet atvērt izlietotos akumulatorus.

Tikai ES valstīm:

Saskaņā ar Regulu 2023/1542 bojātie vai izlietotie akumulatori ir jāpārstrādā.

i ***PIEZĪME!***

Lūdzu, jautājiet savam izplatītājam par utilizācijas iespējām!

CE-Atbilstības deklarācija

Atbilstības deklarācijas ir iekļautas šīs lietošanas rokasgrāmatas 1. pielikumā.

Atbrīvojums no atbildības

Ražotājs un viņa pārstāvis nav atbildīgi par jebkādu kaitējumu un zaudēto peļņu, ko izraisījis pārtraukums uzņēmējdarbībā sakarā ar izstrādājuma lietošanu vai nelietojamību.

Ražotājs un viņa pārstāvis nav atbildīgi par jebkādiem bojājumiem, kas radušies nepareizas izstrādājuma izmantošanas rezultātā vai izmantojot izstrādājumu kopā ar citu ražotāju izstrādājumiem.

– *"تعليمات السلامة العامة" المتعلقة بالتعامل مع الآلات العاملة بالطاقة الواردة في الدليل المرفق (رقم المنشور: 315915)،*
– *القواعد والتوجيهات المطبقة في الوقت الحالي لمنع وقوع الحوادث.*

هذه الآلة العاملة بالطاقة من الآلات الحديثة وتم تصميمها وفقًا لتوجيهات السلامة المعترف بها.

بالرغم من ذلك، ففي أثناء استخدام الآلة، قد تصبح مصدر خطر على حياة المستخدم وأطرافه، أو على أي شخص آخر، أو قد تتعرض الآلة أو الممتلكات الأخرى للضرر.

لا يجب استخدام الآلة العاملة بالطاقة إلا
– *للغرض المحدد للاستخدام فقط*
– *وأن تكون في حالة ممتازة.*

يجب إصلاح الأعطال المتعلقة بالسلامة على الفور.

الغرض المحدد للاستخدام

تم تصميم منشار القطع المحمول
– للاستخدام التجاري في الأماكن الصناعية والتجارية،
– لأعمال القطع الاحترافية،
– للقطع الرطب في مواد البناء والخرسانة والطوب الأحمر والطوب المفرغ والكتل الأسمنتية وما إلى ذلك باستخدام أسطوانة القطع الماسية؛
– القطع الجاف للمعادن مثل القضبان الفولاذية، والأنابيب الفولاذية، ومقاطع القنوات الفولاذية باستخدام قرص القطع.

تعليمات السلامة الخاصة بمناشير القطع

تحذير!

اقرأ جميع تحذيرات السلامة والتعليمات والرسوم التوضيحية والمواصفات المرفقة مع هذه الآلة. *عدم اتباع جميع التعليمات الواردة أدناه قد يؤدي إلى حدوث صدمة كهربائية أو نشوب حريق أو التعرض للإصابة، أحدها أو جميعها. احتفظ بجميع التحذيرات والتعليمات للرجوع إليها في المستقبل.*

- **ينبغي تركيب الواقي المرفق مع الآلة بإحكام على الآلة في موضعه الصحيح لتحقيق أقصى سلامة، وذلك بحيث يصبح الجزء المكشوف من الأسطوانة ناحية المستخدم أقل ما يكون. انتبه إلى موضع وقوفك أنت ومرافقيك بحيث يكون بعيدًا عن الأسطوانة الدوارة.** يساعد الواقي في حماية المستخدم من شظايا الأسطوانة المكسورة، أو التلامس غير المقصود مع الأسطوانة.
- **استخدم فقط أسطوانات القطع الحبيبية المعززة أو أسطوانات القطع الماسية مع آلتك العاملة بالطاقة.** ليس معنى أن الملحق يمكن تركيبه على الآلة، أن استخدامه سيكون آمنًا.
- **ينبغي أن تكون السرعة المقدّرة للملحق مساوية على الأقل للسرعة القصوى الموضحة على الآلة العاملة بالطاقة.** الملحقات التي تدور أسرع من سرعتها المقدّرة قد تنكسر وتتطاير.
- **لا ينبغي استخدام الأسطوانات إلا في التطبيقات الموصى بها فقط. على سبيل المثال: لا تقم بالتجليخ باستخدام جانب أسطوانة القطع.** أسطوانات القطع الكاشطة معدة للتخليخ المحيطي، والقوى الجانبية المطبقة على تلك الأسطوانات قد يتسبب في تهشمها.
- **استخدم دائمًا شفاه الأسطوانة غير التالفة ذات القطر المناسب لأسطوانتك المختارة.** شفة الأسطوانة الملائمة تدعم الأسطوانة

المحتويات

الرموز المستخدمة في هذا الدليل.	272
الرموز الموجودة على المنتج.	272
معلومات سلامة هامة.	272
الضوضاء والاهتزاز.	274
البيانات الفنية.	274
نظرة عامة.	274
تعليمات التشغيل.	275
النقل.	278
الصيانة والعناية.	278
معلومات التخلص من المنتج.	278
بيان المطابقة المتوافق مع المعايير الأوروبية CE.	279
إعفاء من المسؤولية.	279

الرموز المستخدمة في هذا الدليل

تحذير!

يشير إلى وجود خطر وشيك. قد يؤدي عدم مراعاة هذا التحذير إلى الوفاة أو التعرض لإصابات خطيرة للغاية.

تنبيه!

يشير إلى حالة خطيرة محتملة. عدم مراعاة هذا التحذير قد يؤدي إلى إصابة خفيفة أو تلف الممتلكات.

ملاحظة

يشير إلى نصائح التطبيق والمعلومات الهامة.

الرموز الموجودة على المنتج


قبل تشغيل الآلة العاملة بالطاقة، اقرأ دليل التشغيل.


ارتدِ القناع الواقي من الغبار عند التشغيل من دون تبريد سائل.


ارتدِ معدات حماية العينين والأذنين.


معلومات التخلص من الآلات القديمة (انظر الصفحة 278)


علامة الاتحاد الأوروبي CE


علامة تقييم المطابقة UKCA

معلومات سلامة هامة

تحذير!

قبل استخدام الآلة العاملة بالطاقة، يُرجى قراءة ما يلي والالتزام به:
– *تعليمات التشغيل هذه،*

للأسطوانة الدوّارة. الانحصار أو التعوّق قد يتسبب في الانهيار السريع للأسطوانة الدوّارة، والذي بدوره يتسبب في اندفاع الآلة العاملة بالطاقة غير المُتحكم فيها في الاتجاه المعاكس لدوران الأسطوانة عند نقطة الربط.
مثلاً، عند انحصار أسطوانة كاشطة أو إعاقتها في القطعة التي يتم تجليخها، فإن حافة الأسطوانة الداخلة في نقطة الانحصار يمكنها أن تحفر سطح المادة متسببة في جعل الأسطوانة تقفز إلى الخارج. فقد تقفز الأسطوانة نحوك أو بعيدًا عنك، وذلك بحسب اتجاه حركة الأسطوانة عند نقطة الانحصار. قد تنكسر الأسطوانات الكاشطة في مثل تلك الظروف.
رد الفعل العكسي يكون نتيجة لسوء استخدام الآلة العاملة بالطاقة، أو اتباع إجراءات أو شروط تشغيل غير صحيحة، ويمكن تجنبها باتخاذ الاحتياطات الملائمة كما هو موضح أدناه.

- **أمسك بالآلة بإحكام واجعل جسمك وذراعك في موضع يسمح لك مقاومة قوى رد الفعل العكسي. استخدم المقبض الإضافي دائمًا، إذا كان مرفقًا مع الآلة، من أجل التحكم الكامل في رد الفعل العكسي أو رد فعل العزم في أثناء بداية التشغيل.** يمكن للمستخدم التحكم في ردود أفعال العزم أو قوى رد الفعل العكسي في حال اتخاذ الاحتياطات الملائمة.
- **لا تضع يدك أبدًا بالقرب من الملحق الدوّار.** قد يرتد الملحق على يدك.
- **لا تجعل جسمك متحاذيًا مع الأسطوانة الدوّارة.** رد الفعل العكسي سيدفع الآلة في الاتجاه المعاكس لحركة الأسطوانة عند نقطة التعوّق.
- **كن حذرًا للغاية عند العمل على الأركان أو الحواف الحادة وما شابه. تجنب الضربات القوية أو انحصار الملحق.** تميل الأركان أو الحواف الحادة أو الضربات القوية إلى تعويق الملحق الدوّار مسببة فقد السيطرة أو رد الفعل العكسي.
- **لا تقم بتركيب سلسلة منشار، أو شفرة حفر في الخشب، أو أسطوانة ماسية مُقسمة ذات فجوة طرفية أكبر من 10 مم، أو شفرة منشار مسننة.** تتسبب مثل تلك الشفرات في حدوث رد فعل عكسي وفقدان للسيطرة.
- **لا تتسبب في "انحصار" الأسطوانة أو تستخدم ضغطًا مفرطًا. لا تحاول عمل عمق قطع زائد عن الحد.** لأن الضغط الزائد على الأسطوانة يزيد من الحمل واحتمالية التواء الأسطوانة أو انثنائها في مكان القطع، مع احتمالية حدوث رد فعل عكسي للأسطوانة أو انكسارها.
- **عند انثناء الأسطوانة أو إيقاف عملية القطع لأي سبب من الأسباب، أطفئ الآلة العاملة بالطاقة وأمسك الآلة دون حركة إلى أن تتوقف الأسطوانة تمامًا. لا تحاول أبدًا إخراج الأسطوانة من مكان القطع في أثناء حركة الأسطوانة، وإلا فقد يحدث رد فعل عكسي.** تحقق من المشكلة واتخذ الإجراء الصحيح للتخلص من سبب انثناء الأسطوانة.
- **لا تعاود القطع في قطعة العمل. اترك الأسطوانة تصل إلى السرعة الكامل، ثم أعد إدخالها في مكان القطع برفق.** قد تنثني الأسطوانة أو تتحرك إلى أعلى أو ترتد إلى الخلف إذا تمت إعادة تشغيل الآلة في قطعة العمل.
- **ادعم الألواح أو أي قطعة عمل كبيرة الحجم للحد من خطر انحصار الأسطوانة أو حدوث رد فعل عكسي. تميل قطع العمل إلى الارتخاء بفعل وزنها.** يجب وضع الدعامات أسفل قطعة العمل بالقرب من خط القطع وبالقرب من حافة قطعة العمل على كلا جانبي الأسطوانة.
- **كن حذرًا بشكل أكبر عند عمل "قطع عميق" في الجدران** بالإضافة إلى الحد من احتمالية تكسر الأسطوانة.
- **لا تستخدم الأسطوانات المعززة المستهلكة من الآلات الأكبر حجمًا.** فالأسطوانة المعدة للآلات الأكبر حجمًا غير ملائمة للسرعات الأعلى للآلات الأصغر حجمًا، وقد تتهشم وتتطاير.
- **القطر الخارجي للملحق وسُمكه ينبغي عليهما أن يكونا في نطاق السعة المقدّرة لآلتك العاملة بالطاقة.** لا يمكن حماية الملحقات ذات الحجم غير المناسب، كما لا يمكن التحكم فيها.
- **ينبغي أن يتواءم حجم تعريشة الأسطوانات أو الشفة تمامًا مع عمود دوران الآلة العاملة بالطاقة.** العجلات والشفاه ذات فتحات تعريشة غير متوافقة مع موضع التركيب للآلة العاملة بالطاقة لن تكون متوازنة، وستهتز بشكلٍ زائد عن الحد، وقد تتسبب في فقدان السيطرة.
- **لا تستخدم أسطوانات تالفة. احرص قبل كل استخدام على فحص الأسطوانات بحثًا أي تآكلات أو تشققات. إذا حدث أن وقعت الآلة أو الأسطوانة على الأرض، فافحصها بحثًا عن أي آثار للتلف أو قم بتركيب أسطوانة غير تالفة. بعد الفحص وتركيب الأسطوانة، قف أنت ومن معك بزاوية بعيدة عن نطاق دوران الأسطوانة، وقم بتشغيل الآلة العاملة بالطاقة بسرعة قصوى من دون حمل لمدة دقيقة.** عادة ما تتكسر الأسطوانات التالفة إلى أجزاء في أثناء وقت الاختبار هذا.
- **ارتدِ معدات الحماية الشخصية. بحسب استخدام الآلة، استعمل واقٍ للوجه أو نظارات حماية. بحسب ما هو ملائم، ارتد واقٍ من الغبار، وأدوات حماية للسمع، وقفازات، ورداء ورشة يمكنه إيقاف الشظايا الصغيرة المتطايرة.** ينبغي أن تكون أدوات حماية العينين قادرة على إيقاف الشظايا المتطايرة نتيجة المهام المختلفة. ينبغي أن يكون واقي الغبار أو القناع قادر على ترشيح الجسيمات الناتجة عن استخدامك للآلة. قد يتسبب التعرض لفترة طويلة لضوضاء ذات كثافة عالية في حدوث فقدان للسمع.
- **أبق المرافقين لك على مسافة آمنة بعيدًا عن منطقة العمل. ينبغي على أي شخص يدخل منطقة العمل ارتداء أدوات الحماية الشخصية.** حيث إن الشظايا الناتجة عن التجليخ أو الأجزاء المكسورة من الأسطوانة قد تتطاير وتتسبب في إصابة الأشخاص خارج النطاق المباشر للعمل.
- **أمسك بالآلة العاملة بالطاقة من أسطح الإمساك المعزولة فقط، وذلك عند القيام بأعمال قد يلحق فيها ملحق القطع بأسلاك مخفية.** قد يتلامس ملحق القطع مع سلك تيار "جار"، وهو ما يجعل الأجزاء المعدنية المكشوفة بالآلة "مكهربة" ويتسبب في إصابة مُشغّل الآلة بصدمة كهربائية.
- **لا تقم أبدًا بوضع الآلة على الأرض إلى أن يتوقف الملحق تمامًا.** حيث إن الأسطوانة التي تدور قد تلامس الأرض وتجعلك تفقد السيطرة على الآلة العاملة بالطاقة.
- **لا تقم بتشغيل الآلة العاملة بالطاقة وأنت تحملها في جانبك.** قد يؤدي التلامس غير المقصود مع الملحق الذي يدور إلى تعلقه بملابسك، وهو ما سيجذب الملحق ناحية جسمك.
- **نظف فتحات التهوية للآلة بانتظام.** ستسحب مروحة المحرك أتربة إلى داخل الهيكل، وقد يتسبب التراكم المتزايد للمعادن المسحوقة في التعرض لمخاطر كهربائية.
- **لا تقم بتشغيل الآلة العاملة بالطاقة بالقرب من المواد القابلة للاشتعال.** حيث أن الشرر المتطاير قد يتسبب في اشتعال تلك المواد.

رد الفعل الارتدادي والتحذيرات ذات الصلة:
رد الفعل العكسي هو رد الفعل المفاجئ عند الانحصار أو التعوّق

السرعة المقدرة من دون حمل	لفة في الدقيقة	6600
نوع الأسطوانة		- أسطوانة القطع الماسية - قرص قطع من النوع 41
سمك الأسطوانة	مم	أسطوانة القطع الماسية: 2.2 قرص القطع: 2
الحد الأقصى المسموح به لسُمك الأسطوانة	مم	3
قطر الأسطوانة	مم	230
فتحة تعريشة الأسطوانة	مم	22.2
الحد الأقصى لعمق القطع	مم	86
الوزن	كجم	5.8*
البطارية	18 فولت	AP 18/8.0XT
نطاق الشاحن		سلسلة 18...CA سلسلة 18/12...CA
درجة حرارة الشحن		0~40 درجة مئوية
درجة حرارة التشغيل		-10~40 درجة مئوية
درجة حرارة التخزين		-20~50 درجة مئوية

*تم القياس من دون البطارية (يمكنك التعرف على وزن البطارية من خلال الموقع الإلكتروني moc.sloot-xelf.www)، من دون الآلة.

ملاحظة: في حالة استخدام بطاريات FLEX بجهد 18 فولت الأخرى، يمكن بدء تشغيل منشار القطع فقط، ولكن لا يمكن تنفيذ أعمال به.

نظرة عامة (انظر الشكل A)

ترقيم خصائص المنتج تشير إلى الصور الخاصة بالآلة في صفحة الرسوم التوضيحية.

1 مقبض ضبط الواقي
2 الواقي
3 المقبض الأمامي المعزول
4 مصباح LED
5 المقبض الخلفي المعزول
6 الدعامة الخلفية
7 الخطاف المدمج
8 الدعامة الأمامية
9 برغي عمود الدوران
10 الأسطوانة (غير مرفقة)
11 برغي فوهة الماء
12 مؤشر التحميل الثقيل

الحالية أو النطاقات غير النافذة الأخرى. فقد تقطع الأسطوانة خطوط الغاز أو الماء، أو الأسلاك الكهربائية، أو الأشياء التي قد تتسبب في حدوث رد فعل عكسي.

الضوضاء والاهتزاز

تم تحديد مستويات الضوضاء والاهتزاز وفقًا للمعيار EN 62841.

مستوى الضوضاء المقدر A للآلة العاملة بالطاقة هو عادة:

- مستوى ضغط الصوت L_{pA}: – 96 ديسيبل(أ)
- مستوى قوة الصوت L_{WA}: – 107 ديسيبل(أ)
- نسبة الشك: – 3 = K ديسيبل
- القيمة الكلية للاهتزاز:
- قيمة الانبعاثات a_h: – 3,28 م/ثانية^2
- نسبة الشك: – 1,5 = K م/ثانية^2
- اهتزازات صدمية متكررة ($_Fp$)
- قطع المعادن – 140 م/ثانية^2
- نسبة الشك: – 3 م/ثانية^2
- قطع بلاطة خرسانية – 82 م/ثانية^2
- نسبة الشك: – 13=K م/ثانية^2

تنبيه!

تنطبق القيم المقاسة المحددة على الآلات العاملة بالطاقة الجديدة. الاستخدام اليومي يتسبب في تغيّر قيم الضوضاء والاهتزاز.

ملاحظة

تم قياس قيمة (قيم) الاهتزاز الإجمالية المعلنة وقيمة (قيم) انبعاث الضوضاء المعلنة وفقًا لطريقة اختبار قياسية ويمكن استخدامها لمقارنة أداة بأخرى؛ كما يمكن استخدامها أيضًا في تقييم أولي للتعرض.

يمثل مستوى انبعاث الاهتزاز وقيمة (قيم) انبعاث الضوضاء المعلنة التطبيقات الرئيسية للأداة. ومع ذلك، إذا تم استخدام الأداة في تطبيقات مختلفة، أو مع ملحقات مختلفة، أو تم صيانتها بشكل سيئ، فقد تختلف قيم انبعاث الاهتزاز والضوضاء. قد يؤدي ذلك إلى زيادة مستوى التعرض بشكل كبير طوال فترة العمل الإجمالية.

لإجراء تقدير دقيق لمستوى التعرض للاهتزاز وقيمة (قيم) انبعاث الضوضاء، من الضروري أيضًا مراعاة الأوقات التي يتم فيها إيقاف تشغيل الأداة أو تشغيلها دون استخدامها فعليًا. قد يؤدي ذلك إلى تقليل مستوى التعرض بشكل كبير طوال فترة العمل الإجمالية. حدد تدابير سلامة إضافية لحماية المشغل من تأثيرات الاهتزاز والضوضاء مثل: صيانة الأداة والملحقات، الحفاظ على دفء اليدين، وتنظيم أنماط العمل.

تنبيه!

ارتدِ واقيات للأذن ذات مستوى ضغط صوتي أعلى من 85 ديسيبل(أ).

البيانات الفنية

نوع المنتج		COS 230 18-EC
المنتج		منشار القطع المحمول
الجهد المقدر	تيار جهد مستمر	18

حجيرة البطارية (15) من مكانه تلقائيًا (انظر الشكل B1).
- ادفع البطارية المشحونة إلى داخل الآلة العاملة بالطاقة إلى أن تسمع صوت نقرة (انظر الشكل B2).
- للإزالة، اضغط على زر التحرير (1.) واسحب البطارية (2.) إلى الخارج (انظر الشكل B3).
- أغلق غطاء حجيرة البطارية بعد فصل البطارية.

ملاحظة

لمنع تلف حجيرة البطارية وحدوث تلوث، أغلق دائمًا غطاء حجيرة البطارية.

تنبيه!

عند عدم استخدام الجهاز، قم بحماية أطراف توصيل البطارية. لأن الأجزاء المعدنية المفكوكة قد تتسبب في عمل دائرة قصر (ماس كهربائي) بين أطراف التوصيل، أو انفجار، أو خطر نشوب حريق!

تركيب الأسطوانة وإزالتها (انظر الشكل C2-C1)

تحذير!

لتقليل خطر الإصابة، استخدم فقط الأسطوانة المناسبة المصممة لهذه الآلة. *لا تستخدم أي نوع من شفرات المنشار. بل استخدم فقط قرص قطع من النوع "41" أو عجلة قطع ماسية.*

تحذير!

افصل البطارية عن الآلة قبل إجراء أي أعمال تجميع أو ضبط أو تغيير للملحقات. *إجراءات السلامة الوقائية هذه تحد من خطر تشغيل الآلة بشكل غير مقصود.*

لتركيب الأسطوانة

- افصل البطارية.
- ضع المنشار على سطح ثابت بحيث يكون برغي عمود الدوران (9) متجهًا إلى أعلى.
- أدر قفل عمود الدوران (13) بزاوية 90 درجة في اتجاه عقارب الساعة لقفل عمود الدوران.
- أدر مسمار عمود الدوران عكس اتجاه عقارب الساعة باستخدام مفتاح الربط المرفق (19). أزل برغي عمود الدوران والشفة الخارجية (C-1). لا يلزم إزالة الشفة الداخلية (C-2) إلا إذا كانت بحاجة إلى التنظيف.
- ضع الأسطوانة داخل الواقي وعلى عمود الدوران. تأكد من أن السهم الموجود على الأسطوانة يشير إلى نفس اتجاه السهم الموجود على الواقي.
- أعد تركيب الشفة الخارجية وبرغي عمود الدوران. اربط برغي عمود الدوران بإحكام عن طريق تدويره في اتجاه عقارب الساعة باستخدام مفتاح الربط.

ملاحظة

عند تركيب الشفة، راجع الشكل C2 ولا تقم بتركيب الشفة في الاتجاه الخاطئ.

- أدر قفل عمود الدوران بزاوية 90 درجة عكس اتجاه عقارب الساعة بحيث يتحاذى المثلث الموجود على قفل عمود الدوران مع المثلث الموجود على الهيكل الخارجي لفتح قفل عمود الدوران.
- تأكد من أن الأسطوانة مضبوطة في المنتصف ولا تصطدم بالواقي. يجب أن يكون برغي عمود الدوران والشفاه مربوطين بإحكام.

13 قفل عمود الدوران
14 رافعة ضبط الواقي
15 غطاء حجيرة البطارية
16 زر تحرير حجيرة البطارية
17 موصل الماء السريع
18 صمام الماء
19 مفتاح ربط
20 المفتاح الزنبركي
21 زر القفل
22 زر مؤشر شحن البطارية
23 مؤشر شحن البطارية
24 أسطوانة القطع الماسية (غير مرفقة)
a. اتجاه الدوران
b. فجوة
c. زاوية الميل السلبية (زاوية ميل الآلة عكس اتجاه القطع)
ملاحظة: يجب أن يكون الحد الأقصى للفجوة المحيطية لأسطوانة القطع الماسية بين القطاعات هو 10 مم، وذلك مع زاوية ميل سلبية (زاوية ميل الآلة عكس اتجاه القطع) فقط.
25 قرص القطع (غير مرفق)

تعليمات التشغيل

تحذير!

اخلع البطارية قبل إجراء أي أعمال على الآلة العاملة بالطاقة.

قبل تشغيل الآلة العاملة بالطاقة

قم بإخراج الآلة العاملة بالطاقة والملحقات من العبوة، وتحقق من عدم تعرض أي أجزاء للفقد أو التلف.

ملاحظة

البطاريات لا تكون مشحونة بالكامل عند استلامها. قبل التشغيل للمرة الأولى، اشحن البطاريات بالكامل. راجع دليل تشغيل الشاحن.

نصائح لإطالة عمر البطارية

تنبيه!

- *لا تقم أبدًا بشحن البطاريات عند درجات حرارة أقل من 0 درجة مئوية أو أعلى من 40 درجة مئوية.*
- *لا تشحن البطاريات في بيئات ذات رطوبة جوية عالية أو درجة حرارة محيطة عالية.*
- *لا تقم بتغطية البطاريات والشاحن في أثناء عملية الشحن.*
- *اسحب قابس الشاحن من مصدر التيار في نهاية عملية الشحن*

ترتفع درجة حرارة البطارية والشاحن في أثناء عملية الشحن. هذا أمر طبيعي تمامًا!

ملاحظة

اتبع تعليمات شحن البطارية الصحيحة الموضحة في دليل تشغيل البطارية.

إذا لم يتم استخدام البطاريات لفترة طويلة من الوقت، فقم بتخزينها مشحونة جزئيًا في مكان بارد.

تركيب/استبدال البطارية (انظر الشكل B3-B1)

- اضغط على زر تحرير حجيرة البطارية (16) وسينبثق غطاء

الاستخدام.

⚠ ***تحذير!***
تأكد دائمًا من تركيب الواقي بشكل صحيح قبل بدء تشغيل منشار القطع.

⚠ ***تحذير!***
قد يصبح الواقي ساخنًا. *استخدم مقبض الواقي لتدوير الواقي.*

⚠ ***تحذير!***
بعد الاستخدام لفترة طويلة، يمكن أن تصبح درجة حرارة هيكل علبة التروس شديدة السخونة وقد تسبب حروقًا. ويجب الحرص على عدم لمسها.

- أخرج البطارية من منشار القطع.
- ادفع رافعة ضبط الواقي (14) إلى أعلى.
- أمسك مقبض ضبط الواقي (1) بإحكام، واضبط الواقي لضمان أقصى حماية للمشغل في أثناء التشغيل.
- اضغط على رافعة ضبط الواقي إلى أسفل لقفل الواقي (2) في مكانه.

تخزين مفتاح الربط (انظر الشكل F)

عندما لا يكون المنتج قيد الاستخدام، خزّن مفتاح الربط (19) كما هو موضح في الشكل F لمنع ضياعه.

الخطاف المدمج (انظر الشكل G)

⚠ ***تحذير!***
عندما يتم تعليق المنشار بواسطة الخطاف، لا تهز المنشار أو الشيء الذي يتدلى منه. لا تعلق المنشار من أي أسلاك كهربائية. تأكد من أن الهيكل المستخدم لتعليق المنشار ثابت بشكل آمن. *قد تحدث إصابة بدنية أو تلف في الممتلكات.*

⚠ ***تحذير!***
استخدم فقط الخطاف المخصص لتعليق المنشار. *قد يؤدي استخدام الخطاف لتعليق أي شيء آخر إلى وقوع إصابة خطيرة.*

⚠ ***تحذير!***
لا تستخدم الخطاف للوصول إلى شيء آخر، وكذلك لا تستخدمه لدعم وزنك في أي موقف.

تم تجهيز الآلة بخطاف مدمج (7). استخدم الخطاف لتعليق منشار القطع من العوارض الخشبية أو الروافد الخشبية أو أي هيكل آمن آخر مشابه للتخزين المؤقت في أثناء استراحات العمل.

- يمكن تدوير الخطاف المدمج بمقدار 90 درجة.
- للاستخدام، قم بتدوير الخطاف إلى أعلى إلى أن يستقر في وضع الفتح.
- عندما لا يكون قيد الاستخدام، ادفع دائمًا الخطاف إلى أن يستقر في وضع الغلق.

الدعامتان الأمامية والخلفية (انظر الشكل H)

يمكن استخدام الدعامة الأمامية (8) والدعامة الخلفية (6) لتثبيت الآلة في مكانها، لتكون بمثابة نقطة ارتكاز في أثناء التشغيل لتقليل القوة المطلوبة ومنع التآكل المفرط للآلة. بالإضافة إلى ذلك، تعمل كحاجز لمنع وصول الطين والرقائق المعدنية المتناثرة إلى مشغل الآلة.

التشغيل والإيقاف (انظر الشكل I)

- لتشغيل الآلة "ON"، اضغط مع التثبيت على زر القفل (21)،

لإزالة الأسطوانة

- افصل البطارية.
- اقفل عمود الدوران.
- استخدم مفتاح الربط لفك برغي عمود الدوران.
- أزل برغي عمود الدوران، ثم الشفة الخارجية، ثم الأسطوانة.

لتركيب وصلة إمداد الماء (انظر الشكل D5-D1)

⚠ ***تحذير!***
يتم استخدام طريقة القطع الرطب مع أسطوانة القطع الماسية فقط.

⚠ ***تحذير!***
أغلق غطاء حجيرة البطارية وثبت مزلاجه بإحكام قبل استخدام أي ماء.

⚠ ***تحذير!***
لا تستخدم المنشار في مكان فوق رأسك مطلقًا. *عند استخدام الماء، ليكن القطع في الوضع الأفقي فقط لتقليل خطر دخول الماء إلى الآلة.*

⚠ ***تحذير!***
يجب ألا يتجاوز الحد الأقصى لضغط الماء الداخل 90 رطلًا لكل بوصة مربعة.

تنبيه: قبل استخدام طريقة القطع الرطب، تأكد من أن الماء لن يُتلف المواد التي يتم قطعها أو الممتلكات المحيطة.

- متطلبات مصدر المياه

القُطر الاسمي الموصى به لخرطوم الماء	mm/ inch	15mm/ 1/2"
السوائل المتوافقة	-	مياه عذبة
	L/min	22.8~47.4
وصلة التوصيل	-	وصلة الاقتران السريع

- تأكد من إيقاف تشغيل مصدر الماء وإغلاق صمام الماء (18).
- فك صامولة القفل (D-1) الموجودة بموصل الماء السريع (17) عكس اتجاه عقارب الساعة.
- حرك صامولة القفل على أنبوب الخرطوم (15 مم).
- ادفع أنبوب الخرطوم في الوصلة (D-2) إلى أقصى حد.
- قم بتوصيل صامولة القفل في موصل الماء السريع عن طريق ربط صامولة القفل في اتجاه عقارب الساعة.
- لتنظيم تدفق الماء، أدر صمام الماء (18) ببطء في اتجاه وضع الفتح حتى الوصول إلى التدفق المطلوب. لإيقاف تدفق الماء، أدر صمام الماء إلى وضع الغلق.
- بعد الانتهاء من القطع، قم بتشغيل المنشار لبضع ثوان مع إغلاق صمام الماء لإزالة أي ماء متبقٍ من أسطوانة القطع.
- لفصل مصدر الماء، اسحب الجلبة الخارجية (D-3) لموصل الماء السريع إلى الخلف مع تثبيتها، ثم قم بإزالتها.
- بعد فترة من الاستخدام، قد تصبح فوهة الماء (D-4) مسدودة. استخدم مفتاح الربط لفك براغي فوهة الماء (11) على جانبي الواقي وتنظيف فوهة الماء (انظر الشكل D5).

ضبط الواقي (انظر الشكل E)

⚠ ***تحذير!***
لا تستخدم مقبض الواقي لحمل الآلة في أثناء القطع. *بل استخدم مقبض ضبط الواقي فقط لضبط الواقي عندما لا تكون الآلة قيد*

لإعادة تشغيل الآلة، تأكد من وجود المفتاح في وضع الإيقاف OFF، وأزل ما يعيق الأسطوانة، ثم أعد تشغيل الآلة عن طريق اتباع التعليمات في قسم **التشغيل والإيقاف**.

الوضع الصحيح لليد (انظر الشكل N)

تحذير! ⚠

لتقليل خطر وقوع إصابات بدنية خطيرة، استخدم دائمًا الوضع الصحيح لليد كما هو موضح.

تحذير! ⚠

لتقليل مخاطر وقوع إصابات بدنية خطيرة، كن حريصًا دائمًا تحسبًا لرد فعل عكسي مفاجئ.

تحذير! ⚠

لا تستخدم أبدًا منشار القطع بيد واحدة. أمسك دائمًا بمنشار القطع بإحكام بكلتا يديك.

تحذير! ⚠

تأكد من أن المقابض ومواضع إمساك المنشار مربوطة بإحكام وخالية من الشحوم و/أو الرطوبة.

يتطلب الوضع الصحيح لليد لكلٍ من المشغلين الذين يستخدمون اليد اليسرى أو اليد اليمنى بشكلٍ أساسي أن تضع يدك اليمنى على المقبض الخلفي (5) ويدك اليسرى على المقبض الأمامي (3). في أثناء التشغيل، لا ترفع الآلة عن ارتفاع كتفك.

عمل قطع (انظر الشكل O)

تحذير! ⚠

تأكد دائمًا من وجود الواقي في مكانه وتحديد نوع القطع الذي تنوي القيام به.

تحذير! ⚠

عند استخدام منشار القطع، تأكد من عدم تعرض مشغل الآلة والمارة للخطر بسبب الجسيمات المحمولة جوًا من المواد التي يتم قطعها، أو الشرر، أو أجزاء أسطوانات القطع التالفة.

تحذير! ⚠

لتقليل خطر وقوع إصابات خطيرة أو مميتة، لا تُغير الاتجاه في أثناء القطع. *فقد يؤدي التغيير في الاتجاه إلى حمل التوائي زائد على أسطوانة القطع، مما يؤدي إلى انثنائها أو تهشمها.*

تحذير! ⚠

لا تستخدم المنتج في وجود سوائل أو غازات قابلة للاشتعال.

تحذير! ⚠

لا تدع الأطفال يلمسون الآلة.

تحذير! ⚠

استخدم منشار القطع في أعمال القطع بسحب القرص فقط. وإلا، قد يقفز قرص المنشار دون سيطرة من مكان القطع.

تنبيه! ⚠

احرص على ارتداء قفازات عند قطع المعادن.

تنبيه! ⚠

لا تلمس الأسطوانة أو المواد بعد تنفيذ المهام مباشرة، فقد تصبح ساخنة وتتسبب في حروق (انظر الشكل O).

- تأكد من أن واقي الأسطوانة (2) في وضع يسمح له بتوفير

ثم اعصر المفتاح الزنبركي (20). حرر زر القفل وواصل عصر المفتاح الزنبركي للتشغيل المتواصل.

- لإيقاف تشغيل الآلة "OFF"، حرر المفتاح الزنبركي.

مصباح LED (انظر الشكل J)

يتم تشغيل مصباح LED (4) تلقائيًا عن طريق العصر برفق على المفتاح الزنبركي قبل بدء تشغيل الآلة. وسينطفئ بعد حوالي 10 ثوانٍ بعد تحرير المفتاح الزنبركي.

سيومض مصباح LED بسرعة عند تعرض الآلة و/أو البطارية إلى تحميل زائد أو سخونة مفرطة، وستقوم المستشعرات الداخلية بإيقاف تشغيل الآلة. اترك الآلة تستريح لبعض الوقت أو ضع الآلة والبطارية بشكل منفصل تحت مصدر لتدفق الهواء لتبريدهما.

ستومض لمبة LED بشكل أبطأ للإشارة إلى أن شحن البطارية منخفض. أعد شحن البطارية.

إذا لم يضيء مصباح LED عند تشغيل الآلة، أو انطفأ فجأة في أثناء التشغيل، فقد يكون السبب في ذلك هو خطأ في الوصلات الداخلية. يرجى الاتصال بخدمة العملاء أو مركز خدمة معتمد للحصول على المساعدة.

مؤشر شحن البطارية (انظر الشكل K)

تحتوي هذه الآلة على مؤشر شحن بطارية (23) يعرض مستوى شحن البطارية. اضغط على زر مؤشر شحن البطارية (22) وستضيء مصابيح LED لتوضيح مستوى شحن البطارية.

إذا بدأ مؤشر LED واحد فقط في مؤشر الطاقة في الوميض، فإن شحن البطارية يكون أقل من 10٪ ويجب إعادة شحنها. ستنخفض الطاقة التي يتم توصيلها إلى الآلة بسرعة عندما تكون البطارية في نهاية وقت تشغيلها وبحاجة إلى الشحن. عندما يتم تفريغ شحن البطارية تمامًا، سيبدأ مؤشر الطاقة في عرض أربعة مصابيح LED وامضة.

وعند حدوث ذلك، أزل الآلة من قطعة العمل واشحن البطارية حسب الحاجة.

سوف تومض مصابيح LED الأولى والثالثة على مؤشر الطاقة بسرعة باللون الأخضر للتحذير من حالة درجة الحرارة الزائدة. ستبدأ البطارية في العمل بشكل طبيعي بعد أن تبرد.

مؤشر التحميل الثقيل (انظر الشكل L)

سيضيء مؤشر التحميل الثقيل (12) كتحذير عندما تتعرض الآلة لتحميل زائد.

يجب تقليل حمل القطع بحيث ينطفئ مصباح مؤشر التحميل الثقيل. إذا أمكن، اترك الآلة تستريح عندما يضيء مؤشر التحميل الثقيل.

الحد من مخاطر رد الفعل العكسي (انظر الشكل M)

تحذير! ⚠

قد تحدث قوى رد الفعل في أي وقت تتحرك فيه أسطوانة القطع.

تحذير! ⚠

لا تمنع ميزات الحماية من الحِمل الزائد بهذه الآلة حدوث رد فعل عكسي. *اقرأ وافهم جميع التحذيرات والتعليمات المتعلقة بمنع حدوث رد فعل عكسي الموجودة في دليل التعليمات هذا.*

ادعم دائمًا قطعة العمل بحيث يظل القطع مفتوحًا لتجنب انحصار الأسطوانة، مما يزيد من خطر حدوث رد فعل عكسي

تحتوي هذه الآلة على وظيفة حماية من الحِمل الزائد تقوم بإيقاف تشغيل الآلة تلقائيًا في حال حدوث تحميل مفاجئ، بما في ذلك حالات رد الفعل العكسي.

الصيانة والعناية

تحذير!
قبل إجراء أي أعمال على الآلة العاملة بالطاقة، أزل البطارية من الآلة.

التنظيف

تنبيه!
عند التنظيف باستخدام الهواء المضغوط الجاف، احرص دائمًا على ارتداء نظارات حماية.
نظف الآلة العاملة بالطاقة وفتحات التهوية بانتظام. يعتمد مدى تكرار التنظيف على المواد التي تم التعامل معها ومدة الاستخدام. قم بنفخ الهيكل الداخلي والمحرك بالهواء الجاف المضغوط لتنظيفهم.

الإصلاحات
يجب تنفيذ الإصلاحات من قبل مركز خدمة عملاء معتمد فقط.

ملاحظة
لا تفك المسامير الموجودة في الهيكل في أثناء فترة الضمان. إن عدم الامتثال لهذا المطلب سوف يؤدي إلى إبطال أي مطالبات مستحقة بموجب ضمان الشركة المصنعة.

قطع الغيار والملحقات
يمكنك التعرف على الملحقات الأخرى، وخاصة الأدوات والملحقات، من خلال قوائم منتجات الشركة الصانعة. يمكنك التعرف على الصور التوضيحية وقوائم قطع الغيار من خلال صفحتنا الرئيسية: **www.flex-tools.com.**

معلومات التخلص من المنتج

تحذير!
عندما تصبح الآلات العاملة بالطاقة غير صالحة للاستعمال:
– *وبالنسبة للآلة العاملة بالبطارية، قم بخلع البطارية.*



دول الاتحاد الأوروبي فقط
لا تتخلص من الآلات الكهربائية في النفايات المنزلية!
وفقًا للتوجيه الأوروبي 2012/19/EU الخاص بنفايات الأجهزة الكهربائية والإلكترونية مع اتباع القانون المحلي، يجب جمع الآلات الكهربائية المستهلكة بشكلٍ منفصل وإعادة تدويرها بطريقة صديقة للبيئة.



استخلاص المواد الخام بدلاً من التخلص في النفايات.
تجب إعادة تدوير الجهاز والملحقات ومكونات التغليف بطريقة صديقة للبيئة. يتم تحديد الأجزاء البلاستيكية لعملية إعادة التدوير وفقًا لنوع المادة.

تحذير!
لا تتخلص من البطاريات في النفايات المنزلية أو النيران أو الماء. لا تفتح البطاريات المستهلكة.
دول الاتحاد الأوروبي فقط:
وفقًا للتوجيه 2023/1542، تجب إعادة تدوير البطاريات المعطوبة أو المستهلكة.

ملاحظة
يُرجى الاستفسار من الوكيل المتواجد في منطقتك عن خيارات التخلص من المنتج!

أقصى حماية لمشغل الآلة.
- ارسم خط قطع على المادة المراد قطعها.
- أمسك منشار القطع بإحكام باستخدام كلٍ من المقبض الأمامي (3) والمقبض الخلفي (5).
- حاذِ الأسطوانة مع خط القطع. تأكد من عدم وجود أي شيء بالقرب من الأسطوانة أو في محاذاتها.

ملاحظة: في حالة القطع الرطب، قم بتشغيل مصدر الماء وصمام الماء (18) الموجود في منشار القطع. في حالة قطع المعادن، تأكد من بقاء صمام الماء في وضع الغلق.

- شغّل الآلة وانتظر حتى وصول الأسطوانة إلى أقصى سرعة.
- قم بتغذية الأسطوانة ببطء في قطعة العمل بضغط ثابت مع التحرك على طول خط القطع. لا تجبر الآلة على أعمال تفوق قدرتها. اقطع فقط حتى العمق المطلوب لتقليل كمية الغبار الناتجة. لتحقيق أقصى قدر من الكفاءة وعمر الأسطوانة، حافظ على سرعة الأسطوانة عالية. للحفاظ على التحكم في منشار القطع، قلل الضغط عندما تقترب من نهاية القطع.
- أوقف تشغيل الآلة وتأكد من توقف الأسطوانة تمامًا قبل وضع منشار القطع من يدك.
- في حالة القطع الرطب، أوقف تشغيل صمام الماء الموجود بمنشار القطع ومصدر الماء.

ملاحظة: يجب ألا يتجاوز الحد الأقصى لعمق القطع لكل حركة قطع 86 مم.

تحذير!
بعد استخدام الآلة مع وجود تحميل ثقيل لفترة طويلة، ستكون علبة التروس والأجزاء المحيطة (رافعة ضبط الواقي وقفل عمود الدوران) ساخنة جدًا. يُرجى الانتظار حتى تبرد الآلة أو ارتدِ قفازات قبل إجراء أعمال الضبط.

النقل

تخضع بطاريات الليثيوم-أيون لمتطلبات تشريعات المواد الخطرة. يجب أن يتم نقل هذه البطاريات وفقًا للأحكام واللوائح المحلية والوطنية والدولية.
يمكن للمستخدمين نقل هذه البطاريات بريًا من دون الحاجة إلى مزيد من المتطلبات.
يخضع النقل التجاري لبطاريات الليثيوم-أيون بواسطة شركات الشحن إلى لوائح نقل البضائع الخطرة. لا يجوز إجراء تحضيرات الشحن والنقل إلا من قبل أشخاص مدربين بشكل مناسب. يجب أن يتم الإشراف على العملية بأكملها بشكل احترافي.
يجب مراعاة النقاط التالية عند نقل البطاريات القابلة لإعادة الشحن:
تأكد من أن أطراف اتصال البطارية محمية ومعزولة لمنع حدوث ماس كهربائي.
تأكد من تأمين البطارية ضد الحركة داخل العبوة.
لا يجوز نقل البطاريات التالفة أو التي بها تسريب.
تواصل مع بشركة الشحن الخاصة بك للحصول على مزيد من المعلومات.

تنبيه!
لا يجب نقل البطاريات التي تحتوي على هيكل تالف.

CE- بيان المطابقة

إعلانات المطابقة مرفقة في الملحق رقم 1 من دليل التعليمات هذا.

إعفاء من المسؤولية

لا تتحمل الشركة الصانعة وممثليها أي مسؤولية عن أي ضرر أو فوائد ضائعة بسبب تعطل العمل الناتج عن المنتج أو بسبب عدم صلاحية المنتج للاستخدام.
لا تتحمل الشركة الصانعة وممثليها أي مسؤولية عن أي ضرر ينتج عن الاستخدام غير الصحيح للمنتج أو بسبب استخدام المنتج مع منتجات تخص شركات أخرى.

FLEX

Flex-Elektrowerkzeuge GmbH
Bahnhofstr. 15
71711 Steinheim/Murr
Germany
Tel. +49(0) 7144 828-0
Fax. +49(0) 7144 25899
info@flex-tools.com
www.flex-tools.com

Flex Power Tools Ltd.
1&2 The Courtyard, Glory Park, Wooburn Green
Buckinghamshire, HP10 0DG
United Kingdom

Phone: +44 8442640038
E-Mail: uk.sales@flex-tools.com



536171 / 07-2026 / No responsibility for typographical errors. Technical changes reserved