

Husqvarna®

# DH110


| | | |
|---|---|---|
| EN | Operator's manual | 5-10 |
| ES-MX | Manual del usuario | 11-16 |
| FR-CA | Manuel d’utilisation | 17-22 |

1

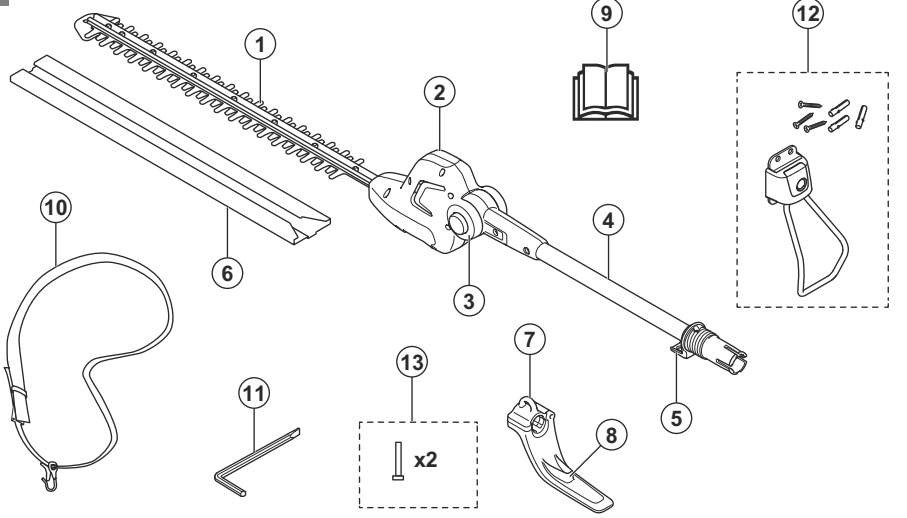


2



3



4



5



6

7

8



9



10



11

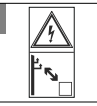

12



13

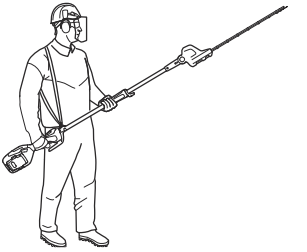

14

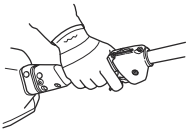

15

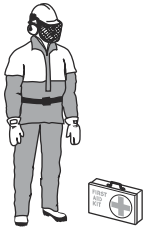

16

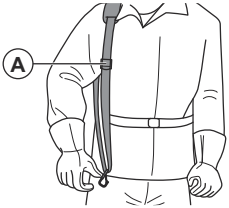


17

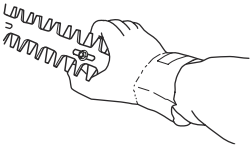

18

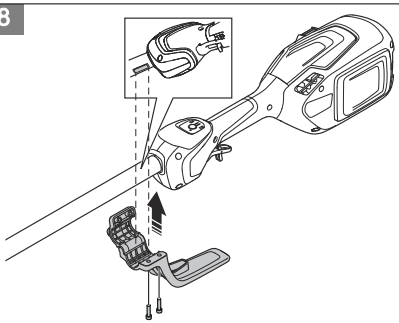

19

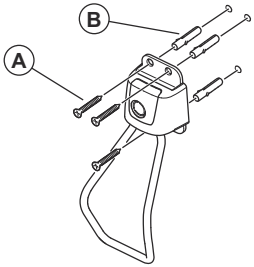


20

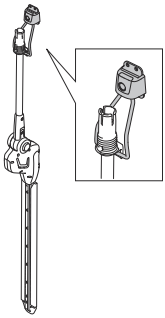

21

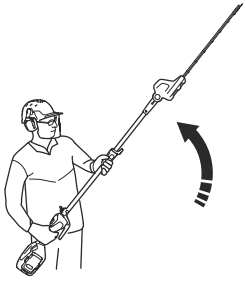

22

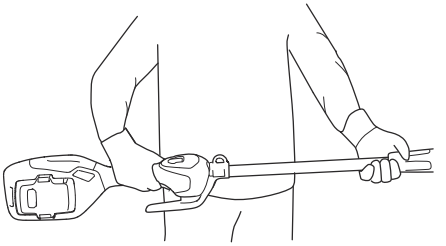

23

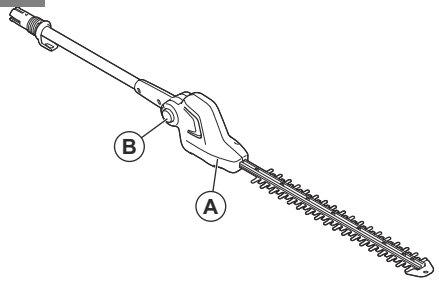

# Contents

Introduction..... 5
Safety..... 6
Assembly..... 8
Operation..... 9
Maintenance..... 9
Technical data..... 10

# Introduction

## Product description

Husqvarna DH110 is a hedge trimmer attachment that is used together with a power unit.

We have a policy of continuous product development and therefore reserve the right to modify the design and appearance of the products without prior notice.

## Intended use

**WARNING:** This attachment may only be used together with the intended product, see the accessory chapter in the Operator's Manual of the product.

This attachment is only designed for cutting branches and twigs.

## Attachment overview

(Fig. 1)

1. Blade
2. Housing
3. Rotation joint
4. Shaft
5. Hanger
6. Transport guard
7. Harness support hook
8. Handguard
9. Operator's manual
10. Harness
11. Torx wrench
12. Storage hook, screws and wall plugs
13. Screws for the handguard

## Symbols on the attachment and the power unit

(Fig. 2) WARNING! Be careful and use the product correctly. This product can cause serious injury or death to the operator or others.

(Fig. 3) Read the operator's manual carefully and make sure you understand the instructions before you use the attachment.

(Fig. 4) Use a protective helmet in locations where objects can fall on you. Use approved eye protection.

(Fig. 5) Warning: Keep hands away from the blade.

(Fig. 6) Direct current.

(Fig. 7) Rated voltage, V

(Fig. 8) The product or package of the product is not domestic waste. Recycle it at a recycling station for electrical and electronic equipment.

(Fig. 9) Do not expose to rain.

(Fig. 10) Disconnect battery before maintenance.

(Fig. 11) Keep sufficient distance away from electrical power lines.

**Note:** Other symbols/decals on the product refer to special certification requirements for certain markets.

## Customer assistance

For customer assistance, call: 1-800-487-5951 or visit www.usa.husqvarna.com.

## California Proposition 65

**⚠ WARNING**

This product contains or emits a chemical known to the State of California to cause cancer or birth defects or other reproductive harm.

# Safety

## Safety definitions

Warnings, cautions and notes are used to point out specially important parts of the manual.

**WARNING:** Used if there is a risk of injury or death for the operator or bystanders if the instructions in the manual are not obeyed.

**CAUTION:** Used if there is a risk of damage to the product, other materials or the adjacent area if the instructions in the manual are not obeyed.

**Note:** Used to give more information that is necessary in a given situation.

## General machine safety warnings

**WARNING: Read all safety warnings, instructions, illustrations and specifications provided with this machine.** Failure to follow all instructions listed below may result in electric shock, fire and/or serious injury.

- **Save all warnings and instructions for future reference.** The term "machine" in the warnings refers to your mains-operated (corded) machine or battery-operated (cordless) machine.

## Extended reach hedge trimmer safety warnings:

- **Keep all parts of the body away from the blade. Do not remove cut material or hold material to be cut when blades are moving.** *Blades continue to move after the switch is turned off. A moment of inattention while operating the hedge trimmer may result in serious personal injury.*
- **Carry the hedge trimmer by the handle with the blade stopped and taking care not to operate any power switch.** *Proper carrying of the hedge trimmer will decrease the risk of inadvertent starting and resultant personal injury from the blades.*
- **When transporting or storing the hedge trimmer, always fit the blade cover.** *Proper handling of the hedge trimmer will decrease the risk of personal injury from the blades.*
- **When clearing jammed material or servicing the unit, make sure all power switches are off and the battery pack is removed or disconnected.** *Unexpected actuation of the hedge trimmer while clearing jammed material or servicing may result in serious personal injury.*
- **Hold the hedge trimmer by insulated gripping surfaces only, because the blade may contact hidden wiring.** *Blades contacting a "live" wire may make exposed metal parts of the hedge trimmer "live" and could give the operator an electric shock.*
- **Keep all power cords and cables away from cutting area.** *Power cords or cables may be hidden in hedges or bushes and can be accidentally cut by the blade.*
- **Do not use the hedge trimmer in bad weather conditions, especially when there is a risk of lightning.** *This decreases the risk of being struck by lightning.*
- **To reduce the risk of electrocution, never use the extended-reach hedge trimmer near any electrical power lines.** Contact with or use near power lines may cause serious injury or electric shock resulting in death.
- **Always use two hands when operating the extended-reach hedge trimmer.** Hold the extended-reach hedge trimmer with both hands to avoid loss of control.
- **Always use head protection when operating the extended-reach hedge trimmer overhead.** Falling debris can result in serious personal injury.

## General safety instructions

**WARNING: Read all safety warnings and all instructions.** Failure to follow the warnings and instructions may result in electric shock, fire and/or serious injury.

- Please read the operator’s manual carefully and make sure you understand the instructions before using the attachment.

- These instructions supplement the instructions that were included with the product. For other procedures, please refer to the operating instructions for the product.
- Under no circumstances may the design of the attachment be modified without the permission of the manufacturer. Do not use an attachment that appears to have been modified by others and always use original accessories. Non-authorized modifications and/or accessories can result in serious personal injury or the death of the operator or others.

## Save all warnings and instructions for future reference

## Safety instructions for operation

- If you encounter a situation where you are uncertain how to proceed you should ask an expert. Contact your dealer or your service workshop.
- Avoid all usage which you consider to be beyond your capability.
- Cutting tool. Do not touch the tool without first removing the battery.
- Never allow children to use the product.
- Ensure that no-one comes closer than 15 m while you are working.
- Never allow anyone else to use the product without first ensuring that they have understood the contents of the operator's manual.
- Never work from a ladder, stool or any other raised position that is not fully secured.

(Fig. 12)

- Always ensure you have a safe and stable working position.
- Always use both hands to hold the product. Hold the product at the side of your body and hold the hand between the arrow sign and the end of shaft coupling.

(Fig. 13)

- Make sure that you connect the harness to the support hook. Only use a single harness.
- Use your right hand to control the power trigger .

(Fig. 14)

- If an emergency occurs, let go of the product and let it fall to the ground.
- Make sure that your hands and feet do not come near the cutting attachment when the motor is running.
- When the motor is switched off, keep your hands and feet away from the cutting attachment until it has stopped completely.
- Watch out for stumps of branches that can be thrown out during cutting.
- Always lay the product on the ground when you are not using it.
- Do not cut too close to the ground. Stones and other objects can be thrown out.
- Check the working area for foreign objects such as electricity cables, insects and animals, etc, or other objects that could damage the cutting attachment, such as metal items.
- If any foreign object is hit or if vibrations occur, stop the product immediately. Remove the battery and make sure that the product is not damaged. Repair any damage.
- If anything jams in the blades while you are working, stop the product immediately.Remove the battery and make sure the product has stopped completely before cleaning the blades.

### Personal protective equipment



**WARNING:** Read the warning instructions that follow before you use the product.

- Long-term exposure to noise can result in permanent hearing impairment. Always use approved hearing protection.
- Always wear protective, non-slip boots.

(Fig. 15)

- Always wear working clothes and heavy-duty long trousers.
- Never wear loose clothing or jewellery.
- Make sure your hair does not hang below shoulder level.

### Harness quick release



**WARNING:** Do not use the harness if the harness quick release (A) is damaged. Make sure that the harness quick release operates correctly after you adjust the product and the harness.

The harness quick release (A) is at the front of the product. The harness straps must always stay at the correct position. In an emergency, the harness quick release helps you to safely release from the product.

(Fig. 16)

### Safety devices on the product



**WARNING:** Read the warning instructions that follow before you use the product.

In this section the product's safety features, its purpose and how checks and maintenance should be carried out to ensure that it operates correctly. See instructions under the heading *Introduction on page 5* to find where these parts are located on your product.

The life span of the product can be reduced and the risk of accidents can increase if product maintenance is not carried out correctly and if service and/or repairs are not carried out professionally. If you need further information please contact your nearest servicing dealer.

**WARNING:** Never use a product with damaged safety components. The product's safety equipment must be inspected and maintained as described in this section. If your product fails any of these checks, contact your service agent to get it repaired.

**CAUTION:** All servicing and repair work on the machine requires special training. This is especially true of the machine's safety equipment. If your machine fails any of the checks described below you must contact your service agent. When you buy any of our products we guarantee the availability of professional repairs and service. If the retailer who sells your machine is not a servicing dealer, ask him for the address of your nearest service agent.

## Safety instructions for maintenance

Read the warning instructions that follow before you use the product.

- Always stop the product before you work on any part of the cutting equipment. Remove the battery and make sure that the cutting equipment has stopped completely before you start any work on it.
- The transport guard should always be fitted to the cutting attachment when the product is not in use.
- Make sure that the cutting attachment has stopped before cleaning, carrying out repairs or an inspection.
- Always wear heavy-duty gloves when repairing the cutting attachment. This is extremely sharp and can easily cause cuts.

(Fig. 17)

- Store the product out of reach of children.
- Use only original spare parts for repairs.

# Assembly

## Introduction

**WARNING:** Read and understand the safety chapter before you assemble the product.

## To install the handguard

1. Unfold the handguard clamp and put it on the shaft. Make sure that the tab on the shaft is in the groove on the bottom of the handguard clamp. (Fig. 18)
2. Fold the handguard clamp around the shaft and tighten the 2 screws.

## To adjust the harness

Always use the harness when you operate the product. The harness gives maximum control during operation of the product. The harness decreases the risk of tiredness in your arms and back.

1. Put on the harness.
2. Attach the product to the harness support hook.
3. Adjust the length of the harness until the support hook is approximately level with your right hip. (Fig. 13)

**WARNING:** If an emergency occurs, let go of the product and let it fall to the ground.

## To install the storage hook on the wall

- Install the storage hook indoors.
- Keep the storage hook out of sunlight and in ambient temperature of -10°C to 70°C.
- Install the storage hook on a drywall, wood or concrete wall.

**CAUTION:** Make sure that the wall can hold loads of minimum 30 kg.

- Install the storage hook on the wall with the 3 screws (A). Use wall plugs (B) if it is necessary. (Fig. 19)

**CAUTION:** Make sure that the screws are applicable for your wall type.

- Speak to your Husqvarna service agent for information about available storage accessories for your product.

## To hang the product on the storage hook

- Hang the pole hedge trimmer attachment on the storage hook as shown in the illustration. (Fig. 20)

# Operation

## Introduction

**WARNING:** Read and understand the safety chapter before you use the product.

## To do before you start the product

1. Examine the work area. Remove objects that can be thrown out.
2. Examine the cutting attachment. Make sure that the blades are sharp, and have no cracks and damages.
3. Make sure that the product works correctly. Examine that all nuts and screws are tight.
4. Make sure that the handle and safety devices are not damaged and are attached correctly. Do not operate a product with missing parts or is changed from its initial specification. Use protective gloves when it is necessary.
5. Make sure that the covers are not damaged and are attached correctly, before you operate the product.

## To operate the product

- Start near the ground and move the product up along the hedge when you cut the sides. (Fig. 21)
- Hold the product near your body for a stable work position. (Fig. 22)
- Make sure that the tip of the cutting equipment does not touch the ground.
- Be careful and work slowly until all the branches are correctly cut.

## To adjust the angle of the cutting attachment

The cutting attachment can be adjusted in 6 different positions.

1. Stop the product and remove the battery. (Fig. 23)
2. Hold the housing (A) tight.
3. Push and hold the lock buttons (B) at the 2 sides of the housing.
4. Move the cutting attachment to the correct angle.
5. Release the lock buttons at the 2 sides.
6. Move the housing up and down until the cutting attachment locks in position.

# Maintenance

## Introduction

Below you will find some general maintenance instructions. If you need further information please contact your service workshop.

### To do general maintenance

## To clean and lubricate the blades

1. Clean the blades from unwanted materials before and after you use the product.
2. Lubricate the blades before long periods of storage.

**Note:** Speak to your servicing dealer for more information about recommended cleaning agents and lubricants.

## To examine the blades

1. Clean the blades from unwanted materials with an anti-corrosion cleaning agent before and after you use the product.
2. Examine the edges of the blades for damages and deformation.
3. Use a file to remove burrs on the blades.
4. Make sure that the blades can move freely.

## Technical data

| | |
|---|---|
| **Power unit 110iLD + Hedge trimmer attachment DH110** | |
| **Weight** | |
| Weight without battery, lbs/kg | 8.4/3.81 |
| **Blades** | |
| Type | Double-sided |
| Cutting length, in./mm | 22/560 |
| Cutting speed, cuts/min | 2800 |

# Contenido


Introducción..... 11
Seguridad..... 12
Montaje..... 14
Funcionamiento..... 15
Mantenimiento..... 16
Datos técnicos..... 16


# Introducción

## Descripción del producto

Husqvarna DH110 es un accesorio de recortabordes que se utiliza junto con una unidad de potencia.

Husqvarna AB tiene una política de desarrollo continuo de productos y, por lo tanto, se reserva el derecho de modificar el diseño y el aspecto de los productos sin previo aviso.

## Uso específico

**ADVERTENCIA:** Este accesorio solo puede utilizarse en conjunto con el producto relacionado; consulte el capítulo sobre accesorios en el manual de usuario del producto.

Este equipo está diseñado solo para cortar ramas grandes y pequeñas.

## Vista general del accesorio

(Fig. 1)

1. Cuchilla
2. Alojamiento
3. Junta de rotación
4. Eje
5. Soporte de suspensión
6. Protección para transporte
7. Gancho de sujeción del arnés
8. Guardamanos
9. Manual de usuario
10. Arnés
11. Llave Torx
12. Gancho de almacenamiento, tornillos y tarugos de pared
13. Tornillos para el guardamanos

## Símbolos que aparecen en el accesorio y en la unidad de alimentación

(Fig. 2) ADVERTENCIA: Tenga cuidado y utilice el producto correctamente. Este producto puede causar daños graves o fatales al operador o a otras personas.

(Fig. 3) Lea el manual de instrucciones atentamente y asegúrese de entender las instrucciones antes de utilizar el accesorio.

(Fig. 4) Utilice un casco protector en lugares donde puedan caer objetos sobre usted. Use protección ocular aprobada.

(Fig. 5) Advertencia: Mantenga las manos alejadas de la cuchilla.

(Fig. 6) Corriente continua.

(Fig. 7) Tensión nominal, V

(Fig. 8) El producto o paquete del producto no es residuo doméstico. Recíclelo en una planta de reciclaje para equipo eléctrico y electrónico.

(Fig. 9) No la exponga a la lluvia.

(Fig. 10) Desconecte la batería antes de realizar el mantenimiento.

(Fig. 11) Manténgase a una distancia suficiente del tendido eléctrico.

**Tenga en cuenta:** Otros símbolos/etiquetas en el producto hacen referencia a requisitos de certificación especiales para ciertos mercados.

## Asistencia al cliente

Para comunicarse con asistencia al cliente, llame al: 1-800-487-5951 o visite www.usa.husqvarna.com.

## Propuesta 65 de California

**¡ADVERTENCIA!**

Este producto contiene o emite productos qumicos que pueden causar cáncer, defectos congénitos u otros daños en el sistema reproductor.

# Seguridad

## Definiciones de seguridad

Las advertencias, precauciones y notas se utilizan para señalar las piezas particularmente importantes del manual.

**ADVERTENCIA:** Se utilizan para señalar el riesgo de lesiones graves o mortales para el operador o para aquellos que se encuentren cerca si no se siguen las instrucciones del manual.

**AVISO:** Se utilizan para señalar el riesgo de dañar la máquina, otros materiales o el área adyacente si no se siguen las instrucciones del manual.

**Tenga en cuenta:** Se utilizan para entregar más información necesaria en situaciones particulares.

## Advertencias generales de seguridad de la máquina

**ADVERTENCIA: Lea todas las advertencias de seguridad, las instrucciones, las ilustraciones y las especificaciones que se suministran con esta máquina.** En caso de no seguir todas las instrucciones que se entregan a continuación, se pueden producir sacudidas eléctricas, incendios o daños graves.

- **Guarde todas las advertencias e instrucciones para futuras referencias.** En las advertencias, el término “máquina” se refiere a la máquina eléctrica (con cable) o a la máquina con batería (inalámbrica).

## Advertencias de seguridad del recortabordes de largo alcance:

- **Mantenga todas las partes del cuerpo lejos de la cuchilla. No retire el material cortado ni retenga el material que se cortará mientras las cuchillas se muevan.** *Las cuchillas se siguen moviendo después de apagar el interruptor. Un momento de distracción a la hora de operar un cortasetos puede generar daños personales graves.*
- **Transporte el cortasetos por el mango con la cuchilla detenida y con cuidado de no accionar ningún interruptor de encendido.** *El transporte adecuado del cortasetos reducirá el riesgo de arranque accidental y de daños personales resultantes de las cuchillas.*
- **Cuando transporte o almacene el cortasetos, coloque siempre la cubierta de la cuchilla.** *El manejo adecuado del cortasetos reducirá la posibilidad de daños personales causados por las cuchillas.*
- **Cuando extraiga material atascado o realice el mantenimiento de la unidad, asegúrese de que todos los interruptores estén apagados y de que la unidad de batería se haya retirado o esté desconectada.** *Si el cortasetos se acciona inesperadamente durante la extracción de material atascado o el mantenimiento, puede generar daños personales graves.*
- **Manipule el cortasetos solo en superficies de sujeción aisladas, ya que la cuchilla puede entrar en contacto con cableado oculto.** *Si las cuchillas entran en contacto con un cable "con corriente", puede provocar que algunas piezas metálicas expuestas del cortasetos tengan "corriente" también, lo que generaría una sacudida eléctrica al usuario.*
- **Mantenga todos los hilos y cables de alimentación alejados de la zona de corte.** *Los hilos o cables de alimentación pueden quedar ocultos en los arbustos o setos y la cuchilla los puede cortar accidentalmente.*
- **No utilice el cortasetos en condiciones meteorológicas adversas, especialmente cuando**

**haya un pronóstico de tormentas eléctricas.** *Esto disminuye el riesgo de ser alcanzado por un rayo.*

- **Para reducir el riesgo de electrocución, nunca utilice el cortasetos de alcance extendido cerca del tendido eléctrico.** El contacto con o cerca de las líneas de alta tensión puede provocar daños graves o sacudidas eléctricas fatales.
- **Siempre utilice ambas manos cuando opere el cortasetos de alcance extendido.** Sostenga el cortasetos de alcance extendido con ambas manos para evitar una pérdida de control.
- **Siempre utilice una protección para la cabeza y el rostro cuando opere el cortasetos de alcance extendido sobre la cabeza.** La caída de residuos puede provocar daños personales.

## Instrucciones generales de seguridad

**ADVERTENCIA: Lea todas las advertencias de seguridad y todas las instrucciones.** En caso de no seguir las advertencias ni las instrucciones se pueden producir sacudidas eléctricas, incendios o daños graves.

- Lea cuidadosamente el manual de usuario y asegúrese de que entiende las instrucciones antes de utilizar el accesorio.
- Estas instrucciones son un complemento de las instrucciones que se incluyen con el producto. Para otros procedimientos, consulte las instrucciones de operación del producto.
- Bajo ninguna circunstancia podrá modificar el diseño del accesorio sin el permiso del fabricante. No utilice un accesorio que parezca haber sido modificado por otras personas y utilice siempre los accesorios originales. Las modificaciones o accesorios no autorizados pueden provocar daños personales o la muerte del operador u otras personas.

## Guarde todas las advertencias e instrucciones para futuras referencias

## Instrucciones de seguridad para el funcionamiento

- Si se encuentra en una situación en la que no está seguro de cómo proceder, debe preguntarle a un experto. Comuníquese con el distribuidor o el taller de servicio.
- Evite todos los usos que considere que están más allá de su capacidad.
- Herramienta de corte. No toque la herramienta sin antes retirar la batería.
- Nunca permita que los niños utilicen este producto.
- Asegúrese de que nadie se acerque a menos de 15 m mientras trabaja.
- Nunca permita que otras personas utilicen el producto sin asegurarse primero de que hayan comprendido el contenido del manual del usuario.
- No trabaje nunca desde una escalera, taburete ni ninguna otra posición elevada que no cumpla cabalmente con las normas de seguridad.

(Fig. 12)

- Asegúrese siempre de tener una posición de trabajo segura y firme.
- Utilice siempre las dos manos para sostener el producto. Sostenga el producto en el costado de su cuerpo y mantenga la mano entre el signo de flecha y el extremo del acoplamiento del eje.

(Fig. 13)

- Asegúrese de conectar el arnés al gancho de sujeción. Utilice un solo arnés.
- Utilice la mano derecha para controlar el gatillo de alimentación.

(Fig. 14)

- Si se produce una emergencia, suelte el producto y déjelo caer en el suelo.
- Asegúrese de que las manos y los pies no se acerquen al accesorio de corte cuando el motor esté en funcionamiento.
- Cuando apague el motor, mantenga las manos y los pies alejados del accesorio de corte hasta que se haya detenido completamente.
- Tenga cuidado con los trozos de ramas que puedan salir eyectados durante el corte.
- Apoye siempre el producto en el suelo cuando no lo esté utilizando.
- No corte demasiado cerca del suelo. Las piedras y otros objetos pueden salir eyectados.
- Revise la zona de trabajo en búsqueda de objetos extraños como cables de electricidad, insectos y animales, etc., u otros objetos que pudieran dañar el equipo de corte, como elementos de metal.
- Si se golpea algún objeto extraño o si se producen vibraciones, detenga el producto de inmediato. Extraiga la batería y asegúrese de que el producto no esté dañado. Repare cualquier daño.
- Si algo se atasca en las cuchillas mientras está trabajando, detenga el producto inmediatamente. Retire la batería y asegúrese de que el producto se ha detenido por completo antes de limpiar las cuchillas.

### Equipo de protección personal

**ADVERTENCIA:** Lea atentamente las instrucciones de advertencia siguientes antes de usar el producto.

- La exposición prolongada al ruido puede causar la pérdida permanente de la audición Use siempre protectores auriculares aprobados.

- Use siempre botas de protección antideslizantes.

(Fig. 15)

- Use siempre ropa de trabajo y pantalones largos para trabajo pesado.
- Nunca use ropa suelta ni joyas.
- Asegúrese de que su cabello no esté suelto por debajo de los hombros.

### Arnés de liberación rápida

**ADVERTENCIA:** No utilice el arnés si la función de liberación rápida del arnés (A) está dañada. Asegúrese de que la liberación rápida del arnés funcione correctamente después de ajustar el producto y el arnés.

La función de liberación rápida del arnés (A) se encuentra en la parte delantera del producto. Las correas del arnés siempre deben permanecer en la posición correcta. En caso de emergencia, la función de liberación del arnés lo ayuda a liberarse de forma segura del producto.

(Fig. 16)

### Dispositivos de seguridad en el producto

**ADVERTENCIA:** Lea atentamente las instrucciones de advertencia siguientes antes de usar el producto.

En esta sección se describen las características de seguridad del producto y su propósito, y cómo deben llevarse a cabo las comprobaciones y el mantenimiento para asegurarse de que funciona correctamente. Consulte las instrucciones bajo el título *Introducción en la página 11* para saber dónde se encuentran estas piezas en el producto.

La vida útil del producto se puede reducir y el riesgo de accidentes puede aumentar si el mantenimiento del producto no se realiza correctamente y si el servicio o las reparaciones no se llevan a cabo de forma profesional. Si necesita más información, comuníquese con su taller de servicio más cercano.

**ADVERTENCIA:** No utilice nunca un producto con componentes de seguridad dañados. El equipo de seguridad del producto se debe inspeccionar y mantener tal como se describe en esta sección. Si el producto no pasa exitosamente alguna de estas comprobaciones, póngase en contacto con el taller de servicio para que lo reparen.

**AVISO:** Todos los trabajos de servicio y reparación de la máquina requieren una formación especial. Esto aplica especialmente al equipo de seguridad. Si la máquina no pasa exitosamente alguna de las comprobaciones indicadas a continuación, póngase en contacto con el taller de servicio. La compra de alguno de nuestros productos le garantiza la disponibilidad de mantenimiento y servicio profesionales. Si el comerciante que vende la máquina no es un concesionario de servicio, pídale la dirección del taller de servicio más cercano.

## Instrucciones de seguridad para el mantenimiento

Lea estas instrucciones de advertencia antes de usar el producto.

- Siempre detenga el producto antes de realizar alguna tarea en cualquier parte del equipo de corte. Retire la batería y asegúrese de que el equipo de corte se haya detenido completamente antes de iniciar cualquier tarea.
- La protección para transportes siempre debe estar instalada en el accesorio de corte cuando no se esté utilizando la máquina.
- Asegúrese de que el accesorio de corte se haya detenido antes de llevar a cabo una limpieza, reparación o inspección.
- Siempre utilice guantes para trabajo pesado cuando repare el accesorio de corte. Es muy afilado y puede fácilmente provocar cortes.

(Fig. 17)

- Almacene el producto fuera del alcance de los niños.
- Utilice solo piezas de repuesto originales para las reparaciones.

# Montaje

## Introducción

**ADVERTENCIA:** Asegúrese de leer y comprender el capítulo de seguridad antes de montar el producto.

## Para instalar el guardamanos

1. Despliegue la abrazadera del guardamanos y colóquela en el eje. Asegúrese de que la lengüeta del eje esté en la ranura de la parte inferior de la abrazadera del guardamanos. (Fig. 18)

2. Pliegue la abrazadera del guardamanos alrededor del eje y apriete los 2 tornillos.

## Para ajustar el arnés

Use siempre el arnés cuando utilice el producto. El arnés permite el máximo nivel de control durante el funcionamiento del producto. El arnés disminuye el riesgo de cansancio en brazos y espalda.

1. Colóquese el arnés.
2. Conecte el producto al gancho de sujeción del arnés.
3. Ajuste la longitud del arnés hasta que el gancho de sujeción esté aproximadamente al nivel de su cadera derecha. (Fig. 13)

**ADVERTENCIA:** Si se produce una emergencia, suelte el producto y déjelo caer en el suelo.

## Para instalar el gancho de almacenamiento en la pared

- Instale el gancho de almacenamiento en interiores.
- Mantenga el gancho de almacenamiento alejado de la luz solar y a una temperatura ambiente de entre -10 °C y 70 °C.
- Instale el gancho de almacenamiento en una pared de yeso, madera u hormigón.

**AVISO:** Asegúrese de que la pared pueda contener cargas de un mínimo de 30 kg.

- Instale el gancho de almacenamiento en la pared con los 3 tornillos (A). Utilice tarugos para pared (A) si es necesario. (Fig. 19)

**AVISO:** Asegúrese de que los tornillos sean apropiados para el tipo de pared.

- Hable con su agente de servicio de Husqvarna para obtener información sobre los accesorios de almacenamiento disponibles para su producto.

## Para colgar el producto en el gancho de almacenamiento

- Cuelgue el accesorio de recortabordes en el gancho de almacenamiento, como se muestra en la ilustración. (Fig. 20)

# Funcionamiento

## Introducción

**ADVERTENCIA:** Asegúrese de leer y comprender el capítulo de seguridad antes de utilizar el producto.

## Antes de arrancar el producto

1. Inspeccione la zona de trabajo. Retire los objetos que puedan salir eyectados.
2. Inspeccione el equipo de corte. Asegúrese de que las hojas tengan filo y que no presenten grietas ni daños.
3. Asegúrese de que el producto funciona correctamente. Verifique que todas las tuercas y tornillos estén apretados.
4. Asegúrese de que el mango y los dispositivos de seguridad no presenten daños y que estén fijados correctamente. No haga funcionar el producto si le faltan piezas o si se modificaron sus especificaciones iniciales. Utilice guantes protectores cuando sea necesario.
5. Antes hacerlo funcionar, asegúrese de que las cubiertas no presenten daños y que estén fijadas correctamente.

## Para hacer funcionar el producto

- Arránquelo cerca del suelo y mueva el producto a lo largo del seto cuando corte en los costados. (Fig. 21)
- Mantenga el producto cerca de usted para lograr una posición de trabajo estable. (Fig. 22)
- Asegúrese de que la punta del equipo de corte no toque el suelo.
- Tenga cuidado y trabaje con lentitud hasta que se corten correctamente todas las ramas.

## Para ajustar el ángulo del accesorio de corte

El accesorio de corte se puede ajustar en 6 posiciones diferentes.

1. Detenga el producto y retire la batería. (Fig. 23)
2. Sostenga la carcasa (A) firmemente.
3. Mantenga presionados los botones de bloqueo (B) en ambos lados de la carcasa.
4. Mueva el accesorio de corte al ángulo correcto.
5. Suelte los botones de bloqueo en ambos lados.
6. Mueva la carcasa hacia arriba y hacia abajo hasta que el accesorio de corte se trabe en la posición correcta.

# Mantenimiento

## Introducción

A continuación encontrará algunas instrucciones generales de mantenimiento. Si necesita más información, comuníquese con su taller de servicio.

### Para realizar el mantenimiento general

## Para limpiar y lubricar las hojas

1. Retire materiales no deseados de las hojas antes y después de utilizar el producto.
2. Lubrique las cuchillas antes de períodos prolongados de almacenamiento.

**Tenga en cuenta:** Comuníquese con su taller de servicio para obtener más información sobre los agentes de limpieza y lubricantes recomendados.

## Para examinar las cuchillas

1. Quite los materiales no deseados de la cuchilla con un limpiador anticorrosión antes y después de utilizar el producto.
2. Inspeccione los bordes de las cuchillas para determinar si presentan daños o deformaciones.
3. Utilice una lima para quitar las rebabas de las cuchillas.
4. Asegúrese de que las cuchillas puedan girar libremente.

# Datos técnicos

## Datos técnicos

| **Unidad de potencia 110iLD + Accesorio de recortabordes DH110** | |
|---|---|
| **Peso** | |
| Peso sin la batería, lb/kg | 8,4/3,81 |
| **Cuchillas** | |
| Tipo | Doble cara |
| Longitud de corte, in/mm | 22/560 |
| Velocidad de corte, cortes/min | 2800 |

# Table des matières


Introduction..... 17
Sécurité..... 18
Montage..... 20
Fonctionnement..... 21
Entretien..... 22
Caractéristiques techniques..... 22


# Introduction

## Description du produit

Husqvarna DH110 est un accessoire de taille-haies utilisé avec un bloc d'alimentation.

Nous travaillons continuellement au développement de nos produits et nous nous réservons donc le droit d'en modifier la conception et l'aspect sans préavis.

## Utilisation prévue

**AVERTISSEMENT :** Cet outil peut être utilisé seulement avec le produit pour lequel il est prévu. Consultez le chapitre sur les accessoires dans le manuel d'utilisation du produit.

Cet outil est conçu pour tailler des branches uniquement.

## Aperçu de l’outil

(Fig. 1)

1. Lame
2. Carter
3. Joint de rotation
4. Arbre
5. Système de suspension
6. Protection de transport
7. Crochet de support du harnais
8. Protège-main
9. Manuel d’utilisation
10. Harnais
11. Clé mixte à pointe à six lobes
12. Crochet de remisage, vis et chevilles murales
13. Vis pour le protège-main

## Symboles sur l'accessoire et le bloc d'alimentation

(Fig. 2) AVERTISSEMENT ! Soyez prudent et utilisez le produit correctement. Ce produit peut causer des blessures graves, voire mortelles, à l'opérateur ou à d'autres personnes.

(Fig. 3) Lire attentivement le manuel d’utilisation et veiller à bien comprendre les directives avant d’utiliser l’accessoire.

(Fig. 4) Utiliser un casque de protection dans les endroits où des objets peuvent tomber sur vous. Utiliser un dispositif de protection homologué pour les yeux.

(Fig. 5) Avertissement : gardez les mains à distance de la lame.

(Fig. 6) Courant continu.

(Fig. 7) Tension nominale, V

(Fig. 8) Le produit ou l’emballage du produit n’est pas un déchet domestique. Recycler dans un centre de recyclage pour équipements électriques et électroniques.

(Fig. 9) Ne pas exposer aux intempéries.

(Fig. 10) Débrancher la batterie avant l’entretien.

(Fig. 11) Maintenir une distance suffisante par rapport aux lignes électriques.

**Remarque :** Les autres symboles/autocollants présents sur le produit concernent des exigences de certification spécifiques à certains marchés.

## Service à la clientèle

Pour joindre le service à la clientèle, appelez le : 1-800-487-5951 ou visitez le site www.usa.husqvarna.com.

## Proposition 65 de la Californie

**⚠ ATTENTION!**

Ce produit contient ou émet un produit chimique qui, d'après l'État de Californie, peuvent causer le cancer, des malformations congénitales ou autre danger pour la reproduction.

# Sécurité

## Définitions relatives à la sécurité

Les avertissements, recommandations et remarques soulignent des points du manuel qui revêtent une importance particulière.

**AVERTISSEMENT :** Indique la présence d'un risque de blessure ou de décès de l'utilisateur ou de personnes à proximité si les instructions du manuel ne sont pas suivies.

**MISE EN GARDE :** Indique la présence d'un risque de dommages au produit, à d'autres appareils ou à la zone adjacente si les instructions du manuel ne sont pas suivies.

**Remarque :** Utilisé pour donner des renseignements plus détaillés qui sont nécessaires dans une situation donnée.

## Avertissements généraux relatifs à la sécurité de la machine

**AVERTISSEMENT : Prenez connaissance de l'ensemble des avertissements, consignes, illustrations et spécifications relatifs à la sécurité fournis avec cette machine.** Le non-respect des consignes énumérées ci-dessous peut être à l'origine d'un choc électrique, d'un incendie et/ou de blessures graves.

- **Conserver ces instructions et consignes pour consultation ultérieure.** Le terme « machine » utilisé dans les avertissements se rapporte à votre machine sur secteur (filaire) ou à votre machine alimentée par batterie (sans fil).

## Avertissements de sécurité relatifs au taillehaie à portée étendue :

- **Tenir les lames éloignées de toute partie du corps. Ne retirez pas le matériel végétal coupé et n'attrapez pas le matériel à couper lorsque les lames bougent.** *Les lames continuent à se déplacer après l'arrêt de l'interrupteur. Un moment d'inattention pendant l'utilisation du taille-haies peut entraîner des blessures personnelles graves.*
- **Transporter le taille-haie par la poignée avec la lame à l'arrêt et en prenant soin de ne pas actionner un interrupteur d'alimentation.** *Le transport approprié du taille-haie réduit le risque de démarrage par inadvertance et de blessures causées par les lames.*
- **Toujours s'assurer que le couvre-lame est installé pour le transport ou le remisage.** *Manipuler le taille-haie avec soin permet de réduire le risque de blessures causées par les lames.*
- **Lors du dégagement de matières coincées ou de l'entretien de l'unité, s'assurer que tous les interrupteurs d'alimentation sont éteints et que le bloc de batteries est débranché.** *L'actionnement accidentel du taille-haie lors du dégagement de matières coincées ou de l'entretien de l'outil peut entraîner des blessures très graves.*
- **Tenir le taille-haie uniquement par les endroits isolés prévus pour la prise de l'outil, car la lame pourrait entrer en contact avec un câble dissimulé.** *Si les lames entrent en contact avec un fil sous tension, les parties métalliques non isolées du taille-haie pourraient agir comme conducteur et électrocuter l'utilisateur.*
- **Maintenir tous les câbles et cordons d'alimentation à l'écart de la zone de coupe.** *Les broussailles et buissons pourraient dissimuler des câbles ou*

*cordons d'alimentation qui pourraient alors être accidentellement sectionnés par la lame.*

- **Ne pas utiliser le taille-haie lorsque les conditions météorologiques sont mauvaises, en particulier s'il y a risque d'éclairs.** *pour ne pas courir le risque d'être foudroyé.*
- **Pour réduire le risque d'électrocution, n'utilisez jamais le taille-haies longue portée à proximité de lignes électriques.** Si l'outil est utilisé près d'une ligne électrique ou qu'il entre en contact avec celle-ci, cela pourrait causer de graves blessures ou une électrocution pouvant entraîner la mort.
- **Utilisez toujours le taille-haies longue portée à deux mains.** Tenez le taille-haies longue portée avec les deux mains pour ne pas risquer de perdre le contrôle.
- **Utilisez toujours un casque lorsque vous utilisez le taille-haies longue portée en hauteur.** La chute de débris peut causer de graves blessures.

## Consignes générales de sécurité

**AVERTISSEMENT : Lire toutes les instructions et consignes de sécurité.** Le non-respect de ces instructions et consignes peut provoquer une électrocution, un incendie et des blessures graves.

- Lire attentivement le manuel d'utilisation et s'assurer de bien comprendre les instructions avant d'utiliser l'accessoire.
- Ces instructions complètent les instructions fournies avec le produit. Pour d'autres procédures, se reporter aux instructions d'utilisation du produit.
- La conception de l'outil ne peut en aucun cas être modifiée sans l'autorisation du fabricant. Ne pas utiliser un outil qui semble avoir été modifié par d'autres, et toujours utiliser des accessoires d'origine. Les modifications et les accessoires non autorisés peuvent engendrer des blessures graves ou la mort de l'utilisateur ou d'autres personnes.

## Conserver ces instructions et avertissements pour consultation ultérieure.

## Consignes de sécurité pour l'utilisation

- En cas de doute concernant la marche à suivre, consultez un expert. Adressez-vous à votre revendeur ou à votre atelier d'entretien.
- Évitez les tâches pour lesquelles vous ne vous sentez pas suffisamment qualifié.
- Outil de coupe. Ne touchez pas l'outil sans avoir d'abord retiré la batterie.
- Ne laissez jamais un enfant utiliser le produit.
- Assurez-vous qu'aucune personne ne s'approche à moins de 15 m pendant le travail.
- Ne laissez jamais d'autres personnes utiliser le produit sans avoir vérifié au préalable qu'elles ont bien compris le contenu du manuel d'utilisation.
- Ne jamais travailler debout sur une échelle, un tabouret, ou dans une autre position élevée n'offrant pas une sécurité maximale.

(Fig. 12)

- Adoptez toujours une position de travail sûre et stable.
- Tenez toujours le produit des deux mains. Tenez le produit sur le côté du corps et placez votre main entre le signe de flèche et l'extrémité du raccord de l'arbre.

(Fig. 13)

- Assurez-vous de fixer le harnais au crochet de suspension. N'utilisez qu'un seul harnais.
- Utilisez votre main droite pour contrôler la gâchette de puissance.

(Fig. 14)

- En cas d'urgence, lâchez le produit et laissez-le tomber au sol.
- Veillez à ce que ni vos mains ni vos pieds ne soient à proximité de l'accessoire de coupe quand le moteur tourne.
- Après l'arrêt du moteur, maintenez vos mains et vos pieds à l'écart de l'accessoire de coupe jusqu'à ce qu'il soit complètement arrêté.
- Attention aux éclats de bois pouvant être projetés durant la coupe.
- Posez toujours le produit sur le sol lorsque vous ne l'utilisez pas.
- Ne coupez pas trop près du sol. Des pierres ou d'autres objets sont susceptibles d'être projetés.
- Étudiez attentivement la zone de travail afin de détecter les obstacles éventuels tels que les lignes électriques, les insectes, les animaux, etc. ou les objets pouvant endommager l'équipement de coupe comme, par exemple, les objets en métal.
- Arrêtez immédiatement le produit s'il vibre ou bute sur un objet. Retirez la batterie et assurez-vous que le produit n'est pas endommagé. Réparez tout éventuel dommage.
- Si quelque chose se coince dans les lames pendant que vous travaillez,
  arrêtez immédiatement le produit. Retirez la batterie et assurez-vous que le produit soit complètement arrêté avant de nettoyer les lames.

### Équipement de protection personnelle

**AVERTISSEMENT : Lire les messages d'avertissement qui suivent avant d'utiliser l'appareil.**

- L'exposition prolongée au bruit peut causer des lésions auditives permanentes. Toujours utiliser un dispositif de protection homologué pour les oreilles.

- Porter toujours des bottes de protection antidérapantes.

(Fig. 15)

- Porter toujours des vêtements de travail et des longs pantalons robustes.
- Ne jamais porter des vêtements amples ou des bijoux.
- S'assurer que les cheveux ne pendent pas sous le niveau des épaules.

### Harnais à raccord rapide

**AVERTISSEMENT :** Ne pas utiliser le harnais si le raccord rapide (A) est endommagé. S'assurer que le raccord rapide du harnais fonctionne correctement après la réglage de l'outil et du harnais.

Le raccord rapide (A) se trouve à l'avant du harnais. Les sangles du harnais doivent toujours rester positionnées correctement. En cas d'urgence, le raccord rapide du harnais vous permet de vous dégager de l'outil en toute sécurité.

(Fig. 16)

### Dispositifs de sécurité sur l'outil

**AVERTISSEMENT :** Lire les messages d'avertissement qui suivent avant d'utiliser l'appareil.

Cette section décrit l'équipement de sécurité du produit, son but et la façon d'en effectuer les inspections et l'entretien afin de s'assurer qu'il fonctionne correctement. Consulter les instructions sous la rubrique *Introduction à la page 17* pour trouver où ces pièces se trouvent sur votre produit.

La durée de vie du produit peut être réduite et le risque d'accident peut augmenter si l'entretien de la machine n'est pas effectué correctement et si l'entretien ou les réparations ne sont pas effectués de façon professionnelle. Pour obtenir de plus amples informations, veuillez communiquer avec votre concessionnaire le plus proche.

**AVERTISSEMENT :** Ne jamais utiliser un produit dont les composants de sécurité sont endommagés. L'équipement de sécurité du produit doit être inspecté et entretenu selon les directives de la présente section. Si une inspection de la machine détecte une panne, communiquer avec un atelier spécialisé pour réparation.

**MISE EN GARDE :** Tous les travaux de réparation nécessitent une formation spéciale. Ceci concerne particulièrement l'équipement de sécurité de la machine. Si les contrôles suivants ne donnent pas un résultat positif, vous devez communiquer avec un atelier spécialisé. L'achat de l'un de nos produits offre à l'acheteur la garantie d'un service et de réparations qualifiés. Si le détaillant qui vous a vendu la machine n'est pas un centre de service agréé, demandez-lui l'adresse de l'atelier spécialisé le plus proche.

## Consignes de sécurité pour l'entretien

Lire les messages d'avertissement qui suivent avant d'utiliser l'appareil.

- Arrêtez toujours le produit avant de manipuler une quelconque pièce de l'équipement de coupe. Retirez la batterie et vérifiez que l'équipement de coupe est complètement arrêté avant de commencer toute intervention sur celui-ci.
- La protection de transport doit toujours être mise sur l'accessoire de coupe quand le produit n'est pas utilisé.
- Avant de commencer les travaux de nettoyage, de réparation ou d'inspection, assurez-vous que l'accessoire de coupe est arrêté.
- Utilisez toujours des gants de protection résistants lors de la réparation de l'accessoire de coupe. Il est très tranchant et peut facilement provoquer des coupures.

(Fig. 17)

- Rangez le produit hors de portée des enfants.
- Utilisez uniquement des pièces de rechange d'origine pour les réparations.

# Montage

## Introduction

**AVERTISSEMENT :** Lire et comprendre le chapitre sur la sécurité avant d'assembler le produit.

## Pour installer le protège-main

1. Dépliez la bride du protège-main et placez-la sur l'arbre. Assurez-vous que la languette de l'arbre se trouve dans la rainure située sur la partie inférieure de la bride du protège-main. (Fig. 18)

2. Pliez la bride du protège-main autour de l'arbre et serrez les 2 vis.

## Pour régler le harnais

Toujours porter le harnais lors de l'utilisation de la machine. Le harnais assure un contrôle maximal lors de l'utilisation du produit. Le harnais réduit le risque de fatigue au niveau des bras et du dos.

1. Enfiler le harnais.
2. Accrochez le produit au crochet de suspension du harnais.
3. Réglez la longueur du harnais de telle sorte que le crochet de suspension soit à peu près à la hauteur de votre hanche droite. (Fig. 13)

**AVERTISSEMENT :** En cas d'urgence, lâchez le produit et laissez-le tomber au sol.

## Pour installer le crochet de remisage sur le mur

- Installez le crochet de remisage en intérieur.
- Conservez le crochet de remisage à l'abri de la lumière du soleil et à une température ambiante comprise entre -10 °C et 70 °C.
- Installez le crochet de remisage sur une cloison sèche, un mur en bois ou en béton.

**MISE EN GARDE :** S'assurer que le mur peut supporter une charge minimale de 30 kg.

- Installez le crochet de remisage sur le mur à l'aide des 3 vis (A). Utilisez des chevilles murales (B) si nécessaire. (Fig. 19)

**MISE EN GARDE :** Assurez-vous que les vis sont compatibles avec votre type de mur.

- Contactez votre agent d'entretien Husqvarna pour en savoir plus sur les accessoires de remisage disponibles pour votre produit.

## Pour suspendre le produit au crochet de remisage

- Accrochez la perche de l'accessoire de taille-haies sur le crochet de remisage comme indiqué sur l'illustration. (Fig. 20)

# Fonctionnement

## Introduction

**AVERTISSEMENT :** Lire et comprendre le chapitre sur la sécurité avant d'utiliser le produit.

## Avant de démarrer le produit

1. Vérifier la zone de travail. Retirer les objets susceptibles d'être projetés.
2. Vérifier l'outil de coupe. S'assurer que les couteaux sont très tranchants, et qu'ils sont excempts de fissures et de dommages.
3. S'assurer que le produit fonctionne correctement. Vérifier le serrage de l'ensemble des écrous et des vis.
4. S'assurer que la poignée et les dispositifs de sécurité sont en bon état et sont correctement fixés. Ne pas utiliser un produit avec des pièces manquantes ou dont les spécifications initiales ont été modifiées. Utiliser des gants de protection lorsque c'est nécessaire.
5. S'assurer que les volets ne sont pas endommagés et sont correctement fixés, avant d'utiliser le produit.

## Utilisation du produit

- Démarrer à proximité du sol et déplacer le produit en même temps le long de la haie lorsqu'on coupe les côtés. (Fig. 21)
- Tenir le produit à proximité du corps pour obtenir une position de travail stable. (Fig. 22)
- S'assurer que la pointe d'équipement de coupe ne touche pas le sol.
- Faire preuve de prudence et travailler lentement jusqu'à ce que toutes les branches soient correctement coupées.

## Pour régler l'angle de l'accessoire de coupe

L'accessoire de coupe peut être réglé sur 6 positions différentes.

1. Arrêtez le produit et retirez la batterie. (Fig. 23)
2. Maintenez fermement le carter (A).
3. Appuyez sur les boutons de blocage (B) situés sur les 2 côtés du carter et maintenez-les enfoncés.
4. Placez l'accessoire de coupe dans l'angle correct.
5. Relâchez les boutons de blocage des 2 côtés.
6. Déplacez le carter de haut en bas jusqu'à ce que l'accessoire de coupe se verrouille en position.

# Entretien

## Introduction

Vous trouverez ci-dessous quelques instructions d'entretien général. Pour obtenir des renseignements supplémentaires, communiquez avec votre atelier d'entretien.

### Pour effectuer l'entretien général

## Pour nettoyer et lubrifier les lames

1. Nettoyer les lames de tout matériau indésirable avant et après l'utilisation du produit.
2. Lubrifier les lames avant une longue période de remisage.

**Remarque :** Pour obtenir de plus amples renseignements sur les lubrifiants et les produits de nettoyage recommandés, communiquer avec votre centre de services.

## Pour examiner les lames

1. Nettoyez les lames afin d'enlever les matériaux indésirables à l'aide d'un agent nettoyant anticorrosion avant et après l'utilisation du produit.
2. Examinez les bords des lames pour vérifier si des dommages et des déformations sont présents.
3. Limez les bavures éventuelles sur les lames.
4. Assurez-vous que les lames peuvent se déplacer librement.

# Caractéristiques techniques

## Caractéristiques techniques

| **Unité d'alimentation 110iLD + accessoire de coupe-herbe DH110** | |
|---|---|
| **Poids** | |
| Poids sans batterie, lb/kg | 8,4/3,81 |
| **Lames** | |
| Type | Double tranchant |
| Longueur de coupe, po/mm | 22/560 |
| Vitesse de coupe, taille/min | 2800 |

Husqvarna®

**www.husqvarna.com**

Original instructions
Instrucciones originales
Instructions d'origine

1143652-49




2024-07-03