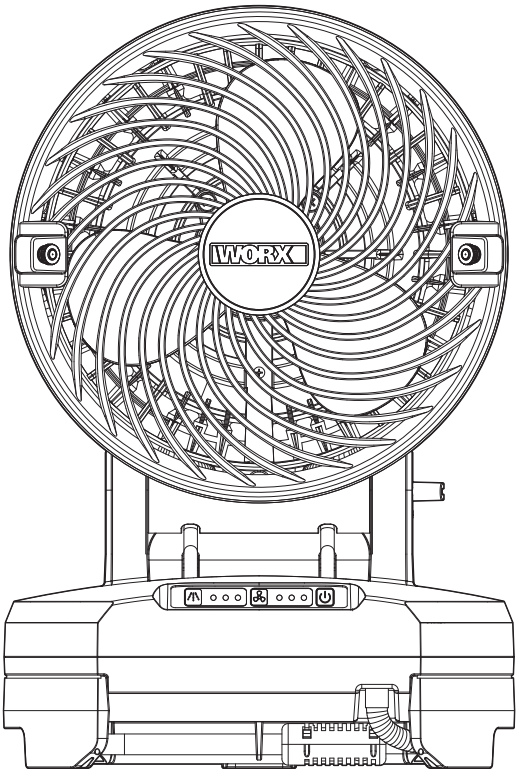

20V Cordless Misting Fan	**EN**	**P06**
Ventilateur Brumisateur Sans Fil 20V	**F**	**P10**
Ventilador de nebulización inalámbrico de 20V	**ES**	**P15**

HELPLINE NUMBER
NUMÉRO DU SERVICE D'ASSISTANCE
NÚMERO DE LÍNEA DE AYUDA
1-866-354-WORX (9679)

WX097L WX097L.X

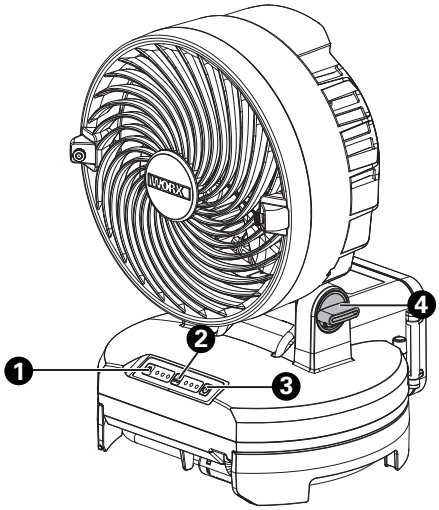
1
2
3
4

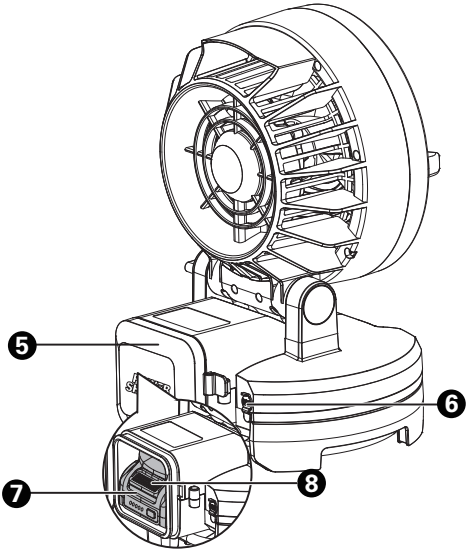
5
6
7
8

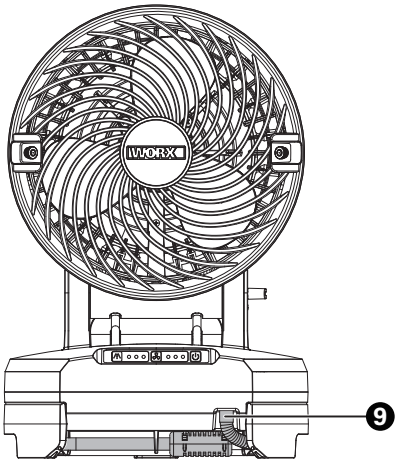
9

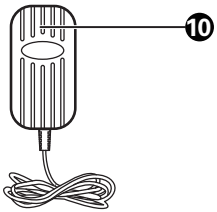
10

A1

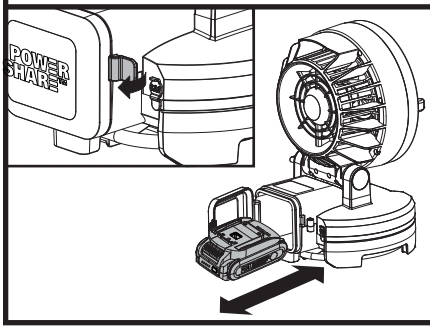

A2

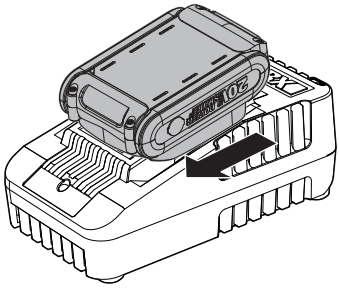

B

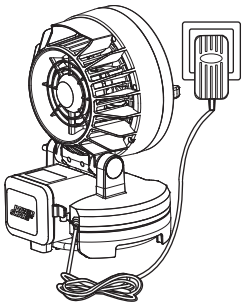

C

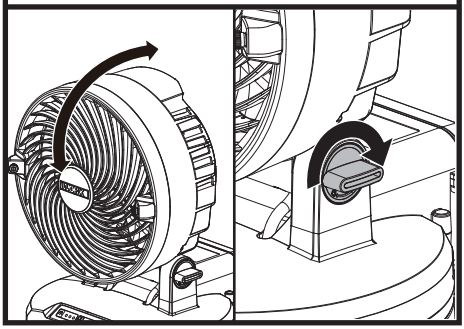

D

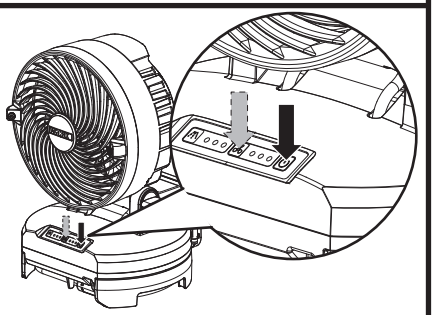

E

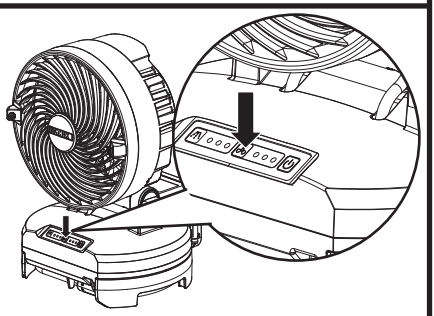

F

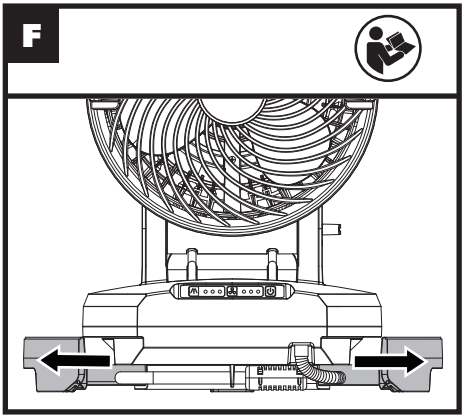

G

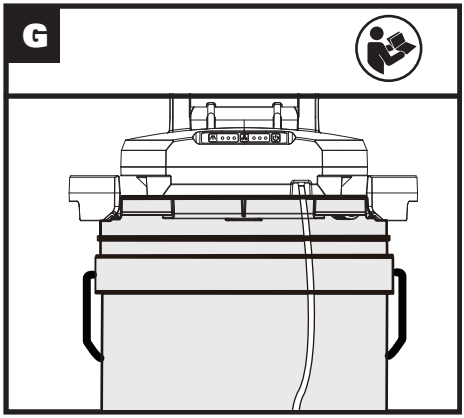

H

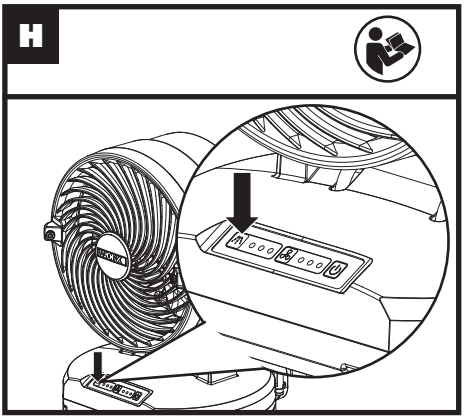

I

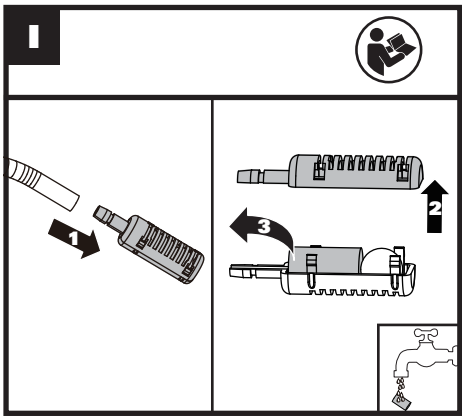

TABLE OF CONTENT

1. SAFETY INSTRUCTIONS
2. COMPONENT LIST
3. TECHNICAL DATA
4. INTENDED USE
5. OPERATING INSTRUCTIONS
6. MAINTENANCE

1. SAFETY INSTRUCTIONS PRODUCT SAFETY

⚠ WARNING: This product can expose you to chemicals including lead and Di(2-ethylhexyl) phthalate (DEHP) which are known to the State of California to cause cancer and birth defects or other reproductive harm. For more information go to www.P65Warnings.ca.gov.

READ AND SAVE THESE INSTRUCTIONS

This appliance is not intended for use by persons (including children) with reduced physical, sensory or mental capabilities, or lack of experience and knowledge, unless they have been given supervision or instruction concerning use of the appliance by a person responsible for their safety.
- Children should be supervised to ensure that they do not play with the appliance.

WARNING – To Reduce The Risk Of Fire Or Electric Shock, Do Not Use This Fan With Any Solid-State Speed Control Device.

a) Do not operate any fan with a damaged cord or plug. Discard fan or return to an authorized service facility for examination and/or repair.
b) Do not run cord under carpeting. Do not cover cord with throw rugs, runners, or similar coverings. Do not route cord under furniture or appliances. Arrange cord away from traffic area and where it will not be tripped over.

WARNING – To Reduce The Risk Of Fire, Electric Shock Or Injury To Persons, Do Not Use Replacement Parts That Have Not Been Recommended By The Manufacturer (e.g. Parts Made At Home Using A 3D Printer).

IMPORTANT SAFETY INSTRUCTIONS

READ AND SAVE THESE INSTRUCTIONS.

1. **Remove or disconnect battery pack and the power supply before cleaning or servicing.**
2. **To reduce the risk of electric shock, do not expose to water or rain.**
3. **This is a fan-not a toy.**
4. **To reduce the risk of personal injury and electric shock, it should not be played with or placed where small children can reach it.**
5. **A battery operated fan with integral batteries or a separate/detachable battery pack shall be recharged only with the specified charger for the battery. A charger that may be suitable for one type of battery may create a risk of fire when used with another battery.**
6. **Use battery operated fan only with specifically designated battery pack. Use of any other batteries may create a risk of fire.**
7. **When battery pack is not in use, keep it away from other metal objects such as paper clips coins, keys, nails, screws, or other small metal objects that can make a connection from one terminal to another. Shorting the battery terminals together may cause sparks, burns, or a fire.**
8. **Do not incinerate this fan, even if it is severely damaged. The batteries can explode in a fire. Dispose of the fan in accordance with the relevant instructions.**
9. **Remove the battery pack before maintenance and cleaning, or there is potential risk of electric shock.**

If the SUPPLY CORD is damaged, it must be replaced by the manufacturer, its service agent or similarly qualified persons in order to avoid a hazard.
The source of electrical supply shall be disconnected prior to beginning any such service or cleaning operation

GENERAL SAFETY WARNINGS

⚠ WARNING: Read all safety warnings and instructions. Failure to follow the warnings and instructions may result in electric shock, fire and/or serious injury.
Save all warnings and instructions for future reference.

SAFETY WARNINGS FOR BATTERY PACK

a) Do not dismantle, open or shred battery pack.
b) Do not expose battery pack to heat or fire. Avoid storage in direct sunlight.
c) Do not short-circuit a battery pack. Do not store battery packs haphazardly in a box or drawer where they may short-circuit each other or be

short-circuited by other metal objects. When battery pack is not in use, keep it away from other metal objects, like paper clips, coins, keys, nails, screws or other small metal objects, that can make a connection from one terminal to another. Shorting the battery terminals together may cause burns or fire.

d) Do not subject battery pack to mechanical shock.

e) In the event of battery leaking, do not allow the liquid to come in contact with the skin or eyes. If contact has been made, wash the affected area with copious amounts of water and seek medical advice.

f) Do not use any battery pack which is not designed for use with the equipment.

g) Keep battery pack out of the reach of children.

h) Always purchase the battery pack recommended by the device manufacturer for the equipment.

i) Keep battery pack clean and dry.

j) Wipe the battery pack terminals with a clean dry cloth if they become dirty.

k) Battery pack needs to be charged before use. Always use the correct charger and refer to the manufacturer's instructions or equipment manual for proper charging instructions.

l) Do not leave battery pack on prolonged charge when not in use.

m) After extended periods of storage, it may be necessary to charge and discharge the battery pack several times to obtain maximum performance.

n) Recharge only with the charger specified by WORX. Do not use any charger other than that specifically provided for use with the equipment.

o) Retain the original product literature for future reference.

p) Use only the battery pack in the application for which it was intended.

q) Remove the battery pack from the equipment when not in use.

r) Dispose of properly.

s) Do not mix cells of different manufacture, capacity, size or type within a device.

t) Keep the battery away from microwaves and high pressure.

SYMBOL

	To reduce the risk of injury, user must read instruction manual
	Warning
	Li-Ion battery, battery must be recycled
	Batteries may enter water cycle if disposed improperly, which can be hazardous for ecosystem. Do not dispose of waste batteries as unsorted municipal waste.
	Do not burn



call2recycle®

POSITEC Inc. has established a partnership with the RBRC Corporation to recycle any Positec batteries with the RBRC-call2recycle seal. For environmental protection, please do not discard batteries in the trash. After the batteries' life cycle is ended, then please call 1-800-822-8837 for a free service that will properly dispose of the battery.

2. COMPONENT LIST

1.	MISTING SPEED ADJUSTMENT BUTTON
2.	FAN SPEED ADJUSTMENT BUTTON
3.	ON/OFF BUTTON
4.	ANGLE ADJUSTMENT KNOB
5.	BATTERY COMPARTMENT
6.	AC ADAPTOR PORT
7.	BATTERY PACK*
8.	BATTERY RELEASE BUTTON*
9.	WATER HOSE
10.	AC ADAPTOR

*** Not all the accessories illustrated or described are**

included in standard delivery.

3. TECHNICAL DATA

	WX097L **WX097L.X****
Rated voltage	20 V⎓ Max***
AC adapter input	100-240V~50/60 Hz 1.0 A
AC adapter output	22 V ⎓ 1500 mA
Max air flow	580 CFM
Speed	1200/1700/2200 rpm
Run time (Battery capacity: 2.0 Ah Fan speed: low Misting speed: low)	8 h
Machine weight(bare tool)	4.98 lbs (2.26 kg)

**X may be followed by one or two characters. All models are the same except model number and trademark. The suffix in models may be number from "1" to "999" or English letter "A" to "Z" or "M1" to" M9" which means different package or the various of accessories packed in the package.
***Voltage measured without workload. Initial battery voltage reaches maximum of 20 volts. Nominal voltage is 18 volts

SUGGESTED BATTERIES AND CHARGERS

Category	Type	**Capacity**
20V Battery	WA3669	2.0 Ah
20V Charger	WA3742	0.4 A
	WA3881	2.0 A

We recommend that you purchase your accessories from the same store that sold you the tool. Refer to the accessory packaging for further details. Store personnel can assist you and offer advice.

4. INTENDED USE

The product is intended for indoor and outdoor cooling applications.

5. OPERATING INSTRUCTIONS

NOTE: Before using the machine, read the instruction book carefully.

WARNING: Do not let your acquaintance with the tool allow you to get injured. Read all safety instructions prior to operation.

WARNING: Never make use of attachments or accessories which are not recommended by manufacture.

ASSEMBLY AND OPERATION

ACTION	**FIGURE**
BEFORE OPERATION	
Installing/removing the battery pack Open the battery compartment in the back of the fan and insert or take out the battery. **NOTE:** Press the battery release button first before removing the battery pack.	See Fig. A1
Charging the battery pack	See Fig. A2
Installing the AC adaptor Insert the plug end of the adaptor to the power supply Insert the other end into the fan located on the back next to the battery compartment. **NOTE:** When both the battery pack and the adapter are installed on the fan, the machine is powered by the adapter.	See Fig. B
Adjust Fan Angle Adjust the fan in your preferred direction **NOTE:**Tighten the angle adjustment knob to keep the angle.	See Fig. C
OPERATION	
On/Off Insert the battery. Press the on/off button or the fan speed adjustment button to turn on the fan. Press the on/off button to turn off the fan.	See Fig. D

Change the fan speed Press the fan speed adjustment button to change the speed. **NOTE:** The fan has three speeds. Low, medium and high. Adjust the speed with the machine turned on. **NOTE:** The machine automatically defaults to a low speed every time it is turned on.	See Fig. E
Adjusting the base Pull out the sides of the fan base to fit the fan comfortably on a 5 Gal bucket (recommended).	See Fig. F
Misting mode Place the water hose in a water source. It is recommended to fill up a 5 Gal bucket with fresh water and place the fan on top of the bucket for stability. Once the water hose is in the water source, press the misting speed adjustment button to turn on the misting mode or adjust the misting speed. Press the misting speed adjustment button or the on/off button to exit the misting mode. **NOTE:** There are 3 misting options. Low, Medium and High. Adjust the misting mode with the machine is on or off. **NOTE:** The misting mode automatically defaults to a high speed every time entering misting mode. **NOTE:** Avoid prolonged activation of the misting mode when the fan is without water. **NOTE:** It is recommended to use tap water.	See Fig. G, H
The on/off button can be used to turn off the fan or exit the misting mode, either separately or together.	

6. MAINTENANCE

WARNING: Always remove or disconnect battery pack or adaptor before adjusting, cleaning, servicing or transporting the fan.

1) CLEANING AND MAINTENANCE

1. Always take off battery pack and adaptor when maintaining the product in order to refrain from the injury.
2. Do not put the fingers, sticks or other similar objects into the fan in case of injury or product's damage.
3. Keep away from chemicals to prevent damage and personal injury.
4. Wipe clean with a dry cloth.
5. Keep the motor ventilation slots clean. Keep all working controls free of dust. If you see some sparks flashing in the ventilation slots, this is normal and will not damage your machine.
6. Clean the sponge at the front end of the water hose.(See Fig. I)

2) STORAGE

1. Store in a secure, dry place out of the reach of children.
2. Do not place other objects on the product. Employ only the same replacements for it may contribute to the damage of product when using other replacements.
3. Not recommended for use in wet/damp areas.

FOR BATTERY TOOLS

The ambient temperature range for the use and storage of tool and battery is 0 °C-45 °C (32 °F-113 °F). The recommended ambient temperature range for the charging system during charging is 0 °C-40 °C (32 °F-104 °F).

Details regarding safe disposal of used batteries
At the end of the life of the appliance, remove the battery pack safely before disposing of the appliance. Do not throw batteries away or throw them in the normal trash can. Also do not dispose of the battery with the machine. Remove the used battery pack from the appliance and dispose of it at the nearest or convenient dedicated recycling facility. If in doubt, consult your local environmental protection department. Batteries may enter water cycle if disposed improperly, which can be hazardous for ecosystem. Do not dispose of waste batteries as unsorted municipal waste.

TABLE DES MATIÈRES

1. INSTRUCTIONS DE SÉCURITÉ
2. LISTE DES ÉLÉMENTS
3. DONNÉES TECHNIQUES
4. UTILISATION PRÉVUE
5. INSTRUCTIONS D'UTILISATION
6. ENTRETIEN

1. INSTRUCCIONES DE SEGURIDAD SEGURIDAD DEL PRODUCTO

AVERTISSEMENT : Ce dispositif peut vous exposer aux produits chimiques notamment le plomb et le di-phtalate (de 2-éthylhexyle) (DEHP) qui sont reconnus dans l'État de Californie comme causant des cancers et des anomalies congénitales ou d'autres anomalies de la reproduction. Pour en savoir plus, veuillez consulter le site www.P65Warnings.ca.gov.

LISEZ ET CONSERVEZ CES INSTRUCTIONS

Cet appareil n'est pas destiné à être utilisé par des personnes (y compris les enfants) dont les capacités physiques, sensorielles ou mentales sont réduites, sans expérience et/ou aux compétences insuffisantes, sauf si elles ont été encadrées concernant l'utilisation de l'appareil par une personne responsable de leur sécurité.
- Les enfants doivent être surveillés pour s'assurer qu'ils ne jouent pas avec l'appareil.

AVERTISSEMENT - Pour réduire les risques d'incendie ou de choc électrique, n'utilisez pas ce ventilateur avec un dispositif de contrôle de vitesse à semi-conducteurs

a) N'utilisez pas un ventilateur avec un cordon ou une fiche endommagée. Jetez le ventilateur ou renvoyez-le à un centre de service agréé pour examen et/ou réparation.
b) Ne passez pas le cordon sous un tapis. Ne couvrez pas le cordon avec des tapis, des baguettes ou des revêtements similaires. Ne faites pas passer le cordon sous les meubles ou les appareils. Disposez le cordon loin des zones de passage et là où il ne risque pas d'être piétiné.

AVERTISSEMENT - Pour réduire les risques d'incendie, de choc électrique ou de blessures, n'utilisez pas de pièces de rechange non recommandées par le fabricant (par exemple, des pièces fabriquées à domicile à l'aide d'une imprimante 3D).

CONSIGNES DE SÉCURITÉ

LISEZ ET CONSERVEZ CES INSTRUCTIONS.

1. **Retirez ou débranchez le bloc-piles et le bloc d'alimentation avant le nettoyage ou l'entretien.**
2. **Pour réduire les risques d'électrocution, évitez tout contact avec de l'eau ou la pluie.**
3. **Il s'agit d'un ventilateur et non d'un jouet.**
4. **Afin de réduire les risques de dommages corporels et d'électrocutions, il ne devrait pas être minimalisé ou placé à la portée des petits enfants.**
5. **Un ventilateur qui fonctionne à piles avec des piles intégrées ou un bloc-piles indépendant/amovible ne doit être rechargé qu'avec un chargeur spécifié pour la pile. Un chargeur qui peut être approprié à un type de pile pourrait créer un risque d'incendie lorsqu'il est utilisé pour charger une autre pile.**
6. **N'utilisez un ventilateur qui fonctionne à piles qu'avec un bloc-piles conçu spécifiquement à cet effet. L'utilisation d'autres types de piles pourrait créer des risques d'incendies.**
7. **Lorsque le bloc-piles n'est pas utilisé, éloignez-le d'autres objets métalliques tels que les trombones, les pièces de monnaie, les clefs, les clous, les vis, ou d'autres petits objets métalliques qui peuvent établir un lien d'une borne à l'autre. Court-circuiter les bornes de piles pourrait provoquer les étincelles, les brûlures, ou un incendie.**
8. **N'incinérez ce ventilateur, même si il est sérieusement endommagé. Les piles peuvent exploser dans un feu. Éliminez le ventilateur conformément aux instructions pertinentes.**
9. **Retirez le bloc-batterie avant l'entretien et le nettoyage, sinon il y a un risque potentiel de choc électrique.**

Si le CORDON D'ALIMENTATION est endommagé, il doit être remplacé par le fabricant, son agent de service ou des personnes qualifiées de manière similaire afin d'éviter un danger. La source d'alimentation électrique doit être déconnectée avant de commencer une telle opération de service ou de nettoyage.

AVERTISSEMENTS GÉNÉRAUX EN MATIÈRE DE SÉCURITÉ

AVERTISSEMENT! Lisez et assimilez toutes les instructions. Le non-respect des instructions ci-après peut entraîner un risque de choc électrique, d'incendie et/ou de blessures graves.
Conservez tous les avertissements et instructions pour pouvoir les consulter ultérieurement.

CONSIGNES GÉNÉRALES DE SÉCURITÉ CONCERNANT LA BATTERIE

a) **Ne pas démonter, ouvrir ou déchiqueter le bloc batterie.**
b) **Ne pas exposer le bloc batterie à la chaleur ou au feu. Evitez de ranger la batterie dans un endroit exposé à la lumière directe du soleil.**
c) **Ne pas court-circuiter une batterie. Ne stockez pas les blocs batterie en vrac dans une boîte ou un tiroir où ils peuvent se court-circuiter ou être court-circuités par d'autres objets métalliques. Lorsque le bloc batterie n'est pas utilisé, conservez-le loin d'autres objets métalliques, tels que des trombones, des pièces de monnaie, des clés, des clous, des vis ou d'autres objets métalliques de petite taille, qui pourraient établir une connexion d'un terminal à l'autre. Le fait de créer un court-circuit entre les bornes de la batterie peut causer des brûlures ou des incendies.**
d) **Ne pas soumettre la batterie à des chocs mécaniques.**
e) **En cas de fuite de la batterie, ne pas laisser le liquide entrer en contact avec la peau ou les yeux. Si un contact a été effectué, laver la zone touchée avec beaucoup d'eau et consulter un médecin.**
f) **Ne pas utiliser de batterie qui n'a pas été conçue pour être utilisée avec cet appareil.**
g) **Maintenez la batterie hors de portée des enfants.**
h) **Achetez toujours une batterie recommandée par le fabricant de l'appareil.**
i) **Conservez le bloc batterie propre et sec.**
j) **Essuyez les bornes de la batterie avec un chiffon propre et sec si elles deviennent sales.**
k) **La batterie doit être chargée avant son utilisation. Utilisez toujours le chargeur adapté et reportez-vous aux instructions du fabricant ou au manuel de l'équipement pour suivre les instructions concernant la procédure de charge.**
l) **Ne laissez pas le bloc batterie en charge prolongée lorsqu'il n'est pas utilisé.**
m) **Après de longues périodes de stockage, il peut être nécessaire de charger et de décharger la batterie plusieurs fois pour obtenir des performances optimales.**
n) **Rechargez le bloc batterie uniquement avec le chargeur spécifié par Worx. N'utilisez pas un chargeur autre que celui spécifiquement conçu pour être utilisé avec l'équipement.**
o) **Conservez la documentation originale du produit pour référence ultérieure.**
p) **Utilisez uniquement la batterie dans l'application pour laquelle elle a été prévue.**
q) **Retirez la batterie de l'équipement lorsqu'il n'est pas utilisé.**
r) **Éliminez la batterie de façon adéquate.**
s) **Ne pas mélanger des cellules de fabricants, de capacités, de tailles ou de type différents dans un appareil.**
t) **N'exposez pas la batterie à des micro-ondes et de la haute pression.**

SYMBOLES

	Afin de réduire les risques de blessure, l'utilisateur doit lire ce mode d'emploi
	Avertissement
 Li-Ion	Batterie Li-Ion. Les batteries doivent être recyclées en collecte sélective.
	Les batteries peuvent s'introduire dans le cycle de l'eau si elles sont éliminées de manière inappropriée, ce qui peut être dangereux pour l'écosystème. Ne pas éliminer les batteries usagées avec les déchets municipaux non triés.
	Ne pas jeter au feu

POSITEC Inc. a formé un partenariat avec RBRC Corporation pour le recyclage des batteries Positec portant le sceau RBRC-call2recycle. Pour la protection de l'environnement, veillez à ne pas jeter les batteries aux poubelles. À la fin du cycle de vie de la batterie, appelez 1-800-822-8837 pour un service gratuit qui mettra la batterie au rebut selon les règles de l'art.

2. LISTE DES ÉLÉMENTS

1.	**BOUTON DE RÉGLAGE DE VITESSE DE BRUMISATION**
2.	**BOUTON DE RÉGLAGE DE VITESSE DE VENTILATEUR**
3.	**BOUTON MARCHE/ARRÊT**
4.	**BOUTON DE RÉGLAGE D'ANGLE**
5.	**COMPARTIMENT DE LA BATTERIE**
6.	**PORT D'ADAPTATEUR AC**
7.	**BATTERIE***
8.	**BOUTON DE DÉVERROUILLAGE DE LA BATTERIE**
9.	**TUYAU D'EAU**
10.	**ADAPTATEUR AC**

*** No todos los accesorios ilustrados o descritos se incluyen junto con el producto estándar.**

3. DONNÉES TECHNIQUES

	WX097L WX097L.X**
Tension	20 V⎓ Max***
Entrée d'adaptateur AC	100-240V~50/60 Hz 1.0 A
Sortie d'adaptateur AC	22 V ⎓ 1500 mA
Débit d'air maximum	580 CFM
Vitesse	1200/1700/2200 rpm
Temps de fonctionnement (Capacité de la batterie: 2.0 Ah Vitesse du ventilateur : basse Vitesse de brumisation : basse	8 h
Poids de la machine (Outil nu)	4.98 lbs (2.26 kg)

** X peut être suivi d'un ou deux caractères. Tous les modèles sont identiques, sauf le numéro de modèle et la marque. Le suffixe dans les modèles peut être un nombre allant de « 1 » à « 999 » ou une lettre anglaise « A » à « Z » ou « M1 » à « M9 » qui signifie la différence entre les paquets ou les accessoires emballés dans l'emballage.
***Tension mesurée hors fonctionnement. La tension initiale de la batterie atteint le maximum de 20 volts. La tension nominale est de 18 volts.

BATTERIES ET CHARGEURS RECOMMMANDÉS

Catégorie	Modèle	Capacité
20V batterie	WA3669	2.0 Ah
20V Chargeur	WA3742	0.4 A
	WA3881	2.0 A

Nous vous recommandons d'acheter vos accessoires dans le magasin qui vous a vendu l'outil. Pour de plus amples renseignements, consultez l'emballage de l'accessoire. Le personnel du magasin peut également vous conseiller.

4. UTILISATION PRÉVUE

Ce produit convient pour un fonctionnement en intérieur et en extérieur pour rafraîchir l'air.

5. INSTRUCTIONS D'UTILISATION

Remarque : Avant d'utiliser la machine, bien lire le mode d'emploi.

AVERTISSEMENT: Ne permettez pas que votre familiarité avec l'outil vous laisse être blessé. Lisez toutes les instructions de sécurité avant

l'utilisation.

AVERTISSEMENT: N'utilisez jamais les pièces d'assemblage ou les accessoires qui ne sont pas recommandés par le fabricant.

ASSEMBLAGE & FONCTIONNEMENT

ACTION	SCHÉMA
AVANT LE FONCTIONNEMENT	
Installation et retrait du bloc de batteries Ouvrez le compartiment à piles à l'arrière du ventilateur et insérez ou retirez la pile. **REMARQUE :** Appuyez d'abord sur le bouton de libération de la pile avant de retirer le bloc-piles.	Voir Fig. A1
Chargement de la batterie	Voir Fig. A2
Installation de l'adaptateur secteur Insérez l'extrémité du connecteur de l'adaptateur dans la prise de courant. Insérez l'autre extrémité dans le ventilateur situé à l'arrière, à côté du compartiment à piles. **REMARQUE :** Lorsque le bloc-piles et l'adaptateur sont tous deux installés sur le ventilateur, la machine est alimentée par l'adaptateur.	Voir Fig. B
Ajuster l'angle du ventilateur Orientez le ventilateur dans la direction souhaitée **REMARQUE :** Serrez le bouton de réglage d'angle pour maintenir l'angle en place.	Voir Fig. C
FONCTIONNEMENT	
Marche/Arrêt Insérez la batterie. Appuyez sur le bouton Marche/Arrêt ou le bouton de réglage de la vitesse du ventilateur pour allumer le ventilateur. Appuyez sur le bouton Marche/Arrêt pour éteindre le ventilateur.	Voir Fig. D
Changer la vitesse du ventilateur Appuyez sur le bouton de réglage de la vitesse du ventilateur pour changer la vitesse. **REMARQUE :** Le ventilateur dispose de trois vitesses : faible, moyenne et élevée. Ajustez la vitesse lorsque la machine est allumée. **REMARQUE :** La machine revient automatiquement à une vitesse faible à chaque fois qu'elle est allumée.	Voir Fig. E
Réglage de la base Tirez sur les côtés de la base du ventilateur pour adapter le ventilateur confortablement sur un seau de 5 gallons (recommandé).	Voir Fig. F
Mode de brumisation Placez le tuyau d'eau dans une source d'eau. Il est recommandé de remplir un seau de 5 gallons avec de l'eau fraîche et de placer le ventilateur dessus pour plus de stabilité. Une fois que le tuyau d'eau est dans la source d'eau, appuyez sur le bouton de réglage de la vitesse de brumisation pour activer le mode de brumisation ou ajuster la vitesse de brumisation. Appuyez sur le bouton de réglage de la vitesse de brumisation ou le bouton marche/arrêt pour quitter le mode de brumisation. **REMARQUE :** Il y a 3 options de brumisation : Bas, Moyen et Haut. Ajustez le mode de brumisation lorsque la machine est allumée ou éteinte. **REMARQUE :** Le mode de brumisation revient automatiquement à une vitesse élevée chaque fois qu'il est activé. **REMARQUE :** Évitez d'activer le mode de brumisation de manière prolongée lorsque le ventilateur est sans eau. **REMARQUE :** Il est recommandé d'utiliser de l'eau du robinet.	Voir Fig. G, H

Le bouton marche/arrêt peut être utilisé pour éteindre le ventilateur ou quitter le mode de brumisation, que ce soit séparément ou ensemble.	

6. ENTRETIEN

AVERTISSEMENT: Toujours retirer ou déconnecter le pack de batteries ou l'adaptateur avant d'ajuster, de nettoyer, d'effectuer l'entretien ou de transporter le ventilateur.

1) NETTOYAGE ET ENTRETIEN

1. Toujours enlever le bloc-piles et l'adaptateur lors de l'entretien du produit afin d'éviter des dommages.
2. Ne pas mettre le doigt, les bâtons ou d'autres objets similaires dans le ventilateur en cas de blessure ou de dommages causés au produit.
3. Éloignez-vous des produits chimiques pour éviter les dommages et les blessures.
4. Nettoyez avec un chiffon sec.
5. Gardez propres les ouvertures de ventilation du moteur. Assurez-vous que les commandes soient exemptes de poussière. Si vous remarquez des étincelles dans les ouvertures de ventilation, ceci est normal et n'endommagera pas votre outil.
6. Nettoyez l'éponge à l'extrémité avant du tuyau d'eau. (Voir la Fig. I)

2) CONSERVATION

1. Entreposer dans un endroit sécurisé et sec hors de la portée des enfants.
2. Ne pas placer d'autres objets sur le produit. Utiliser uniquement les pièces de rechange identiques car elles pourraient contribuer à la détérioration du produit en cas d'utilisation d'autres pièces de rechange.
3. Non recommandé pour une utilisation dans les zones humides.

POUR LES OUTILS DE LA BATTERIE

La plage de température ambiante pour l'utilisation et le stockage de l'outil et de la batterie est 0 °C à 45 °C (32 °F-113 °F).
La plage de température ambiante recommandée pour le système de charge pendant la charge est de 0 °C à 40 °C (32 °F-104 °F).

Detalles sobre la disposición segura de las baterías usadas
Al final de la vida útil del aparato, retire el paquete de baterías de manera segura antes de desechar el aparato. No arroje las baterías ni las coloque en el bote de basura normal. Tampoco deseche la batería junto con la máquina. Retire el paquete de baterías usado del aparato y deséchelo en el centro de reciclaje especializado más cercano o conveniente. Si tiene dudas, consulte con el departamento local de protección del medio ambiente. Las baterías pueden entrar en el ciclo del agua si se desechan de manera inapropiada, lo cual puede ser peligroso para el ecosistema. No deseche las baterías usadas como basura municipal no clasificada.

TABLA DE CONTENIDO

1. INSTRUCCIONES DE SEGURIDAD
2. LISTA DE COMPONENTES
3. DATOS TÉCNICOS
4. USO DESTINADO
5. INSTRUCCIONES DE FUNCIONAMIENTO
6. MANTENIMIENTO

1. INSTRUCCIONES DE SEGURIDAD SEGURIDAD DEL PRODUCTO

ADVERTENCIA: Este producto puede exponerlo a sustancias químicas, como plomo y di (2-etilhexilo) ftalato (DEHP), que el estado de California reconoce como causantes de cáncer y defectos de nacimiento u otros daños reproductivos. Para más información visite www.P65Warnings.ca.gov.

LEA Y GUARDE ESTAS INSTRUCCIONES

Este aparato no está diseñado para uso por personas (incluyendo niños) con capacidades físicas, sensoriales o mentales reducidas, o sin experiencia y conocimiento, a menos que hayan recibido supervisión o instrucción respecto al uso del aparato por una persona responsable por su seguridad.
- Los niños deben ser supervisados para asegurar que no jueguen con el aparato.

ADVERTENCIA: Para reducir el riesgo de incendio o descarga eléctrica, no use este ventilador con ningún dispositivo de control de velocidad de estado sólido.

a) No opere ningún ventilador con un cable o enchufe dañado. Deseche el ventilador o devuélvalo a un centro de servicio autorizado para su examen y/o reparación.
b) No pase el cable por debajo de alfombras. No cubra el cable con alfombras, tapetes u otras cubiertas similares. No enroute el cable debajo de muebles o electrodomésticos. Coloque el cable fuera del área de tráfico y donde no se pueda tropezar.

ADVERTENCIA: Para reducir el riesgo de incendio, descarga eléctrica o lesiones a las personas, no utilice piezas de repuesto que no hayan sido recomendadas por el fabricante (por ejemplo, piezas fabricadas en casa con una impresora 3D).

INSTRUCCIONES DE SEGURIDAD

LEA Y CONSERVE ESTAS INSTRUCCIONES.

1. **Retire y desconecte el paquete de batería y el suministro de energía antes de limpiar o dar servicio.**
2. **Para reducir el riesgo de descarga eléctrica, no exponga a agua o la lluvia.**
3. **Éste es un ventilador, no un juguete.**
4. **Para reducir el riesgo de lesiones personales o descarga eléctrica, no se debe jugar con él o colocarse donde niños pequeños puedan alcanzarlo.**
5. **Un ventilador de baterías con baterías integrales o un paquete de baterías separado/recargables se debe recargar únicamente con el cargador especificado para la batería. Un cargador que puede ser adecuado para un tipo de batería puede crear un riesgo de incendio cuando se use con otra batería.**
6. **Use el ventilador operado por batería únicamente con el paquete de batería designado específicamente. El uso de cualquier batería puede crear un riesgo de incendio.**
7. **Cuando el paquete de baterías no esté en uso, manténgalo alejado de otros objetos metálicos como sujetadores de papel, monedas, llaves, clavos, tornillos, u otros objetos metálicos pequeños que puedan hacer una conexión desde una terminal a otra. Poner en corto las terminales de la batería puede causar chispas, quemaduras, o un incendio.**
8. **No incinere este ventilador, incluso si está dañado severamente. Las baterías pueden explotar en un incendio. Deseche el ventilador de acuerdo con las instrucciones correspondientes.**
9. **Retire el paquete de baterías antes de realizar mantenimiento y limpieza, ya que existe un riesgo potencial de descarga eléctrica.**

Si el CABLE DE ALIMENTACIÓN está dañado, debe ser reemplazado por el fabricante, su agente de servicio o personas igualmente calificadas para evitar un peligro. La fuente de suministro eléctrico debe desconectarse antes de iniciar cualquier operación de servicio o limpieza de este tipo.

ADVERTENCIAS GENERALES DE SEGURIDAD

¡ADVERTENCIA! Lea y comprenda todas las instrucciones. El no seguir todas las instrucciones a continuación puede ocasionar descargas eléctricas, incendios y/o heridas graves. Conserve todas las advertencias e instrucciones para consulta futura.

ADVERTENCIAS DE SEGURIDAD GENERAL PARA EL PAQUETE DE BATERÍA

a) No desensamble, abra o triture el paquete de batería.
b) No exponga el paquete de batería a calor o fuego. Evite guardar a la luz directa del sol.
c) No ponga en corto circuito el paquete de batería. No guarde el paquete de batería de forma aleatoria en una caja o cajón donde puedan ponerse en corto circuito entre sí o ponerse en corto circuito por otros objetos metálicos. Cuando el paquete de batería no esté en uso, manténgalo alejado de otros objetos metálicos, como sujetadores de papel, monedas, llaves, clavos, tornillos u otros objetos metálicos pequeños que puedan establecer una conexión de una terminal a otra. El corto circuito de las terminales de la batería puede causar quemaduras o incendios.
d) No someta el paquete de batería a impacto mecánico.
e) En el caso de fuga de la batería, no permita que el líquido entre en contacto con la piel o los ojos. Si hay contacto, lave el área afectada con bastante agua y busque atención médica.
f) No use ningún paquete de batería que no esté diseñado para uso con el equipo.
g) Mantenga el paquete de batería fuera del alcance de los niños.
h) Siempre adquiera el paquete de batería recomendado por el fabricante del dispositivo para el equipo.
i) Mantenga el paquete de batería limpio y seco.
j) Limpie las terminales del paquete de batería con una tela seca limpia su se ensucian.
k) El paquete de batería se necesita cargar antes del uso. Siempre use el cargador correcto y consulte las instrucciones del fabricante o el manual del equipo para saber las instrucciones correctas de carga.
l) No deje el paquete de batería en carga prolongada cuando no esté en uso.
m) Después de periodos prolongados de almacenamiento, puede ser necesario cargar y descargar el paquete de batería varias veces para obtener el desempeño máximo.
n) Recargue únicamente con el cargador especificado por Worx. No use cargadores que no sean los específicamente suministrados para uso con el equipo.
o) Conserve la literatura el producto original para referencia futura.
p) Sólo use el paquete de batería en la aplicación para la que está diseñado.
q) Retire el paquete de batería del equipo cuando no esté en uso.
r) Deséchelo adecuadamente.
s) No mezcle celdas de diferente fabricación, capacidad, tamaño o tipo dentro del dispositivo.
t) Mantenga la batería lejos de microondas y no la someta a altas presiones.

SÍMBOLOS

	Para reducir el riesgo de lesiones, el usuario deberá leer el manual de instrucciones
	Advertencia
	Batería de iones de litio, La batería deberá reciclarse
	Las baterías pueden entrar al ciclo de agua si se desechan incorrectamente, lo que puede ser peligroso para el ecosistema. No deseche las baterías de desperdicio como desperdicio municipal sin clasificar.
	No arrojar al fuego

POSITEC Inc. ha establecido una asociación con la empresa RBRC para el reciclaje de todas las baterías Positec que posean el sello RBRC-call2recycle. Para contribuir con la protección del medio ambiente, no deseche las baterías como residuos normales. Después de que haya finalizado el ciclo de vida útil de la batería, comuníquese al 1-800-822-8837 para acceder al servicio gratuito.

2. LISTA DE PARTES

1.	**BOTÓN DE AJUSTE DE VELOCIDAD DE NEBULIZACIÓN**
2.	**BOTÓN DE AJUSTE DE VELOCIDAD DEL VENTILADOR**
3.	**BOTÓN DE ENCENDIDO/APAGADO**
4.	**PERILLA DE AJUSTE DE ÁNGULO**
5.	**COMPARTIMIENTO DE LA BATERÍA**
6.	**PUERTO DEL ADAPTADOR DE CORRIENTE ALTERNA**
7.	**PAQUETE DE BATERÍA***
8.	**BOTÓN DE LIBERACIÓN DE LA BATERÍA***
9.	**MANGUERA DE AGUA**
10.	**ADAPTADOR DE CORRIENTE ALTERNA**

*** No todos los accesorios ilustrados o descritos se incluyen junto con el producto estándar.**

3. DATOS TÉCNICOS

	WX097L WX097L.X**
Voltios	20 V⎓ Max***
Entrada del adaptador de corriente alterna	100-240V~50/60 Hz 1.0 A
Salida del adaptador de corriente alterna	22 V ⎓ 1500 mA
Flujo máximo de aire	580 CFM
Velocidad	1200/1700/2200 rpm
Tiempo de funcionamiento (Capacidad de la batería: 2.0 Ah Velocidad del ventilador: baja Velocidad de nebulización: baja)	8 h
Peso de la máquina (Herramienta descubierta)	4.98 lbs (2.26 kg)

** X puede ser seguido por uno o dos caracteres. Todos los modelos son iguales, excepto el número de modelo y la marca registrada. El sufijo en los modelos puede ser un número del "1" al "999" o la letra inglesa "A" a "Z" o "M1" a "M9" que significa un paquete diferente o el Varios accesorios embalados en el paquete.
*** Voltaje medido sin carga de trabajo. El voltaje inicial de la batería alcanza un máximo de 20V. El voltaje nominal es 18V.

BATERÍAS Y CARGADORES SUGERIDOS

Categoría	Modelo	Capacidad
20V Batería	WA3669	2.0 Ah
20V Cargador	WA3742	0.4 A
	WA3881	2.0 A

Le recomendamos que compre sus accesorios en la misma tienda que le vendió la herramienta. Consulte el empaque de los accesorios para obtener más detalles. El personal de la tienda también puede ayudarle y aconsejarle.

4. USO PREVISTO

El producto está diseñado para aplicaciones de enfriamiento en interiores y exteriores.

5. INSTRUCCIONES DE USO

NOTA: Antes de usar la máquina, lea detenidamente el manual de instrucciones.

ADVERTENCIA: No permita que su conocimiento de la herramienta le permita lesionarse. Lea todas las instrucciones de seguridad

antes de la operación.

ADVERTENCIA: Nunca use conexiones o accesorios que no sean recomendados por el fabricante.

ENSAMBLE & FUNCIONAMIENTO

ACCIÓN	FIGURA
ANTES DE LA OPERACIÓN	
Instalar/retirar el paquete de baterías Abra el compartimento de la batería en la parte trasera del ventilador e inserte o retire la batería. **NOTA:** Primero presione el botón de liberación de la batería antes de retirar el paquete de baterías.	Ver Fig. A1
Cargando la Batería	Ver Fig. A2
Instalación del adaptador de CA Inserte el extremo del enchufe del adaptador en la fuente de alimentación Inserte el otro extremo en el ventilador ubicado en la parte trasera junto al compartimento de la batería. **NOTA:** Cuando tanto el paquete de baterías como el adaptador están instalados en el ventilador, la máquina está alimentada por el adaptador.	Ver Fig. B
Ajuste del ángulo del ventilador Ajuste el ventilador en la dirección que prefiera **NOTA:** apriete el botón de ajuste del ángulo para mantener la posición.	Ver Fig. C
FUNCIONAMIENTO	
Encendido/Apagado Inserte la batería. Presione el botón de encendido/apagado o el botón de ajuste de la velocidad del ventilador para encender el ventilador. Presione el botón de encendido/apagado para apagar el ventilador.	Ver Fig. D
Para cambiar la velocidad del ventilador Presione el botón de ajuste de la velocidad del ventilador para cambiar la velocidad. **NOTA:** El ventilador tiene tres velocidades (baja, media y alta). Ajuste la velocidad con la máquina encendida. **NOTA:** La máquina automáticamente vuelve a la velocidad baja cada vez que se enciende.	Ver Fig. E
Ajuste de la base Deslice los lados de la base del ventilador para adaptar el ventilador cómodamente en un cubo de 5 galones (recomendado).	Ver Fig. F
Modo de nebulización Coloque la manguera de agua en una fuente de agua. Se recomienda llenar un cubo de 5 galones con agua fresca y colocar el ventilador en la parte superior del cubo para mayor estabilidad. Una vez que la manguera de agua esté en la fuente de agua, presione el botón de ajuste de velocidad de nebulización para encender el modo de nebulización o ajustar la velocidad de nebulización. Presione el botón de ajuste de velocidad de nebulización o el botón de encendido/apagado para salir del modo de nebulización. **NOTA:** Hay 3 opciones de nebulización. Bajo, Medio y Alto. Ajuste el modo de nebulización con la máquina encendida o apagada. **NOTA:** El modo de nebulización se restablece automáticamente a alta velocidad cada vez que se activa el modo de nebulización. **NOTA:** Evite activar el modo de nebulización durante mucho tiempo cuando el ventilador esté sin agua. **NOTA:** Se recomienda usar agua del grifo.	Ver Fig. G, H

El botón de encendido/apagado se puede utilizar para apagar el ventilador o salir del modo de nebulización, ya sea por separado o juntos.	

6. MANTENIMIENTO

ADVERTENCIA: Siempre retire o desconecte el paquete de baterías o el adaptador antes de ajustar, limpiar, dar servicio o transportar el ventilador.

1) LIMPIEZA Y MANTENIMIENTO
1. Siempre retire el paquete de baterías y el adaptador cuando dé mantenimiento al producto para evitar lesiones.
2. No coloque sus dedos, varas u otros objetos similares en el ventilador que puedan causar lesiones o daño al producto.
3. Manténgase alejado de productos químicos para evitar daños y lesiones personales.
4. Limpie con un paño seco.
5. Mantenga limpias las ranuras de ventilación del motor. Mantenga todos los controles de operación libres de polvo. La observación de chispas que destellan bajo las ranuras de ventilación, indica operación normal que no dañará su herramienta.
6. Limpie la esponja en el extremo delantero de la manguera de agua. (Ver Fig. I)

2) ALMACENAMIENTO
1. Guarde en un lugar eco fuera del alcance de los niños.
2. No coloque otros objetos sobre el producto. Emplee sólo los mismos remplazos para éste, si se usan otros reemplazos podrían contribuir al daño del producto.
3. No se recomienda su uso en áreas húmedas o mojadas.

PARA HERRAMIENTAS DE BATERÍA

El rango de temperatura ambiente para uso y almacenamiento de la herramienta y la batería es de 0 ºC-45 ºC (32 ºF-113 ºF).
El rango de temperatura ambiente recomendado para el sistema de carga durante la carga es de 0 ºC-40 ºC (32 ºF-104 ºF)

Détails concernant l'élimination sécuritaire des piles usagées
À la fin de la vie utile de l'appareil, retirez le bloc-piles en toute sécurité avant de vous débarrasser de l'appareil. Ne jetez pas les piles à la poubelle ni dans les ordures normales. Ne jetez pas non plus la pile avec l'appareil. Retirez le bloc-piles usagé de l'appareil et déposez-le dans l'installation de recyclage spécialisée la plus proche ou la plus pratique. En cas de doute, consultez votre service local de protection de l'environnement. Les piles peuvent entrer dans le cycle de l'eau si elles sont mal éliminées, ce qui peut être dangereux pour l'écosystème. N'incorporez pas les piles usagées dans les déchets municipaux non triés.

WORX

you've got the power

www.worx.com

Copyright © 2023, Positec. All Rights Reserved.
Copyright © 2023, Positec. Tous droits réservés.
© Derechos reservados 2023, Positec. Todos los derechos reservados.

V1-NA-WX097L WX097L.X-M-20231019