Llivekit

Benutzerhandbuch

EN: User Manual / FR : Manuel d'Utilisateur
IT: Manuale d'uso / ES: Manual de usuario
NL: Gebruikershandleiding / PL: Podręcznik Użytkownika

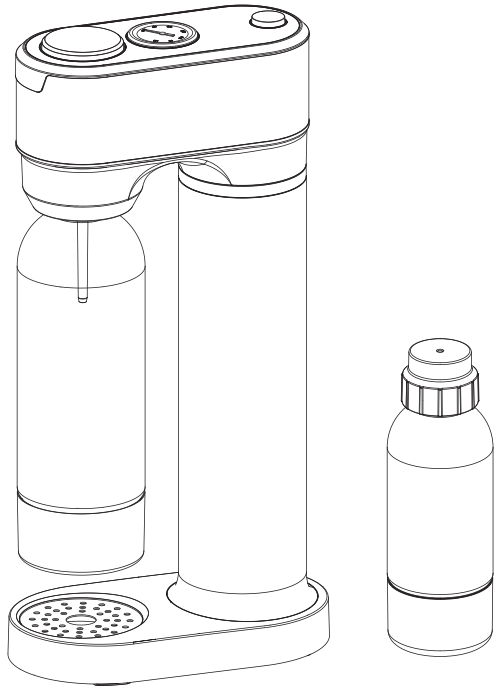

Model: SD-7005

H2-M-A02604

INHALTSVERZEICHNIS

Hinweise ---------- 1

Übersicht der Bauteile---------- 3

Verwendungshinweise ---------- 4

Fehlersuche ---------- 8

Reinigung und Wartung ---------- 9

Überlegungen zur Entsorgung---------- 10

Hinweise

Bitte lesen Sie diese Bedienungsanleitung vor der Verwendung sorgfältig durch und befolgen Sie strikt die beschriebenen Sicherheitsvorschriften und Hinweise. Bewahren Sie diese Anleitung nach dem Lesen sorgfältig auf, um sie für zukünftige Referenzen nutzen zu können.

- Vor der ersten Verwendung überprüfen Sie bitte den Wassersprudler und das Zubehör (CO_2-Zylinder, PET-Flasche usw.). Sollten Sie Beschädigungen oder Defekte feststellen, wenden Sie sich bitte an unseren Kundendienst. Nehmen Sie keine eigenständigen Änderungen oder Reparaturen am Produkt oder Zubehör vor. Verwenden Sie das Produkt und das Zubehör erst wieder, wenn Schäden oder Defekte behoben wurden.
- Verwenden Sie nur vom Hersteller bereitgestelltes oder empfohlenes Zubehör, andernfalls erlischt die Garantie.
- Füllen Sie keine Flüssigkeiten mit einer Temperatur über 40 °C in die Flasche, um eine Verformung der Flasche zu vermeiden.
- Bei der Zubereitung von Sprudelwasser können Sie vorher Aromastoffe hinzufügen. Nach Abschluss des Sprudelvorgangs muss die PET-Flasche sofort abgenommen und ausgespült werden. Nehmen Sie nach dem Spülen die Flasche heraus und schütteln Sie überschüssiges Wasser ab. Verwenden Sie keine Aromastoffe mit festen Partikeln, mit zu hoher Viskosität oder mit stark korrosiven Eigenschaften. Für die Zubereitung von Sprudelwasser wird die Verwendung von vorgekühltem oder kaltem Wasser empfohlen, um einen besseren Geschmack zu erzielen.
- Füllen Sie kein CO_2 in die Flasche ohne Wasser ein. Wenn Sie den Zufuhrknopf mehrmals drücken und ein automatisches Druckablassgeräusch hören oder der Zeiger der Druckanzeige zurückspringt, hat die Flasche den eingestellten Druck erreicht, und es ist kein weiteres Aufpumpen erforderlich, um Gas zu sparen. Die Anzahl der Betätigungen des Zufuhrknopfs kann je nach individuellem Geschmack angepasst werden.
- Setzen Sie die PET-Flasche keiner Umgebung mit Temperaturen unter 1 °C aus und frieren Sie sie nicht ein. Wenn sich die Flasche verformt, Risse aufweist, sich verfärbt oder das Verfallsdatum überschritten ist, muss sie ersetzt werden. Es wird empfohlen, die Flasche einmal pro Jahr zu ersetzen, die Haltbarkeit beträgt zwei Jahre.
- Wenn die Temperatur des CO_2-Zylinders niedriger als die Raumtemperatur

ist, lassen Sie ihn langsam auf Raumtemperatur erwärmen. Beschleunigen Sie den Erwärmungsprozess nicht durch eine Wärmequelle. Wenn die Temperatur höher als die Raumtemperatur ist, legen Sie den Zylinder nicht in den Kühlschrank. Wenn der Wassersprudler normal arbeitet, aber beim Aufpumpen kein Gasgeräusch zu hören ist und der Zeiger der Druckanzeige sich im Bereich um 0 befindet, ist der Gasdruck im Zylinder unzureichend und der CO_2-Zylinder muss ersetzt werden.

- Stellen Sie das Gerät nicht in der Nähe von Wärmequellen auf und vermeiden Sie möglichst direkte Sonneneinstrahlung. Verwenden Sie das Gerät nur, wenn eine mit Wasser gefüllte PET-Flasche eingesetzt ist. Verwenden Sie das Gerät nicht mit einer leeren Flasche. Der Wasserstand in der Flasche sollte sich möglichst zwischen der maximalen und minimalen Wasserstandslinie befinden und die Flasche nicht überfüllt werden.
- Stellen Sie vor dem Aufpumpen sicher, dass die Verbindung zwischen der PET-Flasche und der Flaschenaufnahme am Obergehäuse fest eingerastet ist, um Gefahren zu verhindern.
- Drücken Sie nach dem Befüllen mit CO_2 den Entlüftungsknopf. Wenn die Druckanzeige auf Null steht, kann die Flasche sicher abgenommen werden.
- Lassen Sie Kinder das Gerät nicht ohne Aufsicht bedienen oder verwenden. Dieses Produkt ist ausschließlich für den Haushaltsgebrauch bestimmt und darf nicht für andere Zwecke verwendet werden.
- Verpackungsmaterial, PET-Flaschen am Ende ihrer Lebensdauer sowie leere Gaszylinder dürfen nicht achtlos entsorgt werden. Entsorgen Sie diese bitte umweltgerecht über geeignete Recyclingzentren oder Mülltrennsysteme, da sie recycelbar sind.

Übersicht der Bauteile

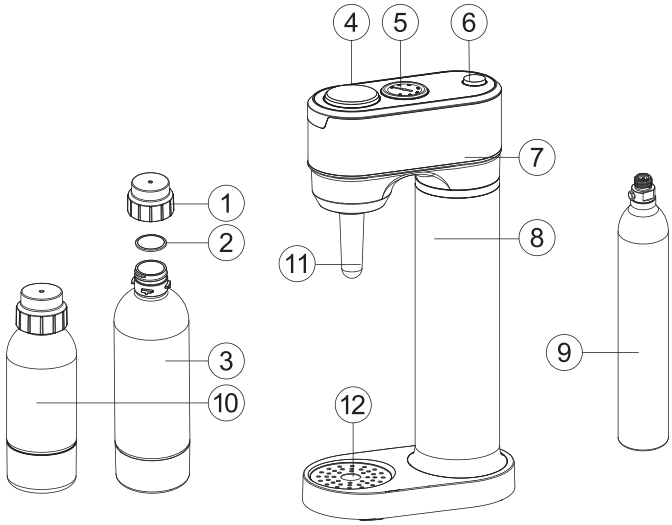

*Aufgrund kontinuierlicher Produktverbesserungen behalten wir uns Änderungen der technischen Daten ohne vorherige Ankündigung vor.

1. Flaschenverschluss
2. Dichtungsring für Flaschenverschluss
3. 1 L PET-Flasche
4. Zufuhrknopf
5. Druckanzeige
6. Entlüftungsknopf
7. Obergehäuse
8. Untergehäuse
9. CO_2-Zylinder (nicht im Lieferumfang enthalten, kompatibel mit metrischem Gewinde TR21x4)
10. 0,5 L PET-Flasche
11. Staubschutzkappe für die Sprudeldüse (im Inneren befindet sich die Sprudeldüse)
12. Abtropfschale

Verwendungshinweise

1. Schrauben Sie die Flasche im Uhrzeigersinn vom Wassersprudler ab.

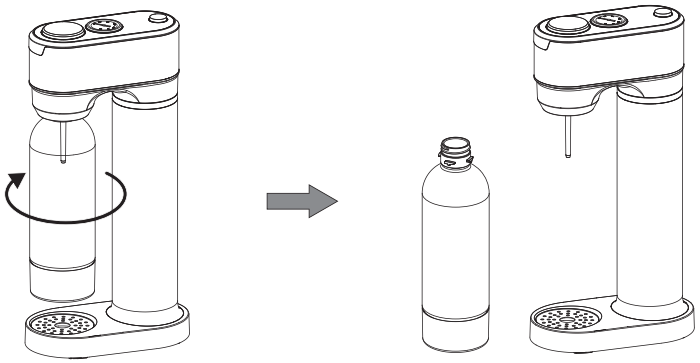

2. Schrauben Sie das Obergehäuse gegen den Uhrzeigersinn ab.

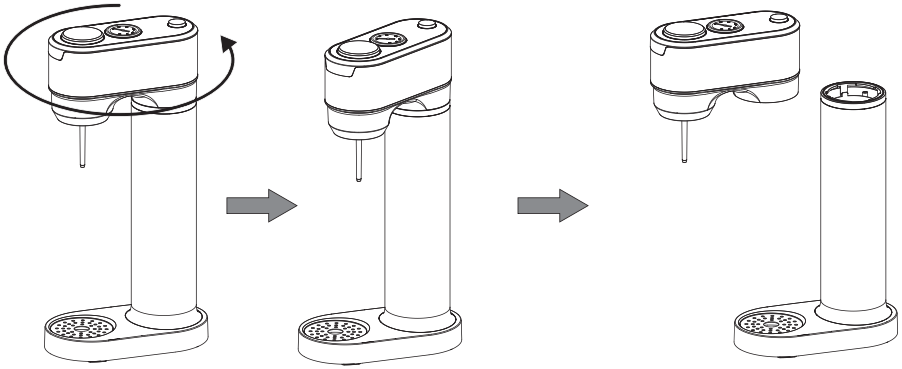

3. Entfernen Sie die Verpackung und die Schutzkappe vom oberen Teil des CO_2-Zylinders. Setzen Sie den Zylinder in das Obergehäuse ein und schrauben Sie ihn gegen den Uhrzeigersinn fest in die Zylinderhalterung ein.

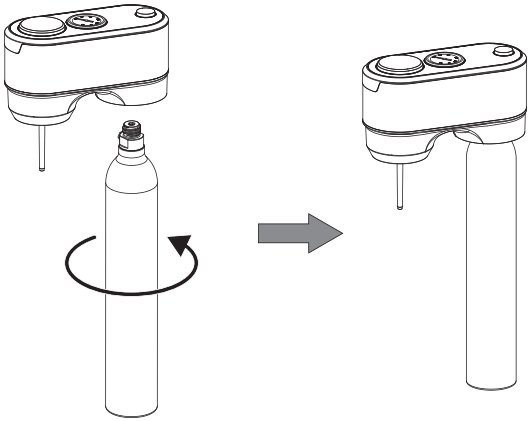

4. Setzen Sie das Obergehäuse mit eingesetztem CO_2-Zylinder in das Untergehäuse ein und schrauben Sie das Obergehäuse im Uhrzeigersinn fest auf das Untergehäuse.

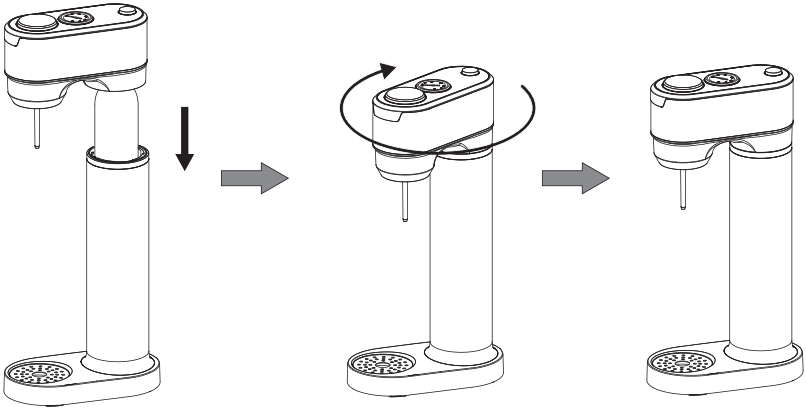

5. Reinigen Sie die Flasche vor dem ersten Gebrauch gründlich. Füllen Sie eine angemessene Menge Wasser in die Flasche (der Wasserstand sollte zwischen der maximalen und der minimalen Markierung liegen). Schrauben Sie die Flasche anschließend gegen den Uhrzeigersinn fest in die Flaschenhalterung am Obergehäuse ein.

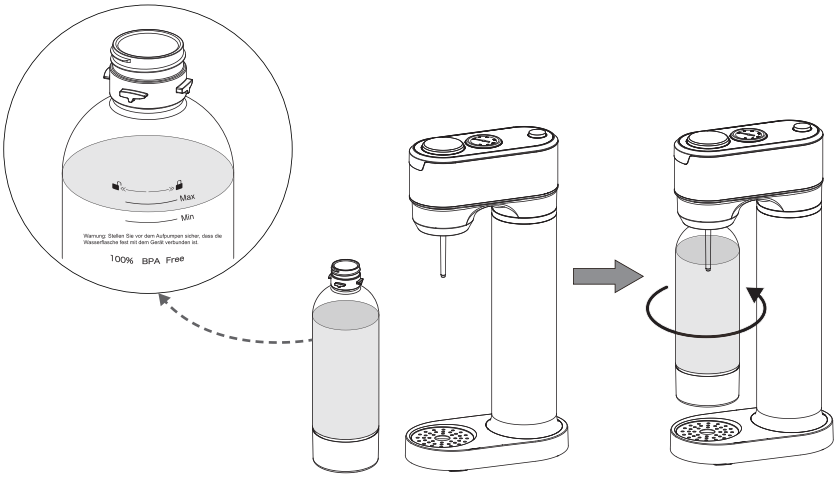

6. Beobachten Sie die Druckanzeige und drücken Sie den Zufuhrknopf in Intervallen, bis ein automatisches Druckablassgeräusch zu hören ist oder der Zeiger der Druckanzeige zurückspringt.

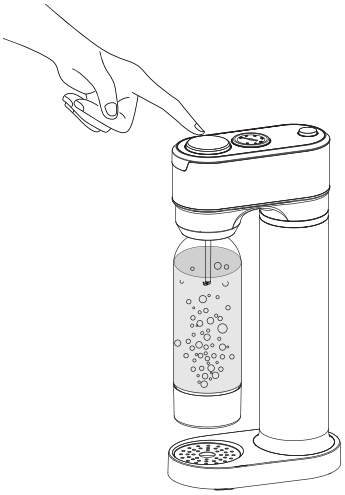

7. Drücken Sie nach dem Aufpumpen den Entlüftungsknopf, bis der Zeiger der Druckanzeige auf 0 steht.

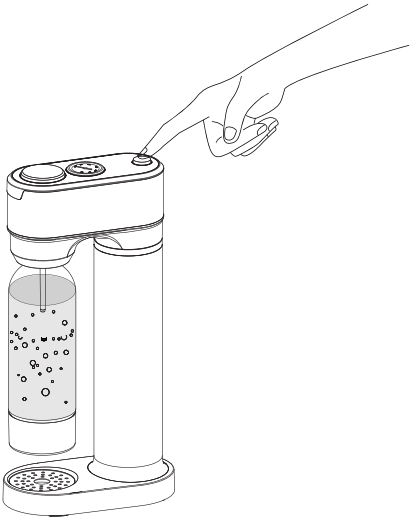

8. Schrauben Sie die Flasche im Uhrzeigersinn vom Wassersprudler ab.
Besonderer Hinweis: Lassen Sie den Zufuhrknopf während der Gasfreisetzung sofort los, wenn der Zeiger auf 6 zeigt, und beenden Sie den Gasfreisetzungsprozess. Bei der Zubereitung von DIY-Sodawasser sollte die Dauer jedes Drückens des Zufuhrknopfes 1-2 Sekunden betragen. Wiederholen Sie den Vorgang, bis der gewünschte Druck erreicht ist. Achten Sie während des Aufpumpens auf die Druckanzeige.

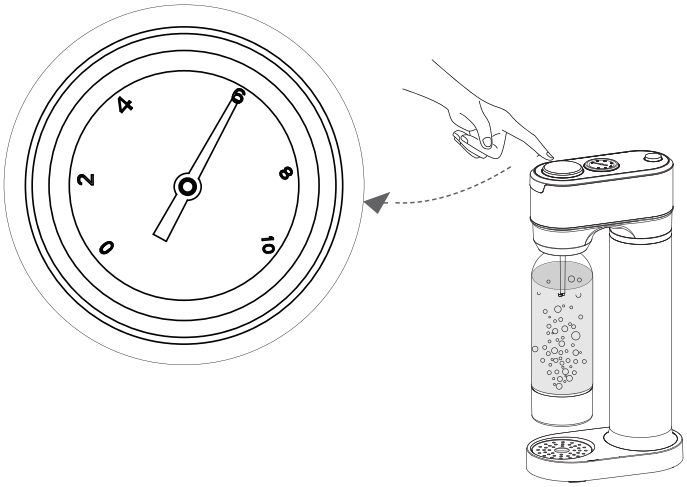

Drücken Sie den Zufuhrknopf 2 Mal für sehr leichtes Sprudelwasser.
Drücken Sie den Zufuhrknopf 3 Mal für leichtes Sprudelwasser.
Drücken Sie den Zufuhrknopf 4–5 Mal für mittelstark sprudelndes Wasser.
Drücken Sie den Zufuhrknopf 6 Mal für stark sprudelndes Wasser mit kräftigem Zischen.



Kompatible Spezifikationen für den CO_2-Zylinders:
Metrisches Gewinde: TR21x4
Zylindermaße: 360 x 60 mm (Höhe x Durchmesser)

Fehlersuche

Problem	Mögliche Ursache
Das Wasser kann nicht oder nur schwer karbonisiert werden.	1. Der CO_2-Zylinder enthält kein CO_2. 2. Die Temperatur des zu karbonisierenden Wassers ist nicht niedrig genug. 3. Das Wasser wurde nicht bis zur Markierung eingefüllt. 4. Die interne Gasleitung ist undicht. 5. Das Sprudelrohr oder die Sprudeldüse ist verstopft. 6. Die Flasche ist nicht fest in die Flaschenhalterung eingerastet.
Während der Karbonisierung tritt Wasser aus.	1. Es wurde zu viel Wasser eingefüllt. 2. Das Wasser wurde mehrfach in derselben Flasche karbonisiert. 3. Die Flasche ist nicht fest in die Flaschenhalterung eingerastet.
Die Flasche lässt sich schwer abnehmen.	1. In der Flasche befindet sich noch Druck, der Druck in der Flasche wurde nicht vollständig abgelassen.

Hinweis: Die oben genannten Punkte sind häufige Fehleranalysen und Lösungen. Bei anderen Störungen wenden Sie sich bitte an den Kundendienst. Versuchen Sie nicht, das Gerät eigenständig zu zerlegen oder zu reparieren.

Reinigung und Wartung

Reinigung

PET-Flasche und Flaschenverschluss dürfen nicht in der Spülmaschine gereinigt werden. Verwenden Sie zur Reinigung Wasser mit einer Temperatur von nicht mehr als 40 °C und ein mildes Reinigungsmittel. Es wird empfohlen, den Verschluss nach jeder Reinigung auszuschütteln und die Flasche offen zu lassen, damit das Innere vollständig trocknen kann. Wischen Sie das Gehäuse des Wassersprudlers mit einem feuchten Tuch ab. Falls erforderlich, können Sie ein mildes, nicht scheuerndes Reinigungsmittel zur Oberflächenreinigung verwenden. Bewahren Sie das Gerät nach der Reinigung an einem trockenen, gut belüfteten und kühlen Ort auf. Die Lagertemperatur darf 40 °C nicht überschreiten.

Komponenten	Materialien
Sprudelrohr	POM-Kunststoff
Spezialgefertigter Flaschenkörper	PET-Kunststoff
Spezieller Dichtungsverschluss	PP-Kunststoff
CO_2-Zylinder (muss separat erworben werden)	Aluminiumlegierung

Wartung

- Lagern Sie die wiederverwendbare Flasche getrennt von den übrigen Komponenten und bewahren Sie sie an einem Ort ohne direkte Sonneneinstrahlung auf.
- Wenn das Produkt oder Zubehör längere Zeit nicht benutzt wurde, reinigen Sie es vor der Verwendung einmal gründlich.
- Achten Sie auf die Lebensdauer der PET-Flasche und ersetzen Sie diese nach Ablauf der Nutzungsdauer.
- Bei längerer Nichtbenutzung können Sie die Flasche vom Gerätekörper trennen und die Staubschutzkappe auf die Sprudeldüse aufsetzen.

Überlegungen zur Entsorgung

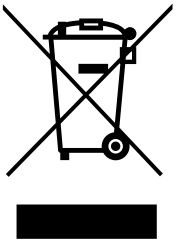

Zum Schutz der Umwelt und der menschlichen Gesundheit dürfen Elektro- und Elektronikaltgeräte nicht zusammen mit dem Hausmüll entsorgt werden.
Stattdessen müssen sie an geeigneten Rücknahmestellen abgegeben werden. Für weitere Informationen zum Recycling und zur Entsorgung dieses Geräts wenden Sie sich bitte an Ihre örtliche Behörde oder Ihren Entsorgungsdienst für Haushaltsabfälle.

TABLE OF CONTENTS

Important Safeguards ---------- 12

Appliance Overview ---------- 13

How to Use ---------- 14

Troubleshooting ---------- 19

Cleaning and Maintenance ---------- 19

Disposal Considerations ---------- 20

Important Safeguards

Please read this manual carefully before use and strictly follow the safety instructions and precautions described.

After reading, retain this manual in a safe place for future reference.

- Prior to first use, please check the appliance and its accessories (CO_2 cylinder, PET water bottles, etc.). If any damage or defects are found, contact our customer service. Do not modify or repair the appliance or accessories yourself. Do not use the appliance until any damage or defects have been resolved.
- Use only accessories supplied or recommended by the manufacturer. Failure to do so will void the warranty.
- Do not add liquids above 40°C to the water bottle, as this may cause it to deform.
- When making sparkling water, you can add flavourings in advance. However, the PET water bottle must be removed immediately afterwards and soaked for cleaning. Shake off excess water and allow it to dry. Do not use flavourings containing solid particles, or those with high viscosity or strong corrosive properties. It is recommended to use pre-chilled or cold water when making sparkling water, as this will produce better carbonation and taste.
- Do not carbonate an empty PET water bottle. When you hear the automatic pressure release sound or see the pressure gauge needle drop back after several presses of the carbonating button, the water bottle has reached the set carbonation pressure, and no further carbonation is needed to avoid waste. The number of times the carbonating button is pressed can be adjusted according to personal taste.
- Do not place the PET water bottle in environments below 1°C, and do not freeze it. Replace the water bottle if it becomes deformed, cracked, discoloured, or has passed its recommended service life. It is recommended to replace the PET water bottle once a year, with a maximum service life of two years.
- If the CO_2 cylinder is colder than room temperature, allow it to return to room temperature naturally, but do not use a heat source to speed up warming. If it is hotter than room temperature, do not place it in the fridge. When the appliance operates normally, if no gas flow sound is heard during carbonation and the pressure gauge needle remains near 0, the cylinder

pressure is insufficient and the CO_2 cylinder needs to be replaced.

- Do not place the appliance near heat sources and avoid direct sunlight. Note that the appliance should only be used when a PET water bottle filled with water is installed. Do not operate with an empty bottle, and ensure the water level in the bottle is between the maximum and minimum marks. Do not overfill.
- Before carbonating, always ensure that the PET water bottle is securely attached onto the bottle connector on the upper body to prevent any risk of accidents.
- After carbonating, press the release button. Only remove the PET water bottle when the pressure gauge reads zero.
- Do not allow children to operate the appliance unsupervised. The appliance is intended for household use only and must not be used for any other purpose.
- Do not dispose of packaging materials, end-of-life PET water bottles, or empty CO_2 cylinders indiscriminately. Please take them to an appropriate recycling centre or use designated recycling bins, as all of these items are recyclable.

Appliance Overview

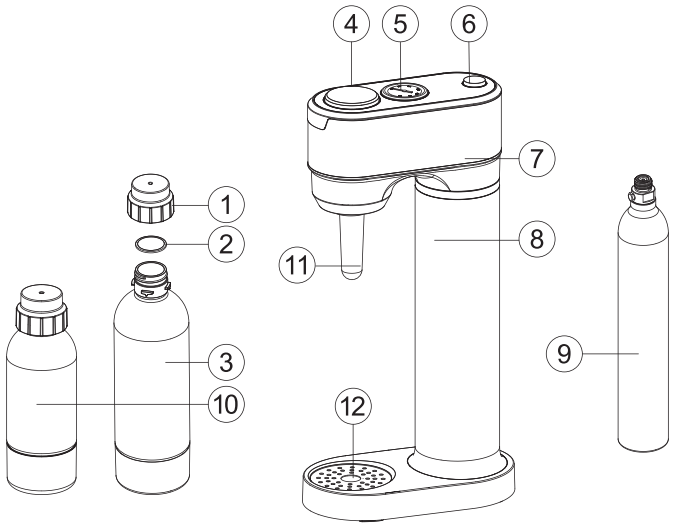

*As our appliances are continuously improved and upgraded, specifications may change without prior notice.

1. Water Bottle Cap
2. Cap Seal
3. PET Water Bottle 1 L
4. Carbonating Button
5. Pressure Gauge
6. Release Button
7. Upper Body
8. Lower Body
9. CO_2 Cylinder (not included, compatible with TR21x4 metric thread)
10. PET Water Bottle 0.5 L
11. Carbonation Nozzle Dust Cover (covers the nozzle)
12. Drip Tray

How to Use

1. Remove the PET water bottle from the appliance by turning it clockwise.

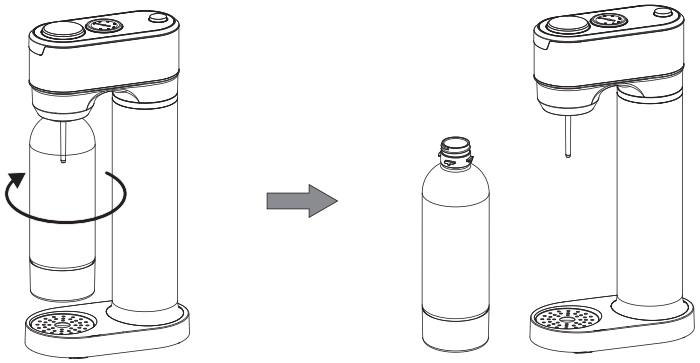

2. Turn the upper body anticlockwise to remove it.

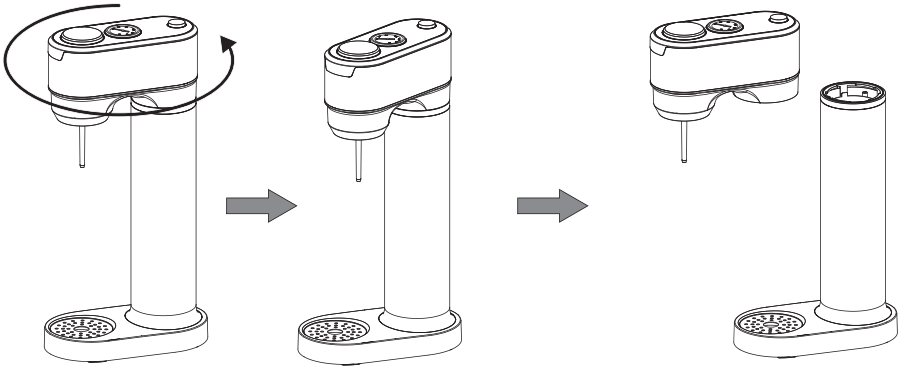

3. Remove the packaging and cap from the top of the CO_2 cylinder. Insert the cylinder into the upper body and turn it anticlockwise to secure it in the cylinder connector.

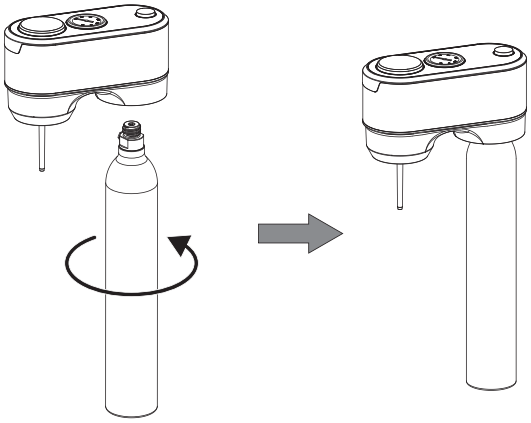

4. Place the upper body with the CO_2 cylinder installed onto the lower body, and turn the upper body clockwise to secure it onto the lower body.

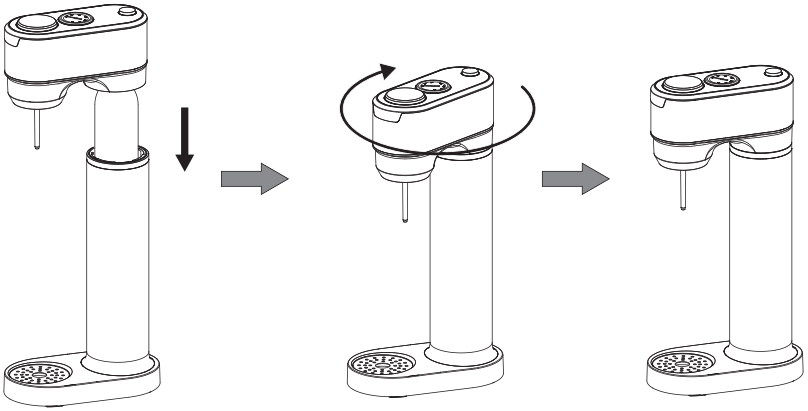

5. Prior to first use, clean the PET water bottle thoroughly. Fill the bottle with an appropriate amount of water (between the minimum and maximum marks), then turn the bottle anticlockwise to secure it onto bottle connector on the upper body.

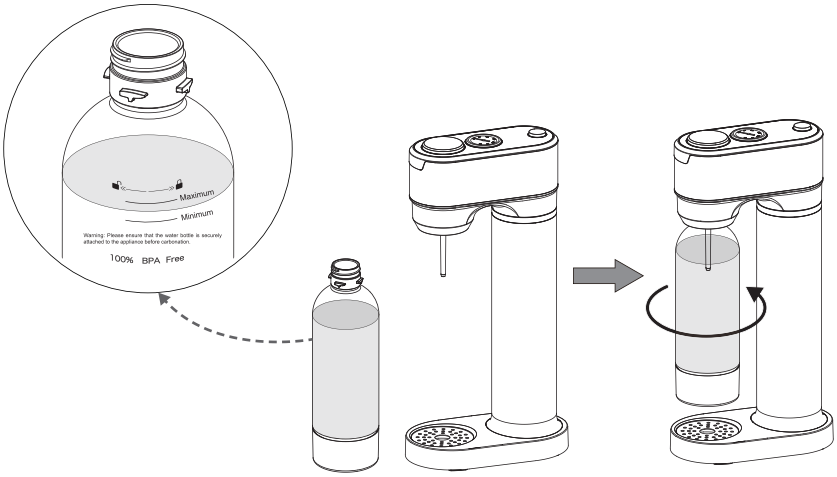

6. Observe the pressure gauge and press the carbonating button intermittently until you hear the automatic pressure release sound or the pressure gauge needle drops back.

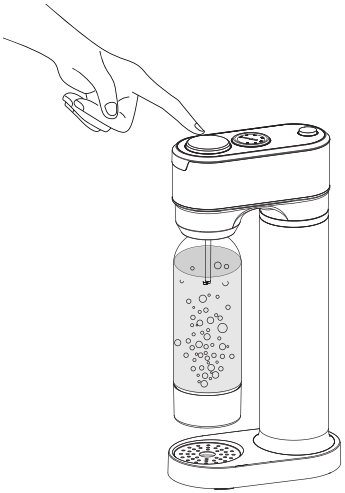

7. After carbonation is complete, press the release button until the pressure gauge needle reads zero.

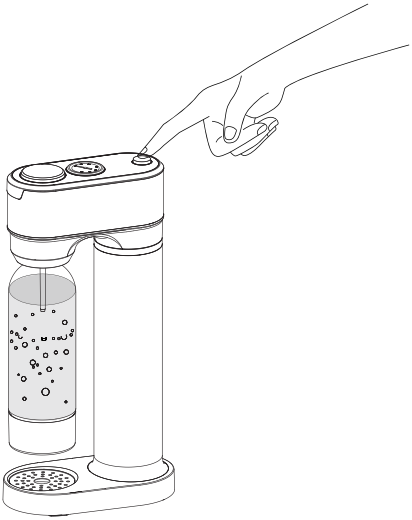

8. Turn the PET water bottle clockwise to remove it from the appliance.

Important Note

During carbonation, when the needle reaches 6, immediately release the carbonating button to stop the gas release. When making DIY soda, press the carbonating button for 1–2 seconds at a time, repeating as necessary to reach the desired pressure. Carefully monitor the pressure gauge throughout carbonation.

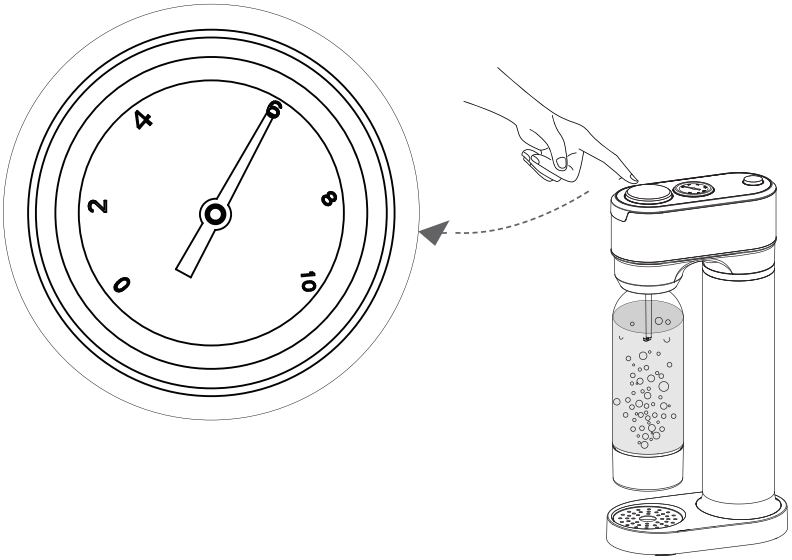

Press 2 times for very light soda.
Press 3 times for light soda.
Press 4–5 times for medium soda.
Press 6 times for strongly fizzy soda.



CO_2 Cylinder Compatibility
Metric Thread: TR21x4
Cylinder Size: 360x60 mm (Height x Diameter)

Troubleshooting

Problem	Possible Cause
Unable to carbonate or difficult to carbonate	1. The CO_2 cylinder is empty. 2. The water used for carbonation is not cold enough. 3. The water has not been filled to the indicated level. 4. The internal air tube is leaking. 5. The carbonation tube or its nozzle is blocked. 6. The water bottle is not securely attached onto the bottle connector.
Water leaking during carbonation	1. Too much water has been filled. 2. The same bottle of water has been carbonated multiple times. 3. The water bottle is not securely attached onto the bottle connector.
Difficult to remove the water bottle	1. There is pressure in the bottle and it has not been released.

Note: The above are common problems and troubleshooting methods. For other issues, please contact customer service and do not attempt to disassemble or repair the appliance yourself.

Cleaning and Maintenance

Cleaning

The PET water bottle and bottle cap must not be cleaned in a dishwasher. Wash them with water no warmer than 40°C using a mild detergent. Shake off excess water after cleaning and leave the cap open so that the inside of the bottle dries thoroughly. Wipe the appliance body with a damp cloth; if necessary, use a mild, non-abrasive cleaner for surface cleaning. After cleaning, store the appliance in a cool, dry, and ventilated place, ensuring the storage temperature does not exceed 40°C.

Parts	Materials
Carbonation tube	POM plastic

Parts	Materials
Water bottle body	PET plastic
Bottle cap seal	PP plastic
CO_2 cylinder body (not included)	Aluminium alloy

Maintenance

- Store the reusable water bottle separately from the other parts in a place protected from direct sunlight.
- If the appliance or accessories have not been used for a long period, clean them once before use.
- Pay attention to the service life of the PET water bottle and replace it when it reaches the end of its recommended period.
- If the appliance will not be used for a long period, detach the water bottle from the appliance and cover the carbonation nozzle with the dust cover.

Disposal Considerations

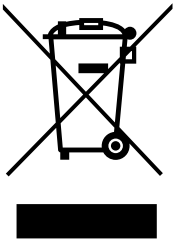

To protect the environment and human health, the waste electrical and electronic equipment should not be disposed of together with household waste.
Instead, it must be taken to a designated collection point for recycling of your waste electrical and electronic equipment. For more information about the recycling and disposal of this appliance, please contact your local authority or your household waste disposal service.

TABLE DES MATIÈRES

Mesures de sécurité importantes ---------- 22

Aperçu de l'appareil ---------- 24

Instructions d'opération ---------- 25

Dépannage ---------- 29

Nettoyage et entretien ---------- 30

Mise au rebut ---------- 30

Mesures de sécurité importantes

Pour garantir la sécurité, lisez attentivement le manuel et suivez les instructions d'utilisation correctes. Conservez le manuel pour référence ultérieure.

Notes :

- Avant la première utilisation, vérifiez l'appareil et ses accessoires (bouteille de CO_2, bouteille d'eau en PET, etc.). En cas de dommages ou de défauts, veuillez contacter notre service après-vente. N'essayez pas de modifier ou de réparer vous-même cet appareil ou ses accessoires. N'utilisez pas cet appareil ni ses accessoires tant que les dommages ou défauts n'ont pas été réparés.
- Cet appareil doit être utilisé uniquement avec les accessoires fournis ou recommandés par le fabricant, sinon la garantie sera invalidée.
- N'ajoutez pas de liquides à plus de 40 °C dans la bouteille afin d'éviter toute déformation.
- Lors de la préparation d'eau pétillante, des arômes peuvent être ajoutés au préalable. Cependant, la bouteille en PET doit être retirée et rincée immédiatement après utilisation. Égouttez l'appareil après l'avoir rincé. Évitez d'utiliser des arômes contenant des particules solides, ou ceux qui ont une viscosité trop haute ou une corrosivité forte. Pour un goût optimal, il est recommandé d'utiliser de l'eau glacée pour préparer de l'eau pétillante.
- Ne remplissez pas directement une bouteille d'eau vide avec du gaz. Lorsque vous entendez un signal de décompression automatique ou que l'aiguille du manomètre revient à sa position initiale après avoir appuyé plusieurs fois sur le bouton de gazéification, cela signifie que la bouteille a atteint la pression prédéfinie. Il n'est pas nécessaire de continuer à gazéifier la bouteille afin d'éviter tout gaspillage. Le nombre de pressions sur le bouton de gazéification est réglable selon vos préférences.
- Ne conservez pas la bouteille d'eau en PET à une température inférieure à 1°C et ne la congelez pas. Remplacez la bouteille lorsqu'elle est déformée, fissurée, décolorée ou périmée. Il est recommandé de la remplacer chaque année. Sa durée d'utilisation est de deux ans.
- Si la cartouche de CO_2 est plus froide que la température ambiante, laissez-la revenir lentement à température ambiante. N'utilisez aucune

source de chaleur pour accélérer le réchauffement. Si elle est plus chaude que la température ambiante, ne la mettez pas au réfrigérateur. En fonctionnement normal, aucun bruit de remplissage ne doit être audible lors de la gazéification. Si l'aiguille du manomètre oscille près de zéro, cela indique que la pression de la bouteille de CO_2 est insuffisante et qu'il faut la remplacer.

- Ne mettez pas l'appareil près d'une source de chaleur ni en plein soleil. Veuillez noter que cet appareil ne peut être utilisé qu'avec une bouteille d'eau en PET remplie d'eau. Ne l'utilisez jamais avec une bouteille vide. Faites attention à la quantité d'eau, qui doit se trouver entre les repères MIN et MAX.
- Avant la gazéification, assurez-vous que la bouteille est bien fixée à la jointure de l'appareil afin d'éviter tout accident.
- Après la gazéification en CO_2, appuyez sur la soupape de sécurité. Ne retirez la bouteille d'eau que lorsque le manomètre indique zéro.
- Les enfants ne doivent pas utiliser cet appareil sans surveillance. Il est destiné à un usage domestique uniquement. Ne l'utilisez pas à d'autres fins.
- Ne jetez pas négligemment les emballages, la bouteille d'eau en PET périmée et la cartouche de CO_2 vides. Apportez-les aux centres de recyclage appropriés ou aux conteneurs de déchets triés pour une élimination écologique. Ils sont tous recyclables.

Aperçu de l’appareil

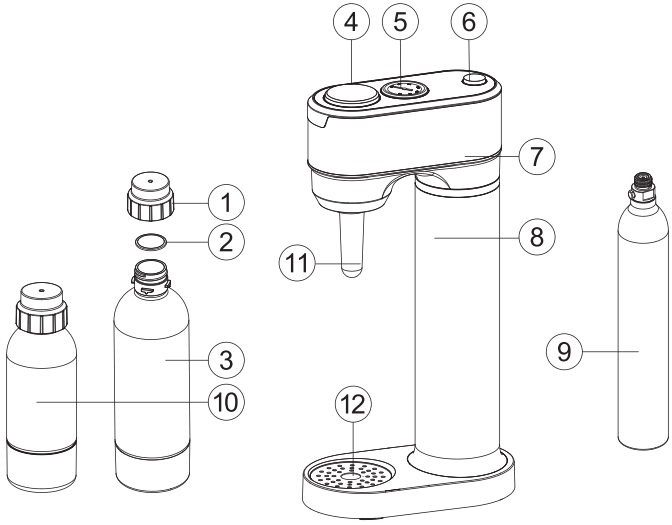

* Notre produit est constamment amélioré et mis à jour. Veuillez noter que certaines spécifications peuvent changer sans préavis.

1. Bouchon de bouteille
2. Joint d’étanchéité du bouchon de bouteille
3. Bouteille d’eau en PET 1 L
4. Bouton de gazéification
5. Manomètre
6. Soupape de sécurité
7. Corps supérieur
8. Corps inférieur
9. Cartouche de CO_2
   À acheter séparément
   Spécification compatible : filetage métrique TR21x4
10. Bouteille d’eau en PET 0,5 L
11. Capuchon-poussière pour la buse de CO_2 (à l’intérieur)
12. Bac ramasse-gouttes

Instructions d’opération

1. Dévissez la bouteille d’eau dans le sens horaire de l’appareil.

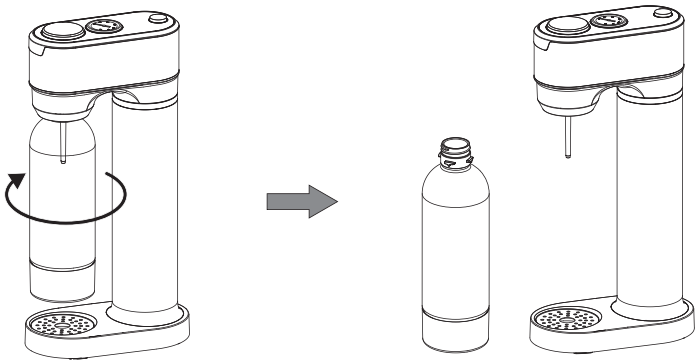

2. Dévissez le corps supérieur de l’appareil dans le sens inverse.

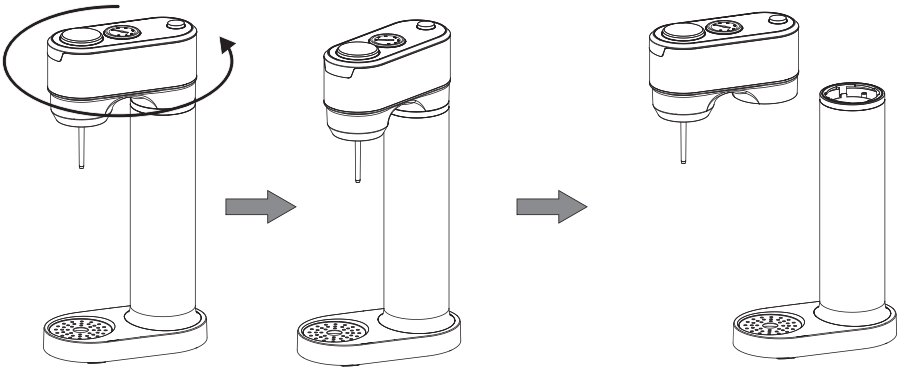

3. Enlevez l’emballage et la capsule de la cartouche de CO_2. Insérez la cartouche dans la partie supérieure de l’appareil en la vissant dans le sens inverse sur sa jointure.

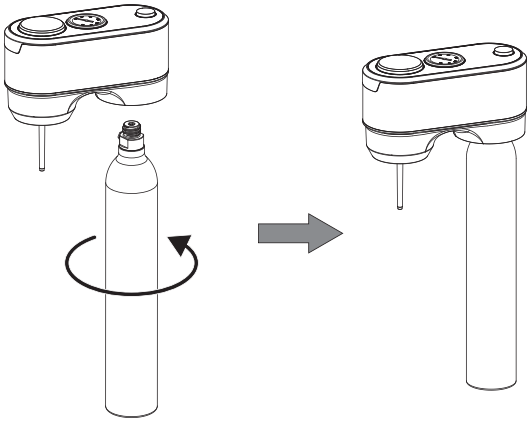

4. Insérez la partie supérieure de l'appareil avec la cartouche de CO_2 dans la partie inférieure et vissez-la dans le sens horaire.

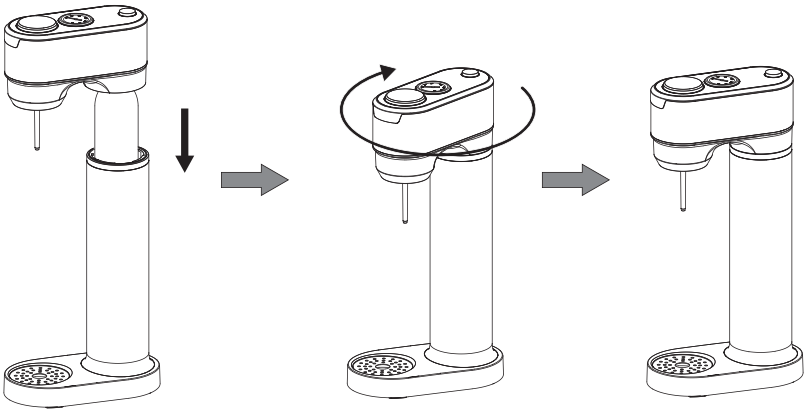

5. Lors de la première utilisation, nettoyez la bouteille d'eau. Remplissez-la d'eau entre les repères MIN et MAX, puis vissez-la dans le sens inverse sur sa jointure située dans le corps supérieur.

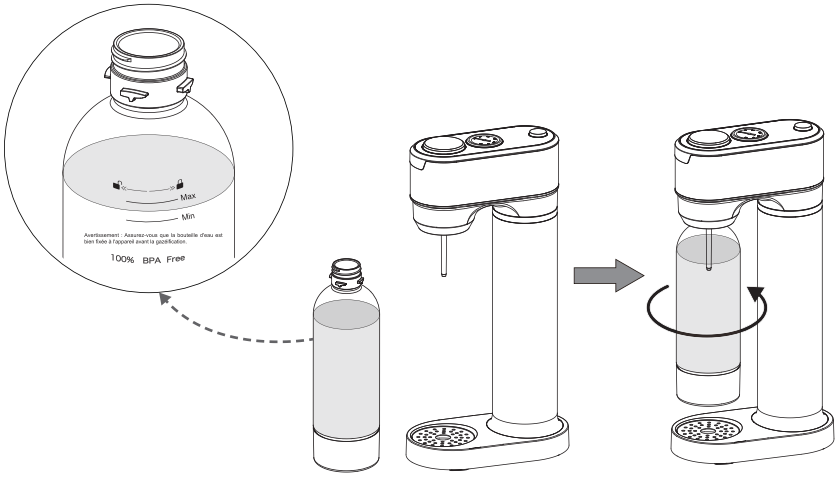

6. Observez le manomètre et appuyez par intermittence sur le bouton de gazéification, jusqu'à entendre un signal de décompression automatique ou jusqu'à ce que l'aiguille du manomètre revienne à sa position initiale.

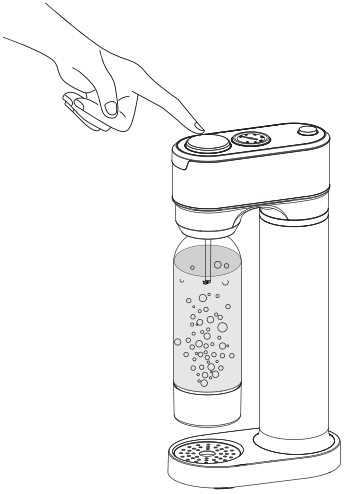

7. Une fois la gazéification terminée, appuyez sur la soupape jusqu'à ce que l'aiguille du manomètre indique zéro.

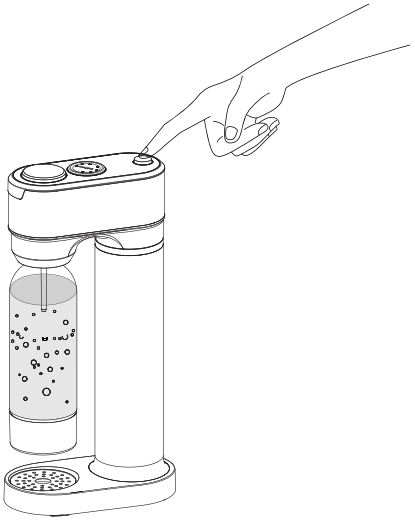

8. Dévissez la bouteille d'eau de l'appareil dans le sens horaire.

Remarque importante : Pendant la gazéification, relâchez immédiatement le bouton de gazéification lorsque l'aiguille atteint 6 pour arrêter le processus. Pour préparer de l'eau gazeuse, appuyez sur le bouton de gazéification pendant 1 ou 2 secondes à chaque fois, en répétant l'opération jusqu'à obtenir la pression souhaitée. Surveillez la lecture du manomètre pendant la gazéification.

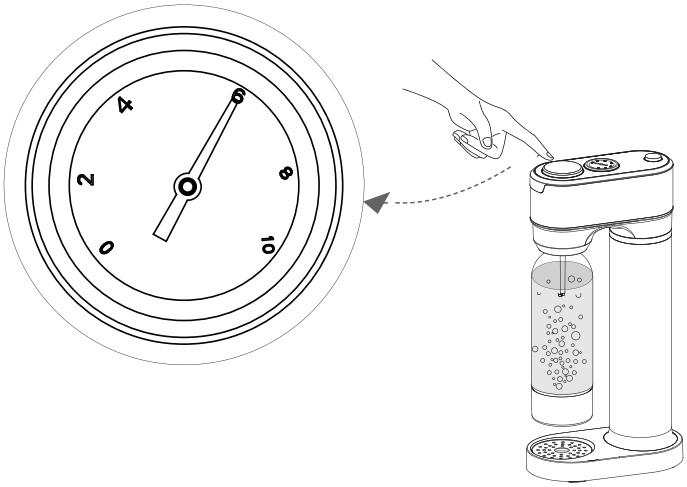

Appuyer 2 fois pour un soda ultra léger
Appuyer 3 fois pour un soda léger
Appuyer 4 ou 5 fois pour un soda avec des bulles au milieu
Appuyer 6 fois pour un soda avec des bulles sifflantes



Spécifications compatibles de la cartouche de CO_2 :
Filetage : TR21x4
Dimensions : Longueur 360 mm x Diamètre 60 mm

Dépannage

Problèmes	Causes possibles
L'eau n'est pas convenable ou difficile à gazéifier.	1. La bouteille de CO_2 est vide. 2. La température de l'eau pour la gazéification n'est pas suffisamment basse. 3. L'eau n'a pas été remplie jusqu'au niveau indiqué. 4. Le tuyau interne fuit de l'air. 5. La buse de CO_2 s'obstrue. 6. La bouteille d'eau n'est pas correctement fixée à la jointure.
Une fuite d'eau s'est produite pendant le processus de gazéification.	1. On a ajouté trop d'eau. 2. La même bouteille d'eau a produit des bulles à plusieurs reprises. 3. La bouteille d'eau n'était pas correctement fixée à la jointure.
La bouteille d'eau est difficile à retirer.	1. Il y a de la pression d'air à l'intérieur de la bouteille d'eau, et cette pression n'a pas été relâchée.

Remarque : Les méthodes d'analyse et de dépannage ci-dessus sont courantes. Pour tout autre problème, contactez le service client, s'il vous plaît. N'essayez pas de démonter ou de réparer l'appareil vous-même.

Nettoyage et entretien

Nettoyage

La bouteille et la capsule en PET ne doivent pas être nettoyées au lave-vaisselle. Elles peuvent être nettoyées à l'eau à 40°C maximum, avec un détergent doux. Après le nettoyage, il est conseillé de ranger séparément la bouteille et la capsule afin de garantir que l'intérieur reste complètement sec. Essuyez la surface de l'appareil à l'aide d'un chiffon humide. Si nécessaire, utilisez un nettoyant doux et non abrasif. Une fois nettoyés, ces composants doivent être rangés dans un endroit sec, bien ventilé et frais, à une température ne dépassant pas 40°C.

Composants	Matériaux
Buse de gaz	POM
Bouteille spéciale sur mesure	PET
Capsule de bouteille spéciale sur mesure	PP
Cartouche de CO_2 (à acheter séparément)	Alliage d'aluminium

Mise au rebut

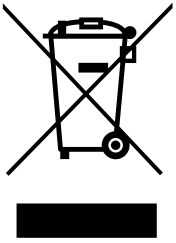

Pour protéger l'environnement et la santé humaine, les déchets d'équipements électriques et électroniques ne doivent pas être jetés avec les déchets ménagers, mais doivent être apportés à un point de collecte désigné pour le recyclage des déchets d'équipements électriques et électroniques. Pour plus d'informations sur le recyclage et l'élimination de cet appareil, veuillez contacter les autorités locales ou votre service d'élimination des déchets ménagers.

INDICE

Avvertenze---------- 32

Nomi dei componenti ---------- 33

Istruzioni per l'uso ---------- 34

Analisi dei guasti---------- 39

Pulizia e manutenzione ---------- 39

AVVERTENZE PER LO SMALTIMENTO ---------- 40

Avvertenze

Prima dell'uso, leggere attentamente le istruzioni e seguire rigorosamente le normative di sicurezza e le avvertenze per un corretto utilizzo.
Dopo aver letto questo manuale, si prega di conservarlo correttamente per future consultazioni.

- Prima del primo utilizzo, controllare la macchina per acqua frizzante e gli accessori (come la bombola di CO_2, la bottiglia in PET, ecc.). Se si rilevano danni o difetti, si prega di contattare il servizio post-vendita. Non apportare alcuna modifica o riparazione al prodotto e agli accessori. Non utilizzare il prodotto e gli accessori finché i danni o i difetti non sono stati riparati.
- Questo prodotto può essere utilizzato solo con accessori forniti o raccomandati dal produttore, altrimenti la garanzia sarà annullata.
- Non aggiungere liquidi superiori a 40°C nella bottiglia, per evitare che si deformi.
- Quando si prepara l'acqua frizzante, è possibile aggiungere gli aromi in anticipo, ma la bottiglia in PET deve essere rimossa e lavata immediatamente dopo l'uso. Dopo il risciacquo, rimuovere la bottiglia e scuoterla per asciugarla. Fare attenzione a non utilizzare aromi contenenti particelle solide, o quelli con viscosità eccessiva o forti proprietà corrosive. Per un gusto ottimale, si consiglia di utilizzare acqua fredda quando si prepara l'acqua frizzante.
- È vietato caricare il gas direttamente in una bottiglia vuota. Quando si sente il suono di rilascio automatico o si osserva il rimbalzo dell'ago del manometro dopo aver premuto più volte il pulsante di ingresso, significa che la pressione nella bottiglia ha raggiunto il valore preimpostato e non è necessario aggiungere ulteriore gas per evitare sprechi. Il numero di pressioni del pulsante di ingresso può essere regolato in base alle preferenze personali di gusto.
- Non posizionare la bottiglia in PET in ambienti con temperatura inferiore a 1°C, né congelarla. Quando il corpo della bottiglia mostra deformazioni, crepe, scolorimento o è scaduto il termine di utilizzo, è necessario sostituirla con una nuova. Si consiglia di sostituire la bottiglia ogni anno, con una durata di conservazione di due anni.
- Se la bombola di CO_2 ha una temperatura inferiore a quella ambiente, lasciarla tornare gradualmente alla temperatura ambiente, senza accelerare il riscaldamento con una fonte di calore. Se la temperatura è superiore a

quella ambiente, non metterla in frigorifero. Quando il dispositivo funziona correttamente e non si sente il suono di carica durante il riempimento, e l'ago del manometro rimane vicino allo zero, significa che la pressione interna della bombola è insufficiente e deve essere sostituita la bombola di CO_2.

- Non posizionare il dispositivo vicino a una fonte di calore e cercare di evitare l'esposizione diretta alla luce solare. Si prega di utilizzare il prodotto solo dopo aver montato la bottiglia in PET riempita d'acqua. Non utilizzare il prodotto con la bottiglia vuota e cercare di mantenere il livello dell'acqua tra le linee di livello massimo e minimo, evitando di riempirla troppo.
- Prima di caricare il gas, assicurarsi che la bottiglia sia saldamente collegata al supporto della bottiglia del corpo superiore per evitare pericoli.
- Dopo il caricamento del CO_2, premere il pulsante di uscita e rimuovere la bottiglia solo quando il manometro indica una pressione pari a zero.
- È vietato l'uso del prodotto da parte dei bambini senza supervisione. Questo prodotto è destinato esclusivamente all'uso domestico e non deve essere utilizzato per altri scopi.
- Non gettare materiali di imballaggio, bottiglie in PET scadute o bombole di gas vuote. Smaltirli correttamente portandoli presso un centro di raccolta o un contenitore per rifiuti differenziati, poiché sono tutti riciclabili.

Nomi dei componenti

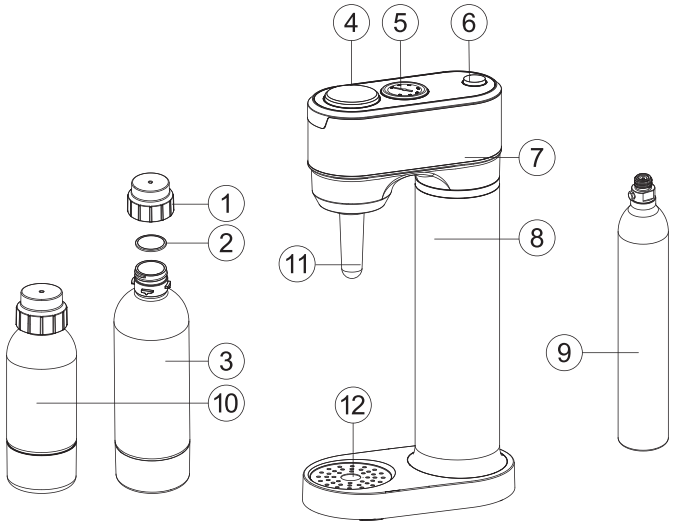

*Poiché i nostri prodotti sono in continua evoluzione e miglioramento, eventuali modifiche alle specifiche saranno comunicate senza preavviso.

1. Tappo della bottiglia
2. Guarnizione del tappo della bottiglia
3. Bottiglia in PET da 1 L
4. Pulsante di ingresso
5. Manometro
6. Pulsante di uscita
7. Corpo superiore
8. Corpo inferiore
9. Bombola di CO_2 (da acquistare separatamente; specifiche compatibili: filettatura metrica TR21x4)
10. Bottiglia in PET da 0,5 L
11. Cappuccio antipolvere (ugello di uscita all'interno)
12. Vassoio raccogligocce

Istruzioni per l'uso

1. Ruotare in senso orario per svitare la bottiglia dalla macchina per acqua frizzante.

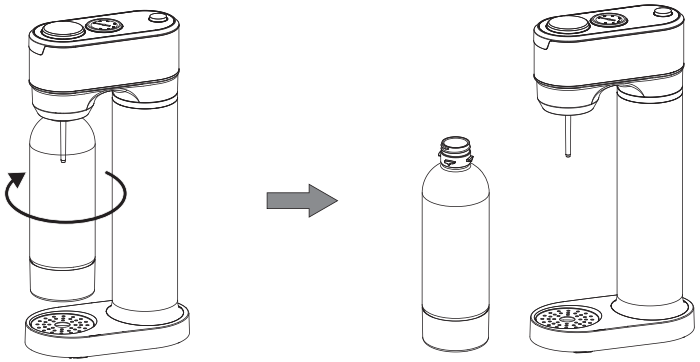

2. Ruotare in senso antiorario per svitare il corpo superiore.

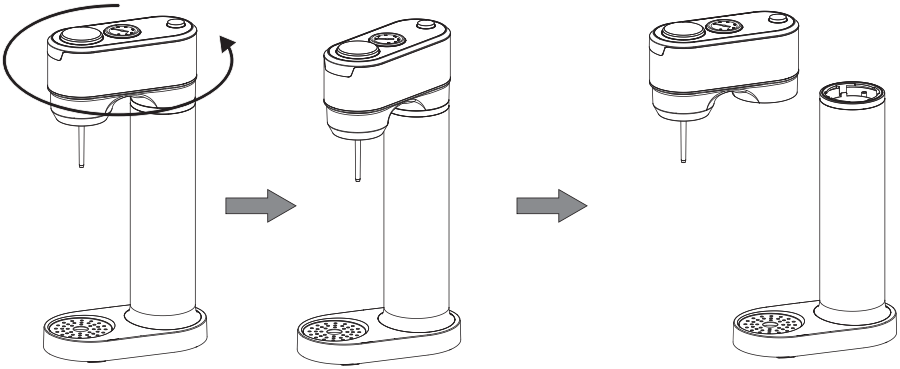

3. Rimuovere l’imballaggio e il tappo superiore della bombola. Inserire la bombola nel corpo superiore e avvitarla in senso antiorario sulla base di fissaggio della bombola.

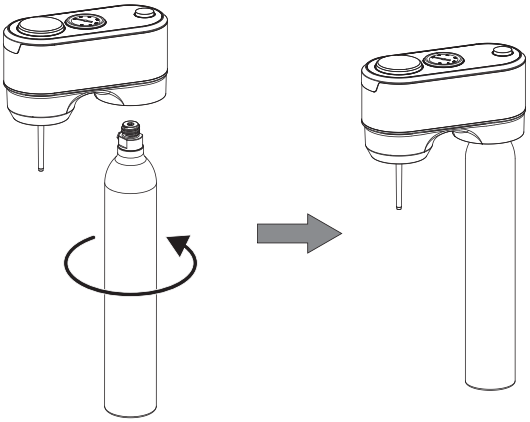

4. Inserire il corpo superiore con la bombola nel corpo inferiore e avvitarlo in senso orario al corpo inferiore.

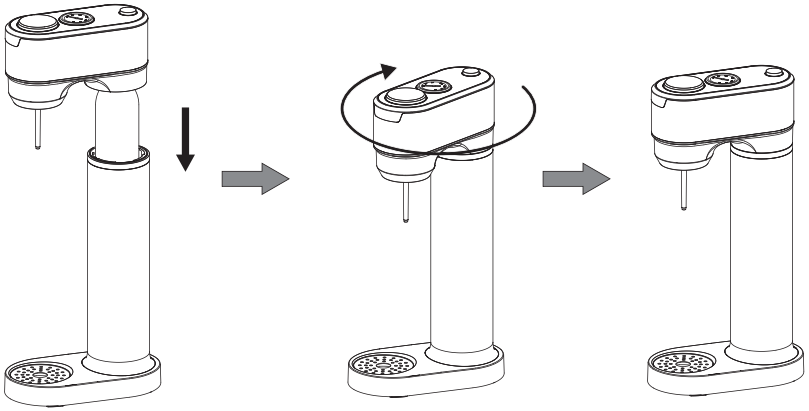

5. Prima del primo utilizzo, pulire bene la bottiglia. Aggiungere la giusta quantità di acqua (tra i livelli massimo e minimo), quindi avvitare la bottiglia in senso antiorario sulla base di fissaggio del corpo superiore.

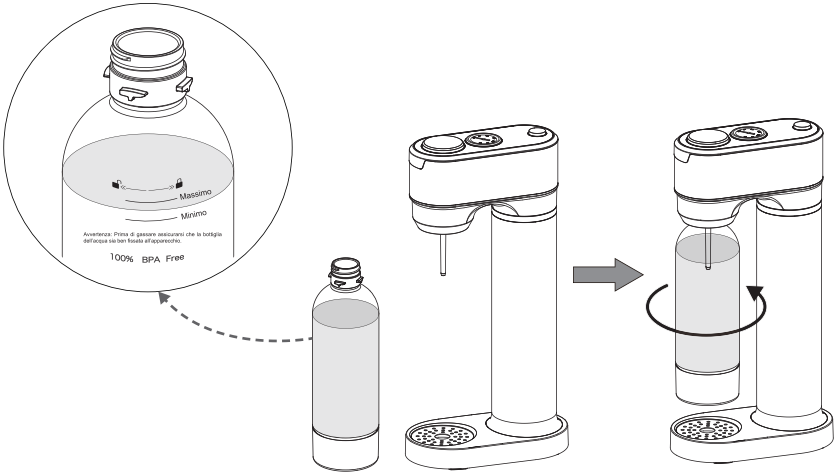

6. Osservare il manometro e premere il pulsante di ingresso in modo intermittente, fino a sentire il suono di scarico automatico o vedere l'ago del manometro tornare indietro.

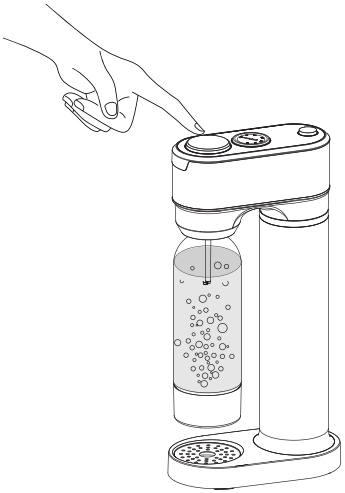

7. Una volta completato il riempimento, premere il pulsante di uscita fino a quando l'ago del manometro non raggiunge lo zero.

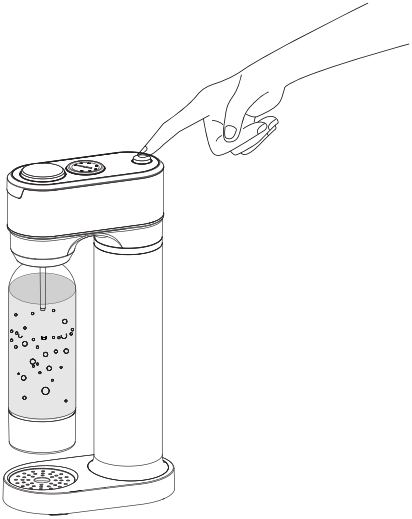

8. Ruotare la bottiglia in senso orario per svitarla dalla macchina per acqua frizzante.

Avviso importante: durante il riempimento, quando l'ago del manometro raggiunge il valore di 6, rilasciare immediatamente il pulsante di ingresso per fermare il processo. Durante la preparazione dell'acqua frizzante fai-da-te, premere il pulsante di ingresso per 1-2 secondi ogni volta, ripetendo l'operazione fino a raggiungere la pressione desiderata. Prestare attenzione alla pressione del manometro durante il riempimento.

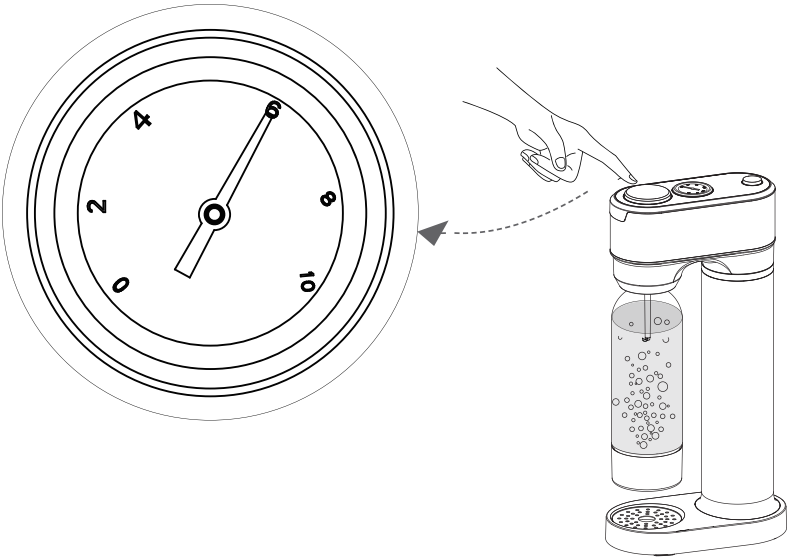

Premere il pulsante 2 volte, soda super leggera
Premere il pulsante 3 volte, soda leggera
Premere il pulsante 4-5 volte, soda media
Premere il pulsante 6 volte, soda forte



Specifiche compatibili della bombola di CO_2
Filettatura metrica TR21x4
Dimensioni della bombola: 360x60 mm (Altezza x Diametro)

Analisi dei guasti

Guasto	Possibile causa
L'acqua non può essere gassata o è difficile da gassare	1. La bombola di CO_2 è vuota 2. La temperatura dell'acqua per la gassificazione non è abbastanza bassa 3. L'acqua non è stata aggiunta fino al livello indicato 4. Il tubo interno perde gas 5. Il tubo di ingresso è ostruito 6. La bottiglia non è stata avvitata correttamente nel supporto della bottiglia
Perdita d'acqua durante il processo di gassificazione	1. L'acqua è stata aggiunta in eccesso 2. Gassificazione ripetuta della stessa bottiglia d'acqua 3. La bottiglia non è stata avvitata correttamente nel supporto della bottiglia
La bottiglia è difficile da rimuovere	1. La bottiglia ha pressione interna, la pressione non è stata scaricata

Attenzione: quanto sopra sono le analisi e le soluzioni dei guasti più comuni. Per altri guasti, contattare il servizio clienti e non tentare di smontare o riparare autonomamente.

Pulizia e manutenzione

Pulizia

Le bottiglie in PET e i tappi non devono essere lavati in lavastoviglie. È possibile pulirli con acqua non superiore a 40°C e un detergente delicato. Si consiglia di lasciare le bottiglie aperte dopo ogni pulizia in modo che l'interno rimanga completamente asciutto. Il corpo della macchina può essere pulito con un panno umido. Se necessario, è possibile utilizzare un detergente delicato e privo di abrasivi per pulire la superficie. Dopo la pulizia, conservare in un ambiente asciutto, ventilato e ombreggiato, con una temperatura di conservazione che non deve superare i 40°C.

Componente	Materiale
Tubo di ingresso	Plastica POM
Corpo della bottiglia personalizzato	Plastica PET
Tappo ermetico personalizzato	Plastica PP
Corpo della bombola di CO_2 (da acquistare separatamente)	Lega di alluminio

Manutenzione

Separare il corpo della bottiglia riutilizzabile dagli altri componenti e conservarlo in un luogo protetto dalla luce diretta del sole.
Se il prodotto o gli accessori non vengono utilizzati per lungo tempo, si consiglia di pulirli prima dell'uso.
Si prega di prestare attenzione alla durata della bottiglia in PET e sostituirla dopo la scadenza del suo periodo di validità.
Se il prodotto non viene utilizzato per lungo tempo, separare la bottiglia dal corpo della macchina e mettere il cappuccio antipolvere sull'ugello.

AVVERTENZE PER LO SMALTIMENTO

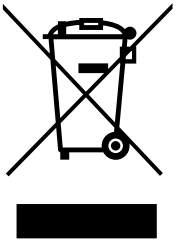

Per evitare possibili conseguenze negative per l'ambiente e per la salute, le apparecchiature elettriche ed elettroniche non devono essere smaltite insieme ai rifiuti domestici.
Devono essere portate in un apposito centro di raccolta per il riciclaggio dei rifiuti di apparecchiature elettriche ed elettroniche. Per ulteriori informazioni sul riciclaggio e lo smaltimento di questo apparecchio, contattare le autorità locali o il servizio di smaltimento dei rifiuti domestici.

ÍNDICE

Precauciones ---------- 42

Nombres de Piezas ---------- 43

Instrucciones de Uso ---------- 44

Análisis de Fallos ---------- 49

Limpieza y Mantenimiento ---------- 49

Consideraciones de Eliminación ---------- 50

Precauciones

Lea atentamente este manual antes de usar. Opere estrictamente de acuerdo con las especificaciones de operación segura y las precauciones descritas.
Guarde este manual cuidadosamente para futuras consultas.

Nota:

- Antes del primer uso, inspeccione la máquina y los accesorios (cilindro de CO_2, botella de agua PET, etc.). Si encuentra algún daño o defecto, comuníquese con el servicio postventa. No modifique ni repare la máquina ni los accesorios por su cuenta. No use la máquina ni los accesorios relacionados hasta que el daño o defecto haya sido reparado.
- La máquina solo debe usarse con los accesorios proporcionados o recomendados por el fabricante. De lo contrario, la garantía quedará anulada.
- No agregue líquidos a una temperatura superior a 40°C en la botella de agua para evitar que se deforme.
- Al preparar la soda, puede agregar saborizantes con anticipación, pero debe retirar la botella de agua PET y enjuagarla inmediatamente después de la preparación. Después del enjuague, sáquela y agítela para secarla. No use saborizantes con partículas sólidas, alta viscosidad o alta corrosividad. Se recomienda usar agua helada preparada previamente para obtener un mejor sabor al preparar agua con gas.
- No inyecte gas directamente en la botella de agua vacía. Cuando escuche el gas desinflado automático o la aguja del manómetro retroceda después de presionar el botón de gasificación varias veces, significa que la presión del aire en la botella ha alcanzado el valor establecido. No necesita gasificar más para evitar el desperdicio. Puede presionar el botón de gasificación cuantas veces según las preferencias personales.
- La botella de agua PET no debe colocarse en entornos por debajo de 1°C ni congelarse. Cuando el cuerpo de la botella se deforme, agriete, decolore o supere su vida útil, se debe reemplazar por una nueva. Se recomienda reemplazarla cada año y su vida útil es de dos años.
- Si la temperatura del cilindro de CO_2 es más baja que la temperatura ambiente, déjela que vuelva lentamente a la temperatura ambiental. No acelere el proceso con fuentes de calor. Si su temperatura es más

alta que la temperatura ambiental, no la coloque en el refrigerador. Si la máquina funciona normalmente pero no escucha el sonido de gas durante la gasificación y la aguja del manómetro está cerca de 0, significa que la presión dentro del cilindro es insuficiente y debe reemplazar el cilindro.

- No coloque la máquina cerca de fuentes de calor y evite la luz solar directa. Asegúrese de instalar la botella de agua PET llena de agua antes de usar este producto. No la use con la botella vacía y no la llene demasiado. Mantenga el nivel de agua preferiblemente entre las marcas de nivel máximo y mínimo de la botella.
- Antes de la gasificación, asegúrese de que la botella de agua esté bien instalada en la base de la carcasa superior para evitar peligros.
- Después de completar la gasificación, presione el botón de desinflar. Solo cuando el manómetro marque 0, puede retirar la botella de agua.
- Se prohíbe que los niños operen la máquina de manera independiente. La máquina es solo para uso doméstico, no para otros fines.
- Los materiales de embalaje, la botella de agua PET usada y el cilindro de CO_2 vacía se pueden reciclar. No los deseche a la basura. Llévelos a un centro de reciclaje adecuado o utilice los contenedores de reciclaje correspondientes para desecharlos de forma ecológica.

Nombres de Piezas

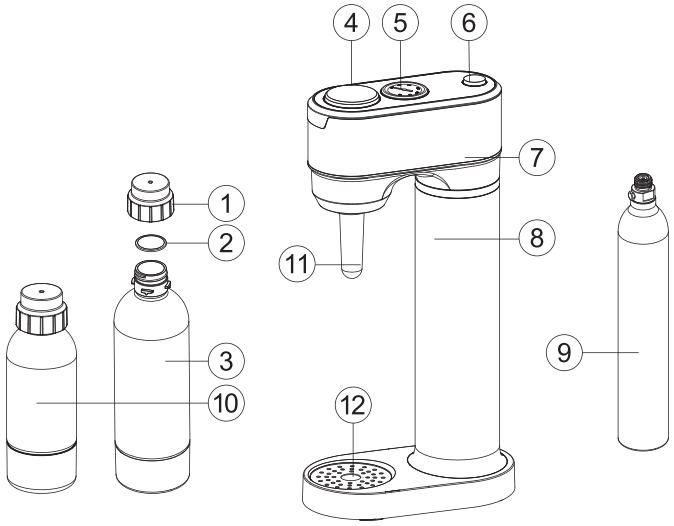

*Dado que los productos están en constante mejora y actualización, no se notificarán por separado algunos cambios en las especificaciones.

1. Tapa de la botella
2. Junta de la tapa
3. Botella de agua PET, 1 L
4. Botón de gasificar
5. Manómetro
6. Botón de desinflar
7. Carcasa superior
8. carcasa inferior
9. Cilindro de CO_2 (debe comprarse por separado, rosca métrica adaptable TR21x4
10. Botella de agua PET, 0,5 L
11. Protector de la boquilla de gasificación
12. Bandeja de goteo

Instrucciones de Uso

1. Desenrosque la botella de agua del cuerpo en el sentido de las agujas del reloj.

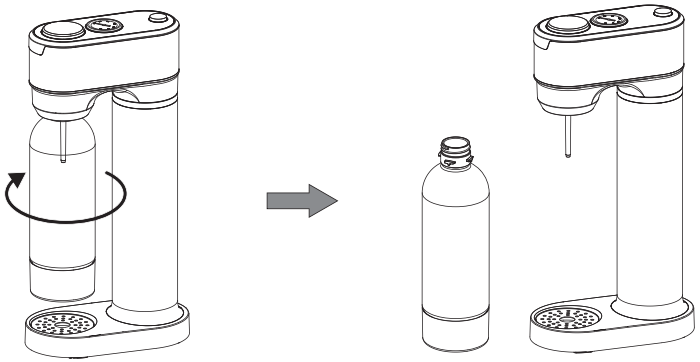

2. Desenrosque la carcasa superior en el sentido contrario a las agujas del reloj.

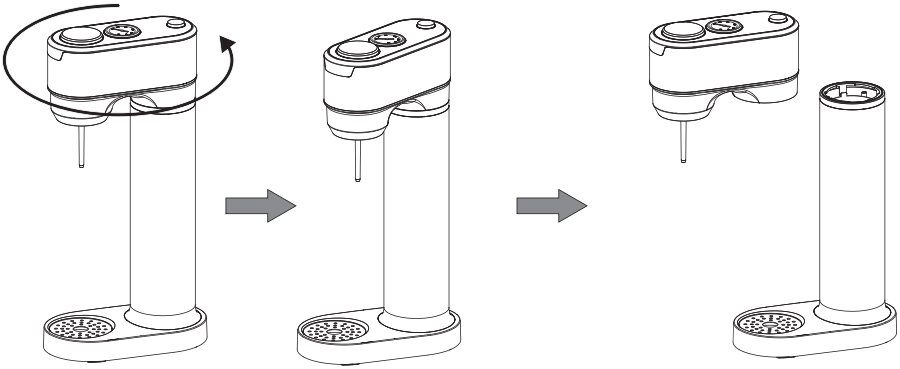

3. Retire el embalaje y la tapa de la parte superior del cilindro de CO_2. Insértelo en la carcasa superior y enrósquelo firmemente en la base en el sentido contrario a las agujas del reloj.

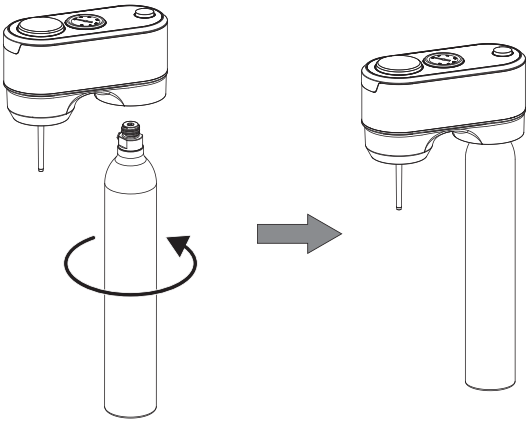

4. Coloque la carcasa superior con cilindro de CO_2 instalado dentro de la carcasa inferior y enrósquela firmemente en la carcasa inferior en el sentido de las agujas del reloj.

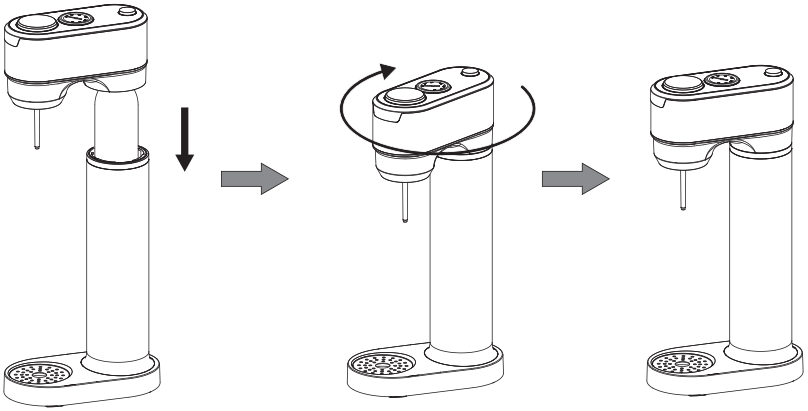

5. Al usar la botella de agua por primera vez, límpiela bien. Agregue la cantidad adecuada de agua a la botella (el nivel de agua debe estar entre la marca máxima y mínima), luego enrosque la botella firmemente en la base de la botella de agua de la carcasa superior en el sentido contrario a las agujas del reloj.

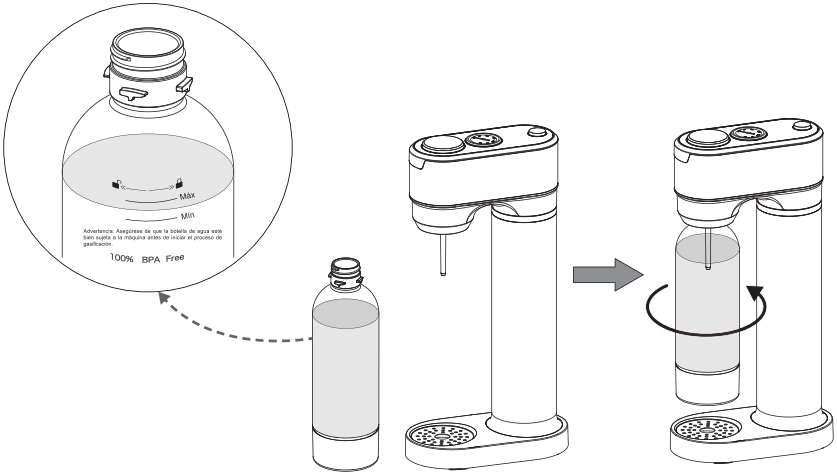

6. Observe el manómetro y presione intermitentemente el botón de gasificación hasta que escuche el gas desinflado o la aguja del manómetro retroceda.

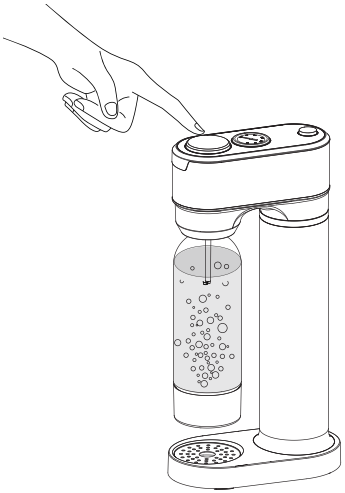

7. Después de completar la gasificación, presione el botón de desinflar hasta que la aguja del manómetro marque 0.

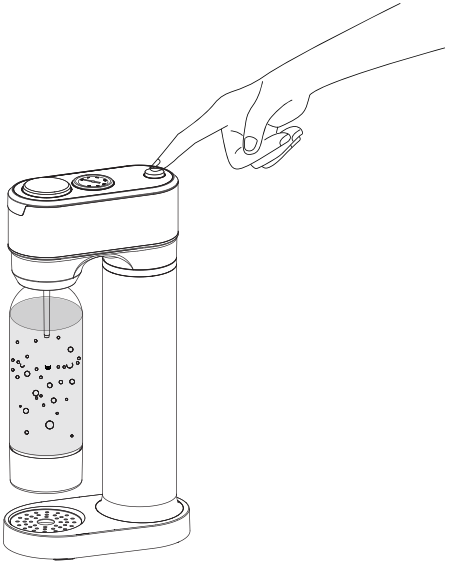

8. Desenrosque la botella de agua del cuerpo en el sentido de las agujas del reloj.

Nota especial: Durante el proceso de la gasificación, cuando la aguja marque 6, suelte inmediatamente el botón de gasificar para detener la liberación de gas.

Para la preparación de soda, cada vez que presione el botón de gasificar, mantenga presionándolo durante 1-2 segundos. Puede repetir la operación para alcanzar el valor de presión deseado. Preste atención al manómetro durante la gasificación.

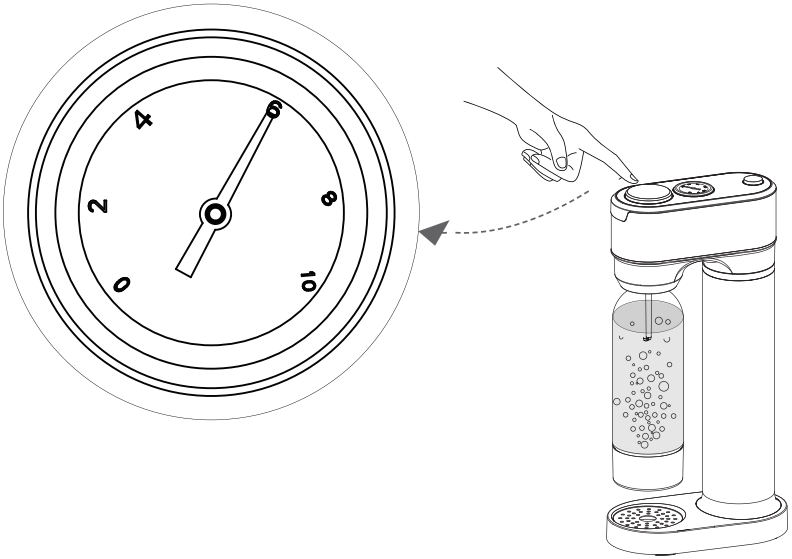

Pulse 2 veces: Soda muy suave
Pulse 3 veces: Soda suave
Pulse 4-5 veces: Soda media
Pulse 6 veces: Soda fuerte



Recomendación para la compra de un cilindro de CO_2 - Con rosca métrica adaptable: TR21x4
Dimensiones: 360x60 mm (Alto x Diámetro)

Análisis de Fallos

Fallos	Soluciones
El agua no tiene gas o es difícil de gasificar.	1. El cilindro de CO_2 está vacío; 2. La temperatura del agua para gasificar no es lo suficientemente baja; 3. El agua no se ha añadido hasta el nivel indicado; 4. Fuga de aire en el tubo interna; 5. Tubo de gasificación obstruido o boquilla tapada; 6. La botella de agua no está bien sujeta en la base.
Fuga de agua durante el proceso de gasificación	1. Se ha añadido demasiada agua; 2. Se ha gasificado la misma botella de agua varias veces; 3. La botella de agua no está bien sujeta en la base.
Difícil de quitar la botella de agua	Hay presión de aire residual dentro de la botella de agua

Nota: Las anteriores son análisis y soluciones para fallos comunes. Para otras fallas, comuníquese con el servicio de atención al cliente. No desmonte ni repare la máquina por su cuenta.

Limpieza y Mantenimiento

Limpieza

La botella de agua PET y su tapa no se pueden lavar en el lavavajillas. Se pueden limpiar con agua no superior a 40°C y detergente suave. Se recomienda abrir la tapa de la botella después de cada limpieza, agitarla para eliminar el exceso de agua y dejar que el interior de la botella se seque completamente. Limpie el cuerpo de la máquina con un paño húmedo. Si es necesario, limpie la superficie con un detergente suave y no abrasivo.

Después de la limpieza, guárdela en un lugar fresco, seco, ventilado y lejos de la luz solar. La temperatura ambiental de almacenamiento no debe superar los 40°C.

Componente	Material
Tubo de gasificación	Plástico POM
Cuerpo de botella de agua especial	Plástico PET
Tapa de botella sellada especial	Plástico PP
Cilindro de CO_2 (debe comprarse por separado)	Aleación de aluminio

Mantenimiento

- Guarde las botellas reutilizables por separado de los demás componentes en un lugar protegido de la luz solar directa.
- Si no utiliza la máquina o los accesorios durante un período prolongado, límpielos antes de volver a usarlos.
- Preste atención a la vida útil de la botella de agua PET. Debe reemplazarla cuando alcance su fecha de caducidad.
- Si no utiliza la máquina durante un período prolongado, separe la botella de agua del cuerpo de la máquina y coloque el protector en la boquilla de gasificación.

Consideraciones de Eliminación

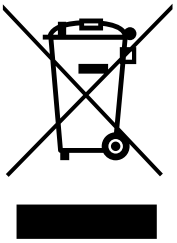

Los residuos de aparatos eléctricos y electrónicos no deben eliminarse junto con los residuos domésticos. Cosiderando el daño potencial al medio ambiente o a la salud humana, recicle de manera responsable para promover la reutilización sostenible de los materiales.

INHOUDSOPGAVE

Belangrijke veiligheidsmaatregelen ---------- 52

Overzicht van het apparaat ---------- 54

Hoe te gebruiken ---------- 55

Probleemoplossing ---------- 59

Reiniging en onderhoud ---------- 59

Overwegingen bij afvalverwerking ---------- 60

Belangrijke veiligheidsmaatregelen

Lees deze handleiding aandachtig door voor gebruik en volg de beschreven veiligheidsinstructies en voorzorgsmaatregelen strikt op.
Bewaar deze handleiding na het lezen op een veilige plaats voor toekomstig gebruik.

- Controleer vóór het eerste gebruik het apparaat en de accessoires (CO_2 - cilinder, PET- waterflessen , enz.). Neem bij constatering van schade of defecten contact op met onze klantenservice . Wijzig of repareer het apparaat of de accessoires niet zelf. Gebruik het apparaat niet totdat eventuele schade of defecten zijn verholpen.
- Gebruik uitsluitend accessoires die door de fabrikant zijn meegeleverd of aanbevolen. Het niet naleven hiervan kan de garantie ongeldig maken.
- Voeg geen vloeistoffen warmer dan 40 °C toe aan de waterfles , omdat deze daardoor kan vervormen.
- Bij het maken van bruiswater kun je de smaakstoffen van tevoren toevoegen. De PET- waterfles moet echter direct daarna worden verwijderd en geweekt om hem schoon te maken. Schud het overtollige water eruit en laat de fles drogen. Gebruik geen smaakstoffen die vaste deeltjes bevatten, of smaakstoffen met een hoge viscositeit of sterke corrosieve eigenschappen. Het is aan te raden om voorgekoeld of koud water te gebruiken bij het maken van bruiswater, omdat dit zorgt voor een betere koolzuurvorming en smaak.
- Voeg geen koolzuur toe aan een lege PET- waterfles . Wanneer u het automatische ontluchtingsgeluid hoort of de wijzer van de drukmeter na meerdere keren op de koolzuurknop te hebben gedrukt terugvalt, is de waterfles vol. De ingestelde koolzuurdruk is bereikt en verdere koolzuurtoevoeging is niet nodig om verspilling te voorkomen. Het aantal keren dat de koolzuurknop wordt ingedrukt, kan naar eigen smaak worden aangepast.
- waterfles niet in omgevingen met een temperatuur onder 1 °C en vries hem niet in. Vervang de waterfles als deze vervormd, gebarsten of verkleurd is, of als de aanbevolen levensduur is overschreden. Het wordt aanbevolen de PET- waterfles eenmaal per jaar te vervangen , met een maximale levensduur van twee jaar.
- Als de CO_2 - cilinder kouder is dan kamertemperatuur, laat deze dan

op natuurlijke wijze op kamertemperatuur komen . Gebruik geen warmtebron om het opwarmen te versnellen. Als de cilinder warmer is dan kamertemperatuur, plaats deze dan niet in de koelkast. Als het apparaat normaal werkt en er tijdens het carboniseren geen gasstroomgeluid hoorbaar is en de wijzer van de manometer dicht bij 0 blijft staan, is de cilinderdruk onvoldoende en moet de CO_2- cilinder worden vervangen.

- apparaat niet in de buurt van warmtebronnen en vermijd direct zonlicht. Let op: het apparaat mag alleen worden gebruikt met een met water gevulde PET- waterfles . Gebruik het apparaat niet met een lege fles en zorg ervoor dat het waterniveau in de fles tussen de maximum- en minimummarkering ligt . Vul de fles niet te vol.
- Voordat je gaat carboneren , moet je er altijd voor zorgen dat de PET-waterfles stevig vastzit aan de flesaansluiting op de bovenkant van de fiets om ongelukken te voorkomen.
- Druk na het carboniseren op de ontluchtingsknop. Verwijder de PET-waterfles pas wanneer de manometer nul aangeeft .
- apparaat niet bedienen. apparaat zonder toezicht. De e Dit apparaat is uitsluitend bedoeld voor huishoudelijk gebruik en mag niet voor andere doeleinden worden gebruikt.
- Gooi verpakkingsmateriaal, afgedankte PET-waterflessen of lege CO_2-cilinders niet zomaar weg . Breng ze naar een geschikt recyclingcentrum of gebruik de daarvoor bestemde recyclingbakken, want al deze items zijn recyclebaar.

Overzicht van het apparaat

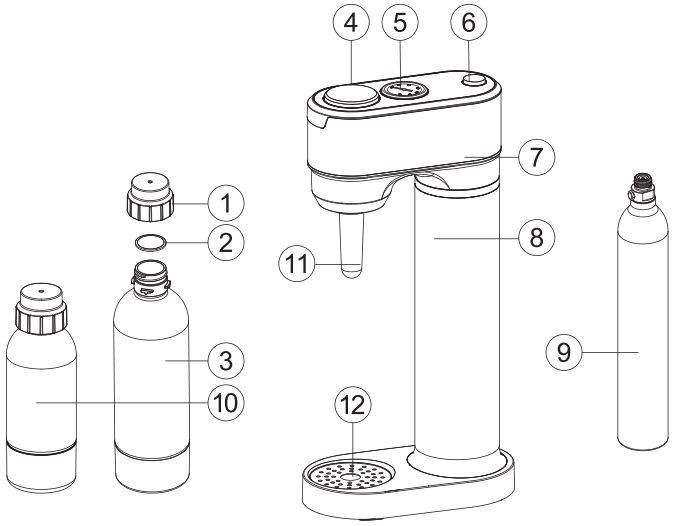

* Omdat onze apparaten continu worden verbeterd en geüpgraded, kunnen specificaties zonder voorafgaande kennisgeving worden gewijzigd.

1. Dop van een waterfles
2. Dopafdichting
3. PET-waterfles van 1 liter
4. Koolzuurknop
5. Drukmeter
6. Ontgrendelingsknop
7. Bovenlichaam
8. Onderlichaam
9. CO_2 - cilinder (niet inbegrepen, compatibel met TR21x4 metrische schroefdraad)
10. PET-waterfles 0,5 L
11. Stofkap voor koolzuurmondstuk (bedekt het mondstuk)
12. Lekbak

Hoe te gebruiken

1. Verwijder de PET- waterfles uit het apparaat door deze met de klok mee te draaien.

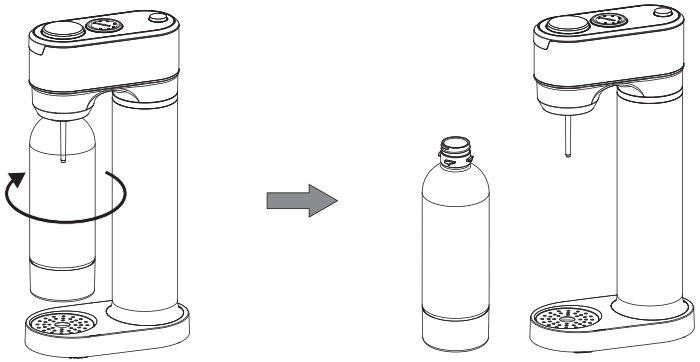

2. Draai het bovenste gedeelte tegen de klok in om het te verwijderen.

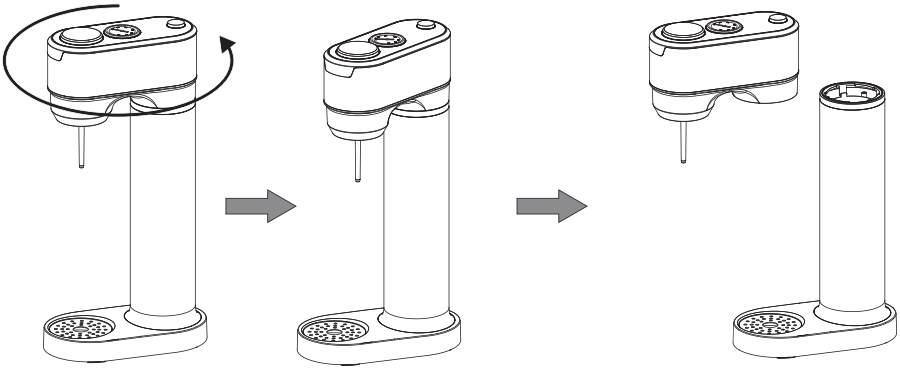

3. Verwijder de verpakking en de dop van de CO_2-cilinder. Plaats de cilinder in het bovenste gedeelte en draai deze tegen de klok in om hem vast te zetten in de cilinderaansluiting .

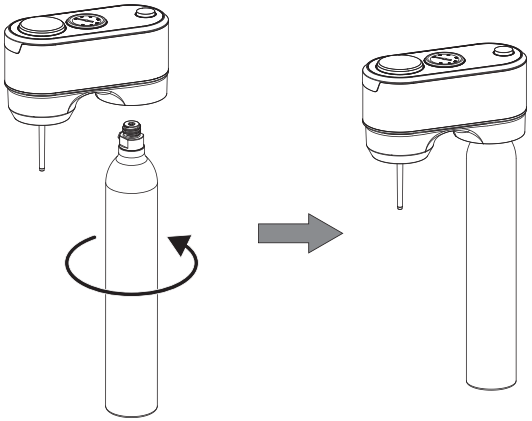

4. Plaats het bovenste gedeelte met de CO_2-cilinder op het onderste gedeelte en draai het bovenste gedeelte met de klok mee om het vast te zetten.

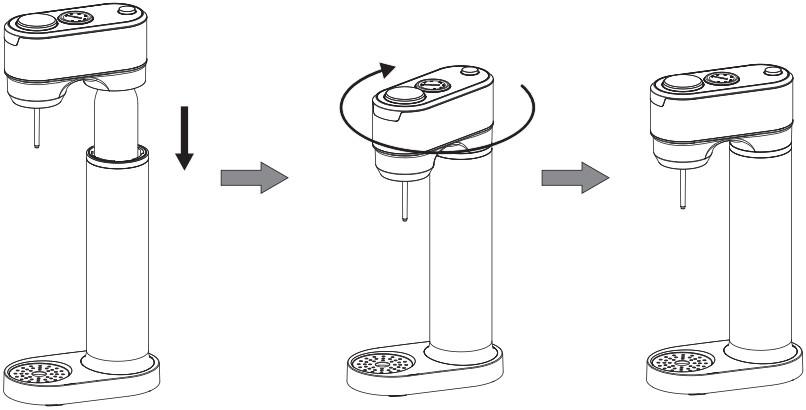

5. de PET- waterfles vóór het eerste gebruik grondig schoon . Vul de fles met een geschikte hoeveelheid water (tussen de minimum- en maximummarkering) en draai de fles vervolgens tegen de klok in om hem vast te zetten op de flessenaansluiting aan de bovenkant.

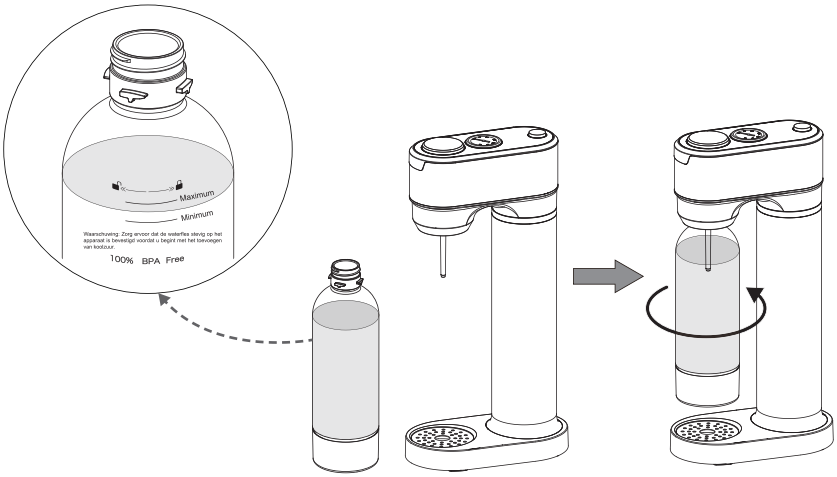

6. Houd de drukmeter in de gaten en druk met tussenpozen op de koolzuurknop totdat u het automatische drukontlastingssignaal hoort of de wijzer van de drukmeter terugvalt.

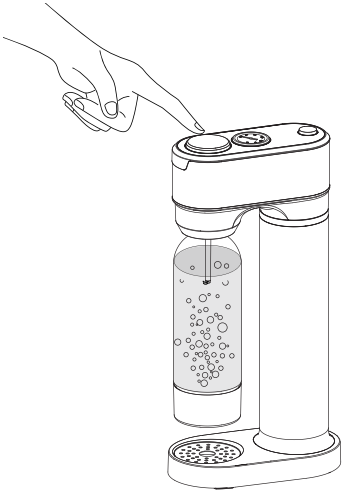

7. Nadat het koolzuurproces is voltooid, drukt u op de ontgrendelingsknop totdat de wijzer van de drukmeter nul aangeeft.

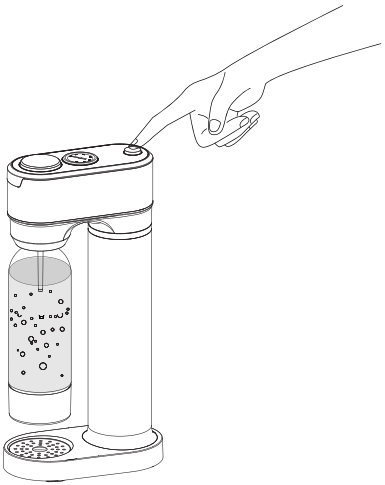

8. Draai de PET- waterfles met de klok mee om deze uit het apparaat te verwijderen.

Belangrijke opmerking

Tijdens het carboniseren, wanneer de naald op 6 staat, laat u de carbonisatieknop onmiddellijk los om de gasafgifte te stoppen. Bij het zelf maken van frisdrank drukt u de carbonisatieknop 1-2 seconden per keer in en herhaalt u dit indien nodig totdat de gewenste druk is bereikt. Houd de drukmeter tijdens het carbonisatieproces nauwlettend in de gaten.

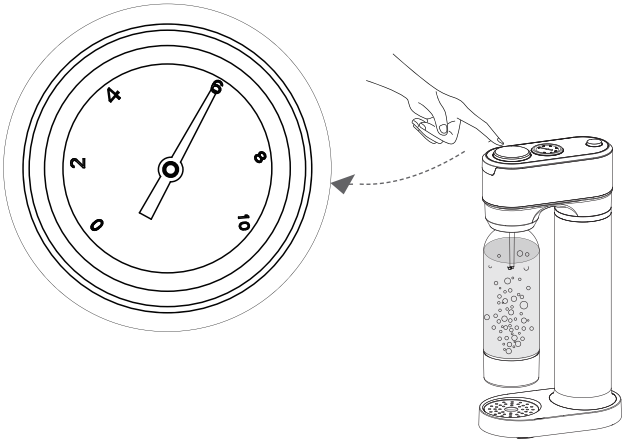

Druk twee keer voor zeer lichte frisdrank.
Druk 3 keer voor light frisdrank.
Druk 4-5 keer voor een gemiddelde hoeveelheid frisdrank .
Druk 6 keer voor een sterk bruisende frisdrank.



Compatibiliteit van CO_2-cilinders
Metrische schroefdraad: TR21 x 4
Cilinderafmetingen: 360 x 60 mm (hoogte x diameter)

Probleemoplossing

Probleem	Mogelijke oorzaak
Niet in staat tot carbonisatie of moeilijk te carboniseren	1. De CO_2 - cilinder is leeg. 2. Het water dat voor de carbonisatie wordt gebruikt, is niet koud genoeg. 3. Het waterpeil is niet tot het aangegeven niveau gevuld. 4. De interne luchtleiding lekt. 5. De koolzuurbuis of het mondstuk ervan is verstopt. 6. De waterfles zit niet stevig vast aan de flessenhouder.
Waterlekkage tijdens carbonisatie	1. Er is te veel water bijgevuld. 2. Dezelfde fles water is meerdere keren koolzuurhoudend gemaakt. 3. De waterfles zit niet stevig vast aan de flessenhouder.
Het is lastig om de waterfles eruit te halen.	1. Er staat druk in de fles en die is nog niet ontsnapt.

Let op: Bovenstaande zijn veelvoorkomende problemen en oplossingen. Neem voor andere problemen contact op met de klantenservice en probeer het apparaat niet zelf te demonteren of te repareren.

Reiniging en onderhoud

Schoonmaak

De PET- waterfles en de dop mogen niet in de vaatwasser worden gereinigd. Was ze met water van maximaal 40 °C en een mild afwasmiddel. Schud

na het reinigen het overtollige water eruit en laat de dop open zodat de binnenkant van de fles goed kan drogen . Veeg de behuizing van het apparaat af met een vochtige doek; gebruik indien nodig een mild, niet-schurend reinigingsmiddel voor het reinigen van oppervlakken. Bewaar het apparaat na het reinigen op een koele, droge en geventileerde plaats, waarbij de bewaartemperatuur niet hoger mag zijn dan 40 °C.

Onderdelen	Materialen
Koolzuurbuis	POM-plastic
Flesbehuizing	PET-plastic
Flesdopafdichting	PP-kunststof
CO_2 - cilinderbehuizing (niet inbegrepen)	Aluminiumlegering

Onderhoud

- Bewaar de herbruikbare waterfles apart van de andere onderdelen op een plek die beschermd is tegen direct zonlicht.
- Als het apparaat of de accessoires lange tijd niet zijn gebruikt, reinig ze dan eenmaal voor gebruik.
- Let op de levensduur van de PET-waterfles en vervang deze wanneer de aanbevolen periode is verstreken.
- Als het apparaat gedurende langere tijd niet wordt gebruikt, koppelt u de waterfles los van het apparaat en bedekt u het koolzuurmondstuk met de stofkap.

Overwegingen bij afvalverwerking

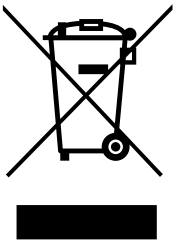

Om het milieu en de volksgezondheid te beschermen, mogen afgedankte elektrische en elektronische apparaten niet samen met het huishoudelijk afval worden weggegooid. Het apparaat moet in plaats daarvan naar een daarvoor bestemd inzamelpunt voor de recycling van afgedankte elektrische en elektronische apparatuur worden gebracht. Neem voor meer informatie over het recyclen en afvoeren van dit apparaat contact op met uw gemeente of uw afvalverwerkingsbedrijf.

SPIS TREŚCI

Ważne zabezpieczenia ---------- 62

Przegląd urządzeń ---------- 64

Jak używać ---------- 65

Rozwiązywanie problemów ---------- 69

Czyszczenie i konserwacja ---------- 70

Rozważania dotyczące utylizacji ---------- 71

Ważne zabezpieczenia

Przed użyciem należy uważnie przeczytać instrukcję i ściśle przestrzegać podanych wskazówek bezpieczeństwa i środków ostrożności.
Po przeczytaniu zachowaj instrukcję w bezpiecznym miejscu, aby móc z niej skorzystać w przyszłości.

- Przed pierwszym użyciem należy sprawdzić urządzenie i jego akcesoria (butlę CO_2 , butelki PET itp .). W przypadku stwierdzenia jakichkolwiek uszkodzeń lub wad prosimy o kontakt z naszym działem obsługi klienta . Nie wolno samodzielnie modyfikować ani naprawiać urządzenia ani akcesoriów. Nie należy używać urządzenia do czasu usunięcia wszelkich uszkodzeń lub wad.
- Używaj wyłącznie akcesoriów dostarczonych lub zalecanych przez producenta. Nieprzestrzeganie tego zalecenia spowoduje utratę gwarancji.
- Nie należy dodawać do butelki z wodą płynów o temperaturze powyżej 40°C , gdyż może to spowodować jej odkształcenie.
- Podczas przygotowywania wody gazowanej można wcześniej dodać aromaty . Należy jednak natychmiast po przygotowaniu wyjąć butelkę z tworzywa PET i namoczyć ją w celu umycia. Strząsnąć nadmiar wody i pozostawić do wyschnięcia. Nie należy używać aromatów zawierających cząstki stałe, o wysokiej lepkości lub silnych właściwościach żrących. Zaleca się stosowanie schłodzonej lub zimnej wody do przygotowywania wody gazowanej, ponieważ zapewni to lepsze nasycenie dwutlenkiem węgla i lepszy smak.
- Nie karbonizuj pustej butelki PET . Gdy usłyszysz dźwięk automatycznego uwalniania ciśnienia lub zobaczysz, że igła manometru opada po kilku naciśnięciach przycisku karbonizacji, oznacza to, że butelka jest już napełniona. Osiągnięto zadane ciśnienie karbonatyzacji i nie ma potrzeby dalszego karbonatyzacji, aby uniknąć marnotrawstwa. Liczbę naciśnięć przycisku karbonatyzacji można dostosować do indywidualnych upodobań.
- Nie umieszczaj butelki PET na wodę w środowisku o temperaturze poniżej 1°C i nie zamrażaj jej. Wymień butelkę na wodę , jeśli ulegnie odkształceniu, pęknięciu, odbarwieniu lub minie zalecany okres użytkowania. Zaleca się wymianę butelki PET na wodę raz w roku, przy czym maksymalny okres użytkowania wynosi dwa lata.
- Jeśli butla z CO_2 ma temperaturę niższą od temperatury pokojowej,

pozwól jej naturalnie powrócić do temperatury pokojowej , ale nie używaj źródła ciepła w celu przyspieszenia nagrzewania. Jeśli jest cieplejsza od temperatury pokojowej, nie wkładaj jej do lodówki. Jeśli urządzenie działa normalnie , a podczas nasycania dwutlenkiem węgla nie słychać dźwięku przepływu gazu, a wskazówka manometru utrzymuje się w pobliżu 0, ciśnienie w butli jest niewystarczające i butlę z CO_2 należy wymienić.

- Nie umieszczaj urządzenia w pobliżu źródeł ciepła i unikaj bezpośredniego światła słonecznego. Pamiętaj, że urządzenie powinno być używane wyłącznie z zainstalowaną butelką PET wypełnioną wodą. Nie używaj pustej butelki i upewnij się, że poziom wody w butelce znajduje się między znakami maksymalnym i minimalnym . Nie przepełniaj.
- Przed rozpoczęciem napełniania butelką z wodą dwutlenkiem węgla należy zawsze upewnić się, że butelka PET jest pewnie przymocowana do złącza butelki w górnej części korpusu, aby zapobiec ryzyku wypadków.
- Po nagazowaniu naciśnij przycisk zwalniający. Wyjmij butelkę PET dopiero , gdy manometr wskaże zero.
- Nie pozwalaj dzieciom obsługiwać urządzenia . urządzenie bez nadzoru . Urządzenie przeznaczone jest wyłącznie do użytku domowego i nie wolno go używać do żadnych innych celów.
- Nie wyrzucaj bez ładu i składu materiałów opakowaniowych, zużytych butelek PET ani pustych butli z CO_2 . Oddaj je do odpowiedniego punktu recyklingu lub wrzuć do wyznaczonych pojemników na odpady, ponieważ wszystkie te przedmioty nadają się do recyklingu.

Przegląd urządzeń

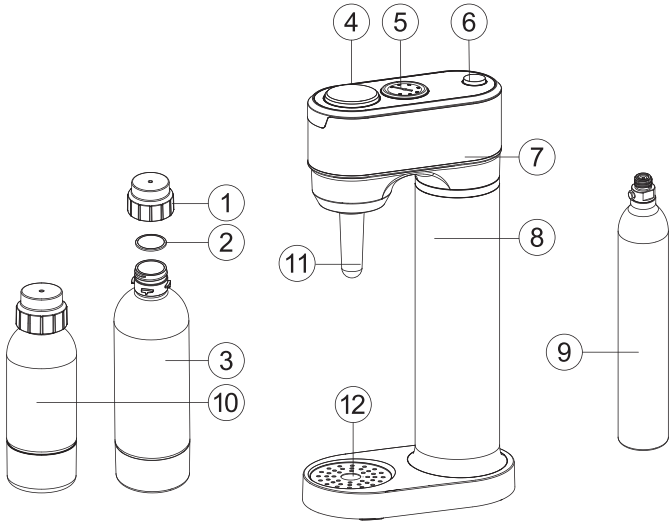

* Ponieważ nasze urządzenia są stale udoskonalane i unowocześniane, ich specyfikacje mogą ulec zmianie bez wcześniejszego powiadomienia.

1. Nakrętka do butelki z wodą
2. Uszczelka nakrętki
3. Butelka na wodę PET 1 l
4. Przycisk karbonizacji
5. Manometr
6. Przycisk zwalniający
7. Górna część ciała
8. Dolna część ciała
9. Butla CO_2 (nie jest dołączona, kompatybilna z gwintem metrycznym TR21x4)
10. Butelka na wodę PET 0,5 l
11. Osłona przeciwpyłowa dyszy karbonizacyjnej (zakrywa dyszę)
12. Tacka ociekowa

Jak używać

1. Wyjmij butelkę PET z urządzenia , obracając ją zgodnie z ruchem wskazówek zegara.

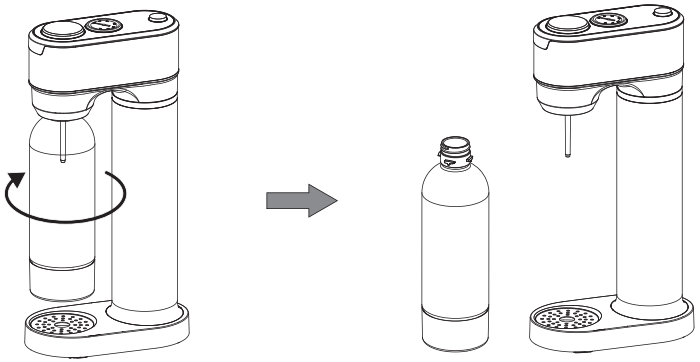

2. Aby zdjąć górną część korpusu, należy ją obrócić w kierunku przeciwnym do ruchu wskazówek zegara.

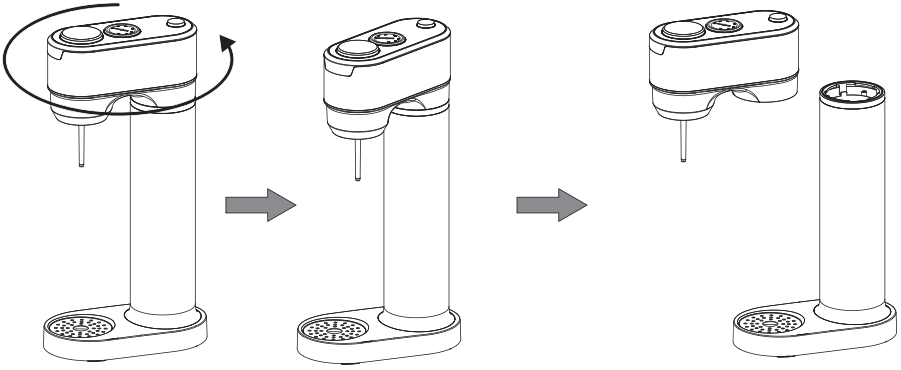

3. Zdejmij opakowanie i nakrętkę z górnej części butli z CO_2. Włóż butlę do górnej części korpusu i obróć ją w kierunku przeciwnym do ruchu wskazówek zegara, aby zamocować ją w złączu butli .

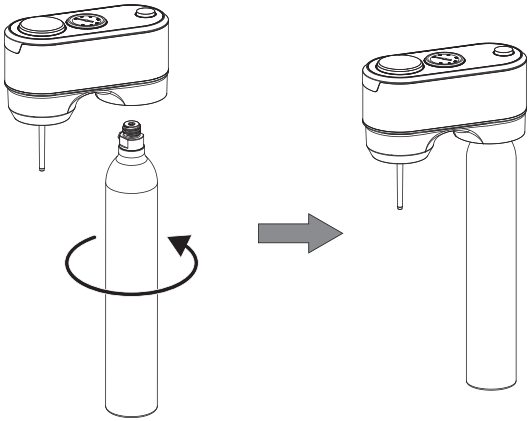

4. Umieść górną część korpusu z zamontowanym cylindrem CO_2 na dolnej części korpusu i przekręć górną część korpusu zgodnie z ruchem wskazówek zegara, aby zamocować ją na dolnej części korpusu.

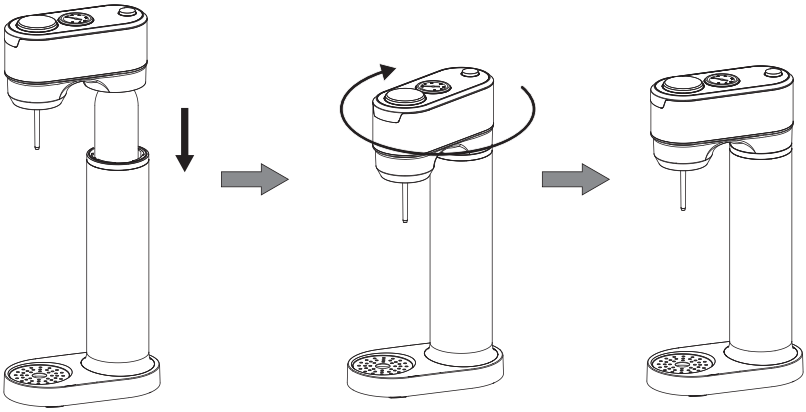

5. Przed pierwszym użyciem dokładnie umyj butelkę PET . Napełnij butelkę odpowiednią ilością wody (pomiędzy oznaczeniami minimum i maksimum), a następnie obróć butelkę w kierunku przeciwnym do ruchu wskazówek zegara, aby zamocować ją na złączu butelki w górnej części korpusu.

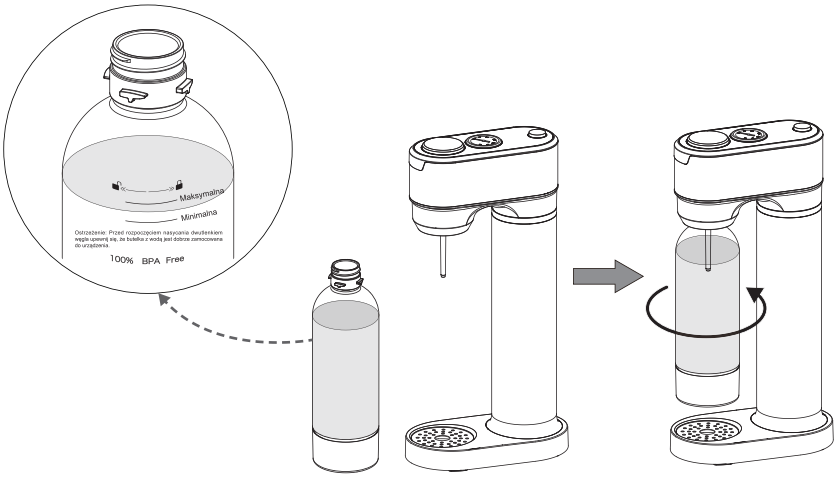

6. Obserwuj manometr i naciskaj przycisk nasycania dwutlenkiem węgla, aż usłyszysz dźwięk automatycznego uwalniania ciśnienia lub igła manometru opadnie.

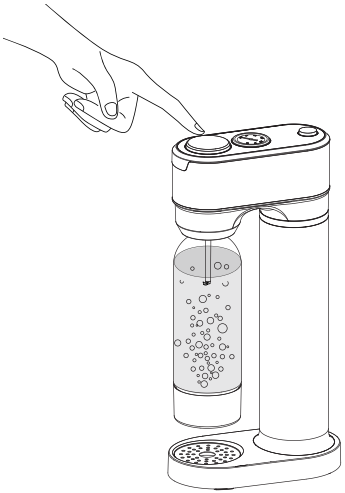

7. Po zakończeniu nasycania dwutlenkiem węgla naciśnij przycisk zwalniający, aż igła manometru wskaże zero.

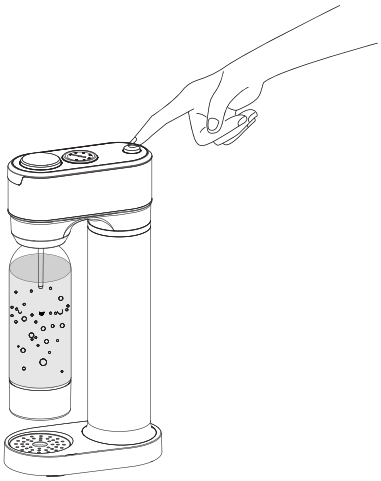

8. Obróć butelkę PET na wodę zgodnie z ruchem wskazówek zegara, aby wyjąć ją z urządzenia.

Ważna uwaga
Podczas nasycania dwutlenkiem węgla, gdy igła osiągnie wartość 6, natychmiast zwolnij przycisk nasycania, aby zatrzymać uwalnianie gazu. Podczas samodzielnego przygotowywania napoju gazowanego, naciskaj przycisk nasycania przez 1–2 sekundy, powtarzając czynność w razie potrzeby, aż do osiągnięcia pożądanego ciśnienia. Uważnie obserwuj manometr przez cały czas nasycania dwutlenkiem węgla.

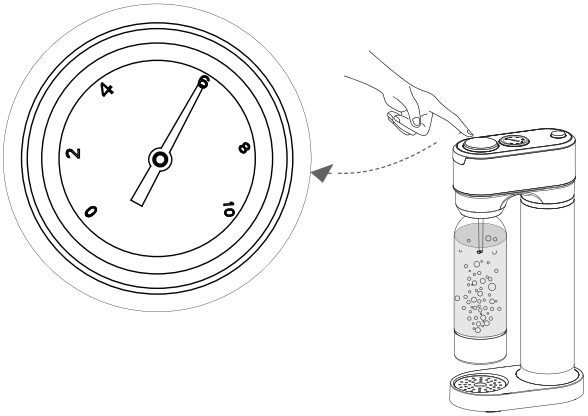

Naciśnij 2 razy, aby uzyskać bardzo lekki napój gazowany.
Naciśnij 3 razy, aby uzyskać lżejszy napój gazowany.
Naciśnij 4–5 razy, aby uzyskać średni poziom napoju gazowanego .
Naciśnij 6 razy, aby uzyskać mocno musujący napój.



Zgodność butli CO_2
Gwint metryczny: TR21 x 4
Wymiary cylindra: 360 x 60 mm (wysokość x średnica)

Rozwiązywanie problemów

Problem	Możliwa przyczyna
Niemożliwy do karbonatyzacji lub trudny do karbonatyzacji	1. z CO_2 jest pusta. 2. Woda używana do nasycania dwutlenkiem węgla nie jest wystarczająco zimna. 3. Woda nie została napełniona do wskazanego poziomu. 4. Wewnętrzna rurka powietrza jest nieszczelna. 5. Zablokowana rurka nasycająca dwutlenkiem węgla lub jej dysza. 6. Butelka z wodą nie jest solidnie przymocowana do łącznika.
Wyciek wody podczas nasycania dwutlenkiem węgla	1. Nalano za dużo wody. 2. Ta sama butelka wody była wielokrotnie nasycana gazem. 3. Butelka z wodą nie jest solidnie przymocowana do łącznika.
Trudno wyjąć butelkę z wodą	1. W butelce jest ciśnienie, które nie zostało uwolnione.

Uwaga: Powyższe problemy i metody ich rozwiązywania są typowe. W przypadku innych problemów prosimy o kontakt z obsługą klienta i nie podejmowanie prób samodzielnego demontażu ani naprawy urządzenia .

Czyszczenie i konserwacja

Czyszczenie

na wodę PET i nakrętki nie wolno myć w zmywarce. Myj je wodą o temperaturze nie wyższej niż 40°C z użyciem łagodnego detergentu. Po umyciu strząsaj nadmiar wody i pozostaw nakrętkę otwartą, aby wnętrze butelki dokładnie wyschło . Przetrzyj obudowę urządzenia wilgotną ściereczką; w razie potrzeby użyj łagodnego, nieściernego środka czyszczącego do czyszczenia powierzchni. Po umyciu przechowuj urządzenie w chłodnym, suchym i przewiewnym miejscu, upewniając się, że temperatura przechowywania nie przekracza 40°C.

Strony	Przybory
Rurka do karbonatyzacji	tworzywo sztuczne POM
Korpus butelki na wodę	Plastik PET
Uszczelka nakrętki butelki	Plastik PP
butli CO_2 (nie wchodzi w skład zestawu)	Stop aluminium

Konserwacja

- Przechowuj butelkę wielokrotnego użytku oddzielnie od pozostałych części, w miejscu chronionym przed bezpośrednim działaniem promieni słonecznych.
- Jeżeli urządzenie lub akcesoria nie były używane przez dłuższy czas, należy je wyczyścić przed ponownym użyciem.
- Należy zwrócić uwagę na okres przydatności butelki PET do użycia i wymienić ją po upływie zalecanego okresu przydatności.
- Jeżeli urządzenie nie będzie używane przez dłuższy czas, należy odłączyć butelkę z wodą od urządzenia i przykryć dyszę rozpylającą dwutlenek węgla osłoną przeciwkurzową.

Rozważania dotyczące utylizacji

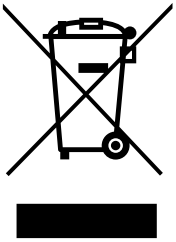

W trosce o środowisko i zdrowie ludzi, zużytego sprzętu elektrycznego i elektronicznego nie należy wyrzucać wraz z odpadami domowymi.
Zamiast tego należy go oddać do wyznaczonego punktu zbiórki w celu recyklingu zużytego sprzętu elektrycznego i elektronicznego. Aby uzyskać więcej informacji na temat recyklingu i utylizacji tego urządzenia, prosimy o kontakt z lokalnymi władzami lub zakładem utylizacji odpadów komunalnych.

Llivekit





Points de collecte sur www.quefairedemesdechets.fr
Privilégiez la réparation ou le don de votre appareil !

V 4.04