FLEX

L 125 18.0-EC-LD
LBE 125-15 18-EC
LB 125-15 18-EC

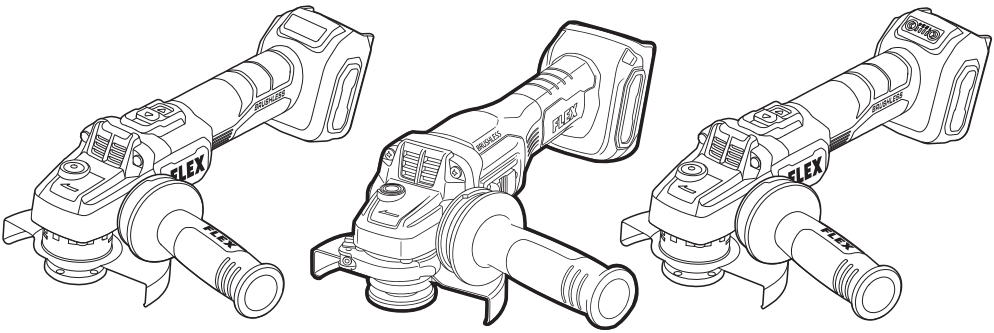

de Originalbetriebsanleitung 8

en Originalbetriebsanleitungen 20

fr Notice d'Instructions d'origine 30

it Istruzioni per l'uso originali 42

es Instrucciones de funcionamiento originales 54

pt Instruções de serviço originais 66

nl Originele gebruiksaanwijzing 78

da Originale Driftsvejledning 90

no Originale driftsanvisningen 100

sv Originalbruksanvisning 110

fi Alkuperäinen käyttöohjekirja 120

el Αυθεντικές οδηγίες χειρισμού 130

tr Orijinal işletme kılavuzu 142

pl Instrukcja oryginalna 152

hu Eredeti üzemeltetési útmutató 164

cs Originální návod k obsluze 176

sk Originálny návod na obsluhu 186

hr Originalna uputa za rad 196

sl Izvirno navodilo za obratovanje 206

ro Instrucţiuni de funcţionare originale 216

bg Оригинално упътване за експлоатация 226

ru Оригинальная инструкция по эксплуатации 238

et Originaalkasutusjuhend 250

lt Originali naudojimo instrukcija 260

lv Lietošanas pamācības oriģināls 270

ar ترجمة لإرشادات التشغيل الأصلية 280

A

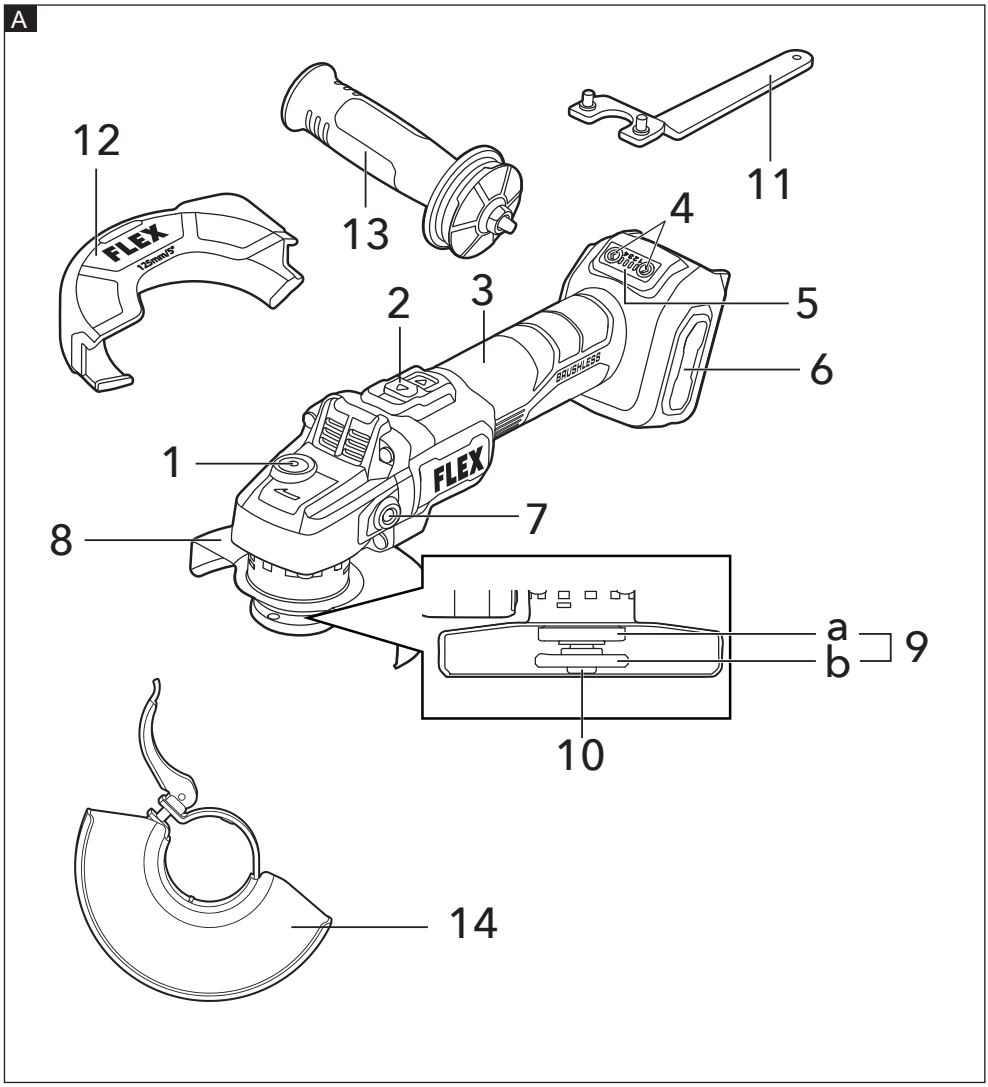

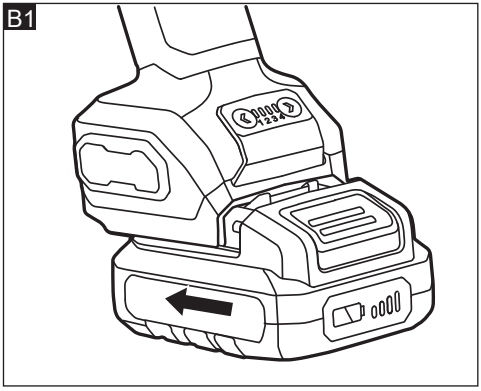
B1

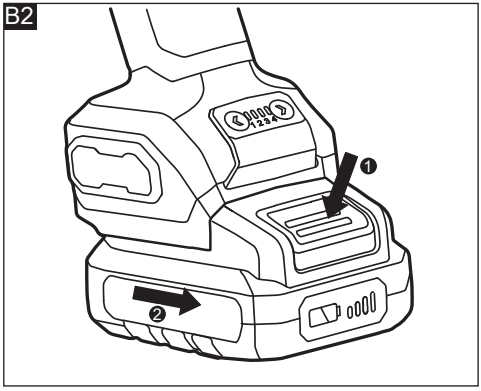
B2
1
2

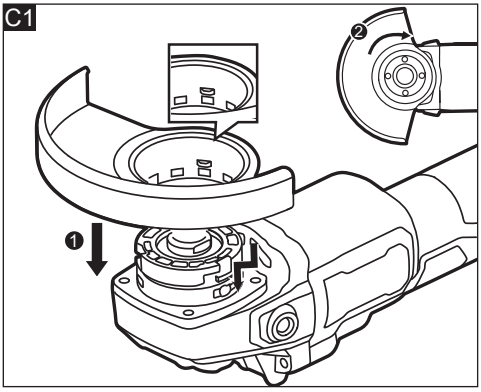
C1
2
1

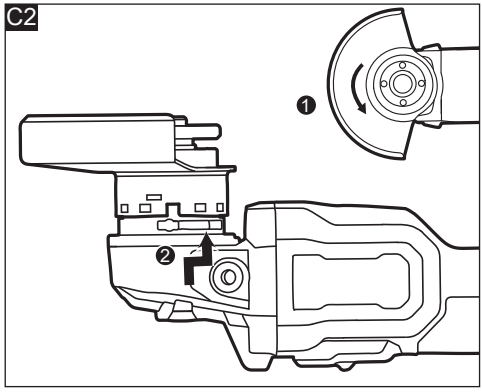
C2
1
2

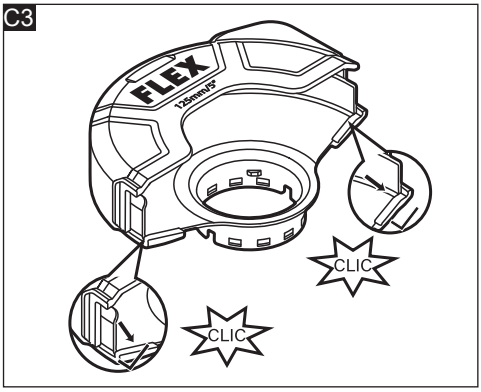
C3
FLEX
125mm/5"
CLIC
CLIC

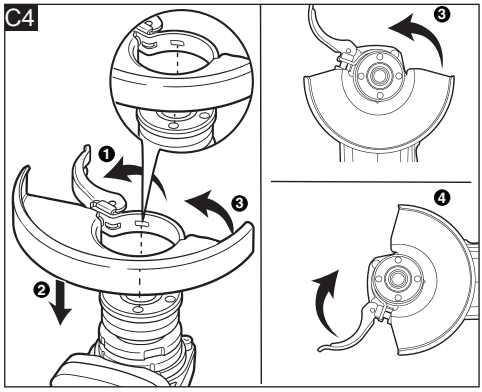
C4
1
2
3
3
4

D

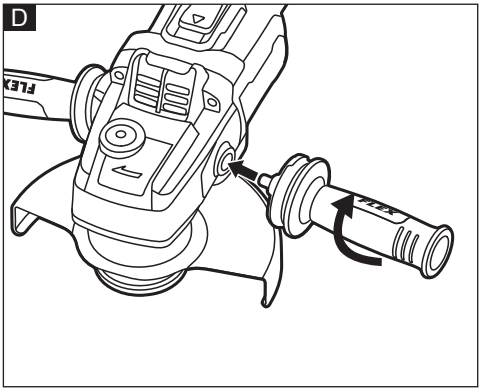

E1

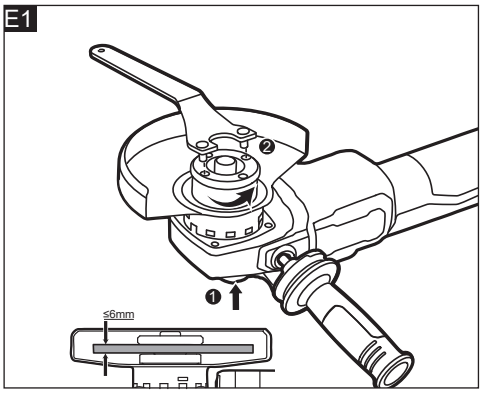

E2

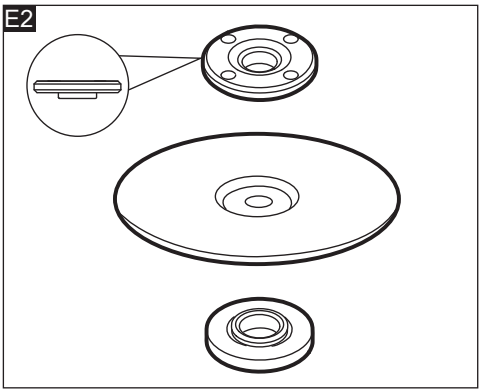

E3

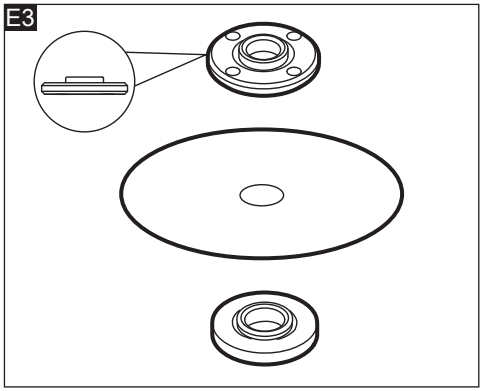

F

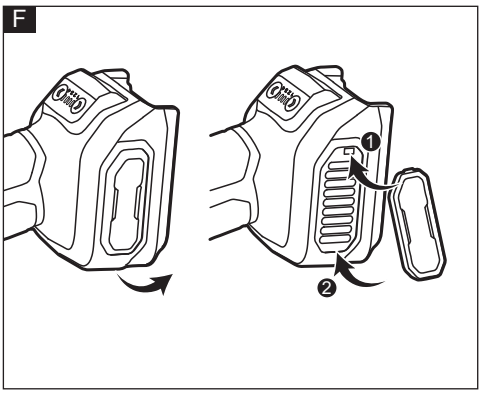

G1

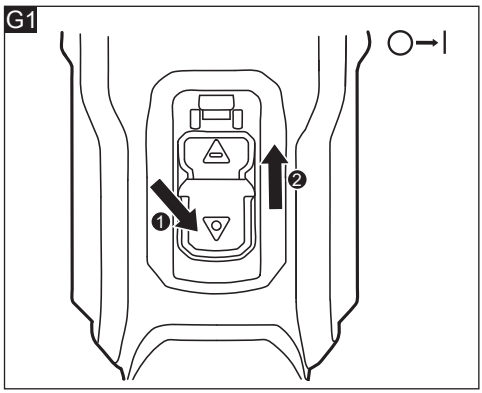

G2

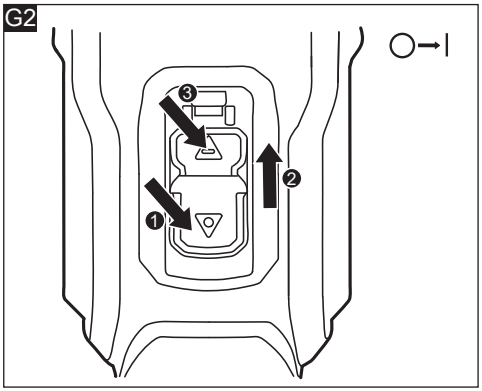

G3

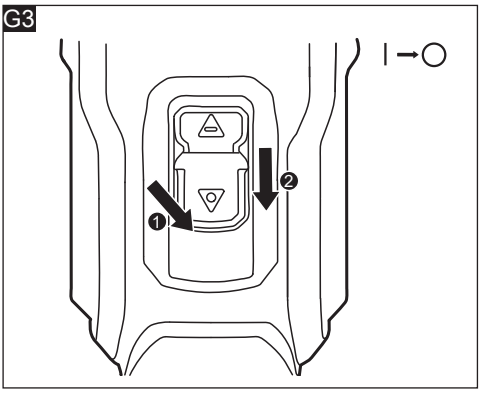

H

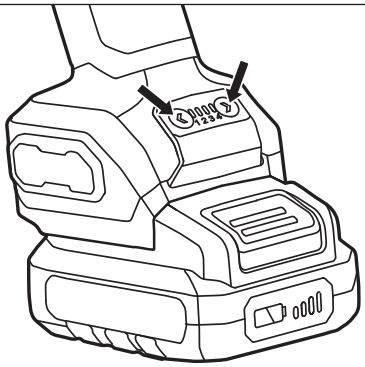

LBE 125-15 18-EC

I1

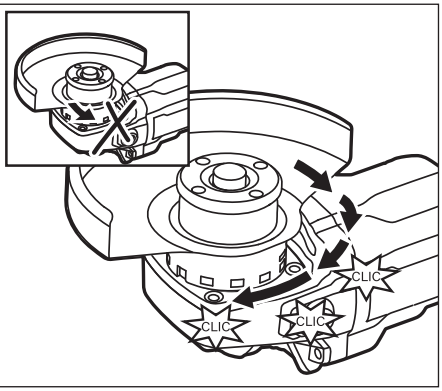

I2

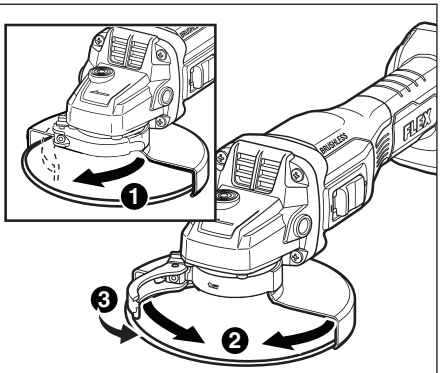

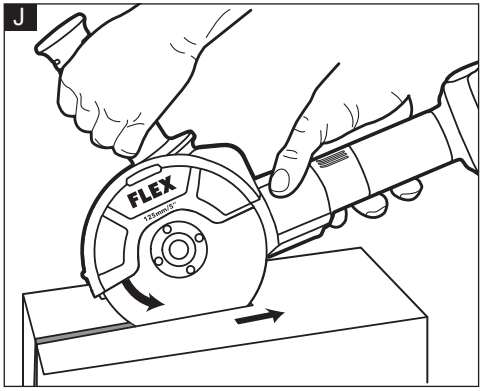
J
FLEX
125mm/5"

Inhalt

In diesem Handbuch verwendete Symbole . 8
Symbole auf dem Produkt 8
Wichtige Sicherheitshinweise 8
Geräuschpegel und Schwingungen 13
Technische Daten 14
Übersicht 15
Bedienung 15
Transport 18
Wartung und Pflege 18
Entsorgungshinweise 18
CE-Konformitätserklärung 19
Haftungsausschluss 19

In diesem Handbuch verwendete Symbole

⚠ ***WARNUNG!***
Kennzeichnet eine drohende Gefahr. Die Nichtbeachtung dieser Warnung kann zum Tod oder zu schweren Verletzungen führen.

⚠ ***VORSICHT!***
Kennzeichnet eine möglicherweise gefährliche Situation. Die Nichtbeachtung dieser Warnung kann zu leichten Verletzungen oder Sachschäden führen.

i ***ANMERKUNG***
Kennzeichnet Anwendungstipps und wichtige Informationen.

Symbole auf dem Produkt



Lesen Sie vor dem Einschalten des Elektrowerkzeugs die Bedienungsanleitung.



Tragen Sie eine Schutzbrille.



Immer mit beiden Händen bedienen.



Die Schutzvorrichtung nicht beim Abtrennen verwenden.



Entsorgungshinweise für Altgeräte (siehe Seite 18)

CE-Kennzeichnung

UKCA-Kennzeichnung

Wichtige Sicherheitshinweise

⚠ ***WARNUNG!***
Bevor Sie das Elektrowerkzeug verwenden, lesen Sie bitte die nachfolgenden Hinweise und handeln Sie entsprechend:
- *die vorliegende Bedienungsanleitung,*
- *die „Allgemeinen Sicherheitshinweise" zur Handhabung von Elektrowerkzeugen im beiliegenden Heft (Broschüre-Nr.: 315915),*
- *die aktuell gültigen Betriebsvorschriften und die Unfallverhütungsvorschriften.*

Dieses Elektrowerkzeug befindet sich auf dem neuesten Stand der Technik und wurde in Übereinstimmung mit den anerkannten Sicherheitsvorschriften konstruiert.
Dennoch kann das Elektrowerkzeug während der Verwendung eine Gefahr für das Leben und die Gesundheit der Bedienperson oder eines Dritten darstellen oder das Elektrowerkzeug oder andere Gegenstände können beschädigt werden.
Das Elektrowerkzeug darf nur
- *bestimmungsgemäß und*
- *in einwandfreiem Zustand verwendet*

werden.
Mängel, die die Sicherheit beeinträchtigen, müssen unverzüglich behoben werden.

Bestimmungsgemäße Verwendung

Der Winkelschleifer ist
- für den Einsatz in Industrie und Handwerk,
- für das Trockenschneiden und -schleifen von Metall, Gestein und ähnlichen Materialien sowie für das Schleifen, Drahtbürsten und Fräsen von Löchern in Gestein mit Diamantlochfräsern ohne Verwendung von Wasser geeignet.
- Für das Durchtrennen ist ein spezieller Schneidschutz erforderlich (siehe Pos.12 in Abbildung A).

– Beim Schneiden von Gestein ist eine geeignete Staubabsaugung erforderlich.
– Bei Verwendung von Diamantschleifscheiben zum Oberflächenschleifen von Mauerwerk/Beton/Stein ist der FLEX-Diamant-Schleifscheibenschutz (Typ: SG-R D125) zu verwenden.
– Nicht erlaubt sind z. B. Kettensägescheiben und Sägeblätter.
– Die Werkzeuge müssen für Drehzahlen von mindestens 10000/min ausgelegt sein.

Sicherheitshinweise für Winkelschleifer

⚠ ***WARNUNG!***
Beachten Sie alle Warnhinweise, Anweisungen, Abbildungen und technischen Daten, die diesem Elektrowerkzeug beigefügt sind. *Die Nichtbeachtung der unten aufgeführten Anweisungen kann zu Stromschlägen, Bränden und/oder schweren Verletzungen führen. Bewahren Sie alle Warnhinweise und Bedienungsanleitungen für Nachschlagezwecke auf.*

Gemeinsame Sicherheitshinweise zum Schleifen, Sandpapierschleifen, Arbeiten mit Drahtbürsten, Polieren oder Trennschleifen.

- **Dieses Elektrowerkzeug ist zu verwenden als Schleifer, Sandpapierschleifer, Drahtbürste, Lochschneider oder Trennschleifmaschine. Lesen Sie alle Sicherheitshinweis, Anweisungen, Darstellungen und Daten, die Sie mir dem Gerät erhalten.** Wenn Sie nicht alle folgenden Anweisungen beachten, kann es zu elektrischem Schlag, Feuer und/oder schweren Verletzungen kommen.
- **Dieses Elektrowerkzeug ist nicht geeignet zum Polieren.** Verwendungen, für die das Elektrowerkzeug nicht vorgesehen ist, können Gefährdungen und Verletzungen verursachen.
- **Verwenden Sie das Elektrowerkzeug nicht für eine Funktion, für die es nicht ausdrücklich konstruiert und von seinem Hersteller vorgesehen ist.** Solch ein Umbau kann zu einem Verlust der Kontrolle und ernsthaften Körperverletzungen führen.
- **Verwenden Sie kein Einsatzwerkzeug, das vom Hersteller nicht speziell für dieses Elektrowerkzeug vorgesehen und festgelegt wurde.** Nur weil Sie das Zubehör an Ihrem Elektrowerkzeug befestigen können, garantiert das keine sichere Verwendung.
- **Die zulässige Drehzahl des Einsatzwerkzeugs muss mindestens so hoch sein wie die auf dem Elektrowerkzeug angegebene Höchstdrehzahl.** Ein Einsatzwerkzeug, das sich schneller als zulässig dreht, kann zerbrechen und umherfliegen.
- **Außendurchmesser und Dicke des Einsatzwerkzeugs müssen den Maßangaben Ihres Elektrowerkzeugs entsprechen.** Falsch bemessene Einsatzwerkzeuge können nicht ausreichend abgeschirmt oder kontrolliert werden.
- **Die Maße zur Befestigung des Einsatzwerkzeugs müssen zu den Maßen der Befestigungsmittel des Elektrowerkzeugs passen.** Einsatzwerkzeuge, die nicht passgenau am Elektrowerkzeug befestigt werden, drehen sich ungleichmäßig, vibrieren sehr stark und können zum Verlust der Kontrolle führen.
- **Verwenden Sie keine beschädigten Einsatzwerkzeuge. Kontrollieren Sie vor jeder Verwendung Einsatzwerkzeuge wie Schleifscheiben auf Absplitterungen und Risse, Schleifteller auf Risse, Verschleiß oder starke Abnutzung, Drahtbürsten auf lose oder gebrochene Drähte. Wenn das Elektrowerkzeug oder das Einsatzwerkzeug herunterfällt, überprüfen Sie, ob es beschädigt ist, oder verwenden Sie ein unbeschädigtes Einsatzwerkzeug. Wenn Sie das Einsatzwerkzeug kontrolliert und eingesetzt haben, halten Sie und in der Nähe befindliche Personen sich außerhalb der Ebene des rotierenden Einsatzwerkzeugs auf und lassen Sie das Gerät eine Minute lang mit Höchstdrehzahl laufen.** Beschädigte Einsatzwerkzeuge brechen normalerweise in dieser Testzeit.

- **Tragen Sie persönliche Schutzausrüstung. Verwenden Sie je nach Anwendung Vollgesichtsschutz, Augenschutz oder Schutzbrille. Soweit angemessen, tragen Sie Staubmaske Gehörschutz, Schutzhandschuhe oder Spezialschürze, die kleine Schleif- und Materialpartikel von ihnen fernhält.** Die Augen müssen vor herumfliegenden Fremdkörpern geschützt werden, die bei verschiedenen Anwendungen entstehen. Staub- oder Atemschutzmaske müssen den bei der jeweiligen Anwendung entstehenden Staub filtern. Wenn Sie lange lautem Lärm ausgesetzt sind, können Sie einen Hörverlust erleiden.
- **Achten Sie bei anderen Personen auf sicheren Abstand zu Ihrem Arbeitsbereich. Jeder, der den Arbeitsbereich betritt, muss persönliche Schutzausrüstung tragen.** Bruchstücke des Werkstücks oder gebrochener Einsatzwerkzeuge können wegfliegen und Verletzungen auch außerhalb des direkten Arbeitsbereichs verursachen.
- **Halten Sie das Elektrowerkzeug nur an den isolierten Griffflächen, wenn Sie Arbeiten ausführen, bei denen das Einsatzwerkzeug verborgene Stromleitungen treffen kann.** Der Kontakt mit einer spannungsführenden Leitung kann auch metallene Geräteteile unter Spannung setzen und zu einem elektrischen Schlag führen.
- **Halten Sie das Netzkabel von sich drehenden Einsatzwerkzeugen fern.** Wenn Sie die Kontrolle über das Gerät verlieren, kann das Netzkabel durchtrennt oder erfasst werden und Ihre Hand oder Ihr Arm in das sich drehende Einsatzwerkzeug geraten.
- **Legen Sie das Elektrowerkzeug niemals ab, bevor das Einsatzwerkzeug völlig zum Stillstand gekommen ist.** Das sich drehende Einsatzwerkzeug kann in Kontakt mit der Ablagefläche geraten, wodurch Sie die Kontrolle über das Elektrowerkzeug verlieren können.
- **Lassen Sie das Elektrowerkzeug nicht laufen, während Sie es tragen.** Ihre Kleidung kann durch zufälligen Kontakt mit dem sich drehenden Einsatzwerkzeug erfasst werden und das Einsatzwerkzeug sich in Ihren Körper bohren.
- **Reinigen Sie regelmäßig die Lüftungsschlitze Ihres Elektrowerkzeugs.** Das Motorgebläse zieht Staub in das Gehäuse, und eine starke Ansammlung von Metallstaub kann elektrische Gefahren verursachen.
- **Verwenden Sie das Elektrowerkzeug nicht in der Nähe brennbarer Materialien.** Funken könnten diese Materialien entzünden.
- **Verwenden Sie keine Einsatzwerkzeuge, die flüssige Kühlmittel erfordern.** Die Verwendung von Wasser oder anderen flüssigen Kühlmitteln kann zu einem elektrischen Schlag führen.

Rückschlag und entsprechende Sicherheitshinweise

Rückschlag ist die plötzliche Reaktion infolge eines blockierten oder hakenden drehenden Einsatzwerkzeugs wie Schleifscheibe, Schleifteller, Drahtbürste usw. Verhaken oder Blockieren führt zu einem abrupten Stopp des rotierenden Einsatzwerkzeugs. Dadurch wird ein unkontrolliertes Elektrowerkzeug gegen die Drehrichtung des Einsatzwerkzeugs an der Blockierstelle beschleunigt.
Wenn z. B. eine Schleifscheibe im Werkstück hakt oder blockiert, kann sich die Kante der Schleifscheibe, die in das Werkstück eintaucht, verfangen und dadurch die Schleifscheibe ausbrechen oder einen Rückschlag verursachen. Die Schleifscheibe bewegt sich dann auf die Bedienperson zu oder von ihr weg, je nach Drehrichtung der Scheibe an der Blockierstelle. Hierbei können Schleifscheiben auch brechen. Ein Rückschlag ist die Folge einer falschen Verwendung des Elektrowerkzeugs und/oder fehlerhaften Arbeitsbedingungen. Er kann durch geeignete Vorsichtsmaßnahmen, wie nachfolgend beschrieben, verhindert werden.

- **Halten Sie das Elektrowerkzeug gut fest und bringen Sie Ihren Körper und Ihre Arme in eine Position, in der Sie die Rückschlagkräfte abfangen können. Verwenden Sie immer den Zusatzgriff, falls vorhanden, um die größtmögliche Kontrolle über Rückschlagkräfte oder Reaktionsmomente beim Hochlauf zu haben.** Die Bedienperson kann durch geeignete Vorsichtsmaßnahmen die Rückschlag- und Reaktionskräfte beherrschen.

- **Bringen Sie Ihre Hand nie in die Nähe sich drehender Einsatzwerkzeuge.** Das Einsatzwerkzeug kann sich beim Rückschlag über Ihre Hand bewegen.
- **Meiden Sie mit Ihrem Körper den Bereich, in den das Elektrowerkzeug bei einem Rückschlag bewegt wird.** Der Rückschlag treibt das Elektrowerkzeug in die Richtung entgegengesetzt zur Bewegung der Schleifscheibe an der Blockierstelle.
- **Arbeiten Sie besonders vorsichtig im Bereich von Ecken, scharfen Kanten usw. Verhindern Sie, dass Einsatzwerkzeuge gegen das Werkstück prallen und verhaken.** Das rotierende Einsatzwerkzeug neigt bei Ecken, scharfen Kanten oder wenn es abprallt, dazu, sich zu verhaken. Dies verursacht einen Kontrollvertust oder Rückschlag.
- **Verwenden Sie kein Kettensägenblatt zum Holzschneiden, keine segmentierte Diamanttrennscheibe mit einem Segmentabstand über 10 mm und kein gezähntes Sägeblatt.** Solche Einsatzwerkzeuge verursachen häufig einen Rückschlag und den Verlust der Kontrolle.

Besondere Sicherheitshinweise zum Schleifen und Trennschleifen

- **Verwenden Sie ausschließlich die für Ihr Elektrowerkzeug zugelassenen Schleifkörper und die für diese Schleifkörper vorgesehene Schutzhaube.** Schleifkörper, die nicht für das Elektrowerkzeug vorgesehen sind, können nicht ausreichend abgeschirmt werden und sind unsicher.
- **Gekröpfte Schleifscheiben müssen so montiert werden, dass ihre Schleiffläche nicht über der Ebene des Schutzhaubenrandes hervorsteht.** Eine unsachgemäß montierte Schleifscheibe, die über die Ebene des Schutzhaubenrandes hinausragt, kann nicht ausreichend abgeschirmt werden.
- **Die Schutzhaube muss sicher am Elektrowerkzeug angebracht und für ein Höchstmaß an Sicherheit so eingestellt sein, dass der kleinstmögliche Teil des Schleifkörpers offen zum Bediener zeigt.** Die Schutzhaube hilft, die Bedienperson vor Bruchstücken, zufälligem Kontakt mit dem Schleifkörper sowie Funken, die Kleidung entzünden könnten, zu schützen.
- **Schleifkörper dürfen nur für die empfohlenen Einsatzmöglichkeiten verwendet werden. Zum Beispiel: Schleifen Sie nie mit der Seitenfläche einer Trennscheibe.** Trennscheiben sind zum Materialabtrag mit der Kante der Scheibe bestimmt. Seitliche Krafteinwirkung auf diese Schleifkörper kann sie zerbrechen.
- **Verwenden Sie immer unbeschädigte Spannflansche in der richtigen Größe und Form für die von Ihnen gewählte Schleifscheibe.** Geeignete Flansche stützen die Schleifscheibe und verringern so die Gefahr eines Schleifscheibenbruchs. Flansche für Trennscheiben können sich von den Flanschen für andere Schleifscheiben unterscheiden.
- **Verwenden Sie keine abgenutzten Schleifscheiben von größeren Elektrowerkzeugen.** Eine Schleifscheibe für größere Elektrowerkzeuge ist nicht für die höheren Drehzahlen von kleineren Elektrowerkzeugen ausgelegt und kann brechen.
- **Verwenden Sie beim Einsatz von Scheiben für einen doppelten Zweck immer die geeignete Schutzhaube für die durchgeführte Anwendung.** Nichtverwendung der richtigen Schutzhaube kann die erwünschte Abschirmung verfehlen und zu schweren Verletzungen führen.

Weitere besondere Sicherheitshinweise zum Trennschleifen

- **Vermeiden Sie ein Blockieren der Trennscheibe oder zu hohen Anpressdruck. Führen Sie keine übermäßig tiefen Schnitte aus.** Eine Überlastung der Trennscheibe erhöht deren Beanspruchung und die Anfälligkeit zum Verkanten oder Blockieren und damit die Möglichkeit eines Rückschlags oder Schleifkörperbruchs.
- **Meiden Sie den Bereich vor und hinter der rotierenden Trennscheibe.** Wenn Sie die Trennscheibe im Werkstück von sich wegbewegen, kann im Falle eines Rückschlags das Elektrowerkzeug mit der sich drehenden Scheibe direkt auf Sie zugeschleudert werden.

- **Falls die Trennscheibe verklemmt oder Sie die Arbeit unterbrechen, schalten Sie das Elektrowerkzeug aus und halten Sie es ruhig, bis die Scheibe zum Stillstand gekommen ist. Versuchen Sie nie, die noch laufende Trennscheibe aus dem Schnitt zu ziehen, sonst kann ein Rückschlag erfolgen.** Ermitteln und beheben Sie die Ursache für das Verklemmen.
- **Schalten Sie das Elektrowerkzeug nicht wieder ein, solange es sich im Werkstück befindet. Lassen Sie die Trennscheibe erst ihre volle Drehzahl erreichen, bevor Sie den Schnitt vorsichtig fortsetzen.** Anderenfalls kann die Scheibe verhaken, aus dem Werkstück springen oder einen Rückschlag verursachen.
- **Stützen Sie Platten oder große Werkstücke ab, um das Risiko eines Rückschlags durch eine eingeklemmte Trennscheibe zu vermindern.** Große Werkstücke können sich unter ihrem eigenen Gewicht durchbiegen. Das Werkstück muss auf beiden Seiten der Scheibe abgestützt werden, und zwar sowohl in der Nähe der Schnittlinie als auch an der Kante.
- **Seien Sie besonders vorsichtig bei „Tauchschnitten" in bestehende Wände oder andere nicht einsehbare Bereiche.** Die eintauchende Trennscheibe kann beim Schneiden in Gas- oder Wasserleitungen, elektrische Leitungen oder andere Objekte einen Rückschlag verursachen.
- **Führen Sie keine Kurvenschnitte aus.** Eine Überlastung der Trennscheibe erhöht deren Beanspruchung und die Anfälligkeit zum Verkanten oder Blockieren und damit die Möglichkeit eines Rückschlags oder Schleifkörperbruchs, was zu schweren Verletzungen führen kann.

Besondere Sicherheitshinweise zum Sandpapierschleifen

- **Benutzen Sie Schleifblätter der richtigen Größe und befolgen Sie die Herstellerangaben zur Auswahl der Schleifblätter.** Schleifblätter, die über den Schleifteller hinausragen, können Verletzungen verursachen sowie zum Verhaken, Zerreißen der Schleifblätter oder zum Rückschlag führen.

Besondere Sicherheitshinweise zum Arbeiten mit Drahtbürsten

- **Beachten Sie, dass die Drahtbürste auch während des üblichen Gebrauchs Drahtstücke verliert. Überlasen Sie die Drähte nicht durch zu hohen Anpressdruck.** Wegfliegende Drahtstücke können sehr leicht durch dünne Kleidung und/oder die Haut dringen.
- **Wird eine Schutzhaube empfohlen, verhindern Sie, dass sich Schutzhaube und Drahtbürste berühren können.** Teller- und Topfbürsten können durch Anpressdruck und Zentrifugalkräfte ihren Durchmesser vergrößern.

Zusätzliche Sicherheitshinweise

- **Benutzen Sie geeignete Detektoren, um verdeckt verlege Stromleitungen aufzufinden oder wenden Sie sich an einen Fachbetrieb.** Der Kontakt mit elektrischen Leitungen kann Brände und/oder Stromschläge verursachen. Eine beschädigte Gasleitung kann Explosionen verursachen. Das Schneiden in eine Wasserleitung führt zu Sachschäden oder kann einen Stromschlag verursachen.
- **Das Schraubgewinde des Einsatzwerkzeugs muss zum Aufnahmegewinde der Spindel des Elektrowerkzeugs passen.** Werden die Zubehörteile über Flansche befestigt, muss die Bohrung des Zubehörs zum Durchmesser des Flanschs passen. Passt das Zubehör nicht exakt zur Montageaufnahme am Elektrowerkzeug, wird eine Unwucht hervorgerufen oder es kommt zu starken Vibrationen und zum Verlust der Werkzeugkontrolle.
- **Beim Schleifen mit Schleifpapier können hohe Oberflächentemperaturen auftreten; passen Sie bitte die Geschwindigkeit entsprechend an.**
- **Halten Sie das Elektrowerkzeug beim Arbeiten mit beiden Händen gut fest und achten Sie auf einen sicheren Stand.** Das Elektrowerkzeug ist sicherer zu kontrollieren, wenn es mit beiden Händen gehalten wird.
- **Spannen Sie das Werkstück fest ein.** Werkstücke, die von einer Spannvorrichtung gehalten werden, sind erheblich besser gesichert, als wenn sie mit den Händen gehalten werden.

- **Drücken Sie die Spindelarretierung erst, wenn das Schleifwerkzeug zum Stillstand gekommen ist.**
- **Von Werkstoffen wie etwa bleihaltigen Lacken, bestimmten Holzarten, Mineralien und Metallen freigesetzter Staub kann für Bediener und Passanten gesundheitsschädlich sein.** Das Einatmen oder der Kontakt mit solchen Stäuben kann Atemwegserkrankungen und/oder allergische Reaktionen hervorrufen.
  - Achten Sie darauf, dass der Arbeitsplatz gut belüftet ist.
  - Verwenden Sie nach Möglichkeit eine externe Absaugvorrichtung.
  - Eine Atemschutzmaske der Filterkategorie P2 wird empfohlen.
- **Bearbeiten Sie kein Werkstoffe, die gesundheitsgefährdende Stoffe freisetzen (z. B. Asbest).**
- **Benutzen Sie nur Originalakkus, bei denen die Spannung auf dem Typenschild des Elektrowerkzeugs angegeben ist.** Die Benutzung anderer Akkus, z. B. von Imitaten, aufbereiteter Akkus oder anderer Fabrikate erhöhen das Verletzungsrisiko und die Gefahr von Sachschäden durch explodierende Elemente.

Geräuschpegel und Schwingungen

Die Geräuschpegel- und Schwingungswerte wurden gemäß EN 62841ermittelt.

Der mit A bewertete Geräuschpegel des Elektrowerkzeugs beträgt normalerweise:

- Schalldruckpegel L_{pA}: 81 dB(A)
- Schallleistungspegel L_{WA}: 89 dB(A)
- Unsicherheit: K = 3 dB

Vibrationsgesamtwert:

- Emissionswert a_h: 5.6 m/s² (Hauptgriff)
  6.6 m/s² (Zusatzgriff)
- Unsicherheit: K = 1.5 m/s²

Wiederholte Stoßschwingungen(p_F):

- LBE 125-15 18-EC/ LB 125-15 18-EC/ LBE 125 18.0-EC: 151 m/s²
- Unsicherheit: K=1 m/s²

VORSICHT!

Die angegebenen Messwerte gelten für neue Elektrowerkzeuge. Durch den täglichen Gebrauch ändern sich die Geräusch- und Schwingungswerte.

ANMERKUNG

Die angegebenen Schwingungsgesamtwerte und Geräuschemissionswerte wurden nach einem genormten Prüfverfahren gemessen und können zum Vergleich eines Werkzeugs mit einem anderen verwendet werden. Sie können auch für eine vorläufige Einschätzung der Exposition verwendet werden.

Der angegebene Schwingungs- und Geräuschemissionspegel repräsentiert die Haupfeinsatzbereiche des Werkzeugs. Wenn das Werkzeug jedoch für andere Anwendungen, mit anderem Zubehör oder unzureichender Wartung eingesetzt wird, können die Schwingungs- und Geräuschemissionswerte abweichen. Dies kann die Exposition über den gesamten Arbeitszeitraum erheblich erhöhen. Für eine genaue Abschätzung der Schwingungs- und Geräuschemissionen sollten auch die Zeiten berücksichtigt werden, in denen das Werkzeug ausgeschaltet ist oder zwar läuft, aber nicht tatsächlich im Einsatz ist. Dies kann die Exposition über den gesamten Arbeitszeitraum erheblich reduzieren.

Legen Sie zusätzliche Sicherheitsmaßnahmen zum Schutz des Bedieners vor den Auswirkungen von Schwingungen und Lärm fest, wie z. B.: Wartung des Werkzeugs und des Zubehörs, Warmhalten der Hände, Organisation der Arbeitsabläufe.

VORSICHT!

Tragen Sie bei einem Schalldruck über 85 dB(A) einen Gehörschutz.

Technische Daten

Produkttyp		LBE 125-15 18-EC	LB 125-15 18-EC	L 125 18.0-EC-LD
Produkt		Winkelschleifer		
Nennspannung	V DC	18		
Leerlaufdrehzahl	RPM	3500–10000	10000	10,000
Spindelgewinde		M14		
Scheibendurchmesser	mm	125		
Scheibendicke	mm	Max. 6		
Gewicht	kg	1.9*		1.8**
Akku	18 V	AP 18/2.5		
		AP 18/4.0		
		AP 18/5.0		
		AP 18/8.0		
		AP 18/4.0 XT		
		AP 18/8.0 XT		
Ladegerät-Reihe		CA18...Serie CA12/18...Serie		
Ladetemperatur		0~40 °C		
Betriebstemperatur		-10 - 40 °C		
Lagertemperatur		-20 - 50 °C		

* Angaben ohne Werkzeug, aber mit (9) , (8) (12), (13) und ohne Akku (das Akkugewicht ist auf (www.flex-tools.com) angegeben).
** Angaben ohne Werkzeug, aber mit (9) , (12), (13), (14) und ohne Akku (das Akkugewicht ist auf (www.flex-tools.com) angegeben).

Übersicht (siehe Abbildung A)

Die Nummerierung der Produkteigenschaften bezieht sich auf die Seite mit der Maschinenabbildung.

1 **Spindelarretierung**
2 **Betriebsschalter**
3 **Griff**
4 **Drehzahl-Einstelltasten**
LBE 125-15 18-EC
5 **Geschwindigkeitsanzeigen**
LBE 125-15 18-EC
6 **Filterabdeckung**
7 **Gewinde für die Montage des Seitenhandgriffs**
8 **Schleifschutzhaube**
9 **Gewindeflansch**
a. **Spannflansch**
b. **Spannmutter**
10 **Spindel**
11 **Stiftschlüssel**
12 **Aufsteckbare Trennschutzhaube**
13 **Seitenhandgriff**
14 **Klemmhaube**
Für L 125 18.0-EC-LD

Bedienung

⚠ ***WARNUNG!***
Entfernen Sie den Akku, bevor Sie Arbeiten am Elektrowerkzeug durchführen.

Vor dem Einschalten des Elektrowerkzeugs

Packen Sie das Elektrowerkzeug und das Zubehör aus und prüfen Sie, ob Teile fehlen oder beschädigt sind.

i ***ANMERKUNG***
Die Akkus sind bei Auslieferung nicht vollständig geladen. Laden Sie die Akkus vor der ersten Inbetriebnahme vollständig auf. Siehe Bedienungsanleitung des Ladegeräts.

Tipps für eine lange Akkulebensdauer

⚠ ***VORSICHT!***
- *Laden Sie Akkus niemals bei Temperaturen unter 0 °C oder über 40 °C auf.*
- *Laden Sie Akkus nicht in Umgebungen mit hoher Luftfeuchtigkeit oder Umgebungstemperatur auf.*
- *Decken Sie Akkus und Ladegeräte während des Ladevorgangs nicht ab.*
- *Ziehen Sie am Ende des Ladevorgangs den Netzstecker des Ladegeräts aus der Steckdose.*

Akku und Ladegerät erwärmen sich während des Ladevorgangs. Das ist völlig normal!

i ***ANMERKUNG***
Befolgen Sie die Anweisungen zum richtigen Laden des Akkus in der Bedienungsanleitung des Akkus.

Wenn Akkus längere Zeit nicht verwendet werden, lagern Sie sie teilweise geladen an einem kühlen Ort.

Einlegen/Wechseln des Akkus (siehe Abbildung B1 - B2)

- Schieben Sie den aufgeladenen Akku in das Elektrowerkzeug, bis er hörbar einrastet (siehe Abbildung B1).
- Zum Entfernen drücken Sie den Freigabeknopf (1) und ziehen den Akku heraus (2) (siehe Abbildung B2).

⚠ ***VORSICHT!***
Wenn das Gerät nicht in Gebrauch ist, schützen Sie die Akkukontakte. Lose Metallteile können die Kontakte kurzschließen. Dadurch besteht Explosions- und Brandgefahr!

Befestigen und Entfernen der Schutzhaube

⚠ ***WARNUNG!***
Wenn Sie den Winkelschleifer zum Schruppen oder Trennen verwenden, arbeiten Sie niemals ohne Schutzhaube. Zum Trennen muss die Trennschutzhaube verwendet werden.

Montage der Schleifschutzhaube (siehe Abbildung C1)

- Entfernen Sie den Akku.

- Bringen Sie die Schutzhaube (1.) an. Die Laschen der Schutzhaube müssen in den Aussparungen des Flansches sitzen.
- Drehen Sie die Schutzhaube im Uhrzeigersinn (2.). Die Drehung ist nur in eine Richtung möglich!

Demontage der Schleifschutzhaube (siehe Abbildung C2)

- Entfernen Sie den Akku.
- Drehen Sie die Schutzabdeckung im Uhrzeigersinn. Wenn sie eine bestimmte Position erreicht, springt sie heraus.
- Drehen Sie die Schutzhaube um einen kleinen Winkel gegen den Uhrzeigersinn (1.) und nehmen Sie sie entlang der Aussparungen des Flansches heraus (2.).

Aufsteckbare Trennschutzhaube (siehe Abbildung C3)

- Die aufsteckbare Trennschutzhaube (12) muss mit der Schleifschutzhaube (8) , (14) zusammen montiert werden. Stecken Sie die Trennschutzhaube auf die Schleifschutzhaube, bis sie einrastet.

Klemmhaube anbringen (siehe Abbildung C4)

Für L 125 18.0-EC-LD

- Entfernen Sie den Akku.
- Öffnen Sie den Spannhebel (1.).
- Befestigen Sie die Klemmhaube mit dem Spannring am Spannflansch. Führen Sie dabei die Nocken des Spannrings in die Nut des Flansches ein (2.).
- Drehen Sie die Klemmhaube im Uhrzeigersinn in die gewünschte Position (3.) und ziehen Sie den Spannhebel an (4.).

Montage des Seitenhandgriffs (siehe Abbildung D)

- Entfernen Sie den Akku.
- Schrauben Sie den Seitenhandgriff (13) an.

Schleif- und Trennscheibe anbringen und abnehmen (siehe Abbildungen E1-E3)

Scheibe montieren

- Entfernen Sie den Akku.
- Halten Sie die Spindelarretierung (1) gedrückt.
- Verwenden Sie den Stiftschlüssel (11), um die Spannmutter (9b) an der Spindel (10) gegen den Uhrzeigersinn abzuschrauben (siehe Abbildung E1).
- Setzen Sie die Scheibe korrekt ein.
- Ziehen Sie die Spannmutter (9b) fest. Bei Schleifscheiben liegt, die Seite mit dem Absatz, der Spannmutter an der Scheibe an (siehe Abbildung E2). Bei Trennscheiben liegt, die flache Seite, der Spannmutter an der Scheibe an (siehe Abbildung E3).
- Halten Sie die Spindelarretierung (1) gedrückt.
- Ziehen Sie die Spannmutter (9b) fest.
- Akku einsetzen.
- Schalten Sie den Winkelschleifer (ohne Arretierung) ein und lassen Sie ihn etwa 30 Sekunden laufen. Prüfen Sie ob, Unwuchten oder Vibrationen auftreten.
- Schalten Sie den Winkelschleifer aus.

Scheibe demontieren

- Drücken Sie die Spindelarretierung (1) und drehen Sie die Spannmutter (9b), bis die Spindel (10) verriegelt.
- Schrauben Sie die Spannmutter (9b) mit dem Stiftschlüssel (11) ab.
- Nehmen Sie die Schleif- bzw. Trennscheibe ab.

Staubfilter (siehe Abbildung F)

- Entfernen Sie den Akku.
- Lassen Sie die Filterabdeckung (6) am Gerätefuß einrasten.
- Zum Abmontieren der Filterabdeckung führen Sie einen Schlitzschraubendreher (nicht im Lieferumfang enthalten) in die Kerbe oben an der Filterabdeckung ein und hebeln Sie die Abdeckung vom Werkzeug ab.
- Reinigen Sie die Filterabdeckung regelmäßig.

Ein- und Ausschalten

Kurzzeitbetrieb ohne eingerastete Schaltwippe (siehe Abbildung G1)

- Drücken Sie die Schaltwippe (1.), schieben Sie sie nach vorne und halten Sie sie fest (2.).
- Lassen Sie zum Ausschalten die Schaltwippe (1) los.

Dauerbetrieb mit eingerasteter Schaltwippe (siehe Abbildungen G2-G3)

- Drücken Sie die Schaltwippe (1.), schieben Sie sie nach vorne und halten Sie sie fest (2.) und üben Sie Druck aus, um sie am vorderen Ende einrasten zu lassen (3.).
- Drücken Sie den Schalter zum Ausschalten kurz und lassen Sie ihn los.

Einstellen der Drehzahl (LBE 125-15 18-EC)(siehe Abbildung H)

Mit den Drehzahlwählern (4) können Sie vier verschiedene Geschwindigkeitsstufen einstellen.

Zum Erhöhen der Drehzahl drücken Sie auf ">".

Zum Verringern der Drehzahl drücken Sie auf "<". Die aktuell eingestellte Geschwindigkeit wird von den Drehzahlanzeigen (5) unter den Zahlen angezeigt.

Nach dem Ausschalten des Geräts merkt es sich die letzte Stufe und stellt diese wieder ein, sobald das Gerät wieder eingeschaltet wird.

Die ungefähre Anzahl der Umdrehungen pro Minute sind:

Geschw.	LBE 125-15 18-EC
1	3500 RPM
2	5000 RPM
3	7000 RPM
4	10000 RPM

Schutzhaube einstellen (siehe Abbildung I1)

Um das Werkzeug auf die jeweilige Arbeit einzurichten, kann die Schutzhaube werkzeuglos mithilfe der Rastkerben um 360° variabel eingestellt werden.

Klemmhaube einstellen (siehe Abbildung I2)

- Lassen Sie den Spannhebel los (1.).
- Stellen Sie die Klemmhaube ein (2.).
- Ziehen Sie den Spannhebel wieder fest (3.).

ANMERKUNG

Die Schutzhaube muss gut festgehalten werden, damit sie sich nicht dreht. Falls erforderlich, ziehen Sie vor dem Betätigen des Spannhebels die Sechskantmutter so weit fest, bis sich der Hebel gerade noch von Hand betätigen lässt.

Betrieb

ANMERKUNG

Wenn das Elektrowerkzeug ausgeschaltet wird, läuft das Werkzeug kurz weiter.

WARNUNG!

Tragen Sie beim Betrieb immer eine Schutzbrille oder einen Gesichtsschutz.

WARNUNG!

Bedienen Sie das Gerät immer mit beiden Händen und mit einer Hand am Seitenhandgriff, um es unter Kontrolle zu halten.

Der Verlust der Kontrolle kann zu einem Unfall und zu schweren Verletzungen führen.

Schruppen

WARNUNG!

Verwenden Sie niemals Trennscheiben zum Schleifen.

– Die beste Schleifleistung wird bei einem Scheibenwinkel von 20°–40° erzielt.
– Bewegen Sie den Winkelschleifer mit mäßigem Druck rückwärts und vorwärts. Dadurch wird das Werkstück nicht zu heiß und es entstehen keine Verfärbungen oder Rillen.

Trennschleifen (siehe Abbildung J)

WARNUNG!

Verwenden Sie beim Trennschleifen immer die aufsteckbare Trennschutzhaube.

- Der Winkelschleifer muss immer rückwärts betrieben werden. Sonst besteht die Gefahr, dass der Winkelschleifer unkontrolliert aus der Nut springt.
- Das Elektrowerkzeug darf nicht gedrückt, gekippt oder geschwenkt werden.

- Passen Sie den Vorschub an das zu schneidende Material an: je härter das Material, desto langsamer der Vorschub.

Transport

Lithium-Ionen-Akkus unterliegen den Anforderungen der Gefahrgutvorschriften.

Der Transport dieser Akkus muss gemäß den lokalen, nationalen und internationalen Bestimmungen und Vorschriften erfolgen.

Benutzer können diese Akkus ohne weitere Anforderungen auf der Straße transportieren.

Die gewerbliche Beförderung von Lithium-Ionen-Akkus durch Speditionen unterliegt den Vorschriften für den Transport gefährlicher Güter. Versandvorbereitungen und Transporte dürfen nur von entsprechend geschulten Personen durchgeführt werden. Der gesamte Prozess muss professionell überwacht werden.

Beim Transport von Akkus müssen folgende Punkte beachtet werden:

Stellen Sie sicher, dass die Batteriekontaktanschlüsse geschützt und isoliert sind, um Kurzschlüsse zu vermeiden.

Stellen Sie sicher, dass der Akku in der Verpackung gesichert ist und nicht verrutschen kann.

Beschädigte oder ausgelaufene Akkus dürfen nicht transportiert werden.

Kontaktieren Sie Ihre Spedition für weitere Informationen.

⚠ ***VORSICHT!***
Versenden Sie keine Akkus mit beschädigtem Gehäuse.

Wartung und Pflege

⚠ ***WARNUNG!***
Bevor Sie Arbeiten am Elektrowerkzeug durchführen, entfernen Sie den Akku aus dem Gerät.

Reinigung

⚠ ***VORSICHT!***
Tragen Sie beim Reinigen mit Druckluft immer eine Schutzbrille.

Reinigen Sie das Elektrowerkzeug und die Lüftungsschlitze regelmäßig. Die Häufigkeit der Reinigung ist abhängig von Material und Einsatzdauer. Blasen Sie den Gehäuseinnenraum und den Motor regelmäßig mit trockener Druckluft ab.

Reparaturen

Reparaturen dürfen nur von einem Vertragskundendienst ausgeführt werden.

i ***ANMERKUNG***
Lösen Sie während der Garantiedauer nicht die Gehäuseschrauben. Die Nichteinhaltung dieser Bedingung führt zum Erlöschen jeglicher Garantieansprüche.

Ersatzteile und Zubehör

Weiteres Zubehör, insbesondere Werkzeuge und Zubehör, ist in den Katalogen des Herstellers zu finden. Explosionszeichnungen und Ersatzteillisten finden Sie auf unserer Homepage: **www.flex-tools.com.**

Entsorgungshinweise

⚠ ***WARNUNG!***
Machen Sie Elektrowerkzeuge, die nicht mehr verwendet werden, unbrauchbar:

– *akkubetriebene Elektrowerkzeuge durch Entfernen des Akkus.*



Nur EU-Länder

Elektrowerkzeuge nicht in den Hausmüll werfen!

Gemäß der EU-Richtlinie 2012/19/EG über Elektro- und Elektronik-Altgeräte und deren Umsetzung in nationales Recht müssen gebrauchte Elektrowerkzeuge getrennt gesammelt und umweltfreundlich recycelt werden.



Rohstoffrückgewinnung anstatt Abfallentsorgung.
Geräte, Zubehör und Verpackungen sollten umweltfreundlich recycelt werden. Kunststoffteile werden je nach Materialart für das Recycling gekennzeichnet.

⚠ ***WARNUNG!***

Akkus/Batterien weder im Hausmüll entsorgen noch ins Feuer oder Wasser werfen. Altbatterien/Akkus nicht öffnen.

Nur für EU-Länder:

Gemäß der Bestimmung 2023/1542 müssen defekte oder Alt-Batterien/Akkus recycelt werden.

i ***ANMERKUNG***

Über entsprechende Entsorgungsmöglichkeiten gibt der Fachhandel Auskunft!

CE-Konformitätserklärung

Die Konformitätserklärungen sind in Anhang 1 zu dieser Bedienungsanleitung enthalten.

Haftungsausschluss

Der Hersteller und sein Vertreter haften nicht für Schäden und entgangenen Gewinn aufgrund von Betriebsunterbrechungen, die durch das Produkt oder durch ein unbrauchbares Produkt verursacht werden.

Der Hersteller und sein Vertreter haften nicht für Schäden, die durch unsachgemäßen Gebrauch des Produkts oder durch die Verwendung des Produkts mit Produkten anderer Hersteller verursacht wurden.

Contents

Symbols used in this manual 20
Symbols on the product 20
Important safety information 20
Noise and vibration 24
Technical data 25
Overview 26
Operating instructions 26
Transport 28
Maintenance and care 29
Disposal information 29
CE Declaration of conformity 29
UK CA Declaration of conformity 29
Exemption from liability 29

Symbols used in this manual

⚠ ***WARNING!***
Denotes impending danger. Non-observance of this warning may result in death or extremely severe injuries.

⚠ ***CAUTION!***
Denotes a possibly dangerous situation. Non-observance of this warning may result in slight injury or damage to property.

i ***NOTE***
Denotes application tips and important information.

Symbols on the product


Before switching on the power tool, read the operating manual.


Wear protective goggles.


Always operate with two hands.


Do not use the guard for cut-off operations.


Disposal information for the old machine (see page 29)

CE marking

UKCA marking

Important safety information

⚠ ***WARNING!***
Before using the power tool, please read the following and act accordingly:
- *these operating instructions,*
- *the "General safety instructions" on the handling of power tools in the enclosed booklet (leaflet-no.: 315915),*
- *the currently valid site rules and the regulations for the prevention of accidents.*

This power tool is state of the art and has been constructed in accordance with the acknowledged safety regulations.
Nevertheless, when in use, the power tool may pose a danger to life and limb of the user or a third party, or the power tool or other property may be damaged.
The power tool may be operated only
- *for its intended use*
- *in perfect working order.*

Faults which impair safety must be repaired immediately.

Intended use

The angle grinder is intended
- for commercial use in industry and trade.
- for dry cutting and grinding metal, stone and similar materials, as well as sanding, wire brushing and hole cutting in stone material with diamond hole cutter, without the use of water.
- For cutting, a special cutting guard is required (see Pos.12 figure. A).
- Please note that sufficient dust extraction is needed when cutting stone.
- When using diamond grinding wheels for surface grinding of masonry/concrete/stone, the FLEX diamond surface grinding wheel guard (Type: SG-R D125) must be used.

– Not permissible are e.g. chainsaw discs and saw blades.
– Tools must be approved for a speed of at least 10000 /min.

Safety instructions for angle grinder

⚠ ***WARNING!***

Read all safety warnings, instructions, illustrations and specifications provided with this power tool. *Failure to follow all instructions listed below may result in electric shock, fire and/or serious injury. Save all warnings and instructions for future reference.*

Safety warnings common for grinding, sanding, wire brushing or cutting-off operations:

- **This power tool is intended to function as a grinder , sander, wire brush, hole cutter or cutting-off tool. Read all safety warnings, instructions, illustrations and specifications provided with this power tool.** Failure to follow all instructions listed below may result in electric shock, fire and/or serious injury.
- **Operation such as polishing are not performed with this power tool.** Operations for which the power tool was not designed may create a hazard and cause personal injury.
- **Do not convert this power tool to operate in a way which is not specifically designed and specified by the tool manufacturer.** Such a conversion may result in a loss of control and cause serious personal injury.
- **Do not use accessories which are not specifically designed and recommended by the tool manufacturer.** Just because the accessory can be attached to your power tool, it does not assure safe operation.
- **The rated speed of the accessory must be at least equal to the maximum speed marked on the power tool.** Accessories running faster than their rated speed can break and fly apart.
- **The outside diameter and the thickness of your accessory must be within the capacity rating of your power tool.** Incorrectly sized accessories cannot be adequately guarded or controlled.
- **The dimensions of the accessory mounting must fit the dimensions of the mounting hardware of the power tool.** Accessories that do not match the mounting hardware of the power tool will run out of balance, vibrate excessively and may cause loss of control.
- **Do not use a damaged accessory. Before each use inspect the accessory such as abrasive wheels for chips and cracks, backing pad for cracks, tear or excess wear. If power tool or accessory is dropped, inspect for damage or install an undamaged accessory. After inspecting and installing an accessory, position yourself and bystanders away from the plane of the rotating accessory and run the power tool at maximum no-load speed for one minute.** Damaged accessories will normally break apart during this test time.
- **Wear personal protective equipment. Depending on application, use face shield, safety goggles or safety glasses. As appropriate, wear dust mask, hearing protectors, gloves and workshop apron capable of stopping small abrasive or workpiece fragments.** The eye protection must be capable of stopping flying debris generated by various operations. The dust mask or respirator must be capable of filtrating particles generated by your operation. Prolonged exposure to high intensity noise may cause hearing loss.
- **Keep bystanders a safe distance away from work area. Anyone entering the work area must wear personal protective equipment.** Fragments of workpiece or of a broken accessory may fly away and cause injury beyond immediate area of operation.
- **Hold the power tool by insulated gripping surfaces only, when performing an operation where the cutting tool may contact hidden wiring.** Contact with a "live" wire will also make exposed metal parts of the power tool "live" and could give the operator an electric shock.
- **Position the cord clear of the spinning accessory.** If you lose control, the cord may be cut or snagged and your hand or arm may be pulled into the spinning accessory.

- **Never lay the power tool down until the accessory has come to a complete stop.** The spinning accessory may grab the surface and pull the power tool out of your control.
- **Do not run the power tool while carrying it at your side.** Accidental contact with the spinning accessory could snag your clothing, pulling the accessory into your body.
- **Regularly clean the power tool's air vents.** The motor's fan will draw the dust inside the housing and excessive accumulation of powdered metal may cause electrical hazards.
- **Do not operate the power tool near flammable materials.** Sparks could ignite these materials.
- **Do not use accessories that require liquid coolants.** Using water or other liquid coolants may result in electrocution or shock.

Kickback and related warnings

Kickback is a sudden reaction to a pinched or snagged rotating wheel, backing pad or any other accessory. Pinching or snagging causes rapid stalling of the rotating accessory which in turn causes the uncontrolled power tool to be forced in the direction opposite of the accessory's rotation at the point of the binding.

For example, if an abrasive wheel is snagged or pinched by the workpiece, the edge of the wheel that is entering into the pinch point can dig into the surface of the material causing the wheel to climb out or kick out. The wheel may either jump toward or away from the operator, depending on direction of the wheel's movement at the point of pinching. Abrasive wheels may also break under these conditions.

Kickback is the result of power tool misuse and/or incorrect operating procedures or conditions and can be avoided by taking proper precautions as given below.

- **Maintain a firm grip with both hands on the power tool and position your body and arms to allow you to resist kickback forces.** The operator can control torque reactions or kickback forces, if proper precautions are taken.
- **Never place your hand near the rotating accessory.** Accessory may kickback over your hand.
- **Do not position your body in the area where power tool will move if kickback occurs.** Kickback will propel the tool in direction opposite to the wheel's movement at the point of snagging.
- **Use special care when working corners, sharp edges etc. Avoid bouncing and snagging the accessory.** Corners, sharp edges or bouncing have a tendency to snag the rotating accessory and cause loss of control or kickback.
- **Do not attach a saw chain woodcarving blade, segmented diamond wheel with a peripheral gap greater than 10 mm or toothed saw blade.**Such blades create frequent kickback and loss of control.

Safety warnings specific for grinding and cutting-off operations:

- **Use only wheel types that are specified for your power tool and the specific guard designed for the selected wheel.** Wheels for which the power tool was not designed cannot be adequately guarded and are unsafe.
- **The grinding surface of centre depressed wheels must be mounted below the plane of the guard lip.** An improperly mounted wheel that projects through the plane of the guard lip cannot be adequately protected.
- **The guard must be securely attached to the power tool and positioned for maximum safety, so the least amount of wheel is exposed towards the operator.** The guard helps to protect the operator from broken wheel fragments, accidental contact with wheel and sparks that could ignite clothing.
- **Wheels must be used only for recommended applications. For example: do not grind with the side of cut-off wheel.** Abrasive cut-off wheels are intended for peripheral grinding, side forces applied to these wheels may cause them to shatter.
- **Always use undamaged wheel flanges that are of correct size and shape for your selected wheel.** Proper wheel flanges support the wheel thus reducing the possibility of wheel breakage. Flanges for cut-off wheels may be different from grinding wheel flanges.

- **Do not use worn down wheels from larger power tools.** A wheel intended for larger power tool is not suitable for the higher speed of a smaller tool and may burst.
- **When using dual purpose wheels always use the correct guard for the application being performed.** Failure to use the correct guard may not provide the desired level of guarding, which could lead to serious injury.

Additional safety warnings specific for cutting-off operations:

- **Do not "jam" the cut-off wheel or apply excessive pressure. Do not attempt to make an excessive depth of cut.** Overstressing the wheel increases the loading and susceptibility to twisting or binding of the wheel in the cut and the possibility of kickback or wheel breakage.
- **Do not position your body in line with and behind the rotating wheel.** When the wheel, at the point of operation, is moving away from your body, the possible kickback may propel the spinning wheel and the power tool directly at you.
- **When the wheel is binding or when interrupting a cut for any reason, switch off the power tool and hold it motionless until the wheel comes to a complete stop. Never attempt to remove the cut-off wheel from the cut while the wheel is in motion otherwise kickback may occur.** Investigate and take corrective action to eliminate the cause of wheel binding.
- **Do not restart the cutting operation in the workpiece. Let the wheel reach full speed and carefully re-enter the cut.** The wheel may bind, walk up or kickback if the power tool is restarted in the workpiece.
- **Support panels or any oversized workpiece to minimize the risk of wheel pinching and kickback.** Large workpieces tend to sag under their own weight. Supports must be placed under the workpiece near the line of cut and near the edge of the workpiece on both sides of the wheel.
- **Use extra caution when making a "pocket cut" into existing walls or other blind areas.** The protruding wheel may cut gas or water pipes, electrical wiring or objects that can cause kickback.
- **Do not attempt to do curved cutting.** Overstressing the wheel increases the loading and susceptibility to twisting or binding of the wheel in the cut and the possibility of kickback or wheel breakage, which can lead to serious injury.

Safety warnings specific for sanding operations

- **Use proper sized sanding disc paper. Follow manufacturers recommendations, when selecting sanding paper.** Larger sanding paper extending too far beyond the sanding pad presents a laceration hazard and may cause snagging, tearing of the disc or kickback.

Safety warnings specific for wire brushing operations

- **Be aware that wire bristles are thrown by the brush even during ordinary operation. Do not overstress the wires by applying excessive load to the brush.** The wire bristles can easily penetrate light clothing and/or skin.
- **If the use of a guard is specified for wire brushing, do not allow any interference of the wire wheel or brush with the guard.** Wire wheel or brush may expand in diameter due to work load and centrifugal forces.

Additional safety instructions

- **Use suitable detectors to detect concealed power supply cables or consult your local supply company.** Contact with electric cables may result in a fire and/or electric shock. A damaged gas pipe may cause an explosion. Cutting into a water pipe will cause damage to property or may cause an electric shock.
- **Threaded mounting of accessories must match the grinder spindle thread.** For accessories mounted by flanges, the arbour hole of the accessory must fit the locating diameter of the flange. Accessories that do not match the mounting hardware of the power tool will run out of balance, vibrate excessively and may cause loss of control.
- **When sanding with sandpaper, high surface temperatures can occur, please adjust the speed accordingly.**

- **When working, hold the power tool firmly with both hands and ensure that you have a secure footing.** The power tool is controlled more securely if held with both hands.
- **Secure the workpiece.** A workpiece is held more securely in a clamping device than by hand.
- **Do not press the spindle lock until the grinding tool stops.**
- **Dust released from materials, such as lead paints, some types of wood, minerals and metal, may be hazardous to the operator or people in the vicinity.** Inhaling or touching such dust may result in respiratory diseases and/or allergic reactions.
  - Ensure the workplace is well ventilated.
  - If possible, use external dust extraction.
  - It is recommended to wear a respirator mask belonging to filter class P2.
- **Do not work on materials which release hazardous substances (e.g. asbestos).**
- **Use only original batteries with the voltage indicated on the type plate of your power tool.** The use of other batteries, e.g. imitations, reconditioned batteries or other makes, increases the risk of injury and damage to property by exploding batteries.

Noise and vibration

The noise and vibration values have been determined in accordance with EN 62841.

The A-weighted noise level of the power tool is typically:

– Sound pressure level L_{pA}:	81 dB(A)
– Sound power level L_{WA}:	89 dB(A)
– Uncertainty:	K = 3 dB

Total vibration value:

– Emission value a_h:	5.6 m/s² (main handle)
	6.6 m/s² (auxiliary handle)
– Uncertainty:	K = 1.5 m/s²

Repeated shock vibrations(p_F):

– LBE 125-15 18-EC/ LB 125-15 18-EC/ LBE 125 18.0-EC	151 m/s²
– Uncertainty:	K=1 m/s²

⚠ ***CAUTION!***

The specified measured values apply to new power tools. Daily use causes the noise and vibration values to change.

i ***NOTE***

The declared vibration total value(s) and the declared noise emission value(s) have been measured in accordance with a standard test method and may be used for comparing one tool with another; They can also be used in a preliminary assessment of exposure.

The declared vibration emission level and noise emission value(s) represents the main applications of the tool.

However, if the tool is used for different applications, with different accessories or poor maintenance, the vibration emission level and noise emission value(s) may differ. This may significantly increase the exposure level over the total working period.

To make an accurate estimation of the vibration exposure level and noise emission value(s), it is also necessary to take into account the times when the tool is switched off or running but not actually in use. This may significantly decrease the exposure level over the total working period.

Identify additional safety measures to protect the operator from the effects of vibration and noise such as: Maintaining the tool and the accessories, keeping the hands warm, organization of work patterns.

⚠ ***CAUTION!***

Wear ear defenders at a sound pressure over 85 dB(A).

Technical data

Product type		LBE 125-15 18-EC	LB 125-15 18-EC	L 125 18.0-EC-LD
Product		Angle Grinder		
Rated voltage	Vdc	18		
No-load speed	rpm	3500-10000	10000	10,000
Spindle thread		M14		
Wheel diameter	mm	125		
Wheel thickness	mm	Max. 6		
Weight	kg	1.9*		1.8**
Battery	18V	AP 18/2.5		
		AP 18/4.0		
		AP 18/5.0		
		AP 18/8.0		
		AP 18/4.0 XT		
		AP 18/8.0 XT		
Charger range		CA18...series CA12/18...series		
Charging temperature		0~40°C		
Working temperature		-10~40°C		
Storage temperature		-20~50°C		

* Measured with (9) , (8) (12), (13), without battery (you can find the battery weight at (www.flex-tools.com), without tool.
** Measured with (9) , (12), (13), (14), without battery (you can find the battery weight at (www . flex-tools .com), without tool .

Overview (see figure A)

The numbering of the product features refers to the illustration of the machine on the graphics page.

1 Spindle lock
2 Power switch
3 Handle
4 Speed setting buttons
LBE 125-15 18-EC
5 Speed indicators
LBE 125-15 18-EC
6 Filter cover
7 Auxiliary handle installation screw thread
8 Grinding wheel guard
9 Threaded flange
a. clamping flange
b. clamping nut
10 Spindle
11 Pin wrench
12 Clip-on cutting wheel guard
13 Auxiliary handle
14 Clamp-fit hood
For L 125 18.0-EC-LD

Operating instructions

⚠ ***WARNING!***
Remove the battery before carrying out any work on the power tool.

Before switching on the power tool

Unpack the power tool and accessories and check that no parts are missing or damaged.

ⓘ ***NOTE***
The batteries are not fully charged on delivery. Prior to initial operation, charge the batteries fully. Refer to the charger operating manual.

Tips for a long battery service life

⚠ ***CAUTION!***
– *Never charge batteries at temperatures below 0 °C or above 40 °C.*
– *Do not charge batteries in environments with high air humidity or ambient temperature.*
– *Do not cover batteries and the charger during the charging process.*
– *Pull out the charger mains plug at the end of the charging process.*

Battery and charger heat up during the charging process. This is perfectly normal!

ⓘ ***NOTE***
Follow the instructions for correct battery charging in the operating instructions for the battery.

If batteries are not used for an extended period of time, store them partially charged in a cool place.

Inserting/replacing the battery (see figure B1-B2)

- Press the charged battery into the power tool until it clicks into place (see figure B1).
- To remove, press the release button (1.) and pull out the battery (2.) (see figure B2).

⚠ ***CAUTION!***
When the device is not in use, protect the battery contacts. Loose metal parts may short circuit the contacts; explosion and fire hazard!

Attach and remove the guard

⚠ ***WARNING!***
When using the angle grinder for roughing or cutting, never work without the guard. A special cutting guard must be used for cutting.

To attach (see figure C1)
- Remove the battery.
- Attach the guard (1.). Lugs on the guard hood must be located in the flange recesses.
- Turn guard hood clockwise (2.). Rotation is possible in one direction only!

To remove (see figure C2)
- Remove the battery.
- Rotate the guard clockwise, and it will pop up when it reaches a certain position.
- Rotate the guard counterclockwise for a small angle (1.) and take it out along the recesses of the flange (2.).

Clip-on cutting wheel guard (see figure C3)

- The clip-on cutting wheel guard (12) for cutting needs to be used in combination with the grinding wheel guard (8), (14). Simply attach the cutting wheel guard clip to the grinding wheel guard.

To mount clamp-fit hood (see figure C4)

For L 125 18.0-EC-LD

- Remove the battery.
- Open clamping lever (1.).
- Attach clamp-fit hood with clamping ring to clamping flange, guiding cams on clamping ring into groove on flange when doing so (2.).
- Turn clamp-fit hood in clockwise direction to the desired position (3.) and tighten the clamping lever (4.).

Mounting the auxiliary handle (see figure D)

- Remove the battery.
- To install the handle (13), thread it in position.

Installing and removing the grinding or cutting wheel (see figure E1-E3)

To install the wheel

- Remove the battery.
- Press and hold down the spindle lock (1).
- Using the pin wrench (11), loosen the clamping nut (9b) on the spindle (10) in an anti-clockwise direction and remove (see figure E1).
- Insert the wheel in the correct position.
- Tighten the clamping nut (9b). For grinding wheel, the raised section of the clamping nut is against the wheel (see figure E2). For cutting wheel, the concave section of the clamping nut is against the wheel (see figure E3).
- Press and hold down the spindle lock (1).
- Tighten the clamping nut (9b).
- Install the battery.
- Switch on the angle grinder (without locking into position) and leave the angle grinder running for approx. 30 seconds. Check for imbalances and vibrations.
- Switch off the angle grinder.

To remove the wheel

- Depress the spindle lock (1) and rotate the clamping nut (9b) until the spindle (10) locks.
- Loosen and remove the clamping nut (9b) using the pin wrench (11).
- Remove the grinding or cutting wheel.

Dust filter (see figure F)

- Remove the battery.
- To attach the filter cover (6), snap the filter cover onto the tool's foot.
- To remove the filter cover, insert a flathead screwdriver (not supplied) into the notch at the top of the filter cover and pry the filter cover away from the tool.
- Regularly clean the filter cover.

Switching on and off

Brief operation without engaged switch rocker

Brief operation without engaged switch rocker (see figure G1)

- Press the switch rocker (1.), push forwards front and hold (2.).
- To switch off, release the switch rocker (1).

Continuous operation with engaged switch rocker (see figure G2-G3)

- Press the switch rocker (1.), push forwards front and hold (2.) and engage at front end by applying pressure (3.).
- To switch off, briefly press and release the switch.

Setting the speed (LBE 125-15 18-EC)(see figure H)

There are four speed levels that can be changed using the speed setting buttons (4).

Press the ">" button to increase the speed.

Press "<" button to decrease the speed. The speed indicators (5) below the numbers indicate the current speed level.

After you turn the tool off, the memory function will remember and revert to the last active speed level the next time the tool is turned on.

Speed level	LBE 125-15 18-EC
1	3500 RPM
2	5000 RPM
3	7000 RPM
4	10000 RPM

Adjusting the guard (see figure I1)

To adjust the tool to the task at hand, the guard hood can be adjusted by notches on 360° without a tool.

Adjusting clamp-fit hood (see figure I2)

- Release clamping lever (1.).
- Adjust clamp-fit hood (2.).
- Tighten clamping lever again (3.).

NOTE

The protective hood must be held firmly to prevent it from turning. If necessary, before operating the clamping lever, tighten the hexagon nut until the lever can just beactuated by hand.

Operating

NOTE

When the power tool is switched off, the tool continues running briefly.

WARNING!

Always wear safety goggles or a face shield during operation.

WARNING!

To maintain proper control, always operate the tool with two hands, keeping one hand on the auxiliary handle. Loss of control could cause an accident resulting in possible serious injury.

Rough-grinding

WARNING!

Never use cutting wheels for grinding.

– Angle of wheel 20°–40° for best grinding performance.
– Applying moderate pressure, move the angle grinder backwards and forwards. As a result, the workpiece will not become too hot and there will be no discoloration, nor will there be any grooves.

Cut-off grinding (see figure J)

WARNING!

Always use clip-on cutting wheel guard for cutting when performing cut-off grinding operations.

- The angle grinder shall always be operated backwards. Otherwise, there is a risk of the angle grinder jumping uncontrollably out of the groove.
- Do not press, tilt or oscillate the power tool.
- Adjust the feed to the material which is to be cut: the harder the material, the slower the feed.

Transport

Lithium-Ion batteries are subject to the Dangerous Goods Legislation requirements.

Transportation of those batteries has to be done in accordance with local, national and international provisions and regulations.

Users may transport these batteries by road without further requirements.

The commercial transportation of lithium-ion batteries by shipping companies is subject to the regulations for the transportation of dangerous goods. Shipping preparations and transportation may only be carried out by appropriately trained persons. The entire process must be professionally supervised.

The following points must be observed when transporting rechargeable batteries:

Ensure that the battery contact terminals are protected and insulated to prevent short circuits.

Ensure that the battery is secured against movements inside the packaging.

Damaged or leaking batteries must not be transported.

Contact your shipping company for further information.

CAUTION!

Do not post batteries which have a damaged housing.

Maintenance and care

⚠ ***WARNING!***
Before performing any work on the power tool, remove the battery from the tool.

Cleaning

⚠ ***CAUTION!***
When cleaning with dry compress air, always wear goggles.

Regularly clean the power tool and ventilation slots. Frequency of cleaning is dependent on the material and duration of use. Regularly blow out the housing interior and motor with dry compressed air.

Repairs

Repairs may be carried out by an authorized customer service center only.

ⓘ ***NOTE***
During the warranty period, do not loosen the screws on the housing. Failure to comply with this requirement will invalidate any claims under the manufacturer's warranty.

Spare parts and accessories

Other accessories, in particular tools and accessories, can be found in the manufacturer's catalogues. Exploded drawings and spare-part lists can be found on our homepage: **www.flex-tools.com.**

Disposal information

⚠ ***WARNING!***
Render redundant power tools unusable:

– *battery operated power tool by removing the battery.*

EU countries only

Do not throw electric power tools into the household waste!

In accordance with the European Directive 2012/19/EU on Waste Electrical and Electronic Equipment and transposition into national law used electric power tools must be collected separately and recycled in an environmentally friendly manner.

Raw material recovery instead of waste disposal.

Device, accessories and packaging should be recycled in an environmentally friendly manner. Plastic parts are identified for recycling according to material type.

⚠ ***WARNING!***
Do not throw batteries into the household waste, fire or water. Do not open used batteries.

EU countries only:

In accordance with Regulation 2023/1542 defective or used batteries must be recycled.

ⓘ ***NOTE***
Please ask your dealer about disposal options!

CE-Declaration of Conformity

The Declarations of conformity are included in Annex 1 to this instruction manual.

UKCA-Declaration of Conformity

The Declarations of conformity are included in Annex 1 to this instruction manual.

Exemption from liability

The manufacturer and his representative are not liable for any damage and lost profit due to interruption in business caused by the product or by an unusable product.

The manufacturer and his representative are not liable for any damage which was caused by improper use of the product or by use of the product with products from other manufacturers.

Table des matières

Symboles utilisés dans ce manuel 30
Symboles sur le produit 30
Consignes de sécurité importantes 30
Bruit et vibration.....35
Spécifications techniques.....36
Vue d'ensemble 37
Consignes d'utilisation 37
Transport 40
Maintenance et entretien 40
Informations relatives à l'élimination des déchets 40
Déclaration de conformité CE 41
Exemption de responsabilité.....41

Symboles utilisés dans ce manuel

⚠ ***AVERTISSEMENT !***
Indique un danger imminent. Le non-respect de cet avertissement peut entraîner la mort ou des blessures graves.

⚠ ***ATTENTION !***
Indique une situation potentiellement dangereuse. Le non-respect de cet avertissement peut entraîner des blessures légères ou des dommages matériels.

i ***REMARQUE***
Indique des conseils et des informations importantes.

Symboles sur le produit


Avant de mettre l'outil électrique en marche, lisez le mode d'emploi.


Portez des lunettes de protection.


Travaillez toujours à deux mains.


Ne pas utiliser le capot de protection pour les opérations de tronçonnage.


Informations sur l'élimination de l'outil usagé (voir page 40)


Marquage CE


Marquage UKCA

Consignes de sécurité importantes

⚠ ***ATTENTION !***
Avant d'utiliser l'outil électrique, veuillez lire ce qui suit et agir en conséquence :
- *les présentes consignes d'utilisation,*
- *les « Consignes générales de sécurité » relatives à la manipulation des outils électriques dans le livret fourni (brochure n° : 315915),*
- *les règles applicables sur le site et la réglementation relative à la prévention des accidents.*

Cet outil électrique est un outil de pointe et a été conçu conformément aux règles de sécurité reconnues.
Néanmoins, lors de l'utilisation, l'outil électrique peut représenter un danger pour la vie et l'intégrité corporelle de l'utilisateur ou d'un tiers, ou l'outil électrique ou d'autres biens peuvent subir des dommages.
L'outil électrique ne peut être utilisé
- *qu'aux fins prévues*
- *en parfait état de fonctionnement.*

En cas de défaillances pouvant compromettre la sécurité, l'appareil doit être réparé immédiatement.

Utilisation prévue

Cette meuleuse d'angle est conçue
- pour un usage commercial dans les secteurs de l'industrie et du commerce,
- pour la découpe à sec et le meulage du métal, de la pierre et des matériaux similaires, ainsi que pour le ponçage, le brossage métallique et la découpe de trous dans la pierre avec des forets diamantés, sans utilisation d'eau.

– Pour la découpe, un capot de protection spécifique est nécessaire (voir figure Pos.12). A).
– Veuillez noter qu'une aspiration suffisante de la sciure est nécessaire lors de la découpe de la pierre.
– Lors de l'utilisation de meules diamantées pour le meulage de surface de maçonnerie/béton/pierre, le carter de protection pour meule diamantée FLEX (Type : SG-R D125) doit être utilisé.
– Ne sont pas autorisés p. ex. les disques de tronçonneuse et les lames de scie.
– Les outils doivent être homologués pour une vitesse d'au moins 10 000 tr/min.

Consignes de sécurité pour les meuleuses d'angle

⚠ ***AVERTISSEMENT !***

Lisez tous les avertissements de sécurité, consignes, illustrations et spécifications fournis avec cet outil électrique. *Le non-respect des consignes figurant ci-dessous peut provoquer un choc électrique, un incendie et/ou de graves blessures. Conservez tous les avertissements et consignes pour pouvoir vous y référer ultérieurement.*

Consignes de sécurité communes aux travaux de meulage, de ponçage, de tronçonnage et de brossage métallique :

- **Cet outil électrique est conçu pour fonctionner comme une meuleuse, une ponceuse, une brosse métallique, ou un outil pour trouer ou tronçonner. Lisez tous les avertissements de sécurité, consignes, illustrations et spécifications fournis avec cet outil électrique.** Le non-respect des consignes figurant ci-dessous peut provoquer un choc électrique, un incendie et/ou de graves blessures.
- **Cet outil n'est pas conçu pour des opérations de polissage.** Les travaux pour lesquels l'outil électrique n'a pas été conçu peuvent être dangereux et provoquer des blessures corporelles.
- **Ne convertissez pas cet outil électrique pour qu'il fonctionne d'une manière qui n'est pas spécifiquement conçue et spécifiée par le fabricant de l'outil.** Une telle conversion pourrait entraîner une perte de contrôle et causer de graves blessures.
- **N'utilisez pas d'accessoires non spécifiquement conçus et recommandés par le fabricant de l'outil.** Le fait qu'un accessoire puisse être assemblé sur votre outil électrique ne garantit pas la sécurité d'utilisation.
- **La vitesse nominale de l'accessoire doit être au minimum égale à la vitesse maximale spécifiée sur l'outil l'électrique.** Les accessoires utilisés à des vitesses supérieures à leur vitesse nominale peuvent se briser et projeter des éclats en l'air.
- **Le diamètre externe et l'épaisseur de votre accessoire ne doivent pas dépasser les capacités nominales de votre outil électrique.** Il n'est pas possible de se protéger ni de contrôler correctement les accessoires dont la taille est inappropriée.
- **Les dimensions de montage des accessoires doivent correspondre aux dimensions du matériel de montage de l'outil électrique.** Les accessoires ne correspondant pas aux pièces de fixation de l'outil électrique risquent d'être déséquilibrés, de vibrer excessivement et de provoquer une perte de contrôle de l'outil.
- **N'utilisez pas d'accessoires endommagés. Avant chaque utilisation, inspectez l'accessoire, par exemple un disque abrasif pour détecter des fissures ou éclats, un plateau porte-accessoire pour détecter des fissures, déchirures ou usures excessives. Si l'outil électrique ou un accessoire tombe, inspectez-les pour vérifier qu'ils ne sont pas détériorés ou installez un accessoire en bon état. Après avoir inspecté et assemblé un accessoire, éloignez le plan de l'accessoire rotatif de vous-même et des autres personnes et faites fonctionner l'outil électrique à vide à sa vitesse maximale pendant une minute.** Les accessoires endommagés se brisent généralement pendant cette durée de test.
- **Portez des équipements de protection individuelle. Selon le travail à effectuer, utilisez une protection complète du visage, un masque oculaire de sécurité ou des lunettes de sécurité. Si nécessaire, portez un masque antipoussière,**

une protection auditive, des gants et un tablier de travail capable d'arrêter de petits fragments de l'abrasif ou de la pièce travaillée. Les protections oculaires doivent être capables d'arrêter les débris projetés en l'air pendant les différents travaux à exécuter. L'appareil respiratoire ou le masque antipoussière doit pouvoir filtrer les particules générées par votre travail. L'exposition prolongée à du bruit d'intensité élevée peut provoquer une perte d'acuité auditive.

- **Veillez à ce que toutes les autres personnes restent à une distance de sécurité de l'aire de travail. Toute personne qui entre dans l'aire de travail doit porter des équipements de protection individuelle.** Des fragments de la pièce travaillée ou d'un accessoire cassé peuvent être projetés en l'air et provoquer des blessures au-delà de la zone de travail immédiate.
- **Tenez l'outil électrique uniquement par les surfaces de préhension isolées lorsque vous effectuez une opération où l'outil de coupe pourrait entrer en contact avec des fils dissimulés.** Si les lames entrent en contact avec un fil électrique sous tension, les parties métalliques non carénées de l'outil électrique peuvent se retrouver sous tension électrique et l'opérateur risque de subir un choc électrique.
- **Positionnez le câble d'alimentation à l'écart de l'accessoire rotatif.** Si vous perdez le contrôle de l'outil, le câble d'alimentation risque d'être coupé ou happé et votre main ou votre bras peut être tiré sur l'accessoire rotatif.
- **Ne reposez jamais l'outil électrique tant que son accessoire ne s'est pas complètement arrêté.** L'accessoire en rotation peut s'accrocher à la surface sur laquelle l'outil est posé et vous faire perdre le contrôle de l'outil.
- **N'allumez pas l'outil électrique quand vous le portez à côté de vous.** S'il y a un contact accidentel avec l'accessoire en rotation, il risque de happer vos vêtements et d'être tiré vers vous.
- **Nettoyez régulièrement les ouïes de ventilation de l'outil électrique.** Le ventilateur du moteur aspire les poussières dans le boîtier. Une accumulation excessive de poudre métallique peut engendrer des dangers électriques.
- **N'utilisez pas l'outil électrique à proximité de matériaux inflammables.** Des étincelles pourraient enflammer ces matériaux.
- **N'utilisez pas d'accessoire nécessitant l'usage de liquides de refroidissement.** L'utilisation d'eau ou d'un autre liquide de refroidissement peut provoquer un choc électrique ou une électrocution.

Rebond et mises en garde correspondantes

Un rebond est une réaction soudaine due au pincement ou au blocage d'un disque, d'un plateau porte-accessoire ou d'un autre accessoire en rotation. Si l'accessoire en rotation est pincé ou bloqué, il s'arrête brutalement, ce qui a pour conséquence de projeter l'outil électrique violemment de manière incontrôlée dans la direction opposée au sens de rotation de l'accessoire au point où il s'est coincé. Par exemple, si un disque abrasif est brusquement accroché ou pincé dans la pièce travaillée, son bord d'attaque peut s'enfoncer dans la surface du matériau au point de blocage et projeter le disque abrasif vers le haut hors de la pièce ou provoquer un rebond hors de la pièce. Le disque peut être projeté soit vers l'opérateur, soit dans la direction opposée selon son sens de rotation au point de blocage. Les disques abrasifs peuvent également se briser dans ce type de situations.
Les rebonds résultent d'une utilisation impropre de l'outil électrique et/ou de procédures d'utilisation incorrectes et/ou de conditions d'utilisation inadéquates. Il est possible de les éviter en prenant les précautions appropriées suivantes.

- **Tenez toujours fermement l'outil des deux mains et positionnez votre corps et vos bras de manière à pouvoir résister aux forces de rebond éventuelles.** L'opérateur peut contrôler la puissance d'un rebond ou d'une réaction de couple s'il a pris les précautions adéquates.
- **Ne placez jamais vos mains près de l'accessoire rotatif.** L'accessoire peut avoir un rebond et être projeté sur vos mains.
- **Ne positionnez pas votre corps dans la zone où l'outil électrique serait projeté en cas de rebond.** En cas de rebond, l'outil est projeté dans la direction opposée au sens de rotation du disque au point de blocage.

- **Faites particulièrement attention quand vous travaillez des coins, des arêtes, etc. Veillez à ce que l'accessoire ne sautille pas et ne soit pas coincé.** Les accessoires rotatifs ont tendance à se coincer plus facilement s'ils sautillent ou si vous travaillez des coins ou des arêtes, cela provoque un rebond et la perte de contrôle de l'outil.
- **N'utilisez pas de lame de scie dentée, de lame de sculpture du bois à chaîne ou de meule diamantée segmentée avec un espace périphérique supérieur à 10 mm.**Ce type de lame provoque fréquemment des rebonds et la perte de contrôle de l'outil.

Avertissements de sécurité spécifiques aux opérations de meulage et de tronçonnage :

- **Utilisez exclusivement les types de disque spécifiés pour votre outil électrique avec le capot de protection spécifiquement conçu pour le type de disque utilisé.** Utiliser des meules pour lesquels l'outil électrique n'a pas été conçu ne permet pas de se protéger efficacement et est dangereux.
- **La surface de meulage des meules à renfoncement central doit se trouver sous le plan de la jupe du capot de protection une fois la meule assemblée.** Une meule incorrectement assemblée dépassant du plan de la jupe du capot de protection ne permet pas une protection adéquate.
- **Le capot de protection doit être solidement assemblé sur l'outil électrique et positionné en sorte d'assurer une sécurité maximale, c'est-à-dire qu'une partie minimale du disque est exposée du côté de l'opérateur.** Le capot de protection aide à protéger l'opérateur des éclats de disque, d'un contact accidentel avec le disque et des étincelles pouvant enflammer les vêtements.
- **Les disques doivent être utilisés uniquement pour les applications recommandées. Par exemple : ne meulez pas avec le plat d'un disque à tronçonner.** Les disques de tronçonnage par abrasion sont conçus pour tronçonner avec leur tranche périphérique. Si une force latérale est exercée sur ces disques, cela peut les briser.
- **Utilisez toujours des brides de disque en parfait état et dont la taille et la forme sont adaptées au disque que vous voulez utiliser.** Des brides de disque appropriées soutiennent le disque, ce qui réduit la possibilité qu'il se brise. Les brides pour disque à tronçonner peuvent être différentes de celles pour disque de meulage.
- **N'utilisez pas de disque usé conçu pour des outils électriques de plus grandes dimensions.** Les disques conçus pour des outils électriques plus grands ne sont pas adaptés aux vitesses de rotation plus élevées des outils plus petits et risquent d'éclater.
- **Lorsque vous utilisez des meules à double usage, utilisez toujours la protection adaptée à l'application réalisée.** Le fait de ne pas utiliser la bonne protection peut ne pas fournir le niveau de protection souhaité, avec pour conséquence un risque de graves blessures.

Consignes de sécurité supplémentaires spécifiques aux travaux de tronçonnage :

- **Veillez à ne pas coincer le disque à tronçonner ni à exercer une pression trop importante. N'essayez pas de couper à une profondeur excessive.** Soumettre le disque à un stress trop important accroît la possibilité qu'il se torde ou se coince dans la ligne de coupe et qu'il se brise ou provoque un rebond.
- **Ne positionnez pas votre corps dans l'alignement du disque en rotation, derrière lui.** Même si le disque s'éloigne de votre corps pendant l'utilisation, un rebond éventuel peut projeter le disque en rotation et l'outil électrique directement vers vous.
- **Si le disque se coince ou si vous interrompez la coupe pour quelque raison que ce soit, éteignez l'outil électrique et tenez-le immobile jusqu'à l'arrêt complet du disque. N'essayez jamais de retirer le disque à tronçonner de la ligne de coupe quand il est encore en rotation, car cela peut provoquer un rebond.** Cherchez la cause du blocage du disque et prenez des mesures correctrices pour en éliminer la cause.
- **Ne rallumez pas l'outil dans la pièce à usiner. Attendez que le disque ait atteint sa pleine vitesse avant de le réintroduire précautionneusement dans la ligne de coupe.** Si vous rallumez l'outil dans la pièce travaillée, le disque risque de se coincer, de se déplacer vers le haut ou de provoquer un rebond.

- **Étayez les panneaux et toutes les pièces de grandes dimensions pour minimiser le risque de pincement et de rebond.** Les grandes pièces ont tendance à s'affaisser sous leur propre poids. Des supports doivent être placés sous la pièce à travailler près de la ligne de coupe et près des bords de la pièce à travailler des deux côtés du disque.
- **Faites preuve d'une prudence particulière lors d'une « coupe de poche » dans les murs existants ou d'autres zones aveugles.** Un disque qui dépasse pourrait couper des canalisations de gaz ou d'eau, des câbles électriques ou des objets pouvant provoquer un recul.
- **N'essayez pas de faire des coupes courbes.** Soumettre le disque à un stress trop important accroît la possibilité qu'il se torde ou se coince dans la ligne de coupe et qu'il se brise ou provoque un rebond, avec un risque de graves blessures.

Avertissements de sécurité spécifiques aux travaux de ponçage :

- **Utilisez du papier pour disque abrasif de taille appropriée. Suivez les recommandations fournies par les fabricants de feuilles abrasives.** Un papier abrasif trop large qui dépasse trop du patin de ponçage présente un risque de lacération et peut entraîner le blocage ou le déchirement du disque ainsi que le rebond de l'outil.

Avertissements de sécurité spécifiques aux opérations de brossage métallique

- **Les fils métalliques sont projetés par la brosse même lors d'un fonctionnement normal. Ne surchargez pas les fils en appliquant une pression excessive sur la brosse.** Les brins en métal pourraient facilement traverser des vêtements fins et/ou la peau.
- **Si l'utilisation d'un capot de protection est spécifiée pour le brossage métallique, ne laissez en aucun cas le rouleau ou la brosse métallique entrer en contact avec le capot.** Le diamètre du rouleau ou de la brosse métallique est susceptible d'augmenter en raison de la charge de travail et des forces centrifuges.

Consignes de sécurité supplémentaires

- **Utilisez des détecteurs adaptés pour détecter les câbles électriques dissimulés ou demandez conseil à votre fournisseur d'électricité.** Le contact avec un câble électrique peut provoquer un incendie et/ou un choc électrique. Une conduite de gaz endommagée peut entraîner une explosion. Couper une conduite d'eau peut entraîner des dommages matériels ou un choc électrique.
- **La partie filetée d'assemblage des accessoires doit correspondre au filetage de l'arbre de l'outil.** Pour les accessoires assemblés avec des brides, l'alésage de l'accessoire doit correspondre au diamètre interne des brides. Les accessoires ne correspondant pas aux pièces de fixation de l'outil électrique seront déséquilibrés, vibreront excessivement et peuvent provoquer la perte de contrôle de l'outil.
- **Lors du ponçage avec du papier de verre, les températures de surface peuvent être élevées, veuillez ajuster la vitesse en conséquence.**
- **Lorsque vous travaillez, tenez fermement l'outil électrique avec les deux mains et assurez-vous que vous avez une bonne assise.** L'outil électrique est plus facile à contrôler s'il est tenu des deux mains.
- **Fixez la pièce à usiner.** Une pièce à usiner fixée à l'aide de dispositifs de serrage est mieux maintenue qu'à la main.
- **N'appuyez pas sur le verrouillage de broche avant l'arrêt complet de l'outil de meulage.**
- **La poussière dégagée par certaines matières, telles que les peintures au plomb, certains types de bois, minéraux et métaux, peut être dangereuse pour l'opérateur ou les personnes à proximité.** L'inhalation ou le contact avec de telles poussières peut entraîner des maladies respiratoires et/ou des réactions allergiques.
  - Veillez à ce que votre lieu de travail soit bien aéré.
  - Si cela est possible, utilisez un dispositif d'extraction de la poussière externe.
  - Il est recommandé de porter un masque filtrant de classe P2.

- **Ne poncez pas des matériaux qui dégagent des substances dangereuses (par ex. de l'amiante).**
- **Utilisez uniquement des batteries d'origine dont la tension correspond à celle indiquée sur la plaque signalétique de votre outil électrique.** L'utilisation d'autres batteries, par ex. d'imitations, de batteries reconditionnées ou d'autres marques, augmente le risque de blessures et de dommages matériels en cas d'explosion de la batterie.

Bruit et vibration

Les valeurs de bruit et de vibration ont été déterminées conformément à la norme EN 62841.

Le niveau acoustique pondéré A de l'outil électrique est typiquement :

– Niveau de pression acoustique L_{pA}:	81 dB(A)
– Niveau de puissance acoustique L_{WA}:	89 dB(A)
– Incertitude :	K = 3 dB

Valeur de vibration totale :

– Valeur d'émission a_h :	5.6 m/s² (poignée principale)
	6.6 m/s² (poignée auxiliaire)
– Incertitude :	K = 1.5 m/s²

Vibrations de choc répétées(p_F):

– LBE 125-15 18-EC/ LB 125-15 18-EC/ LBE 125 18.0-EC	151 m/s²
– Incertitude :	K=1 m/s²

⚠ ***ATTENTION !***

Les valeurs mesurées spécifiées s'appliquent aux outils électriques neufs. Un usage quotidien influe sur les valeurs de bruit et de vibration.

i ***REMARQUE***

La ou les valeurs totales de vibration déclarées et la ou les valeurs d'émission sonore déclarées ont été mesurées conformément à une méthode d'essai normalisée et peuvent être utilisées pour comparer un outil avec un autre. Elles peuvent également être utilisées dans le cadre d'une évaluation préliminaire de l'exposition.

Le niveau d'émission de vibrations et la ou les valeurs d'émission sonore déclarés représentent les principales applications de l'outil. Cependant, si l'outil est utilisé pour des applications différentes, avec des accessoires différents ou s'il est mal entretenu, le niveau d'émission de vibrations et la ou les valeurs d'émission sonore peuvent différer. Cela peut augmenter considérablement le niveau d'exposition sur la période de travail totale.
Pour faire une estimation précise du niveau d'exposition aux vibrations et de la ou des valeurs d'émission sonore, il est également nécessaire de prendre en compte les moments où l'outil est éteint ou en marche mais pas réellement utilisé. Cela peut réduire considérablement le niveau d'exposition sur la période de travail totale.
Identifiez des mesures de sécurité supplémentaires pour protéger l'opérateur des effets des vibrations et du bruit, telles que : l'entretien de l'outil et des accessoires, le maintien des mains au chaud, l'organisation des rythmes de travail.

⚠ ***ATTENTION !***

Portez des protections auditives à un niveau de pression sonore supérieur à 85 dB(A).

Spécifications techniques

Type de produit		LBE 125-15 18-EC	LB 125-15 18-EC	L 125 18.0-EC-LD
Produit		Meuleuse d'angle		
Tension nominale	Vdc	18		
Régime à vide	rpm	3500-10000	10 000	10,000
Filetage de la broche		M14		
Diamètre du disque	mm	125		
Épaisseur du disque	mm	Max. 6		
Poids	kg	1,9		1,8**
Batterie	18 V	AP 18/2.5		
		AP 18/4.0		
		AP 18/5.0		
		AP 18/8.0		
		AP 18/4.0 XT		
		AP 18/8.0 XT		
Plage de charge		CA... Série 18 CA... Série 12/18		
Température de recharge		0~40°C		
Température d'utilisation		-10~40°C		
Température de stockage		-20~50 °C		

* Mesuré avec (9) , (8) (12), (13), sans batterie (vous trouverez le poids de la batterie sur (www.flex-tools.com), sans outil.
* *Mesuré avec (9) , (12), (13), (14), sans batterie (vous trouverez le poids de la batterie sur (www.flex-tools.com), sans outil.

Vue d'ensemble (voir figure A)

La numérotation des parties du produit se réfère à l'illustration de la machine sur la page graphique.

1 Verrouillage de broche
2 Bouton marche/arrêt
3 Poignée
4 Boutons de réglage de la vitesse
LBE 125-15 18-EC
5 Indicateurs de vitesse
LBE 125-15 18-EC
6 Cache du filtre
7 Filetage de fixation pour poignée auxiliaire
8 Carter de meule
9 Bride filetée
a. bride de serrage
b. écrou de serrage
10 Arbre
11 Clé à ergot
12 Carter de disque de tronçonnage à clipser
13 Poignée auxiliaire
14 Carter de protection à serrage
Pour L 125 18.0-EC-LD

Consignes d'utilisation

⚠ ***ATTENTION !***
Retirez la batterie avant toute opération sur l'outil électrique.

Avant de mettre l'outil électrique en marche

Déballez l'outil et les accessoires et vérifiez qu'aucune pièce ne manque ou n'est endommagée.

i ***REMARQUE***
La batterie n'est pas entièrement chargée à la livraison. Avant la première utilisation, chargez entièrement la batterie. Consultez le mode d'emploi du chargeur.

Conseils pour une longue durée de vie de la batterie

⚠ ***ATTENTION !***
– *Ne chargez jamais des batteries à des températures inférieures à 0 °C ou supérieures à 40 °C.*
– *Ne chargez pas des batteries dans des environnements avec une humidité de l'air élevée ou une température ambiante élevée.*
– *Ne couvrez pas les batteries et le chargeur pendant la recharge.*
– *Débranchez la prise du chargeur à la fin de la recharge.*

La batterie et le chargeur chauffent pendant la recharge. C'est parfaitement normal !

i ***REMARQUE***
Suivez les consignes du mode d'emploi de la batterie afin d'assurer une recharge correcte.

Si une batterie n'est pas utilisée sur une longue durée, conservez-la partiellement chargée dans un endroit frais.

Insertion/remplacement de la batterie (voir figures B1-B2)

- Enfoncez la batterie chargée dans l'outil électrique jusqu'à ce qu'elle se mette en place en émettant un clic (voir figure B1).
- Pour la retirer, appuyez sur le bouton d'éjection (1.) et sortez la batterie (2.) (voir figure B2).

⚠ ***ATTENTION !***
Lorsque vous n'utilisez pas l'outil, protégez les bornes de la batterie. Des pièces métalliques lâches peuvent court-circuiter les contacts ; risque d'explosion et d'incendie !

Montage et démontage du capot de protection

⚠ ***ATTENTION !***
Lorsque vous utilisez la meuleuse d'angle pour dégrossir ou couper, ne travaillez jamais sans le capot de protection. Un protège-coupe spécifique doit être utilisé pour la coupe.

Montage (voir figure C1)

- Retirez la batterie.
- Montez le capot de protection (1.). Les

pattes du capot de protection doivent venir se loger dans les évidements des brides.
- Tournez le capot de protection dans le sens des aiguilles d'une montre (2.). La rotation n'est possible que dans un seul sens !

Démontage (voir figure C2)
- Retirez la batterie.
- Faites pivoter le capot de protection dans le sens des aiguilles d'une montre et elle apparaîtra lorsqu'elle atteindra une certaine position.
- Faites pivoter le capot de protection d'un petit angle dans le sens inverse des aiguilles d'une montre (1.) et retirez-la le long des évidements de la bride (2.).

Carter de disque de tronçonnage à clipser (voir figure C3)
- Le carter de tronçonnage à clipser (12) doit impérativement être utilisé avec le carter de meule (8), (14). Il suffit de clipser le carter de tronçonnage sur le carter de meule.

Montage du carter de protection à serrage (voir figure C4)

Pour L 125 18.0-EC-LD
- Retirez la batterie.
- Ouvrez le levier de serrage (1.).
- Montez le carter de protection à serrage avec la bague de serrage sur la bride de serrage, en guidant les ergots de la bague de serrage dans la rainure de la bride (2.).
- Tournez le carter de protection à serrage dans le sens des aiguilles d'une montre jusqu'à la position souhaitée (3.), puis serrez le levier de serrage (4.).

Montage de la poignée auxiliaire (voir figure D)
- Retirez la batterie.
- Vissez la poignée (13) à l'emplacement prévu à cet effet.

Installation et retrait du disque de meulage ou de tronçonnage (voir figures E1-E3)

Pour installer le disque
- Retirez la batterie.
- Appuyez et maintenez enfoncé le verrouillage de broche (1).
- À l'aide de la clé à ergot (11), desserrez l'écrou de serrage (9b) de la broche (10) dans le sens inverse des aiguilles d'une montre puis retirez-le (voir figure E1).
- Insérez le disque dans la bonne position.
- Serrez l'écrou de serrage (9b). Pour le disque à tronçonner, la section convexe de l'écrou de serrage doit être contre le disque (voir figure E2). Pour le disque à tronçonner, la section concave de l'écrou de serrage doit être contre le disque (voir figure E3).
- Appuyez et maintenez enfoncé le verrouillage de broche (1).
- Serrez l'écrou de serrage (9b).
- installez la batterie.
- Allumez la meuleuse d'angle (sans la verrouiller) et laissez-la tourner pendant env. 30 secondes. Assurez-vous de l'absence de déséquilibres et de vibrations.
- Éteignez la meuleuse d'angle.

Pour retirer le disque
- Appuyez sur le verrouillage de broche (1) et tournez l'écrou de serrage (9b) jusqu'à ce que la broche (10) se verrouille.
- Desserrez et retirez l'écrou de serrage (9b) à l'aide de la clé à ergot (11).
- Retirez le disque de meulage ou le disque à tronçonner.

Filtre à poussière (voir figure F)
- Retirez la batterie.
- Pour fixer le cache du filtre (6), clipsez-le sur la base de l'outil.
- Pour le retirer, insérez un tournevis plat (non fourni) dans l'encoche située sur le dessus du cache et faites levier pour le détacher.
- Nettoyez régulièrement le couvercle du filtre.

Marche/arrêt

Fonctionnement bref sans que l'interrupteur à bascule ne soit actionné

Fonctionnement bref sans que l'interrupteur à bascule ne soit actionné (voir figure G1)

- Appuyez sur l'interrupteur à bascule (1.), actionnez-le vers l'avant et maintenez (2.).
- Pour éteindre, relâchez l'interrupteur à bascule (1).

Fonctionnement continu avec interrupteur à bascule enclenché (voir fig. G2-G3)

- Appuyez sur l'interrupteur à bascule (1.), actionnez-le vers l'avant et maintenez-le (2.) et engagez l'extrémité avant en appliquant une pression (3.).
- Pour éteindre l'outil, appuyez brièvement sur l'interrupteur et relâchez-le.

Réglage de la vitesse (LBE 125-15 18-EC) (voir figure H)

Vous pouvez régler la vitesse sur quatre niveaux à l'aide des boutons de réglage de la vitesse (4).

Appuyez sur le bouton ">" pour augmenter la vitesse.

Appuyez sur le bouton "<" pour diminuer la vitesse. Les indicateurs de vitesse (5) sous les numéros indiquent le niveau de vitesse actuel.

Une fois que l'outil est éteint, la fonction mémoire enregistre le dernier niveau de vitesse activé et l'outil redémarre à ce niveau de vitesse lors de la prochaine utilisation.

Niveau de vitesse	LBE 125-15 18-EC
1	3500 RPM
2	5000 RPM
3	7000 RPM
4	10000 RPM

Ajustement du capot de protection (voir figure I1)

Pour ajuster l'outil à la tâche à accomplir, le capot de protection peut être réglé sur des crans sur 360° sans outil.

Réglage du carter de protection à serrage (voir figure I2)

- Relâchez la manette de verrouillage (1.).
- Réglez le carter de protection à serrage (2.).
- Resserrez le levier de serrage (3.).

REMARQUE

Le carter de protection doit être maintenu fermement afin d'empêcher toute rotation. Si nécessaire, avant d'actionner la manette de serrage, serrez l'écrou hexagonal jusqu'à ce que le levier puisse encore être actionné à la main.

Utilisation

REMARQUE

Une fois l'outil arrêté, il continue de fonctionner pendant un court instant.

AVERTISSEMENT !

Portez toujours des lunettes de sécurité ou un écran facial pendant le travail.

AVERTISSEMENT !

Pour maintenir un bon contrôle, tenez toujours l'outil des deux mains, en gardant une main sur la poignée auxiliaire. Toute perte de contrôle pourrait provoquer un accident pouvant entraîner de graves blessures.

Meulage grossier

AVERTISSEMENT !

N'utilisez en aucun cas des disques de tronçonnage pour le meulage.

– Angle de meule de 20 à 40° pour de meilleures performances de meulage.
– En appliquant une pression modérée, passez la meuleuse d'angle d'avant en arrière. Ainsi, la pièce ne chauffera pas trop et il n'y aura pas de décoloration ; il n'y aura pas non plus de rainures.

Tronçonnage (voir figure J)

AVERTISSEMENT !

Utilisez toujours le carter de disque de tronçonnage à clipser lors de toute opération de découpe.

- La meuleuse d'angle doit toujours être actionnée à l'envers. Dans le cas contraire, la meuleuse d'angle risque de sauter de manière incontrôlable hors de la rainure.
- N'appuyez pas sur l'outil, ne l'inclinez pas et ne le faites pas osciller.
- Adaptez l'avance au matériau à découper : plus le matériau est dur, plus l'avance sera lente.

Transport

Les batteries lithium-ion sont soumises aux exigences de la législation sur les marchandises dangereuses.

Le transport de ces batteries doit se faire conformément aux dispositions et réglementations locales, nationales et internationales.

Les utilisateurs peuvent transporter ces batteries par la route sans autres exigences.

Le transport commercial de batteries lithium-ion par les compagnies maritimes est soumis à la réglementation en matière de transport de marchandises dangereuses. Les préparatifs d'expédition et le transport ne peuvent être effectués que par des personnes dûment formées. L'ensemble du processus doit être supervisé par des professionnels.

Les points suivants doivent être respectés lors du transport des batteries rechargeables :

Assurez-vous que les bornes de contact de la batterie sont protégées et isolées afin d'éviter



les courts-circuits.

Assurez-vous que la batterie est bien maintenue en place à l'intérieur de l'emballage.

Les batteries endommagées ou qui fuient ne doivent pas être transportées.

Contactez votre compagnie maritime pour plus d'informations.

⚠ ***ATTENTION !***
Ne pas utiliser des batteries dont l'enveloppe est endommagée.

Maintenance et entretien

⚠ ***AVERTISSEMENT !***
Avant d'effectuer tout travail sur l'outil électrique, retirez la batterie.

Nettoyage

⚠ ***ATTENTION !***
Pour un nettoyage avec de l'air comprimé sec, portez toujours des lunettes de protection.

Nettoyez régulièrement l'outil électrique et les ouïes de ventilation. La fréquence de nettoyage dépend du matériau et de la durée d'utilisation. Nettoyez régulièrement l'intérieur du boîtier et le moteur avec de l'air comprimé sec.

Réparations

Toute opération de réparation doit être réalisée par un service technique agréé.

i ***REMARQUE***
Pendant la période de garantie, ne dévissez pas les vis du boîtier. Le non-respect de cette exigence annule toute réclamation au titre de la garantie du fabricant.

Pièces de rechange et accessoires

Pour les autres accessoires, en particulier les outils et les accessoires de la défonceuse, consultez les catalogues du fabricant. Vous trouverez des schémas et des listes de pièces de rechange sur notre site internet : **www.flex-tools.com.**

Informations relatives à l'élimination des déchets

⚠ ***AVERTISSEMENT !***
Rendre les outils électriques usagés inutilisables :

– *en retirant la batterie des outils sans fil.*



Pays de l'UE uniquement

Ne jetez pas les outils électriques avec les ordures ménagères !

Conformément à la directive européenne 2012/19/UE relative aux déchets d'équipements électriques et électroniques et à sa transposition dans la législation nationale, les outils électriques usagés doivent être collectés séparément et recyclés dans le respect de l'environnement.

Récupération des matières premières à la place de l'élimination des déchets.
L'appareil, les accessoires et l'emballage doivent être recyclés dans le respect de l'environnement. Les pièces en plastique sont identifiées pour le recyclage selon le type de matériau.

⚠ ***AVERTISSEMENT !***
Ne jetez pas les batteries avec les ordures ménagères, ni dans un feu ou dans l'eau.

N'ouvrez pas des batteries usagées.

Pays de l'UE uniquement :

Conformément au règlement 2023/1542, les piles/batteries défectueuses ou usagées doivent être recyclées.

REMARQUE

N'hésitez pas à demander à votre revendeur des informations concernant l'élimination du produit !

CE-Déclaration de conformité

Les déclarations de conformité sont incluses dans l'annexe 1 du présent mode d'emploi.

Exemption de responsabilité

Le fabricant et son représentant déclinent toute responsabilité pour les dommages et les gains manqués liés à l'interruption des activités causée par le produit ou un produit inutilisable.

Le fabricant et son représentant déclinent toute responsabilité pour les dommages liés à une mauvaise utilisation du produit ou à une utilisation avec des produits provenant d'autres fabricants.

Indice

Simboli utilizzati in questo manuale 42
Simboli sul prodotto 42
Avvertenze di sicurezza importanti. 42
Emissioni acustiche e vibrazioni 47
Specifiche tecniche 48
Descrizione dei componenti 49
Manuale di istruzioni 49
Trasporto 51
Pulizia e manutenzione 52
Informazioni sullo smaltimento 52
Dichiarazione di conformità CE. 53
Esonero dalla responsabilità 53

Simboli utilizzati in questo manuale

⚠ ***AVVERTENZA!***
Indica un pericolo imminente. Il mancato rispetto di questa avvertenza comporta il rischio di lesioni estremamente gravi o mortali.

⚠ ***ATTENZIONE!***
Indica una situazione potenzialmente pericolosa. Il mancato rispetto di questa avvertenza comporta il rischio di lesioni lievi o danni materiali.

i ***NOTA***
Indica suggerimenti per l'uso e informazioni importanti.

Simboli sul prodotto


Prima di usare l'utensile elettrico, leggere il manuale di istruzioni.


Indossare occhiali di protezione.


Impugnare l'utensile con entrambe le mani.


Non usare la cuffia di protezione per le operazioni di taglio.


Informazioni sullo smaltimento degli apparecchi elettrici (v. pagina 52).

CE
Marcatura CE

UK CA
Marcatura UKCA

Avvertenze di sicurezza importanti

⚠ ***AVVERTENZA!***
Prima di usare l'utensile elettrico, leggere e rispettare:
- *Queste istruzioni per l'uso.*
- *Le "Istruzioni di sicurezza generali" sull'uso degli utensili elettrici nel libretto incluso (libretto n. 315915).*
- *Le leggi e le normative locali in vigore relative alla prevenzione degli incidenti.*

Questo utensile elettrico di ultima generazione è stato costruito conformemente alle normative di sicurezza in vigore.
Tuttavia, quando è in funzione, l'utensile elettrico comporta il rischio di lesioni, anche mortali, all'operatore o a terze parti e il rischio di danni all'utensile elettrico o ad altre proprietà.
Questo utensile elettrico deve essere utilizzato esclusivamente:
- *Per l'uso previsto*
- *Se perfettamente funzionante.*

Eventuali difetti che ne compromettono la sicurezza devono essere immediatamente corretti.

Destinazione d'uso

Questa smerigliatrice angolare è progettata:
- Per l'uso in ambito industriale e commerciale.
- Per il taglio e la smerigliatura a secco di materiali come pietra o metallo, oltre che per la spazzolatura metallica e la foratura nella pietra con seghe a tazza diamantate, senza l'uso di acqua.
- Per le operazioni di taglio è necessario installare una speciale cuffia di protezione (componente n. 12 in figura A).
- Nota: durante il taglio di materiali in pietra è necessario adottare un sistema di aspirazione della polvere.
- Durante l'uso di dischi abrasivi diamantati per l'abrasione superficiale di muratura/ce-

mento/pietra, è necessario usare la cuffia di protezione per dischi abrasivi diamantati FLEX (modello SG-R D125).
– È vietato l'uso con dischi tipo motosega, lame da sega e similari.
– Gli accessori devono essere omologati per una velocità di almeno 10000 /min.

Avvertenze di sicurezza specifiche per smerigliatrici angolari

⚠ ***AVVERTENZA!***

Consultare tutte le avvertenze di sicurezza, le istruzioni, le illustrazioni e le specifiche fornite insieme a questo utensile elettrico.

Il mancato rispetto delle istruzioni elencate di seguito comporta il rischio di scossa elettrica, incendio e/o lesioni gravi. Conservare tutte le avvertenze e le istruzioni per futuro riferimento.

Avvertenze di sicurezza comuni alle operazioni di smerigliatura, levigatura, spazzolatura metallica o taglio

- **Questo utensile elettrico è destinato alle operazioni di smerigliatura, levigatura, spazzolatura metallica, lucidatura, foratura o taglio. Consultare tutte le avvertenze di sicurezza, le istruzioni, le illustrazioni e le specifiche fornite insieme a questo utensile elettrico.** Il mancato rispetto delle istruzioni sotto riportate comporta il rischio di scossa elettrica, incendio e/o gravi infortuni.
- **Questo utensile elettrico non è progettato per eseguire operazioni di lucidatura.** Le operazioni per le quali l'utensile non è progettato possono creare pericoli ed esporre l'operatore al rischio di infortuni.
- **Non usare questo utensile elettrico per scopi diversi da quelli per cui è progettato e specificati dal produttore.** Ciò può causare una perdita di controllo, con il rischio di lesioni gravi.
- **Non usare accessori non specificamente progettati e raccomandati dal produttore dell'utensile.** Gli accessori non progettati per l'utensile possono creare pericoli ed esporre l'operatore al rischio di infortuni.
- **La velocità nominale dell'accessorio deve essere almeno equivalente alla velocità massima indicata sull'utensile elettrico.** Accessori che ruotano più velocemente della loro velocità nominale possono rompersi o venire espulsi ad alta velocità.
- **Il diametro esterno e lo spessore dell'accessorio devono corrispondere alle specifiche dell'utensile elettrico.** Accessori di dimensioni scorrette non possono essere controllati o protetti adeguatamente.
- **Le dimensioni dell'attacco dell'accessorio devono essere adatte a quelle dell'attacco dell'utensile elettrico.** Gli accessori che non si adattano all'attacco dell'utensile elettrico saranno sbilanciati, vibreranno in modo eccessivo e potranno causare una perdita di controllo.
- **Non usare accessori danneggiati. Ispezionare gli accessori prima di ogni utilizzo; ad esempio, verificare che i dischi abrasivi e i platorelli non siano incrinati, danneggiati o eccessivamente usurati. In caso di caduta dell'utensile elettrico o di un accessorio, verificare l'assenza di danni o installare un accessorio in buone condizioni. Dopo avere ispezionato e installato un accessorio, allontanarsi insieme a eventuali altre persone dalla traiettoria dell'accessorio rotante e mettere in funzione l'utensile elettrico a vuoto alla velocità massima per un minuto.** In genere, gli accessori danneggiati si rompono durante il collaudo.
- **Indossare dispositivi di protezione individuale. In base all'operazione da effettuare, indossare maschere facciali, occhiali di sicurezza o visiere protettive. In base alla necessità, indossare maschere antipolvere, protezioni per le orecchie, guanti e grembiuli da officina in grado di bloccare piccoli frammenti abrasivi o di lavorazione.** Le protezioni per gli occhi devono essere in grado di arrestare i frammenti volanti generati dalle varie operazioni. La maschera antipolvere o respiratoria deve essere in grado di filtrare le particelle generate dall'operazione. L'esposizione prolungata a rumore di intensità elevata può provocare la perdita dell'udito.

- **Tenere le persone presenti a una distanza di sicurezza dall'area di lavoro. Chiunque acceda all'area di lavoro deve indossare dispositivi di protezione individuale.** I frammenti del materiale o di un accessorio rotto possono essere proiettati oltre l'area immediatamente circostante l'operazione e causare infortuni.
- **Tenere l'utensile elettrico esclusivamente tramite le impugnature isolanti durante le operazioni in cui l'accessorio di taglio può entrare a contatto con cavi elettrici nascosti.** Il contatto con un cavo elettrificato può trasmettere la corrente alle parti metalliche esposte dell'utensile, provocando una scossa elettrica all'operatore.
- **Posizionare il cavo lontano dall'accessorio in rotazione.** In caso di perdita di controllo, il cavo potrebbe tagliarsi o impigliarsi e la mano o il braccio potrebbero essere tirati verso l'accessorio in rotazione.
- **Non appoggiare mai l'utensile elettrico se l'accessorio non è completamente fermo.** L'accessorio in rotazione potrebbe incastrarsi nella superficie e causare la perdita di controllo dell'utensile elettrico.
- **Non mettere in funzione l'utensile elettrico mentre lo si trasporta al proprio fianco.** L'accessorio in rotazione potrebbe impigliarsi nei vestiti e venire tirato verso il proprio corpo.
- **Pulire periodicamente le aperture di ventilazione dell'utensile elettrico.** La ventola del motore attira la polvere all'interno del vano e un accumulo eccessivo di metallo polverizzato comporta rischi elettrici.
- **Non usare l'utensile elettrico in prossimità di materiali infiammabili.** Le scintille possono causare un incendio.
- **Non usare accessori che richiedono liquido refrigerante.** L'uso di acqua o di altri liquidi refrigeranti comporta il rischio di scossa elettrica o folgorazione.

Contraccolpo e relative avvertenze

Il contraccolpo è una reazione improvvisa provocata dall'inceppamento o il blocco di un disco, un platorello o qualsiasi altro accessorio. L'inceppamento o il blocco causa l'arresto improvviso della rotazione dell'accessorio. In questo caso, l'operatore non sarà più in grado di controllare l'utensile, che verrà spinto nella direzione opposta rispetto a quella di rotazione dell'accessorio.
Ad esempio, se un disco abrasivo rimane inceppato o incastrato nel materiale in lavorazione, il bordo del disco che entra nel punto di inceppamento può conficcarsi nella superficie del materiale causando il sollevamento e l'espulsione del disco. Il disco può essere proiettato verso l'operatore o in direzione opposta, in base alla direzione del movimento del disco nel punto di inceppamento.
In tali circostanze, i dischi abrasivi possono anche rompersi.
Il contraccolpo è il risultato di un uso scorretto dell'utensile elettrico e/o di procedure operative o condizioni improprie e può essere evitato adottando precauzioni adeguate, come quelle indicate di seguito.

- **Impugnare saldamente l'utensile elettrico con entrambe le mani e tenere il corpo e il braccio in modo tale da resistere agli eventuali contraccolpi.**La forza rotatoria o del contraccolpo può essere controllata dall'operatore adottando precauzioni adeguate.
- **Non posizionare mai le mani in prossimità dell'accessorio in rotazione.** In caso di contraccolpo, gli accessori possono essere proiettati verso le mani.
- **Non posizionare il corpo nell'area in cui l'utensile elettrico si sposterà in caso di contraccolpo.** Il contraccolpo spingerà l'utensile elettrico nella direzione opposta a quella di movimento del disco nel punto di inceppamento.
- **Prestare particolare attenzione durante la lavorazione di angoli, bordi affilati, ecc. per evitare sobbalzi o inceppamenti dell'accessorio.** Angoli, bordi affilati e sobbalzi tendono a inceppare l'accessorio in rotazione, causando perdite di controllo o contraccolpi.
- **Non usare lame per motoseghe, lame da intaglio, dischi diamantati segmentati con distanza periferica superiore a 10 mm o**

lame dentellate. Tali lame creano frequentemente contraccolpi e perdita di controllo.

Avvertenze di sicurezza specifiche per le operazioni di smerigliatura e taglio

- **Usare esclusivamente dischi del tipo specificato per l'utensile elettrico e le specifiche cuffie di protezione per il disco selezionato.** I dischi per i quali l'utensile non è progettato non possono essere protetti adeguatamente e sono pericolosi.
- **La superficie abrasiva dei dischi a centro depresso deve essere montata sotto il livello dell'estremità della protezione.** Un disco fissato scorrettamente che sporge dall'estremità della protezione non può essere protetto adeguatamente.
- **La cuffia di protezione deve essere fissata saldamente all'utensile elettrico e posizionata in modo da garantire la massima sicurezza; in questo modo solo una piccola parte del disco sarà esposto all'operatore.** La cuffia di protezione contribuisce a proteggere l'operatore dai frammenti causati da un'eventuale rottura del disco e da un contatto accidentale con il disco.
- **I dischi devono essere usati esclusivamente per le applicazioni raccomandate. Ad esempio, non smerigliare con il lato di un disco da taglio.** I dischi da taglio abrasivi sono progettati per la smerigliatura periferica; forze trasversali applicate a tali dischi possono causarne la rottura.
- **Utilizzare sempre flange di dimensioni e forma adatte ai dischi selezionati.** Le flange corrette supportano il disco, riducendo così la possibilità di rottura del disco. Le flange dei dischi di taglio possono essere diverse da quelle dei dischi di smerigliatura.
- **Non usare dischi usurati appartenenti a utensili più grandi.** I dischi per utensili elettrici più grandi non sono adatti a causa della maggiore velocità di un utensile elettrico più piccolo, e possono esplodere.
- **Durante l'uso di dischi a doppia funzione, usare sempre la cuffia di protezione adatta al lavoro da eseguire.** Il mancato utilizzo della protezione corretta può ridurre il grado di sicurezza, con il rischio di lesioni gravi.

Avvertenze di sicurezza specifiche per le operazioni di taglio

- **Non "bloccare" il disco da taglio né esercitare una pressione eccessiva. Non tentare di praticare un taglio troppo profondo.** L'eccessiva sollecitazione del disco aumenta il carico e la possibilità di distorsione o inceppamento del disco nel taglio e la possibilità di contraccolpo o rottura del disco.
- **Non posizionare il corpo in linea con il disco rotante o dietro di esso.** Quando il disco, nel punto di lavorazione, si allontana dal corpo, il possibile contraccolpo può proiettare il disco in rotazione e l'utensile elettrico direttamente sull'operatore.
- **Se il disco si blocca o il taglio è interrotto per qualsiasi motivo, arrestare l'utensile elettrico e immobilizzarlo finché il disco non è completamente fermo. Per evitare il rischio di contraccolpo, non tentare di rimuovere il disco mentre è ancora in movimento.** Individuare la causa dell'inceppamento del disco e liberarlo con opportuni interventi.
- **Non riavviare l'operazione di taglio nel materiale in lavorazione. Attendere che il disco raggiunga la piena velocità, quindi reinserirlo con cautela nel taglio.** Se l'utensile elettrico viene riavviato quando è inserito nel materiale, il disco può incepparsi, sollevarsi o subire un contraccolpo.
- **Per ridurre il rischio di inceppamento e contraccolpo, posizionare dei sostegni sotto i pannelli e i materiali di grandi dimensioni.** I materiali di grandi dimensioni tendono a piegarsi sotto il proprio peso. Posizionare dei supporti sotto il materiale lungo la linea di taglio, lungo il bordo del materiale e da entrambi i lati del disco.
- **Prestare particolare attenzione quando si effettua un "taglio a immersione" in una parete o altre aree nascoste.** La porzione di disco che penetra nella parete potrebbe tagliare i tubi del gas o dell'acqua, fili elettrici o altri oggetti, causando un contraccolpo.
- **Non tentare di effettuare tagli curvi.** L'eccessiva sollecitazione del disco aumenta il carico, la possibilità di distorsione o inceppamento del disco nel taglio e il rischio di contraccolpo o rottura del disco, con il rischio di lesioni gravi.

Avvertenze di sicurezza specifiche per le operazioni di levigatura

- **Usare carta abrasiva di dimensioni adatte. Per selezionare la carta abrasiva corretta, seguire le raccomandazioni del produttore.** Una carta abrasiva di dimensioni eccessive che fuoriesce dal platorello può strapparsi, con il rischio di contraccolpo o rottura.

Avvertenze di sicurezza specifiche per le operazioni di spazzolatura metallica

- **Tenere presente che frammenti di spazzola possono essere proiettati anche durante le normali operazioni. Non esercitare una pressione eccessiva sulla spazzola.** Le setole metalliche della spazzola possono facilmente penetrare gli abiti e/o la pelle.
- **Se per la spazzolatura metallica è necessario l'uso di una protezione specifica, assicurarsi che questa non interferisca in alcun modo con il disco o la spazzola metallica.** I dischi o le spazzole metalliche possono espandersi in diametro a causa del carico di lavoro e delle forze centrifughe.

Avvertenze di sicurezza aggiuntive

- **Rilevare l'eventuale presenza di cavi elettrici nascosti con appositi rilevatori o contattando la società responsabile.** Il contatto con cavi elettrici comporta il rischio di incendio e scossa elettrica. Un tubo del gas danneggiato comporta il rischio di esplosione. La rottura di un tubo dell'acqua comporta il rischio di danni materiali o scossa elettrica.
- **Gli accessori devono adattarsi perfettamente alla filettatura del mandrino dell'utensile elettrico.** Nel caso di accessori fissati tramite flange, il foro dell'accessorio deve corrispondere al diametro di posizionamento della flangia. Gli accessori che non si adattano all'attacca dell'utensile elettrico saranno sbilanciati, vibreranno in modo eccessivo e potranno causare una perdita di controllo.
- **La levigatura con carta abrasiva può aumentare sensibilmente la temperatura; regolare la velocità di conseguenza.**
- **Durante l'uso, impugnare saldamente l'utensile elettrico con entrambe le mani e assicurarsi di assumere una posizione stabile.** L'utensile è guidato in modo più sicuro con entrambe le mani.
- **Fissare il materiale in lavorazione.** Un materiale fissato con appositi dispositivi o una morsa è bloccato più saldamente.
- **Attendere che l'accessorio si arresti completamente prima premere il pulsante di bloccaggio dell'alberino.**
- **La polvere rilasciata da materiali come vernici al piombo, alcuni tipi di legno, minerali e metalli può essere tossica per l'operatore e le persone presenti.** L'inalazione o il contatto con tali polveri comporta il rischio di patologie respiratorie e/o reazioni allergiche.
  - Assicurarsi che l'area di lavoro sia ben ventilata.
  - Se possibile, usare un dispositivo di aspirazione della polvere esterno.
  - Si raccomanda di indossare una maschera respiratoria con filtro di classe P2.
- **Non lavorare su materiali che rilasciano sostanze tossiche (ad esempio l'amianto).**
- **Usare esclusivamente batterie originali con tensione identica a quella riportata sulla targa dell'utensile elettrico.** L'uso di batterie di altro tipo, ad esempio batterie non originali, ricondizionate o di altre marche, aumenta il rischio di esplosione, lesioni e danni.

Emissioni acustiche e vibrazioni

I valori di emissione acustica e delle vibrazioni sono stati determinati ai sensi dello standard EN 62841.

Di seguito sono riportati i livelli di emissione acustica ponderati (A) tipici dell'utensile.

- Livello di pressione sonora L_{pA}: 81 dB(A)
- Livello di potenza sonora L_{WA}: 89 dB(A)
- Incertezza: K = 3 dB

Valore totale di emissione delle vibrazioni

- Valore di emissione a_h: 5.6 m/s^2 (Impugnatura principale)
  6.6 m/s^2 (Impugnatura ausiliaria)
- Incertezza: K = 1.5 m/s^2

Vibrazioni da urto ripetuti(p_F):

- LBE 125-15 18-EC/ LB 125-15 18-EC/ LBE 125 18.0-EC: 151 m/s^2
- Incertezza: K=1 m/s^2

⚠ ***ATTENZIONE!***

I valori indicati sono relativi a utensili elettrici nuovi. L'uso quotidiano può influire sui valori di emissione acustica e delle vibrazioni.

i ***NOTA***

Il valore o i valori totali di vibrazione dichiarati e il valore o i valori di emissione acustica dichiarati sono stati misurati in conformità a un metodo di prova standardizzato e possono essere utilizzati per confrontare un utensile con un altro; possono inoltre essere utilizzati in una valutazione preliminare dell'esposizione.

Il livello di emissione di vibrazioni e il valore o i valori di emissione acustica dichiarati rappresentano le applicazioni principali dell'utensile. Tuttavia, se l'utensile viene utilizzato per applicazioni diverse, con accessori diversi o una scarsa manutenzione, il livello di emissione di vibrazioni e il valore o i valori di emissione acustica potrebbero variare. Ciò può aumentare significativamente il livello di esposizione durante l'intero periodo di lavoro.

Per effettuare una stima accurata del livello di esposizione alle vibrazioni e del valore o dei valori di emissione acustica, è inoltre necessario tenere conto dei periodi in cui l'utensile è spento o acceso ma non effettivamente in uso. Ciò può ridurre significativamente il livello di esposizione durante l'intero periodo di lavoro.

Identificare ulteriori misure di sicurezza per proteggere l'operatore dagli effetti delle vibrazioni e del rumore, quali: manutenzione dell'utensile e degli accessori, mantenimento delle mani calde, organizzazione dei turni di lavoro.

⚠ ***ATTENZIONE!***

Indossare protezioni per le orecchie quando la pressione sonora è superiore a 85 dB(A).

Specifiche tecniche

Modello		LBE 125-15 18-EC	LB 125-15 18-EC	L 125 18.0-EC-LD
Prodotto		Smerigliatrice angolare		
Tensione nominale	V CC	18		
Velocità a vuoto	rpm	3500–10000	10000	10,000
Filettatura dell'albe-rino		M14		
Diametro del disco	mm	125		
Spessore del disco	mm	Max. 6		
Peso	kg	1.9*		1.8**
Batteria	18 V	AP 18/2.5		
		AP 18/4.0		
		AP 18/5.0		
		AP 18/8.0		
		AP 18/4.0 XT		
		AP 18/8.0 XT		
Caricabatte-ria compatibi-li		CA18…serie CA12/18…serie		
Temperatura di ricarica		Da 0 a 40°C		
Temperatura di funziona-mento		Da −10°C a 40°C		
Temperatura di conserva-zione		Da −20°C a 50°C		

* Misurato con (9) , (8) (12), (13), senza batteria (il peso della batteria è disponibile su www.flex-tools.com), senza utensile.
** Misurato con (9) , (12), (13), (14), senza batteria (il peso della batteria è disponibile su www.flex-tools.com), senza utensile.

Descrizione dei componenti (figura A)

I numeri accanto ai componenti fanno riferimento all'illustrazione del prodotto nella pagina delle figure.

1 **Pulsante di bloccaggio dell'alberino**
2 **Interruttore**
3 **Impugnatura**
4 **Pulsanti di selezione della velocità**
LBE 125-15 18-EC
5 **Indicatori della velocità**
LBE 125-15 18-EC
6 **Coperchio del filtro**
7 **Filettatura per l'installazione dell'impugnatura ausiliaria**
8 **Cuffia di protezione per dischi abrasivi**
9 **Flangia filettata**
a. Flangia di bloccaggio
b. Dado di bloccaggio
10 **Alberino**
11 **Chiave a perni**
12 **Cuffia di protezione per dischi da taglio**
13 **Impugnatura ausiliaria**
14 **Cuffia di protezione con fissaggio a morsetto**
Per L 125 18.0-EC-LD

Manuale di istruzioni

⚠ ***AVVERTENZA!***
Rimuovere la batteria prima di intervenire sull'utensile in qualsiasi modo.

Operazioni preliminari

Estrarre l'utensile elettrico e gli accessori dall'imballaggio e verificare che tutti i componenti siano presenti e che non siano danneggiati.

ⓘ ***NOTA***
Le batterie incluse sono parzialmente cariche. Prima dell'uso, ricaricarle completamente. Consultare il manuale di istruzioni del caricabatteria.

Suggerimenti per una lunga durata di servizio

⚠ ***ATTENZIONE!***
- *Non ricaricare le batterie a temperature inferiori a 0°C o superiori a 40°C.*
- *Non ricaricare le batterie in ambienti soggetti a temperatura o umidità elevate.*
- *Non coprire le batterie e il caricabatteria durante la ricarica.*
- *Scollegare il cavo di alimentazione del caricabatteria al termine della ricarica.*

La batteria e il caricabatteria diventano caldi durante la ricarica; è un fenomeno normale.

ⓘ ***NOTA***
Rispettare le istruzioni relative alla ricarica della batteria riportate nel manuale di istruzioni della batteria.

Durante un periodo di inutilizzo prolungato, conservare le batterie parzialmente cariche in un luogo fresco.

Inserimento/sostituzione della batteria (figure B1-B2)

- Inserire la batteria carica nell'utensile elettrico finché non si blocca in posizione (figura B1).
- Per rimuovere la batteria, premere il pulsante di rilascio (passaggio 1) ed estrarre la batteria (passaggio 2) (figura B2).

⚠ ***ATTENZIONE!***
Quando l'utensile elettrico non è in uso, proteggere i contatti della batteria. Piccoli oggetti metallici possono causare il corto circuito dei contatti, con il rischio di incendio ed esplosione.

Installazione e rimozione della cuffia di protezione

⚠ ***AVVERTENZA!***
Durante l'uso della smerigliatrice per le operazioni di abrasione o taglio, installare sempre la cuffia di protezione. Per le operazioni di taglio è necessaria una speciale cuffia di protezione.

Installazione (figura C1)

- Rimuovere la batteria.
- Fissare la cuffia di protezione (passaggio 1). Le sporgenze sulla cuffia e devono incastrarsi nelle rientranze sulla flangia.

- Ruotare la cuffia in senso orario (passaggio 2). La cuffia può ruotare in una sola direzione.

Rimozione (figura C2)

- Rimuovere la batteria.
- Ruotare la cuffia di protezione in senso orario; si solleverà automaticamente quando raggiunge una certa posizione.
- Ruotare leggermente la cuffia in senso antiorario e (passaggio 1) e rimuoverla lungo le rientranze sulla flangia (passaggio 2).

Cuffia di protezione per dischi da taglio (figura C3)

- La cuffia di protezione per dischi da taglio (12) deve essere usata in combinazione con la cuffia di protezione per dischi abrasivo (8), (14). Incastrarla semplicemente sulla cuffia di protezione per dischi abrasivi.

Installazione della cuffia di protezione con fissaggio a morsetto (figura C4)

Per L 125 18.0-EC-LD

- Rimuovere la batteria.
- Aprire la leva di serraggio (1.).
- Inserire la cuffia di protezione con anello di serraggio sulla flangia di serraggio, guidando le camme sull'anello nella scanalatura sulla flangia (2.).
- Ruotare la cuffia di protezione in senso orario fino alla posizione desiderata (3.) e serrare la leva di serraggio (4.).

Installazione dell'impugnatura ausiliaria (figura D)

- Rimuovere la batteria.
- Per installare l'impugnatura (13), avvitarla in posizione.

Installazione e rimozione del disco abrasivo o da taglio (figure E1–E3)

Installazione del disco

- Rimuovere la batteria.
- Tenere premuto il pulsante di bloccaggio dell'alberino (1).
- Usando la chiave a perni (11), allentare il dado di bloccaggio (9b) sull'alberino (10) in senso antiorario e rimuoverlo (figura E1).
- Inserire il disco nella posizione corretta.
- Serrare il dado di bloccaggio (9b). Per i dischi abrasivi, la sezione sporgente del dado di bloccaggio deve essere rivolta verso il disco (figura E2). Per i dischi da taglio, la sezione concava del dado di bloccaggio deve essere rivolta verso il disco (figura E3).
- Tenere premuto il pulsante di bloccaggio dell'alberino (1).
- Serrare il dado di bloccaggio (9b).
- Installare la batteria.
- Avviare la smerigliatrice angolare (senza bloccarla in posizione) e lasciarla in funzione per circa 30 secondi. Controllare che non sia sbilanciata e non vibri.
- Arrestare la smerigliatrice angolare.

Rimozione del disco

- Premere il pulsante di bloccaggio dell'alberino (1) e ruotare il dado di bloccaggio (9b) finché l'alberino (10) non si blocca.
- Allentare il dado di bloccaggio (9b) e rimuoverlo usando la chiave a perni (11).
- Rimuovere il disco abrasivo o da taglio.

Filtro antipolvere (figura F)

- Rimuovere la batteria.
- Per installare il coperchio del filtro (6), incastrarlo sulla base dell'utensile.
- Per rimuovere il coperchio del filtro, inserire un cacciavite a taglio (non incluso) nella scanalatura sulla parte superiore del coperchio e fare leva per separarlo dall'utensile.
- Pulire regolarmente il coperchio del filtro.

Avvio e arresto

Funzionamento temporaneo

Funzionamento temporaneo (figura G1)

- Premere l'interruttore (passaggio 1), spingerlo in avanti e mantenerlo in posizione (passaggio 2).
- Per arrestare l'utensile, rilasciare l'interruttore (1).

Funzionamento continuo (figure G2-G3)

- Premere l'interruttore (passaggio 1), spingerlo in avanti (passaggio 2) e bloccarlo premendo l'estremità anteriore (passaggio 3).
- Per arrestare l'utensile, premere brevemente l'interruttore e rilasciarlo.

Impostazione della velocità LBE 125-15 18-EC) (figura H)

Sono disponibili quattro livelli di velocità, selezionabili con i pulsanti di regolazione della velocità (4).

Premere il pulsante ">" per aumentare la velocità.

Premere il pulsante "<", per diminuire la velocità. Gli indicatori luminosi (5) sotto i numeri segnalano il livello di velocità corrente.

Dopo aver arrestato l'utensile, il livello di velocità selezionato verrà memorizzato e sarà ripristinato al successivo riavvio.

Livello di velocità	LBE 125-15 18-EC
1	3500 RPM
2	5000 RPM
3	7000 RPM
4	10000 RPM

Regolazione della cuffia di protezione (figura I1)

Per regolare l'utensile in base all'operazione da effettuare, la cuffia di protezione può essere ruotata di 360° senza l'uso di utensili.

Regolazione della cuffia di protezione con fissaggio a morsetto (figura I2)

- Rilasciare la leva di serraggio (1.).
- Regolare la cuffia di protezione (2.).
- Serrare nuovamente la leva di serraggio (3.).

i ***NOTA***

Tenere saldamente la cuffia di protezione per evitare che ruoti. Se necessario, prima di utilizzare la leva di serraggio, serrare il dado esagonale finché la leva può essere manovrata a mano.

Utilizzo

i ***NOTA***

Dopo averlo arrestato, l'utensile continua a funzionare per qualche istante.

⚠ ***AVVERTENZA!***

Indossare sempre occhiali di sicurezza o una maschera durante l'operazione.

⚠ ***AVVERTENZA!***

Per mantenere il pieno controllo dell'utensile, impugnarlo con entrambe le mani, tenendo una mano sull'impugnatura ausiliaria. La perdita di controllo dell'utensile comporta il rischio di incidenti e lesioni gravi.

Operazioni di smerigliatura

⚠ ***AVVERTENZA!***

Non usare i dischi da taglio per le operazioni di smerigliatura.

– Per le migliori prestazioni, l'angolo del disco deve essere compreso tra 20° e 40°.
– Applicare una pressione moderata e spostare la smerigliatrice angolare in avanti e all'indietro. In questo modo il materiale non diventerà troppo caldo, non si scolorirà e non si formeranno scanalature.

Operazioni di taglio (figura J)

⚠ ***AVVERTENZA!***

Usare sempre la cuffia di protezione per dischi da taglio durante le operazioni di taglio.

- La smerigliatrice angolare deve essere spostata sempre all'indietro per evitare che fuoriesca improvvisamente dalla scanalatura.
- Non premere, inclinare o far oscillare l'utensile elettrico.
- Regolare la velocità in base al materiale da tagliare: più il materiale è duro, più il movimento dev'essere lento.

Trasporto

Le batterie agli ioni di litio sono soggette ai vincoli delle normative sulle merci pericolose.

Il trasporto di tali batterie deve essere effettuato i sensi delle disposizioni e delle normative locali, nazionali e internazionali.

Gli utenti possono trasportare tali batterie su strada senza ulteriori vincoli.

Il trasporto commerciale delle batterie agli ioni di litio da parte di spedizionieri è soggetto alle normative sul trasporto di merci pericolose. Le operazioni di preparazione e

trasporto della merce devono essere effettuare esclusivamente da persone competenti. L'intero processo deve essere supervisionato da un professionista.

Per il trasporto delle batterie ricaricabili, rispettare le istruzioni riportate di seguito.

Per evitare il rischio di corto circuito, assicurarsi che i terminali di contatto della batteria siano protetti e isolati.

Assicurarsi che la batteria non possa muoversi all'interno dell'imballaggio.

Non trasportare batterie che presentano danni o perdite.

Contattare lo spedizioniere per maggiori informazioni.

⚠ ***ATTENZIONE!***
Non spedire batterie con involucro danneggiato.

Pulizia e manutenzione

⚠ ***AVVERTENZA!***
Rimuovere la batteria prima di effettuare qualsiasi operazione sull'utensile.

Pulizia

⚠ ***ATTENZIONE!***
Durante la pulizia con aria compressa, indossare protezioni per gli occhi.

Pulire periodicamente l'utensile elettrico e le aperture di ventilazione. La frequenza della pulizia dipende dal tipo di materiale lavorato e dalla frequenza di utilizzo. Pulire regolarmente l'interno dell'involucro e il motore con aria compressa.

Riparazioni

Qualsiasi operazione di riparazione deve essere affidata a un centro di assistenza autorizzato.

i ***NOTA***
Durante il periodo di garanzia, non allentare le viti sull'involucro esterno. In caso contrario, la garanzia verrà annullata.

Parti di ricambio e accessori

Ulteriori accessori e utensili sono disponibili nei cataloghi del produttore. Le viste esplose e l'elenco delle parti di ricambio sono disponibili sul nostro sito web:
www.flex-tools.com.

Informazioni sullo smaltimento

⚠ ***AVVERTENZA!***
Rendere inutilizzabili gli utensili elettrici come descritto di seguito.

– *Per gli utensili cordless: rimuovere la batteria.*



Solo Paesi UE

Non smaltire l'utensile elettrico insieme ai rifiuti domestici.

Ai sensi della direttiva europea 2012/19/EU sui rifiuti di apparecchiature elettriche ed elettroniche e della sua applicazione nella giurisdizione nazionale, gli apparecchi elettrici devono essere raccolti separatamente e riciclati nel rispetto dell'ambiente.



Riciclare le materie prime invece di smaltirle insieme ai rifiuti.

L'apparecchio, gli accessori e i materiali di imballaggio devono essere smaltiti nel rispetto dell'ambiente. Le parti in plastica sono riciclabili in base al tipo di materiale.

⚠ ***AVVERTENZA!***
Non gettare le batterie insieme ai rifiuti domestici, nel fuoco o nell'acqua. Non aprire le batterie usate.

Solo Paesi UE

Ai sensi del regolamento 2023/1542, le batterie usate o difettose devono essere riciclate.

i ***NOTA***
Rivolgersi al rivenditore per informazioni sullo smaltimento.

CE-Dichiarazione di conformità

Le dichiarazioni di conformità sono incluse nell'Allegato 1 del presente manuale di istruzioni.

Esonero dalla responsabilità

Il produttore e il suo rappresentante non sono responsabili per danni e mancato profitto a causa dell'interruzione dell'attività commerciale dovuta al prodotto o a un prodotto inutilizzabile.

Il produttore e il suo rappresentante non sono responsabili per danni causati dall'uso improprio del prodotto o dall'uso del prodotto con accessori di altri costruttori.

Contenido

Símbolos utilizados en este manual 54
Símbolos en el producto 54
Información importante para la seguridad. . . 54
Ruido y vibración 59
Datos técnicos 60
Vista general 61
Instrucciones de funcionamiento 63
Transporte 64
Mantenimiento y cuidado del producto . . . 64
Información para la eliminación del producto. . 64
Declaración de conformidad CE 65
Exención de responsabilidad 65

Símbolos utilizados en este manual

⚠ ***¡ADVERTENCIA!***
Indica un peligro inminente. Si no se tiene en cuenta esta advertencia puede producirse la muerte o lesiones muy graves.

⚠ ***¡PRECAUCIÓN!***
Indica la posibilidad de una situación de peligro. Si no se tiene en cuenta esta advertencia pueden producirse lesiones leves o daños materiales.

NOTA
Indica consejos de aplicación e información importante.

Símbolos en el producto


Antes de encender la herramienta eléctrica, lea el manual de instrucciones.


Utilice gafas protectoras.


Manéjela siempre con las dos manos.


No utilice la protección para operaciones de corte.


Información para la eliminación de la herramienta vieja (consulte la página 64)

CE
Marcado CE

UK CA
Marcado UKCA

Información importante para la seguridad

⚠ ***¡ADVERTENCIA!***
Antes de usar la herramienta eléctrica, lea lo siguiente y actúe de manera consecuente:
- *estas instrucciones de funcionamiento,*
- *las «Instrucciones generales de seguridad» sobre el manejo de herramientas eléctricas incluidas en el folleto adjunto (n.º: 315915),*
- *los reglamentos locales vigentes actualmente y las normativas sobre prevención de accidentes.*

Esta herramienta eléctrica incorpora la tecnología más avanzada y ha sido fabricada cumpliendo las normativas de seguridad reconocidas.
No obstante, cuando se utiliza, la herramienta eléctrica podría representar un riesgo para la integridad física y la vida del usuario y de terceros, o daños en la herramienta u otros daños materiales.
La herramienta eléctrica solo puede ser utilizada
- *para el uso previsto*
- *en perfecto estado de funcionamiento.*

Los fallos que afecten a la seguridad deben repararse inmediatamente.

Uso previsto

La amoladora angular está prevista
- para uso comercial en la industria y el comercio.
- para el corte y amolado en seco de metal, piedra y materiales similares, así como para el lijado, el cepillado con alambre y el corte de agujeros en material pétreo con coronas perforadoras de diamante, sin necesidad de utilizar agua.
- Para el corte se requiere una protección de corte especial (ver la pos. 12 en la figura A).
- Tenga en cuenta que para cortar piedra es necesaria una extracción de polvo suficiente.

– Cuando se usen muelas de diamante para el rectificado de superficies de mampostería, hormigón o piedra, se debe utilizar el protector de muela de diamante FLEX (tipo: SG-R D125).
– No están permitidos, por ejemplo, discos para motosierra y hojas de sierra.
– Las herramientas deben estar homologadas para una velocidad de al menos 10000 /min.

Instrucciones de seguridad para amoladoras angulares

⚠ ***¡ADVERTENCIA!***

Lea todas las advertencias de seguridad, instrucciones, ilustraciones y especificaciones incluidas con esta herramienta eléctrica. *Si no se cumplen todas las instrucciones que se enumeran a continuación, pueden producirse descargas eléctricas, incendios y/o lesiones graves. Conserve todas las instrucciones y advertencias para poder consultarlas en el futuro.*

Advertencias de seguridad comunes para operaciones de amolado, lijado, cepillado con cepillo de alambre o corte:

- **Esta herramienta eléctrica está prevista para funcionar como amoladora, lijadora, cepillo de alambre, perforadora o herramienta de corte. Lea todas las advertencias de seguridad, instrucciones, ilustraciones y especificaciones incluidas con esta herramienta eléctrica.** Si no se cumplen todas las instrucciones que se enumeran a continuación, pueden producirse descargas eléctricas, incendios y/o lesiones graves.
- **Con esta herramienta eléctrica no deben realizarse operaciones como el pulido.** Las operaciones para las que no ha sido diseñada la herramienta eléctrica podrían provocar una situación de peligro y causar lesiones.
- **No modifique esta herramienta eléctrica para que funcione de una manera que no esté específicamente diseñada y especificada por el fabricante de la herramienta.** Una modificación de este tipo puede provocar una pérdida de control y causar lesiones personales graves.
- **No use accesorios que no estén diseñados específicamente y recomendados por el fabricante de la herramienta.** El simple hecho de que un accesorio se pueda conectar a la herramienta eléctrica no asegura un funcionamiento seguro.
- **La velocidad nominal del accesorio debe ser al menos igual que la velocidad máxima indicada en la herramienta eléctrica.** Los accesorios que funcionen a una velocidad mayor que su velocidad nominal pueden romperse y salir despedidos.
- **El diámetro exterior y el grosor del accesorio deben estar dentro del rango de capacidad de la herramienta eléctrica.** Los accesorios de tamaño incorrecto no se pueden proteger o controlar adecuadamente.
- **Las dimensiones del montaje de accesorios deben coincidir con las dimensiones del equipo de montaje de la herramienta eléctrica.** Los accesorios que no coincidan con el hardware de montaje de la herramienta eléctrica se desequilibrarán, vibrarán excesivamente y podrían provocar una pérdida de control.
- **No use accesorios que estén dañados. Antes de cada uso, examine el accesorio que va a utilizar, comprobando si las muelas abrasivas están dentadas o agrietadas, o si las almohadillas están agrietadas, rotas o demasiado desgastadas. Si la herramienta o uno de sus accesorios se cayeran al suelo, examínelos para comprobar que no han sufrido daños o instale un accesorio que no tenga desperfectos. Después de examinar e instalar un accesorio, colóquese junto con las personas que pueda haber a su alrededor fuera del plano del accesorio de rotación y ponga en marcha la herramienta a su máxima velocidad sin carga durante un minuto.** Normalmente, los accesorios dañados se romperán durante esta fase de prueba.
- **Use equipo de protección individual. Dependiendo de la aplicación, utilice una pantalla de protección del rostro y gafas de seguridad. En caso necesario, use mascarilla antipolvo, protectores auditivos, guantes y delantal de taller capaces de detener pequeños fragmentos abrasivos o de piezas de trabajo.**

La protección ocular debe ser capaz de detener los escombros que salgan volando generados por diversas operaciones. La mascarilla antipolvo o de respiración debe ser capaz de filtrar partículas generadas por la ejecución de los trabajos. La exposición prolongada a un ruido de alta intensidad puede provocar pérdida de audición.

- **Mantenga a otras personas a una distancia de seguridad del área de trabajo. Toda persona que entre al área de trabajo debe llevar equipo de protección personal.** Los fragmentos de la pieza de trabajo o de un accesorio roto podrían salir despedidos y provocar lesiones fuera del área de trabajo inmediata.
- **Sujete la herramienta eléctrica únicamente por las superficies de agarre aisladas en aquellos trabajos donde el elemento de corte pueda entrar en contacto con cables ocultos.** El contacto con un cable bajo tensión podría hacer que las piezas metálicas expuestas de la herramienta eléctrica transmitan tensión y provoquen una descarga eléctrica al usuario.
- **Coloque el cable alejado del accesorio giratorio.** Si pierde el control de la herramienta, podría cortarse el cable o quedar atrapado, y su mano o brazo podrían ser atraídos hacia el accesorio giratorio.
- **No deposite nunca la herramienta eléctrica antes de que el accesorio se haya detenido completamente.** El accesorio giratorio podría agarrar la superficie y hacerle perder el control de la herramienta eléctrica.
- **No ponga en marcha la herramienta eléctrica mientras la está transportando a su lado.** El contacto accidental con el accesorio giratorio podría hacer que se le enganche en la ropa y atraer el accesorio hacia su cuerpo.
- **Limpie regularmente las ranuras de aire de la herramienta eléctrica.** El ventilador del motor atrae el polvo hacia el interior de la carcasa, y la acumulación excesiva de metal en polvo podría provocar riesgos de carácter eléctrico.
- **No utilice la herramienta eléctrica cerca de materiales inflamables.** Las chispas podrían hacer que se incendien dichos materiales.
- **No use accesorios que requieran refrigerantes líquidos.** El uso de agua u otros refrigerantes líquidos podría provocar descargas eléctricas o electrocución.

Retroceso y otras advertencias relacionadas

El retroceso es una reacción repentina en caso de que una muela, almohadilla u otro accesorio giratorio se atasque o se enganche. El atasco o enganche provoca la parada rápida del accesorio giratorio que, a su vez, hace que la herramienta eléctrica incontrolada se fuerce en la dirección opuesta al sentido de giro del accesorio en el momento en que se queda trabada.

Por ejemplo, si un disco abrasivo se engancha o se atasca en la pieza de trabajo, el borde del disco que se introduce en el punto de atasco puede penetrar en la superficie del material y hacer que el disco se salga o retroceda. El disco podría saltar en dirección al usuario o en dirección contraria, dependiendo del sentido de movimiento del disco en el momento en que se engancha.

En estas condiciones, también podrían romperse los discos abrasivos.

El retroceso se produce debido a un uso o funcionamiento incorrecto de la herramienta eléctrica, o debido a su mal estado. Podrá evitarse adoptando las medidas preventivas que se detallan a continuación:

- **Sujete firmemente la herramienta eléctrica con las dos manos y mantenga su cuerpo y brazos en una posición que le permita resistir las fuerzas de retroceso.**El operador puede controlar la reacción de torque y las fuerzas derivadas del retroceso si toma las medidas oportunas.
- **No acerque nunca la mano al accesorio en funcionamiento.** En caso de retroceso, el accesorio podría dañarle la mano.
- **No coloque su cuerpo en el área donde la herramienta podría desplazarse al producirse un retroceso.** El retroceso lanzará la herramienta en dirección opuesta al movimiento del disco en el momento en que se engancha.
- **Tenga mucho cuidado cuando trabaje en las esquinas, bordes afilados, etc. Evite que el accesorio rebote o se enganche.** Las esquinas, bordes afilados o los rebotes tienden a enganchar el accesorio y esto

puede provocar la pérdida de control o un retroceso.

- **No monte una cadena de sierra, una hoja de tallado de madera, una rueda de diamante segmentada con un espacio periférico mayor a 10 mm ni una hoja de sierra dentada.** Estas hojas generan frecuentes retrocesos y pérdida de control.

Advertencias de seguridad específicas para operaciones de amolado y corte:

- **Utilice únicamente los tipos de disco especificados para su herramienta eléctrica y el protector específico diseñado para el disco seleccionado.** Los discos para los que no se ha diseñado la herramienta eléctrica no pueden protegerse adecuadamente y no son seguros.
- **La superficie de amolado de las muelas con el centro rebajado debe montarse por debajo del plano del labio de protección.** Un disco montado incorrectamente que sobresale a través del plano del labio de protección no se puede proteger adecuadamente.
- **La protección debe estar bien sujeta a la herramienta eléctrica y colocada para una máxima seguridad, de modo que la menor cantidad de disco quede expuesta hacia el usuario.** La protección ayuda a proteger al usuario de fragmentos rotos del disco, contacto accidental con el disco y chispas que podrían incendiar la ropa.
- **Los discos deben usarse solo para aplicaciones recomendadas. Por ejemplo: no amolar con el lateral de un disco de corte.** Los discos de corte abrasivos están destinados al amolado periférico, las fuerzas laterales aplicadas a estos discos pueden hacer que se rompan.
- **Utilice siempre bridas de disco en buen estado que tengan el tamaño y la forma correctos para el disco seleccionado.** Si las bridas de disco son adecuadas, sujetan el disco y esto reduce la posibilidad de rotura del disco. Las bridas de los discos de corte pueden ser diferentes de las bridas de los discos de amolado.
- **No utilice discos desgastados de herramientas eléctricas más grandes.** Un disco diseñado para herramientas eléctricas más grandes no es adecuado para la mayor velocidad de una herramienta más pequeña y puede reventar.
- **Cuando utilice discos de doble uso, utilice siempre la protección correcta para la aplicación que se esté realizando.** Si no se utiliza la protección correcta, es posible que no se proporcione el nivel de protección deseado, lo que podría provocar lesiones graves.

Advertencias de seguridad adicionales específicas para operaciones de corte:

- **No «atasque» el disco de corte ni aplique una presión excesiva. No intente hacer una profundidad excesiva de corte.** El sobreesfuerzo del disco aumenta la carga y la tendencia a doblarse o atascarse del disco en el corte y la posibilidad de retroceso o rotura del disco.
- **No coloque el cuerpo alineado detrás del disco giratorio.** Cuando el disco, en el punto de operación, se está alejando de su cuerpo, el posible retroceso puede impulsar el disco giratorio y la herramienta eléctrica directamente hacia usted.
- **Si el disco se atasca, o si se interrumpe un corte por cualquier motivo, apague la herramienta eléctrica y manténgala inmóvil hasta que el disco se detenga por completo. Nunca intente sacar el disco del corte mientras el disco está en movimiento, de lo contrario puede producirse un retroceso.** Averigüe la causa del atasco del disco y tome medidas correctivas para subsanarla.
- **No reinicie la operación de corte en la pieza de trabajo. Deje que el disco alcance la velocidad máxima y vuelva a introducirlo con cuidado en el corte.** El disco puede atascarse, desplazarse hacia arriba o retroceder si la herramienta eléctrica se reinicia en la pieza de trabajo..
- **Apoye los paneles o cualquier pieza de trabajo de gran tamaño para minimizar el riesgo de atasco y retroceso del disco.** Las piezas de trabajo grandes tienden a combarse por su propio peso. Los soportes deben colocarse debajo de la pieza de trabajo cerca de la línea de corte y cerca del borde de la pieza de trabajo, a ambos lados del disco.

- **Tenga especial precaución al hacer un «corte de inmersión» en las paredes existentes u otras áreas ciegas.** El disco que sobresale puede cortar tuberías de gas o agua, cableado eléctrico u objetos que pueden causar retroceso.
- **No intente realizar cortes curvados.** El sobreesfuerzo del disco aumenta la carga y la tendencia a doblarse o atascarse del disco en el corte y la posibilidad de retroceso o rotura del disco, lo que podría provocar lesiones graves.

Advertencias de seguridad específicas para operaciones de lijado

- **Utilice papel de disco de lija del tamaño adecuado. Siga las recomendaciones del fabricante para escoger el papel de lija.** El papel de lija grande que sobresalga demasiado de la plataforma de lijado representa un peligro de laceración y puede hacer que el disco se desgarre, se enganche o se produzca retroceso.

Advertencias de seguridad específicas para operaciones de cepillado con alambre

- **Tenga en cuenta que las cerdas de alambre se desprenden del cepillo incluso durante el uso ordinario. No someta el alambre a un esfuerzo excesivo aplicando demasiada carga al cepillo.** Las cerdas de alambre pueden penetrar fácilmente en la ropa ligera y/o la piel.
- **Si se especifica el uso de un dispositivo de protección para el cepillado con alambre, no permita que el disco de alambre o el cepillo interfieran con el dispositivo de protección.** El cepillo o el disco de alambre pueden aumentar de diámetro debido a la carga de trabajo y a las fuerzas centrífugas.

Instrucciones de seguridad adicionales

- **Use detectores adecuados para buscar cables de alimentación ocultos, o consulte a su compañía eléctrica.** El contacto con cables eléctricos podría provocar un incendio y/o una descarga eléctrica. Una tubería de gas dañada podría provocar una explosión. Cortar una tubería de agua causará daños materiales o puede provocar una descarga eléctrica.
- **El montaje de accesorios roscados debe coincidir con la rosca del eje de la amoladora.** Para los accesorios que se montan con bridas, el orificio para el eje en el accesorio debe coincidir con el diámetro de la brida. Los accesorios que no coincidan con el hardware de montaje de la herramienta eléctrica se desequilibrarán, vibrarán excesivamente y podrían provocar una pérdida de control.
- **Al lijar con papel de lija pueden producirse temperaturas elevadas en la superficie; ajuste la velocidad en consecuencia.**
- **Cuando trabaje, sujete firmemente la herramienta eléctrica con ambas manos y asegúrese de tener los pies bien apoyados.** La herramienta eléctrica se controla con mayor seguridad si se sujeta con ambas manos.
- **Sujete la pieza de trabajo.** Es más seguro sujetar una pieza de trabajo en un dispositivo de apriete que con la mano.
- **No presione el bloqueo del husillo hasta que la herramienta amoladora se detenga.**
- **El polvo que emiten materiales como las pinturas con plomo, algunos tipos de madera, minerales y metales, puede ser peligroso para el usuario o para las personas que se encuentran cerca.** La inhalación o el contacto con dicho polvo pueden provocar enfermedades respiratorias y/o reacciones alérgicas.
  - Asegúrese de que el lugar de trabajo esté bien ventilado.
  - Si es posible, utilice un dispositivo externo de extracción de polvo.
  - Se recomienda el uso de una mascarilla respiratoria con filtro de clase P2.
- **No trabaje con materiales que emitan sustancias peligrosas (por ejemplo, asbesto).**
- **Use solo baterías originales con la tensión indicada en la placa identificativa de la herramienta eléctrica.** El uso de otras baterías, por ejemplo, imitaciones, baterías reacondicionadas u otras marcas, aumenta el riesgo de lesiones y daños materiales debido a la explosión de las baterías.

Ruido y vibración

Los valores de ruido y vibración se han determinado según la norma EN 62841.

El nivel de ruido ponderado A de la herramienta eléctrica suele ser:

– Nivel de presión acústica L_{pA}:	81 dB(A)
– Nivel de potencia acústica L_{WA}:	89 dB(A)
– Incertidumbre:	K = 3 dB

Valor de vibración total:

– Valor de emisión a_h:	5.6 m/s^2 (asa principal)
	6.6 m/s^2 (asa auxiliar)
– Incertidumbre:	K = 1.5 m/s^2

Vibraciones de choque repetitivas(p_F):

– LBE 125-15 18-EC/ LB 125-15 18-EC/ L 125 18.0-EC-LD	151 m/s^2
– Incertidumbre:	K=1 m/s^2

⚠ ***¡PRECAUCIÓN!***

Los valores medidos especificados se aplican a las herramientas eléctricas nuevas. El uso diario hace que cambien los valores de ruido y vibración.

NOTA

El valor o valores totales de vibración declarados y el valor o valores de emisión de ruido declarados se han medido de acuerdo con un método de prueba estándar y pueden utilizarse para comparar una herramienta con otra; también pueden utilizarse en una evaluación preliminar de la exposición.

El nivel de emisión de vibraciones y el valor o valores de emisión de ruido declarados representan las aplicaciones principales de la herramienta. Sin embargo, si la herramienta se utiliza para aplicaciones diferentes, con accesorios diferentes o con un mantenimiento deficiente, el nivel de emisión de vibraciones y el valor o valores de emisión de ruido pueden diferir. Esto puede aumentar significativamente el nivel de exposición a lo largo del período total de trabajo.

Para realizar una estimación precisa del nivel de exposición a las vibraciones y del valor o valores de emisión de ruido, también es necesario tener en cuenta los tiempos en los que la herramienta está apagada o funcionando pero no en uso real. Esto puede disminuir significativamente el nivel de exposición a lo largo del período total de trabajo.

Identifique medidas de seguridad adicionales para proteger al operario de los efectos de las vibraciones y del ruido, tales como: mantenimiento de la herramienta y de los accesorios, mantener las manos calientes, organización de los patrones de trabajo.

⚠ ***¡PRECAUCIÓN!***

Lleve protectores auditivos cuando la presión acústica sea mayor que 85 dB(A).

Datos técnicos

Tipo de producto		LBE 125-15 18-EC	LB 125-15 18-EC	L 125 18.0-EC-LD
Producto		Amoladora angular		
Tensión nominal	Vcc	18		
Velocidad sin carga	rpm	3500-10000	10000	10,000
Rosca del husillo		M14		
Diámetro del disco	mm	125		
Grosor del disco	mm	Máx. 6		
Peso	kg	1.9*		1.8**
Batería	18V	AP 18/2.5		
		AP 18/4.0		
		AP 18/5.0		
		AP 18/8.0		
		AP 18/4.0 XT		
		AP 18/8.0 XT		
Rango de carga		CA18…Serie CA12/18…Serie		
Temperatura de carga		0~40°C		
Temperatura de funcionamiento		-10~40°C		
Temperatura de almacenamiento		-20~50°C		

* Medido con (9) , (8) (12), (13), sin herramienta.
** Medido con (9) , (12), (13), (14), sin batería (puede consultar el peso de la batería en www.flex-tools.com), sin herramienta.

Vista general (ver la figura A)

La numeración de los elementos del producto se refiere a la ilustración de la herramienta en la página de gráficos.

1 **Bloqueo del husillo**
2 **Interruptor de alimentación**
3 **Empuñadura**
4 **Botones de ajuste de la velocidad**
LBE 125-15 18-EC
5 **Indicadores de velocidad**
LBE 125-15 18-EC
6 **Cubierta del filtro**
7 **Rosca del tornillo de instalación de la empuñadura auxiliar**
8 **Protección del disco de amolado**
9 **Brida roscada**
a. **Brida de sujeción**
b. **Tuerca de sujeción**
10 **Husillo**
11 **Llave de espiga**
12 **Protección del disco de corte con clip**
13 **Empuñadura auxiliar**
14 **Cubierta de sujeción rápida**
Para L 125 18.0-EC-LD

Instrucciones de funcionamiento

⚠ ***¡ADVERTENCIA!***

Quite la batería antes de realizar cualquier trabajo en la herramienta eléctrica.

Antes de encender la herramienta eléctrica

Desembale la herramienta eléctrica y los accesorios y compruebe que no falte ninguna pieza ni esté dañada.

i ***NOTA***

Las baterías no se suministran totalmente cargadas. Antes del primer uso, cargue las baterías completamente. Consulte el manual de funcionamiento del cargador.

Consejos para una larga vida útil de la batería

⚠ ***¡PRECAUCIÓN!***

– *No cargue nunca las baterías a temperaturas inferiores a 0 °C o superiores a 40 °C.*
– *No cargue las baterías en ambientes con alta humedad del aire o temperatura ambiente.*
– *No cubra las baterías y el cargador durante el proceso de carga.*
– *Desconecte el enchufe de red del cargador al final del proceso de carga.*

La batería y el cargador se calientan durante el proceso de carga. ¡Esto es absolutamente normal!

i ***NOTA***

Para la carga correcta de la batería, siga las instrucciones del manual de instrucciones de la batería.

Si las baterías no se utilizan durante un período prolongado de tiempo, guárdelas parcialmente cargadas en un lugar fresco.

Insertar/cambiar la batería (ver las figuras B1-B2)

- Introduzca la batería cargada en la herramienta eléctrica presionando hasta que se oiga un clic (ver la figura B1).
- Para quitarla, presione el botón de liberación (1.) y saque la batería tirando de ella (2). (ver la figura B2).

⚠ ***¡PRECAUCIÓN!***

Proteja los contactos de la batería cuando no se esté utilizando el aparato. Las piezas de metal sueltas pueden cortocircuitar los terminales: ¡peligro de explosión e incendio!

Instalar y quitar la protección

⚠ ***¡ADVERTENCIA!***

Cuando utilice la amoladora angular para desbaste o corte, nunca trabaje sin la protección. Se debe utilizar una protección de corte especial para el corte.

Para instalar (ver figura C1)

- Quite la batería.
- Coloque la protección (1.). Los salientes de la cubierta de protección deben ubicarse en los huecos de la brida.

- Gire la cubierta de protección en sentido horario (2.). ¡La rotación es posible en una sola dirección!

Para quitar (ver la figura C2)

- Quite la batería.
- Gire la protección en sentido horario y saldrá cuando alcance una posición determinada.
- Gire la protección en sentido antihorario para obtener un ángulo pequeño (1.) y sáquela a lo largo de los huecos de la brida (2.).

Protección del disco de corte con clip (ver figura C3)

- La protección del disco de corte con clip (12) para corte debe usarse en combinación con la protección del disco de amolado (8), (14). Simplemente sujete el clip de la protección del disco de corte a la protección del disco de amolado.

Para montar la cubierta de sujeción rápida (véase la figura C4)

Para L 125 18.0-EC-LD

- Quite la batería.
- Abra la palanca de sujeción (1.).
- Fije la cubierta de sujeción rápida con anillo de sujeción a la brida de sujeción, guiando las levas del anillo de sujeción hacia la ranura de la brida al hacerlo (2.).
- Gire la cubierta de sujeción rápida en sentido horario hasta la posición deseada (3.) y apriete la palanca de sujeción (4.).

Montaje de la empuñadura auxiliar (ver figura D)

- Quite la batería.
- Para instalar la empuñadura (13), enrósquela en su posición.

Montaje y desmontaje del disco de amolado o de corte (ver las figuras E1-E3)

Para instalar el disco

- Quite la batería.
- Mantenga presionado el bloqueo del husillo (1).
- Con la llave de espiga (11), afloje la tuerca de sujeción (9b) en el husillo (10) en sentido antihorario y retírela (ver la figura E1).
- Inserte el disco en la posición correcta.
- Apriete la tuerca de sujeción (9b). En el caso de un disco de amolado, la parte elevada de la tuerca de sujeción debe estar contra el disco (ver la figura E2). En el caso de un disco de corte, la parte cóncava de la tuerca de sujeción debe estar contra el disco (ver la figura E3).
- Mantenga presionado el bloqueo del husillo (1).
- Apriete la tuerca de sujeción (9b).
- Instale la batería.
- Encienda la amoladora angular (sin bloquearla en su posición) y déjela en funcionamiento durante aprox. 30 segundos. Compruebe si hay desequilibrios y vibraciones.
- Apague la amoladora angular.

Para desmontar el disco

- Presione el bloqueo del husillo (1) y gire la tuerca de sujeción (9b) hasta que el husillo (10) se bloquee.
- Afloje y retire la tuerca de sujeción (9b) usando la llave de espiga (11).
- Quite el disco de amolado o de corte.

Filtro de polvo (ver la figura F)

- Quite la batería.
- Para colocar la tapa del filtro (6), encaje la tapa del filtro en el pie de la herramienta.
- Para quitar la tapa del filtro, inserte un destornillador de cabeza plana (no incluido) en la muesca en la parte superior de la tapa del filtro y levante la tapa del filtro alejándola de la herramienta.
- Limpie regularmente la tapa del filtro.

Encender y apagar

Funcionamiento breve sin enclavamiento del interruptor basculante

Funcionamiento breve sin enclavamiento del interruptor basculante (ver figura G1)

- Presione el interruptor basculante (1.), empújelo hacia delante y manténgalo en la posición (2.).
- Para apagar, suelte el interruptor basculante (1).

Funcionamiento continuo con el interruptor basculante enclavado (ver figuras G2 y G3)

- Presione el interruptor basculante (1.), empuje hacia adelante y manténgalo en esa posición (2.) y engánchelo en el extremo frontal ejerciendo presión (3.).
- Para apagar, presione brevemente el interruptor y suéltelo.

Ajuste de la velocidad (LBE 125-15 18-EC) (ver la figura H)

Hay cuatro niveles de velocidad que se pueden cambiar con los botones de ajuste de la velocidad (4).

Pulse el botón">"para aumentar la velocidad.

Pulse el botón "<" para reducir la velocidad. Los indicadores de velocidad (5) situados debajo de los números indican el nivel de velocidad actual.

Después de apagar la herramienta, la función de memoria recordará el último nivel de velocidad activo y volverá a ajustarlo la próxima vez que la encienda.

Nivel de velocidad	LBE 125-15 18-EC
1	3500 RPM
2	5000 RPM
3	7000 RPM
4	10000 RPM

Ajuste de la protección (ver la figura I1)

Para ajustar la herramienta a la tarea en cuestión, la cubierta de protección se puede ajustar mediante muescas en 360° sin herramientas.

Ajuste de la cubierta de sujeción rápida (véase la figura I2)

- Suelte la palanca de sujeción (1.).
- Ajuste la cubierta de sujeción rápida (2.).
- Vuelva a apretar la palanca de sujeción (3.).

NOTA

La cubierta protectora debe sujetarse firmemente para evitar que gire. Si es necesario, antes de accionar la palanca de sujeción, apriete la tuerca hexagonal hasta que la palanca pueda accionarse con la mano.

Temperatura

NOTA

Cuando se apaga el aparato, la herramienta continúa funcionando brevemente.

¡ADVERTENCIA!

Utilice siempre gafas de seguridad o una máscara facial durante el funcionamiento.

¡ADVERTENCIA!

Para mantener un control adecuado, maneje siempre la herramienta con las dos manos, manteniendo una mano en la empuñadura auxiliar. La pérdida de control podría provocar un accidente con posibles lesiones graves.

Amolado basto

¡ADVERTENCIA!

Nunca use discos de corte para amolar.

– Ángulo del disco de 20 a 40° para un rendimiento de amolado óptimo.
– Ejerciendo una presión moderada, mueva la amoladora angular hacia atrás y hacia delante. Como resultado, la pieza de trabajo no se calentará demasiado y no se producirá decoloración ni surcos.

Amolado de corte (ver la figura J)

¡ADVERTENCIA!

Utilice siempre la protección del disco de corte con clip cuando realice operaciones de amolado de corte.

- La amoladora angular deberá utilizarse siempre hacia atrás. De lo contrario, existe el riesgo de que la amoladora angular salte sin control de la ranura.
- No presione, incline ni haga oscilar la herramienta eléctrica.
- Ajuste el avance al material que se va a cortar: cuanto más duro sea el material, más lento será el avance.

Transporte

Las baterías de iones de litio están sujetas a los requisitos de la legislación sobre mercancías peligrosas.

El transporte de esas baterías debe realizarse de acuerdo con las disposiciones y regulaciones locales, nacionales e internacionales.

Los usuarios pueden transportar estas baterías por carretera sin requisitos adicionales.

El transporte comercial de baterías de iones de litio por parte de las compañías de transporte está sujeto a las regulaciones para el transporte de mercancías peligrosas. Los preparativos de envío y el transporte solo pueden ser realizados por personas debidamente capacitadas. Todo el proceso debe ser supervisado profesionalmente.

Deben observarse los siguientes puntos al transportar baterías recargables:

Asegúrese de que los terminales de contacto de la batería estén protegidos y aislados para evitar cortocircuitos.

Asegúrese de que la batería esté bien sujeta y evite movimientos dentro del embalaje.

Las baterías dañadas o con fugas no deben ser transportadas.

Póngase en contacto con su empresa de transporte para más información.

⚠ ***¡PRECAUCIÓN!***
No coloque baterías que tengan la carcasa dañada.

Mantenimiento y cuidado del producto

⚠ ***¡ADVERTENCIA!***
Quite la batería de la herramienta antes de realizar cualquier trabajo en la herramienta eléctrica.

Limpieza

⚠ ***¡PRECAUCIÓN!***
Cuando limpie con aire comprimido seco, utilice siempre gafas protectoras.

Limpie regularmente la herramienta eléctrica y las ranuras de ventilación. La frecuencia de limpieza depende del material y la duración de uso. Sople regularmente con aire comprimido seco el interior de la carcasa y el motor.

Reparaciones

Las reparaciones deben realizarse exclusivamente en un centro de servicio postventa autorizado.

i ***NOTA***
Durante el período de garantía, no afloje los tornillos en la carcasa. El incumplimiento de este requisito invalidará cualquier reclamación bajo la garantía del fabricante.

Piezas de recambio y accesorios

Encontrará información sobre otros complementos, en particular herramientas y accesorios, en los catálogos del fabricante. En nuestra página web encontrará planos de despiece y listas de recambios: **www.flex-tools.com.**

Información para la eliminación del producto

⚠ ***¡ADVERTENCIA!***
Las herramientas viejas deben dejarse inutilizables:

– *si funcionan con batería, quite la batería.*



Solo países de la UE

¡No tire los aparatos eléctricos a la basura doméstica!

Según la Directiva Europea 2012/19/UE sobre residuos eléctricos y electrónicos, y su implementación en las legislaciones nacionales, los aparatos eléctricos usados deben recogerse por separado y reciclarse de forma respetuosa con el medio ambiente.

Recuperación de materias primas en lugar de eliminación de residuos.
Los dispositivos, accesorios y embalajes deben reciclarse de forma respetuosa con el medio ambiente. Las piezas de plástico están identificadas para el reciclaje según el tipo de material.

⚠ ***¡ADVERTENCIA!***
No elimine las baterías tirándolas a la basura doméstica ni arrojándolas al agua o al fuego. No abra las baterías usadas.

Solo países de la UE:

De conformidad con el Reglamento 2023/1542, las baterías defectuosas o usadas deben reciclarse.

NOTA

¡Pregunte a su distribuidor las opciones de eliminación!

CE-Declaración de conformidad

Las declaraciones de conformidad se incluyen en el Anexo 1 de este manual de instrucciones.

Exención de responsabilidad

El fabricante y su representante no son responsables de los daños y la pérdida de beneficio debido a la interrupción de la actividad causada por el producto o por un producto que no se pueda utilizar.

El fabricante y su representante no son responsables de los daños provocados por el uso indebido del producto o por el uso del mismo con productos de otros fabricantes.

Índice

Símbolos usados neste manual 66
Símbolos no produto 66
Informação importante de segurança 66
Ruído e vibração 70
Características técnicas 71
Vista pormenorizada 73
Instruções de funcionamento 73
Transporte 76
Cuidados e manutenção 76
Informação acerca da eliminação 76
Declaração de Conformidade CE 77
Desresponsabilização 77

Símbolos usados neste manual

⚠ ***AVISO!***
Existem perigos iminentes. O desrespeito por este aviso pode dar origem à morte ou a ferimentos extremamente graves.

⚠ ***CUIDADO!***
Existe a possibilidade de uma situação perigosa. O desrespeito por este aviso pode dar origem a ferimentos ligeiros ou danos patrimoniais.

i ***NOTA***
Existem dicas de utilização e informação importante.

Símbolos no produto


Antes de ligar a ferramenta elétrica, leia o manual de utilização.


Use óculos de proteção.


Trabalhe sempre com ambas as mãos.


Não use a proteção para operações de corte abrasivo.


Informação sobre a eliminação de uma máquina velha (consulte a página 76)

CE Marca CE

UK CA Marca UKCA

Informação importante de segurança

⚠ ***AVISO!***
Antes de usar a ferramenta elétrica, leia o seguinte e aja em conformidade:
- *Estas instruções de funcionamento,*
- *As "Instruções gerais de segurança" sobre o manuseamento de ferramentas elétricas no folheto fornecido (folheto n.º: 315915).*
- *As regras e normas atuais nas instalações quanto à prevenção de acidentes.*

Esta ferramenta elétrica é topo de gama e foi fabricada de acordo com as normas de segurança conhecidas.
No entanto, durante a utilização, a ferramenta elétrica pode constituir um perigo de vida para o utilizador ou poderá haver danos na ferramenta elétrica ou patrimoniais.
A ferramenta elétrica só pode ser utilizada
- *para a utilização prevista,*
- *e num perfeito estado de funcionamento.*

As falhas que impeçam a segurança têm de ser reparadas imediatamente.

Utilização prevista

A rebarbadora angular foi criada
- para um uso comercial na indústria e comércio.
- Para cortar a seco e rebarbar metal, amolar pedra e materiais semelhantes, bem como lixar, escovar com escova de aço e perfurar em material de pedra com brocas cranianas de diamante, sem a utilização de água.
- Para cortar, é necessária uma proteção de corte especial (consulte a imagem da posição 12. A).
- Tenha em conta que é necessário uma extração do pó suficiente quando cortar pedra.
- Quando usar discos de amolar de diamante para alvenaria, betão ou pedra, tem de

usar a proteção do disco de amolar com superfície de diamante FLEX (tipo: SG-R D125).
– Não é permitido o uso de discos de motosserra nem de lâminas de serra.
– As ferramentas têm de ser aprovadas para uma velocidade de, pelo menos, 10 000 rpm.

Instruções de segurança da rebarbadora angular

⚠ ***AVISO!***

Leia todos os avisos de segurança, instruções, ilustrações e especificações fornecidas com esta ferramenta elétrica. *Não seguir todas as instruções apresentadas abaixo pode resultar em choque elétrico, incêndio e/ou ferimentos graves. Guarde todos os avisos e instruções para futuras referências.*

Avisos de segurança comuns para rebarbar, lixar, escovar com escova de aço, ou operações de corte por abrasão:

- **Esta ferramenta elétrica foi criada para funcionar como rebarbadora, lixadeira, escovadora com escova de aço, cortadora de orifícios ou ferramenta de corte por abrasão. Leia todos os avisos de segurança, instruções, ilustrações e especificações fornecidas com esta ferramenta elétrica.** Não seguir todas as instruções apresentadas abaixo pode dar origem a choque elétrico, incêndio e/ou ferimentos graves.
- **Não efetue operações como polir com esta ferramenta elétrica.** Operações para as quais a ferramenta elétrica não tenha sido criada podem dar origem a perigos e causar ferimentos.
- **Não converta esta ferramenta elétrica para funcionar de um modo que não tenha sido criado especificamente nem especificado pelo fabricante da ferramenta.** Tal conversão pode dar origem à perda de controlo e causar ferimentos sérios.
- **Não utilize acessórios que não sejam especificamente concebidos e recomendados pelo fabricante da ferramenta.** Não é por o acessório poder ser fixado na sua ferramenta elétrica que irá assegurar um funcionamento seguro.
- **A velocidade nominal do acessório tem de ser, pelo menos, igual à velocidade máxima assinalada na ferramenta elétrica.** Os acessórios que funcionem mais depressa do que a sua velocidade nominal podem partir e separar-se da ferramenta.
- **O diâmetro exterior e a espessura do seu acessório têm de se encontrar dentro da capacidade nominal da sua ferramenta elétrica.** Acessórios com um tamanho incorreto não podem ser protegidos nem controlados adequadamente.
- **As dimensões de montagem do acessório têm de se adequar às dimensões das ferragens de montagem da ferramenta elétrica.** Acessórios que não equivalham ao material de montagem da ferramenta elétrica perderão o equilíbrio, vibrarão excessivamente e poderão dar origem à perda de controlo.
- **Não utilize um acessório danificado. Antes de cada utilização, inspecione o acessório, como os discos abrasivos, quanto a rachas e fendas, as proteções quanto a fendas, rasgões ou desgaste excessivo. Se a ferramenta elétrica ou o acessório caírem, verifique se existem danos. Nesse caso, instale um acessório sem danos. Após a inspeção e a instalação de um acessório, posicione-se afastado do plano do acessório rotativo e ponha a funcionar a ferramenta elétrica à velocidade máxima sem carga durante um minuto.** Os acessórios danificados partem-se habitualmente durante este tempo de teste.
- **Use equipamento de proteção individual. Dependendo da aplicação, utilize uma viseira de proteção ou óculos de segurança. Se necessário, use uma máscara para o pó, proteções auditivas, luvas e um avental capaz de parar pequenos fragmentos abrasivos.** A proteção ocular tem de conseguir parar fragmentos projetados gerados por várias utilizações. A máscara para o pó ou respiratória tem de ser capaz de filtrar partículas geradas pelo seu funcionamento. A exposição prolongada a ruído intenso pode causar a perda de audição.

- **Mantenha-se afastado a uma distância de segurança da área de trabalho. Quem entrar na área de trabalho tem de usar equipamento de proteção individual.** Fragmentos da peça trabalhada ou de um acessório partido podem soltar-se e causar ferimentos para além da área imediata da operação.
- **Segure a ferramenta elétrica apenas através das superfícies de preensão isoladas quando executar uma operação onde a ferramenta de corte possa entrar em contacto com cabos elétricos escondidos.** O contacto com um cabo "vivo" fará com que as peças de metal expostas da ferramenta de corte deem um choque ao operador.
- **Posicione o fio afastado do acessório giratório.** Se perder o controlo, o fio pode ser cortado ou arrancado e a sua mão ou braço podem ser puxados contra o acessório giratório.
- **Nunca pouse a ferramenta elétrica até o acessório ter parado por completo.** O acessório giratório pode agarrar-se à superfície e fazer com que perca o controlo da ferramenta elétrica.
- **Não coloque a ferramenta elétrica em funcionamento enquanto a transportar ao seu lado.** O contacto acidental com o acessório giratório pode agarrar-se à sua roupa, puxando o acessório contra o seu corpo.
- **Limpe regularmente as entradas de ar da ferramenta elétrica.** A ventoinha do motor irá aspirar a poeira para dentro da estrutura e uma acumulação excessiva de pó metálico poderá provocar perigos elétricos.
- **Não utilize a ferramenta elétrica perto de materiais inflamáveis.** As faíscas podem incendiar estes materiais.
- **Não use acessórios que requeiram líquidos de refrigeração.** A utilização de água ou outros líquidos de arrefecimento pode dar origem a eletrocussão ou choque.

Avisos relacionados com ressaltos

O ressalto é uma reação súbita de um disco rotativo, almofada ou qualquer outro acessório que fique preso. Ao ficar preso, o acessório rotativo perde o controlo rapidamente, forçando a rotação do acessório na direção oposta no ponto em que fica preso.
Por exemplo, se um disco abrasivo ficar preso numa peça a ser trabalhada, a extremidade do disco que está a entrar no ponto em que fica preso entra na superfície do material, fazendo com que o disco saia ou ressalte. O disco pode saltar para longe ou contra o operador, dependendo da direção do movimento do disco na altura em que fica preso.
Os discos abrasivos também se podem partir nestas condições.
O ressalto é o resultado de uma utilização indevida e/ou procedimentos ou condições de funcionamento incorretos da ferramenta elétrica e pode ser evitado tomando as devidas precauções, conforme abaixo indicadas.

- **Segure bem a ferramenta elétrica com ambas as mãos e coloque o seu corpo e braços para que consiga resistir à força do ressalto.** O operador pode controlar as reações do binário ou forças de ressalto, se tomar as devidas precauções.
- **Nunca coloque a sua mão perto do acessório rotativo.** Os acessórios podem ressaltar contra as suas mãos.
- **Não posicione o seu corpo na área onde a ferramenta elétrica se irá movimentar se ocorrer um ressalto.** O ressalto atira a ferramenta na direção oposta ao movimento do disco no ponto em que fica preso.
- **Preste especial cuidado quando trabalhar cantos, extremidades afiadas, etc. Evite baloiçar e puxar o acessório.** Cantos, extremidades afiadas ou baloiçar a ferramenta pode fazer com que o acessório rotativo prenda e cause a perda de controlo ou ressalto.
- **Não fixe uma corrente de serra, lâmina de serra dentada, disco de diamante segmentado com um espaço periférico superior a 10 mm ou uma lâmina de serra dentada.** Essas lâminas criam ressaltos frequentes e perda de controlo.

Avisos de segurança específicos para operações de rebarbar e corte abrasivo:

- **Utilize apenas tipos de discos especificados para a sua ferramenta elétrica e a proteção específica concebida para o disco selecionado.** Discos que não tenham sido criados para a ferramenta elétrica não podem ser protegidos adequadamente e são inseguros.

- **A superfície de rebarbar dos discos com centro abatido tem de ser montada abaixo do nível da proteção.** Um disco montado inadequadamente que passe o nível da proteção não pode ser protegido adequadamente.
- **A proteção tem de ser bem fixada na ferramenta elétrica e colocada para uma segurança máxima, para que a mínima quantidade de disco seja exposta virada para o operador.** A proteção ajuda a proteger o operador de fragmentos partidos do disco e o contacto acidental com o disco e faíscas que possam incendiar a roupa.
- **Os discos têm de ser usados apenas para as aplicações recomendadas. Por exemplo: Não rebarbe com o lado do disco de corte abrasivo.** Os discos de corte abrasivo destinam-se a um rebarbar periférico e as forças laterais aplicadas nesses discos podem provocar a rutura dos mesmos.
- **Utilize sempre rebordos de disco sem danos e com a dimensão e forma corretas para o disco selecionado.** Rebordos de disco adequados suportam o disco, reduzindo assim a possibilidade de quebras no disco. Os rebordos de discos de corte abrasivo poderão ser diferentes dos rebordos de discos de rebarbar.
- **Não utilize discos gastos de ferramentas elétricas maiores.** Um disco criado para ferramentas elétricas maiores não é adequado para a maior velocidade de uma ferramenta mais pequena e pode rebentar.
- **Quando usar discos de função dupla, use sempre a cobertura correta para a aplicação a ser efetuada.** Não usar a cobertura correta pode não fornecer a proteção desejada, o que pode dar origem a ferimentos sérios.

Avisos de segurança adicionais específicos para operações de corte abrasivo:

- **Não prenda o disco de corte nem aplique pressão excessiva. Não tente fazer uma profundidade de corte excessiva.** Excesso de tensão no disco aumenta a carga e suscetibilidade de torcer ou dobrar o disco ao fazer o corte, havendo a possibilidade de ressalto ou quebra do disco.
- **Não posicione o seu corpo em linha com e atrás do disco rotativo.** Quando o disco, no ponto da operação, se estiver a afastar do seu corpo, um possível ressalto pode atirar o disco a girar e a ferramenta elétrica na sua direção.
- **Quando o disco estiver bloqueado ou se interromper um corte por qualquer motivo, desligue a ferramenta elétrica e mantenha a mesma estática até o disco parar por completo. Nunca tente retirar o disco de corte do corte que está a fazer enquanto o disco estiver em movimento, caso contrário, pode ocorrer um ressalto.** Verifique e tome ações corretivas para eliminar a causa do disco preso.
- **Não volte a iniciar o corte na peça a ser trabalhada. Deixe o disco atingir a velocidade máxima e volte a entrar cuidadosamente no corte.** O disco pode prender, avançar ou sofrer um ressalto se a ferramenta elétrica for reiniciada na peça a ser trabalhada.
- **Apoie os painéis ou qualquer peça a ser trabalhada de grandes dimensões para minimizar o risco de bloqueio ou ressalto do disco.** As peças grandes tendem a afundar no seu próprio peso. Os suportes têm de ser colocados por baixo da peça a ser trabalhada, perto da linha de corte e perto da extremidade da peça a ser trabalhada em ambos os lados do disco.
- **Tenha muito cuidado quando efetuar um "corte de bolso" em paredes existentes ou noutras áreas ocultas.** O disco saliente pode cortar tubos do gás ou da água, cablagem elétrica ou objetos que possam causar um ressalto.
- **Não tente efetuar cortes curvos.** Excesso de tensão no disco aumenta a carga e suscetibilidade de torcer ou dobrar o disco ao fazer o corte, havendo a possibilidade de ressalto ou quebra do disco, o que pode dar origem a ferimentos sérios.

Avisos de segurança específicos para operações de lixagem

- **Use folha de lixa com o tamanho adequado. Siga as recomendações do fabricante quando escolher a folha de lixa.** Folha de lixa maior que ultrapasse a almofada de lixar apresenta um perigo de laceração e pode provocar um bloqueio, desgaste do disco ou ressalto.

Avisos de segurança específicos para operações com escova de aço:

- **Tenha consciência de que as escovas de aço também perdem pedaços de arame durante a utilização normal. Não pressione excessivamente os arames, exercendo uma carga excessiva na escova.** As escovas de aço podem facilmente penetrar em roupa fina e/ou na pele.
- **Se a utilização de uma proteção for especificada para a escovagem com escova de aço, não permita qualquer interferência do disco ou escova de aço com a proteção.** O diâmetro do disco ou escova de aço poderá aumentar devido à carga de funcionamento e forças centrífugas.

Instruções adicionais de segurança

- **Use detetores adequados para detetar cabos elétricos escondidos, ou consulte a sua empresa elétrica local.** O contacto com cablagem elétrica pode dar origem a fogo e choque elétrico. Danos nas tubagens do gás podem dar origem a uma explosão. Cortar a tubagem da água causará danos patrimoniais ou um choque elétrico.
- **A montagem roscada de acessórios tem de corresponder à rosca do eixo da rebarbadora.** Para acessórios montados por rebordos, o orifício do acessório tem de caber no diâmetro de localização do rebordo. Acessórios que não equivalham às ferragens de montagem da ferramenta elétrica perderão o equilíbrio, vibrarão excessivamente e poderão dar origem à perda de controlo.
- **Quando lixar com folha de lixa, podem ocorrer temperaturas elevadas da superfície. Ajuste a velocidade conforme necessário.**
- **Durante a utilização, segure firmemente a ferramenta elétrica com ambas as mãos e certifique-se de que está estável.** A ferramenta elétrica é controlada de forma mais segura se for segurada com ambas as mãos.
- **Fixe a peça a ser trabalhada.** Uma peça de trabalho fica mais segura se for fixada num dispositivo de fixação em vez de usar as mãos.
- **Não pressione o bloqueio do eixo até que a ferramenta de rebarbar pare.**
- **O pó libertado dos materiais, como tintas de chumbo, alguns tipos de madeira, minerais e metais, pode ser perigoso para o operador e para as pessoas que estiverem por perto.** Inalar ou tocar nestes pós pode dar origem a doenças respiratórias e/ou reações alérgicas.
  - Certifique-se de que o local de trabalho está bem ventilado.
  - Se possível, use sistemas externos de extração do pó.
  - Recomendamos que use uma máscara respiratória com um filtro de classe P2.
- **Não trabalhe materiais que libertem substâncias nocivas (como amianto).**
- **Use apenas baterias originais com a voltagem indicada na placa das especificações da sua ferramenta elétrica.** A utilização de outras baterias, como imitações, baterias recondicionadas ou outras aumenta o risco de ferimentos e danos patrimoniais devido à explosão destas.

Ruído e vibração

Os valores de ruído e vibração foram determinados de acordo com a norma EN 62841.

O nível de ruído avaliado A da ferramenta elétrica é habitualmente:

– Nível de pressão do som L_{pA}:	81 dB(A)
– Nível de potência do som L_{WA}:	89 dB(A)
– Incerteza:	K = 3 dB

Valor total da vibração:

– Valor da emissão a_h: 5.6 m/s^2 (Pega principal)

6.6 m/s^2 (Pega auxiliar)

– Incerteza: K = 1.5 m/s^2

Vibrações de choque repetitivas(p_F):

– LBE 125-15 18-EC/ LB 125-15 18-EC/ L 125 18.0-EC-LD: 151 m/s^2

– Incerteza: K=1 m/s^2

⚠ ***CUIDADO!***

Os valores medidos especificados aplicam-se às novas ferramentas elétricas. O uso diário causa a alteração dos valores de vibração e ruído.

i ***NOTA***

O(s) valor(es) total(ais) de vibração declarado(s) e o(s) valor(es) de emissão de ruído declarado(s) foram medidos de acordo com um método de teste padrão e podem ser utilizados para comparar uma ferramenta com outra; podem também ser utilizados numa avaliação preliminar da exposição.

O nível de emissão de vibração e o(s) valor(es) de emissão de ruído declarado(s) representam as principais aplicações da ferramenta. No entanto, se a ferramenta for utilizada para aplicações diferentes, com acessórios diferentes ou com uma manutenção deficiente, o nível de emissão de vibração e o(s) valor(es) de emissão de ruído podem diferir. Isto pode aumentar significativamente o nível de exposição ao longo do período total de trabalho.

Para fazer uma estimativa rigorosa do nível de exposição à vibração e do(s) valor(es) de emissão de ruído, é também necessário ter em conta os tempos em que a ferramenta está desligada ou a funcionar, mas não está a ser efetivamente utilizada. Isto pode diminuir significativamente o nível de exposição ao longo do período total de trabalho.

Identifique medidas de segurança adicionais para proteger o operador dos efeitos da vibração e do ruído, tais como: manutenção da ferramenta e dos acessórios, manter as mãos quentes, organização dos padrões de trabalho.

⚠ ***CUIDADO!***

Use proteção auditiva quando a pressão do som estiver acima dos 85 dB(A).

Características técnicas

Tipo de produto		LBE 125-15 18-EC	LB 125-15 18-EC	L 125 18.0-EC-LD
Produto		Rebarbadora angular		
Voltagem nominal	V DC	18		
Velocidade sem carga	RPM	3500-10000	10000	10,000
Rosca do eixo		M14		
Diâmetro do disco	mm	125		
Espessura do disco	mm	Máx. 6		
Peso	kg	1.9*		1.8**
Bateria	18V	AP 18/2.5		
		AP 18/4.0		
		AP 18/5.0		
		AP 18/8.0		
		AP 18/4.0 XT		
		AP 18/8.0 XT		
Gama do carrega-dor		CA18...Serie CA12/18...Serie		
Temperatura de carregamento		0~40°C		
Temperatura de funcionamento		-10~40°C		
Temperatura de armazenamento		-20~50°C		

* Medido com (9) , (8) (12), (13), sem ferramenta.
** Medido com (9) , (12), (13), (14), sem bateria (pode encontrar o peso da bateria em www.flex-tools.com), sem ferramenta.

Vista pormenorizada (consulte a Imagem A)

A numeração das funcionalidades do produto refere-se à imagem da máquina na página das imagens.

1 **Bloqueio do eixo**
2 **Interruptor da alimentação**
3 **Pega**
4 **Botões de ajuste da velocidade**
LBE 125-15 18-EC
5 **Indicadores da velocidade**
LBE 125-15 18-EC
6 **Cobertura do filtro**
7 **Rosca do parafuso de instalação da pega auxiliar**
8 **Proteção do disco de rebarbar**
9 **Rebordo roscado**
a. Rebordo de fixação
b. Porca de fixação
10 **Eixo**
11 **Chave de cavilha**
12 **Proteção de encaixe do disco de corte**
13 **Pega auxiliar**
14 **Resguardo de aperto rápido**
Para L 125 18.0-EC-LD

Instruções de funcionamento

⚠ ***AVISO!***
Retire a bateria antes de efetuar quaisquer trabalhos na ferramenta elétrica.

Antes de ligar a ferramenta elétrica

Retire a ferramenta elétrica e os acessórios da caixa e certifique-se de que não há peças em falta nem danificadas.

ⓘ ***NOTA***
As baterias não vêm completamente carregadas na altura da entrega. Antes da primeira utilização, carregue a bateria por completo. Consulte o manual de instruções do carregador.

Dicas para um tempo de vida útil prolongado

⚠ ***CUIDADO!***
– *Nunca carregue baterias com temperaturas abaixo dos 0 °C ou acima dos 40 °C.*
– *Não carregue baterias em ambientes com elevada humidade do ar ou temperatura ambiente.*
– *Não cubra baterias nem o carregador durante o processo de carregamento.*
– *Retire a ficha do carregador da tomada no final do processo de carregamento.*

A bateria e o carregador aquecem durante o processo de carregamento. Isto é perfeitamente normal.

ⓘ ***NOTA***
Siga as instruções apresentadas nas instruções de funcionamento para um carregamento correto da bateria.

Se as baterias não forem usadas durante um longo período de tempo, guarde-as parcialmente carregadas num local fresco.

Inserir/substituir a bateria (consulte a Imagem B1-B2)

- Pressione a bateria carregada para a ferramenta elétrica até ficar fixada no respetivo lugar (consulte a Imagem B1).
- Para retirar a bateria, prima o botão de libertação (1) e puxe a bateria (2) para fora. (Consulte a Imagem B2).

⚠ ***CUIDADO!***
Quando o aparelho não for usado, proteja os contactos da bateria. Peças soltas de metal podem colocar os contactos em curto-circuito, podendo dar origem a explosão ou fogo!

Fixar e retirar a proteção

⚠ ***AVISO!***
Quando usar a rebarbadora angular para desbastar ou cortar, nunca trabalhe sem a proteção. Tem de usar uma proteção especial de corte para cortar.

Fixar (consulte a Imagem C1)

- Retire a bateria.
- Fixe a proteção (1). As abas na cobertura de proteção têm de se encontrar nos entalhes do rebordo.

- Rode a cobertura de proteção no sentido dos ponteiros do relógio (2). A rotação só pode ser feita numa direção!

Retirar (consulte a Imagem C2)

- Retire a bateria.
- Rode a proteção no sentido dos ponteiros do relógio e esta salta quando atingir uma certa posição.
- Rode a proteção no sentido inverso ao dos ponteiros do relógio para um ângulo pequeno (1) e retire-a através dos entalhes do rebordo (2).

Proteção de encaixe do disco de corte (consulte a Imagem C3)

- A proteção de encaixe do disco de corte (12) para necessidades de corte, tem de ser usada juntamente com a proteção do disco de rebarbar (8), (14). Basta fixar o encaixe da proteção do disco de corte na proteção do disco de rebarbar.

Montar o resguardo de aperto rápido (consulte a Imagem C4)

Para For L 125 18.0-EC-LD

- Retire a bateria.
- Abra a alavanca de fixação (1.).
- Coloque o resguardo de aperto rápido com o anel de fixação no rebordo de fixação, orientando os ressaltos do anel de fixação para a ranhura no rebordo (2.).
- Rode o resguardo de aperto rápido no sentido dos ponteiros do relógio até à posição desejada (3.) e aperte a alavanca de fixação (4.).

Montagem da pega auxiliar (consulte a Imagem D)

- Retire a bateria.
- Para instalar a pega (13), enrosque-a na respetiva posição.

Instalar e retirar o disco de rebarbar ou de corte (consulte a Imagem E1-E3)

Instalar o disco

- Retire a bateria.
- Prima e mantenha premido o bloqueio do eixo (1).
- Com a chave de cavilha (11), desaperte a porca de fixação (9b) no eixo (10) no sentido inverso ao dos ponteiros do relógio e retire (consulte a Imagem E1).
- Insira o disco na posição correta.
- Aperte a porca de fixação (9b). Para o disco de rebarbar, a secção elevada da porca de fixação fica contra o disco (consulte a Imagem E2). Para o disco de corte, a secção côncava da porca de fixação fica contra o disco (consulte a Imagem E3).
- Prima e mantenha premido o bloqueio do eixo (1).
- Aperte a porca de fixação (9b).
- Instale a bateria.
- Ligue a rebarbadora angular (sem fixar na posição) e deixe-a funcionar durante cerca de 30 segundos. Verifique se existem desequilíbrios ou vibrações.
- Desligue a rebarbadora angular.

Retirar o disco

- Pressione o bloqueio do eixo (1) e rode a porca de fixação (9b) até que o eixo (10) fique fixado.
- Desaperte e retire a porca de fixação (9b) usando a chave de cavilha (11).
- Retire o disco de rebarbar ou de corte.

Filtro do pó (consulte a Imagem F)

- Retire a bateria.
- Para fixar a cobertura do filtro (6), encaixe-o na base da ferramenta.
- Para retirar a cobertura do filtro, insira uma chave de fendas (não fornecida) no entalhe no topo da cobertura do filtro, e afaste a cobertura do filtro da ferramenta.
- Limpe regularmente a cobertura do filtro.

Ligar e desligar

Breve operação sem ativar o interruptor basculante

Breve operação sem ativar o interruptor basculante (consulte a Imagem G1)

- Prima o interruptor basculante (1), pressione-o para a frente e mantenha-o nessa posição (2).
- Para desligar, liberte o interruptor basculante (1).

Operação contínua com o interruptor basculante ativado (consulte a Imagem G2-G3)

- Prima o interruptor basculante (1), pressione-o para a frente e mantenha-o nessa posição (2). Encaixe na extremidade dianteira fazendo pressão (3).
- Para desligar, prima brevemente e liberte o interruptor.

Definir a velocidade (LBE 125-15 18-EC) (consulte a Imagem H)

Existem quatro velocidades que podem ser alteradas usando os botões de ajuste da velocidade (4).

Prima o botão ">" para aumentar a velocidade.

Prima o botão "<"para diminuir a velocidade. Os indicadores da velocidade (5) abaixo dos números indicam o nível de velocidade atual.

Após desligar a ferramenta, a função de memória é ativada e voltará à última velocidade utilizada quando voltar a utilizar a ferramenta.

Nível de velocidade	LBE 125-15 18-EC
1	3500 RPM
2	5000 RPM
3	7000 RPM
4	10000 RPM

Ajustar a proteção (consulte a Imagem I1)

Para ajustar a ferramenta para a tarefa a ser efetuada, a cobertura de proteção pode ser ajustada em entalhes a 360° sem uma ferramenta.

Ajustar o resguardo de aperto rápido (consulte a Imagem I2)

- Liberte a alavanca de fixação (1.).
- Ajuste o resguardo de aperto rápido (2.).
- Aperte novamente a alavanca de fixação (3.).

NOTA

O resguardo de proteção tem de ficar firmemente fixado para impedir que rode. Se necessário, antes de acionar a alavanca de fixação, aperte a porca sextavada até que a alavanca possa ser acionada manualmente.

Funcionamento

NOTA

Quando a ferramenta elétrica é desligada, a ferramenta ainda funciona durante um curto espaço de tempo.

AVISO!

Use sempre óculos de segurança ou proteção do rosto durante a operação.

AVISO!

Para manter o controlo adequado, utilize sempre a ferramenta com ambas as mãos e mantenha uma mão na pega auxiliar. A perda de controlo pode causar um acidente, podendo dar origem a ferimentos sérios.

Rebarbar bruto

AVISO!

Nunca utilize discos de corte para rebarbar.

– Para um melhor desempenho a rebarbar, o ângulo do disco deverá ser de 20 - 40°.
– Aplique uma pressão moderada e mova a rebarbadora angular para a frente e para trás. Como resultado, a peça a ser trabalhada não fica muito quente e não haverá descoloração nem ranhuras.

Rebarbar com corte abrasivo (consulte a Imagem J)

AVISO!

Use sempre a proteção de encaixe do disco de corte quando efetuar operações de rebarbar com corte abrasivo.

- A rebarbadora angular deverá ser sempre utilizada para trás. Caso contrário, há o risco de a rebarbadora angular ressaltar descontroladamente para fora da ranhura.
- Não pressione, incline nem oscile a ferramenta elétrica.
- Ajuste a pressão ao material a ser cortado: Quanto mais duro for o material, mais lenta é a pressão.

Transporte

As baterias de ião de lítio estão sujeitas aos requisitos da legislação sobre bens perigosos.

O transporte destas baterias tem de ser feito de acordo com as normas e provisões locais, nacionais e internacionais.

Os utilizadores podem transportar estas baterias de forma rodoviária sem outros requisitos.

O transporte comercial de baterias de ião de lítio por parte de empresas de transporte está sujeito às normas de transporte de bens perigosos. As preparações de envio e transporte só podem ser efetuadas por pessoal devidamente formado. Todo o processo tem de ser supervisionado por um profissional.

Os seguintes pontos têm de ser tidos em conta quando transportar baterias recarregáveis:

Certifique-se de que os terminais de contacto da bateria estão protegidos e isolados, de modo a evitar um curto-circuito.

Certifique-se de que a bateria está protegida contra movimentos dentro da embalagem.

Baterias danificadas ou com derrames não podem ser transportadas.

Contacte a sua empresa de transporte para obter mais informações.

⚠ ***CUIDADO!***
Não coloque baterias com uma estrutura danificada.

Cuidados e manutenção

⚠ ***AVISO!***
Antes de efetuar quaisquer trabalhos na ferramenta elétrica, retire a bateria.

Limpeza

⚠ ***CUIDADO!***
Quando limpar com ar comprimido seco, use sempre óculos de proteção.

Limpe regularmente a ferramenta elétrica e as ranhuras de ventilação. A frequência da limpeza está dependente do material e do tempo de utilização. Sopre regularmente o interior da estrutura e o motor com ar comprimido seco.

Reparações

As reparações só podem ser efetuadas por um centro de reparação autorizado.

ⓘ ***NOTA***
Durante o período da garantia, não desaperte os parafusos da estrutura. Não seguir este requisito invalida quaisquer queixas ao abrigo da garantia do fabricante.

Peças sobresselentes e acessórios

Para outros acessórios, especialmente ferramentas e acessórios, consulte os catálogos do fabricante. As imagens pormenorizadas e lista de peças sobresselentes podem ser encontradas na nossa página web: **www.flex-tools.com.**

Informação acerca da eliminação

⚠ ***AVISO!***
Torne as ferramentas elétricas inutilizáveis no fim:

– *Retire a bateria das ferramentas que funcionem a bateria.*



Apenas países da UE

Não elimine ferramentas elétricas juntamente com o lixo doméstico comum!

De acordo com a diretiva europeia 2012/19/UE relativa aos Resíduos de Equipamento Elétrico e Eletrónico e transposição para a lei nacional, as ferramentas elétricas usadas têm de ser recolhidas em separado e recicladas de um modo amigo do ambiente.



Recuperação de matérias-primas em vez de eliminação de resíduos.

O aparelho, acessórios e material de empacotamento deverão ser reciclados de um modo amigo do ambiente. As peças de plástico estão identificadas para reciclagem de acordo com o tipo de material.

⚠ ***AVISO!***
Não elimine as baterias no lixo doméstico comum, água ou fogo. Não abra baterias usadas.

Apenas para países da UE:

De acordo com o Regulamento 2023/1542, as baterias defeituosas ou gastas têm de ser recicladas.

NOTA

Contacte o seu revendedor quanto às opções de eliminação!

CE- Declaração de conformidade

As Declarações de Conformidade estão incluídas no Anexo 1 deste manual de instruções.

Desresponsabilização

O fabricante e o seu representante não se responsabilizam por quaisquer danos ou perda de lucros devido à interrupção comercial causada pelo produto ou por um produto inutilizável.

O fabricante e o seu representante não se responsabilizam por quaisquer danos causados por uma utilização inadequada do produto, ou do produto com produtos de outros fabricantes.

Inhoud

Gebruikte symbolen in deze handleiding . . 78
Symbolen op het product. 78
Belangrijke veiligheidsinformatie 78
Geluid en trilling 83
Technische gegevens 84
Overzicht 85
Gebruiksinstructies 85
Transport 88
Onderhoud en zorg. 88
Informatie over de afvoer 88
CE-conformiteitsverklaring 89
Uitsluiting van de aansprakelijkheid. 89

Gebruikte symbolen in deze handleiding

⚠ ***WAARSCHUWING!***
Verwijst naar dreigend gevaar. Het niet in acht nemen van deze waarschuwing kan leiden tot de dood of zeer ernstige verwondingen.

⚠ ***OPGELET!***
Verwijst naar een mogelijk gevaarlijke situatie. Het niet in acht nemen van deze waarschuwing kan resulteren in gering letsel of materiële schade.

i ***OPMERKING***
Verwijst naar tips en belangrijke informatie.

Symbolen op het product


Lees de gebruikershandleiding voordat u het elektrisch gereedschap inschakelt.


Draag een veiligheidsbril.


Gebruik altijd uw beide handen.


Gebruik de beschermkap niet voor doorslijpwerkzaamheden.


Informatie over het verwijderen van oude apparaten (zie pagina 88)

CE-markering

UKCA-markering

Belangrijke veiligheidsinformatie

⚠ ***WAARSCHUWING!***
Lees voordat u het elektrisch gereedschap gebruikt de volgende instructies en handel hiernaar:
- *deze gebruiksaanwijzing,*
- *de "Algemene veiligheidsinstructies" over de omgang met elektrisch gereedschap in de bijgesloten brochure (brochurenr.: 315915),*
- *de actueel geldige regels en wetgevingen voor het voorkomen van ongevallen op de plaats van gebruik.*

Dit elektrisch gereedschap is gemaakt volgens de nieuwste technieken en in overeenstemming met de erkende veiligheidsvoorschriften.
Desalniettemin kan het elektrisch gereedschap tijdens het gebruik een gevaar voor lijf en leven van de gebruiker of derden veroorzaken en kan het elektrisch gereedschap materiële schade veroorzaken.
Het elektrisch gereedschap mag alleen worden gebruikt
- *voor het beoogde gebruiksdoeleinde*
- *in een perfecte staat.*

Storingen die de veiligheid verminderen moeten direct worden gerepareerd.

Beoogd gebruik

De haakse slijper is bestemd
- voor commercieel gebruik in de industrie en handel,
- voor het droog snijden en slijpen van metaal, steen en soortgelijke materialen, evenals schuren, draadborstelen en gaten boren in steen met een diamantboor, zonder gebruik van water.
- voor het snijden is een speciale snijbescherming nodig (zie afbeelding Pos.12afb. A).

– Houd er rekening mee dat er voldoende stofafzuiging nodig is bij het snijden van steen.
– Bij het gebruik van diamantslijpschijven voor het slijpen van oppervlakken van metselwerk/beton/steen moet de FLEX-diamantslijpschijfbeschermkap voor oppervlakken (Type: SG-R D125) worden gebruikt.
– Niet toegestaan zijn bijv. kettingzaagschijven en zaagbladen.
– Gereedschappen moeten goedgekeurd zijn voor een snelheid van minimaal 10000/min.

Veiligheidsinstructies voor haakse slijpers

⚠ ***WAARSCHUWING!***
Lees alle veiligheidswaarschuwingen, instructies, illustraties en specificaties die met dit elektrisch gereedschap zijn meegeleverd. *Het niet opvolgen van alle onderstaande instructies kan leiden tot elektrische schokken en/of ernstig letsel. Bewaar alle waarschuwingen en instructies voor toekomstig gebruik.*

Veiligheidswaarschuwingen die gebruikelijk zijn voor slijpen, schuren, draadborstelen, polijsten of doorslijpen:

- **Dit elektrisch gereedschap is bedoeld als een slijpmachine, schuurmachine, draadborstel, gatensnijder of doorslijpgereedschap. Lees alle veiligheidswaarschuwingen, instructies, illustraties en specificaties die met dit elektrisch gereedschap zijn meegeleverd.** Het niet opvolgen van alle onderstaande instructies kan leiden tot elektrische schokken en/of ernstig letsel.
- **Met dit elektrisch gereedschap kunnen geen bewerkingen zoals polijsten worden uitgevoerd.** Werkzaamheden waarvoor het elektrisch gereedschap niet is ontworpen, kunnen een gevaar vormen en persoonlijk letsel veroorzaken.
- **Pas dit elektrisch gereedschap niet aan om het op een manier te gebruiken waarvoor het niet specifiek is ontworpen en gespecificeerd door de fabrikant van het gereedschap.** Een dergelijke aanpassing kan leiden tot controleverlies en ernstig persoonlijk letsel.
- **Gebruik geen accessoires die niet specifiek zijn ontworpen en aanbevolen door de fabrikant van het gereedschap.** Dat het accessoire kan worden bevestigd op uw elektrisch gereedschap betekent niet dat het veilig kan worden gebruikt.
- **De nominale snelheid van het accessoire moet ten minste gelijk zijn aan de maximum snelheid die staat vermeld op het elektrisch gereedschap.** Accessoires die sneller draaien dan hun nominale snelheid kunnen breken of weg worden geslingerd.
- **De buitendiameter en de dikte van uw accessoire moet binnen de nominale capaciteit van uw elektrisch gereedschap liggen.** Accessoires met het verkeerde formaat kunnen niet correct worden beveiligd of gecontroleerd.
- **De afmetingen van de bevestiging van het accessoire moeten overeenstemmen met de afmetingen van de bevestiging van het elektrisch gereedschap.** Accessoires die niet op de bevestiging van het elektrisch gereedschap passen, lopen niet uitgebalanceerd, trillen buitensporig en kunnen een verlies van controle veroorzaken.
- **Gebruik geen beschadigd accessoire. Voor elk gebruik moet u het accessoire inspecteren bij bijvoorbeeld slijpschijven op spaanders en barsten, het steunkussen op barsten, scheuren of overmatige slijtage. Als het elektrisch gereedschap of accessoires zijn gevallen, dient u het te controleren op beschadigingen of onbeschadigde accessoires te monteren. Na controle en installatie van een accessoire, moet uzelf en omstanders uit de lijn van het draaiende accessoire gaan staan en het elektrisch gereedschap op volle toeren zonder belasting een minuut laten draaien.** Beschadigde accessoires gaan normaliter stuk gedurende de testduur.
- **Draag persoonlijke beschermingsmiddelen. Afhankelijk van de toepassing moet u een gelaatsscherm of een veiligheidsbril gebruiken. Draag indien nodig een stofmasker, gehoorbescherming, handschoenen en een schort die kleine**

afgeschuurde of deeltjes van het werkstuk kan weren. De oogbescherming moet in staat zijn rondvliegend vuil dat ontstaat door diverse toepassingen, tegen te houden. Het stofmasker of ademhalingsapparaat moet in staat zijn, deeltjes die ontstaan door de werkzaamheden uit de lucht te filteren. Een langdurige blootstelling aan hard geluid kan gehoorverlies tot gevolg hebben.

- **Houd omstanders op een veilige afstand van het werkgebied. Iedereen die binnen het werkgebied komt moet een persoonlijke beschermende uitrusting dragen.** Fragmenten van het werkstuk of een gebroken accessoire kunnen wegvliegen en ook letsel buiten de directe werkomgeving veroorzaken.
- **Houd het elektrische gereedschap alleen vast aan de geïsoleerde handgrepen wanneer u werkzaamheden uitvoert waarbij het snijgereedschap in contact kan komen met verborgen bedrading.** Door contact met een onder stroom staande draad kunnen de blootgestelde metalen onderdelen van het elektrisch gereedschap ook onder stroom komen te staan en de gebruiker een elektrische schok geven.
- **Plaats de kabel buiten het bereik van het draaiend accessoire.** Als u de controle verliest, kan de kabel worden doorgesneden of om uw hand of arm slingeren en deze richting het draaiende accessoire trekken.
- **Leg het elektrisch gereedschap nooit neer totdat het accessoire helemaal tot stilstand is gekomen.** Het draaiend accessoire kan het oppervlak grijpen en hierdoor kunt u de controle over het elektrisch gereedschap verliezen.
- **Laat het elektrisch gereedschap niet draaien terwijl u het naast uw lichaam draagt.** Onopzettelijk contact met het draaiend accessoire kan uw kleding grijpen, waardoor het accessoire naar uw lichaam wordt getrokken.
- **Reinig de luchtopeningen van het elektrisch gereedschap regelmatig.** De ventilator van de motor trekt het stof naar binnen in de behuizing en een overmatige verzameling van metaal in poedervorm kan een elektrisch risico vormen.
- **Gebruik het elektrisch gereedschap niet in de buurt van ontvlambaar materiaal.** Vonken kunnen deze materialen ontsteken.
- **Gebruik geen accessoires waarvoor vloeibare koelmiddelen nodig zijn.** Het gebruik van water of andere vloeibare koelmiddelen kunnen een elektrocutie of elektrische schok tot gevolg hebben.

Terugslag en bijbehorende waarschuwingen

Een terugslag is een plotselinge reactie op een vastgeklemd of vastgehaakt draaiend accessoire, steunpad of ieder ander accessoire. Een vastklemmen of vasthaken veroorzaakt een snelle blokkering van het draaiend accessoire wat op zijn beurt ervoor zorgt dat het elektrisch gereedschap ongecontroleerd in de tegenovergestelde richting van de rotatie van het accessoire beweegt op het punt waar het is bevestigd.

Als bijvoorbeeld een slijpschijf vastklemt of vast haakt in het werkstuk, kan het gedeelte van de schijf die in het punt zit waar hij klem zit, zich in het oppervlak van het materiaal graven wat ertoe leidt dat de schijf zich eruit beweegt en terugspringt. De schijf kan of naar, of weg van de bediener springen, afhankelijk van de richting van de beweging van de schijf ten tijde van het vastklemmen. Slijpschijven kunnen onder deze omstandigheden ook stuk gaan.

Een terugslag is het resultaat van het verkeerd gebruik en/of verkeerde bediening van het elektrisch gereedschap of verkeerde werkomstandigheden en kan worden voorkomen door de juiste voorzorgsmaatregelen te nemen.

- **Houd het elektrische gereedschap stevig vast met beide handen en positioneer uw lichaam en armen zo dat u terugslagkrachten kunt weerstaan.**De gebruiker kan koppelreacties of terugslagkrachten beheersen als de juiste voorzorgsmaatregelen worden genomen.
- **Plaats uw hand nooit in de buurt van het draaiend accessoire.** Het accessoire kan terugslaan over uw hand.
- **Plaats uw lichaam niet in de buurt waar een terugslag van het elektrisch gereedschap zou kunnen plaatsvinden.** Een terugslag beweegt het gereedschap in de tegengestelde richting van de beweging.
- **Ga bijzonder voorzichtig te werk tijdens werkzaamheden in hoeken, scherpe ran-**

den etc. Voorkom springen en vastklemmen van het accessoire. Hoeken, scherpe randen of springen kunnen tot gevolg hebben dat het draaiend accessoire vast komt te zitten waardoor een verlies van controle of terugslag kan plaatsvinden.

- **Bevestig geen kettingzaagblad voor houtsnijwerk, gesegmenteerd diamantzaagblad met een perifere opening groter dan 10 mm of een getand zaagblad.**Dergelijke bladen veroorzaken frequente terugslagen en een verlies van controle.

Veiligheidswaarschuwingen specifiek voor slijp- en doorslijpwerkzaamheden:

- **Gebruik alleen slijpschijven die voor uw elektrisch gereedschap zijn gespecificeerd en met de specifieke beschermkap voor de gekozen schijf is ontworpen.** Schijven die niet voor het elektrisch gereedschap zijn ontworpen kunnen niet juist worden bevestigd en zijn onveilig.
- **Doorgezette slijpschijven moeten zodanig worden gemonteerd, dat het slijpvlak niet boven het vlak van de beschermkaprand uitsteekt.** Een verkeerd gemonteerde schijf dat uit het vlak van de beschermkaprand steekt kan niet op passende wijze worden beschermd.
- **De beschermkap moet stevig aan het elektrisch gereedschap vastgemaakt en correct geplaatst zijn om een maximale veiligheid te waarborgen, zodat de gebruiker zo min mogelijk aan de schijf wordt blootgesteld.** De beschermkap beschermt de gebruiker tegen gebroken schijffragmenten en toevallig contact met de schijf en vonken die kleding in brand kunnen steken.
- **Gebruik de schijven alleen voor de aanbevolen toepassingen. Bijvoorbeeld: schuur niet met de zijkant van een doorslijpschijf.** Schurende doorslijpschijven zijn bedoeld voor het perifeer schuren. Zijdelingse krachten die op deze schijven inwerken kunnen ervoor zorgen dat deze barsten.
- **Gebruik altijd onbeschadigde schijfflenzen met de juiste afmeting en vorm voor uw geselecteerde schijf.** Juiste schijfflenzen ondersteunen de schijf zodat de mogelijkheid op schijfbreuk wordt beperkt. Flenzen voor doorslijpschijven kunnen verschillen van flenzen voor slijpschijven.
- **Gebruik geen afgesleten schijven van groter elektrisch gereedschap.** Een schijf bestemd voor groter elektrisch gereedschap is niet geschikt voor de hogere snelheid van een kleiner gereedschap en kan barsten.
- **Gebruik bij schijven met dubbel gebruik altijd het juiste scherm voor de uit te voeren toepassing.** Als u niet het juiste scherm gebruikt, is het mogelijk dat de gewenste bescherming niet wordt geboden, wat kan leiden tot ernstig letsel.

Aanvullende veiligheidswaarschuwingen specifiek voor doorslijpwerkzaamheden:

- **"Klem" de doorslijpschijf niet vast en oefen geen overmatige druk uit. Probeer geen overmatig diepe snede te maken.** Overbelasting van de schijf verhoogt de belasting en gevoeligheid voor draaien of vastlopen van de schijf in de snede en de mogelijkheid van terugslag of breuk van de schijf.
- **Plaats uw lichaam niet in lijn voor en achter de draaiende schijf.** Wanneer de schijf, op het punt van bediening, zich van uw lichaam verwijdert, kan de mogelijke terugslag de doordraaiende schijf en het elektrisch gereedschap direct in uw richting bewegen.
- **Wanneer de schijf vastloopt of wanneer om welke reden dan ook een snede wordt onderbroken, schakel het elektrisch gereedschap uit en houd het bewegingsloos vast totdat de schijf volledig tot stilstand komt. Probeer nooit de doorslijpschijf uit de snede te verwijderen terwijl de schijf in beweging is, anders kan er terugslag optreden.** Onderzoek en onderneem corrigerende maatregelen om de oorzaak van het vastlopen van de schijf te verhelpen.
- **Start de snijbewerking in het werkstuk niet opnieuw. Laat de schijf op volle snelheid komen en breng deze voorzichtig opnieuw in de snede aan.** De schijf kan vastklemmen, omhoog lopen of terugslaan als het elektrisch gereedschap opnieuw wordt gestart in het werkstuk.
- **Ondersteun panelen of overgrote werkstukken om het risico op vastklemmen van en terugslag van de schijf te minimaliseren.** Grote werkstukken hebben de neiging om onder

hun eigen gewicht door te zakken. Een steun moet onder het werkstuk worden geplaatst in de buurt van de snijlijn en in de buurt van de rand van het werkstuk aan beide zijden van de schijf.

- **Wees extra voorzichtig bij het maken van een "zaksnede" in bestaande muren of andere blinde gebieden.** De uitstekende schijf kan gas- of waterleidingen, elektrische bedrading of voorwerpen raken die terugslag kunnen veroorzaken.
- **Voer nooit gebogen sneden uit.** Overbelasting van de schijf verhoogt de belasting en vergroot de kans op het verdraaien of vastlopen van de schijf in de snede en de mogelijkheid op terugslag of breuk van de schijf.

Veiligheidswaarschuwingen specifiek voor schuurwerkzaamheden

- **Gebruik schuurpapier van de juiste maat. Volg de aanwijzingen van de fabrikant bij uw keuze van schuurpapier.** Te groot schuurpapier dat uitsteekt tot voorbij de rand van het schuurkussen levert snijgevaar op en kan beknelling, scheuren van de schijf of terugslag veroorzaken.

Veiligheidswaarschuwingen specifiek voor draadborstelwerkzaamheden

- **Houd er rekening mee dat draadborstels zelfs tijdens het normale gebruik door de borstel kunnen worden weggeslingerd. Overbelast de draden niet door een te grote belasting op de borstel uit te oefenen.** De draadborstels kunnen zich eenvoudig door dunnen kleding en/of de huid boren.
- **Als het gebruik van een scherm voor het draadborstelen wordt aangegeven, zorg dat de (schijfvormige) draadborstel het scherm niet hindert.** De diameter van de (schijfvormige) draadborstel kan toenemen door de werklast en centrifugale krachten.

Extra veiligheidsinstructies

- **Gebruik geschikte detectoren om verborgen stroomkabels te ontdekken of raadpleeg uw lokale stroomleverancier.** Contact met elektrische kabels kan brand en/of een elektrische schok tot gevolg hebben. Een beschadigde gasleiding kan een explosie veroorzaken. Boren in een waterleiding veroorzaakt schade aan eigendommen of kan een elektrische schok veroorzaken.
- **Accessoires met een schroefdraadbevestiging moeten passen op de spindeldraad van de slijper.** Voor accessoires die met een flens worden bevestigd, moet het bevestigingsgat van het accessoire passen op de lokalisatiediameter van de flens. Accessoires die niet op de bevestiging van het elektrisch gereedschap passen, lopen niet uitgebalanceerd, trillen buitensporig en kunnen een verlies van controle veroorzaken.
- **Bij het schuren met schuurpapier kunnen hoge oppervlaktetemperaturen ontstaan, pas de snelheid dienovereenkomstig aan.**
- **Houd tijdens het werk het gereedschap met beide handen stevig vast en zorg ervoor dat u stevig staat.** Het elektrische gereedschap is veiliger in gebruik als het met beide handen wordt vastgehouden.
- **Zet het werkstuk vast.** Het is veiliger een werkstuk vast te klemmen in een kleminrichting dan het vast te houden met de hand.
- **Druk niet op de spindelvergrendeling totdat de slijpmachine tot stilstand is gekomen.**
- **Stof dat loslaat van het materiaal, zoals loodhoudende verf, enkele soorten hout, mineralen en metalen, kunnen gevaarlijk zijn voor de bediener of omstanders.** Het inhaleren of aanraken van deze stoffen kan luchtwegaandoeningen en/of allergische reacties veroorzaken.
  - Zorg ervoor dat de werkplek goed wordt geventileerd.
  - Gebruik indien mogelijk, een externe stofafzuiging.
  - Het wordt aanbevolen een stofmasker met filterklasse P2 te dragen.
- **Werk niet op materiaal dat gevaarlijke stoffen (zoals asbest) vrij zet.**
- **Gebruik alleen originele accu's met de vermelde spanning op het typeplaatje van uw elektrisch gereedschap.** Het gebruik van andere accu's, bijvoorbeeld imitaties, gereviseerde accu's of andere merken verhogen het risico op letsel en schade aan eigendom door exploderende accu's.

Geluid en trilling

Het geluidniveau en trillingswaarden werden bepaald in overeenstemming met EN 62841.

Het A-gewogen geluidsniveau van het elektrisch gereedschap is typisch:

- Geluidsdrukniveau L_{pA}: 81 dB(A)
- Geluidsvermogen L_{WA}: 89 dB(A)
- Onzekerheid: K = 3 dB

Totale trillingswaarde:

- Emissiewaarde a_h: 5.6 m/s^2 (primaire handgreep) 6.6 m/s^2 (hulphand greep)
- Onzekerheid: K = 1,5 m/s^2

Herhaalde schoktrillingen(p_F):

- LBE 125-15 18-EC/ LB 125-15 18-EC/ L 125 18.0-EC-LD 151 m/s^2
- Onzekerheid: K=1 m/s^2

⚠ ***OPGELET!***

De opgegeven meetwaarden gelden voor nieuw elektrisch gereedschap. Door het dagelijks gebruik kunnen het geluidniveau en trillingswaarden veranderen.

ⓘ ***OPMERKING***

De opgegeven totale trillingswaarde(n) en de opgegeven geluidsemissiewaarde(n) zijn gemeten in overeenstemming met een standaardtestmethode en kunnen worden gebruikt om het ene gereedschap met het andere te vergelijken; ze kunnen ook worden gebruikt voor een voorlopige beoordeling van de blootstelling.

Het opgegeven trillingsemissieniveau en de geluidsemissiewaarde(n) vertegenwoordigen de belangrijkste toepassingen van het gereedschap. Als het gereedschap echter voor andere toepassingen, met andere accessoires of bij slecht onderhoud wordt gebruikt, kunnen het trillingsemissieniveau en de geluidsemissiewaarde(n) afwijken. Dit kan het blootstellingsniveau over de totale werkperiode aanzienlijk verhogen.

Voor een nauwkeurige schatting van het trillingsblootstellingsniveau en de geluidsemissiewaarde(n) moet ook rekening worden gehouden met de tijden dat het gereedschap is uitgeschakeld of wel loopt maar niet daadwerkelijk wordt gebruikt. Dit kan het blootstellingsniveau over de totale werkperiode aanzienlijk verlagen.

Stel aanvullende veiligheidsmaatregelen vast um de gebruiker te beschermen tegen de effecten van trillingen en geluid, zoals: onderhoud van het gereedschap en de accessoires, warm houden van de handen, organisatie van werkpatronen.

⚠ ***OPGELET!***

Draag gehoorbescherming bij een geluidsdruk van meer dan 85 dB(A).

Technische gegevens

Producttype		LBE 125-15 18-EC	LB 125-15 18-EC	L 125 18.0-EC-LD
Product		Haakse slijper		
Nominale spanning	Vdc	18		
Snelheid zonder belasting	tpm	3500-10000	10000	10,000
Spindeldraad		M14		
Diameter schijf	mm	125		
Dikte schijf	mm	Max. 6		
Gewicht	kg	1.9*		1.8**
Accu	18V	AP 18/2.5		
		AP 18/4.0		
		AP 18/5.0		
		AP 18/8.0		
		AP 18/4.0 XT		
		AP 18/8.0 XT		
Laadbereik		CA18...serie CA12/18...serie		
Oplaadtemperatuur		0~40°C		
Gebruikstemperatuur		-10~40°C		
Opslagtemperatuur		-20~50°C		

* Gemeten met (9) , (8) (12), (13) zonder gereedschap.
** Gemeten met (9) , (12), (13), (14), zonder accu (u vindt het gewicht van de accu op (www.flex-tools.com), zonder gereedschap.

Overzicht (zie afbeelding A)

De nummering heeft betrekking tot de illustratie van het gereedschap op de pagina met afbeeldingen.

1 **Spindelvergrendeling**
2 **Aan/uit-schakelaar**
3 **Handgreep**
4 **Snelheidsinstelknoppen**
LBE 125-15 18-EC
5 **Snelheidscontrolelampjes**
LBE 125-15 18-EC
6 **Filterafdekking**
7 **Schroefdraad voor hulphandgreep**
8 **Beschermkap voor slijpschijf**
9 **Flens met schroefdraad**
a. **klemflens**
b. **klemmoer**
10 **Spindel**
11 **Spansleutel**
12 **Opklikbare beschermkap voor doorslijpschijf**
13 **Ondersteunende handgreep**
14 **Klemkap**
Voor L 125 18.0-EC-LD

Gebruiksinstructies

⚠ ***WAARSCHUWING!***
Verwijder de accu voordat u werkzaamheden aan uw elektrisch gereedschap uitvoert.

Voor het inschakelen van het elektrisch gereedschap

Pak het elektrisch gereedschap en de accessoires uit en controleer of er geen onderdelen ontbreken of beschadigd zijn.

i ***OPMERKING***
De accu's zijn bij levering niet volledig opgeladen. Voorafgaand aan het eerste gebruik moeten de accu's volledig worden opgeladen. Raadpleeg de gebruiksaanwijzing van de oplader.

Tips voor een lange levensduur van de accu

⚠ ***OPGELET!***
– *Laad accu's nooit op bij temperatuur onder 0 °C of boven 40 °C.*
– *Laad accu's niet op in een omgeving met een hoge luchtvochtigheid of omgevingstemperatuur.*
– *Dek de accu's en de oplader niet af tijdens het opladen.*
– *Trek aan het einde van het laadproces de stekker van de oplader uit het stopcontact.*

De accu en de lader worden warm tijdens het laadproces. Dit is volkomen normaal!

i ***OPMERKING***
Volg de instructies voor het correct opladen van de accu in de gebruiksaanwijzing van de accu.

Als accu's gedurende langere tijd niet worden gebruikt, bewaar ze dan gedeeltelijk opgeladen in een koele ruimte.

De accu installeren/vervangen (Zie afbeelding B1-B2)

- Druk de opgeladen accu in het elektrisch gereedschap totdat deze vastklikt (zie afbeelding B1).
- Om deze te verwijderen, druk op de vrijgaveknop (1.) en trek de accu (2.) eruit (zie afbeelding B2).

⚠ ***OPGELET!***
Als het gereedschap niet wordt gebruikt, moeten de accucontacten worden beschermd. Losse metalen delen kunnen de contacten kortsluiten; gevaar voor explosie en brand!

De beschermkap bevestigen en verwijderen

⚠ ***WAARSCHUWING!***
Als u de haakse slijper gebruikt voor voorbewerken of doorslijpen, mag u nooit zonder beschermkap werken. Voor het doorslijpen moet een speciale slijpbeschermkap worden gebruikt.

Bevestigen (zie afbeelding C1)

- Verwijder de accu.

- Bevestig de beschermkap (1.). De nokken op de beschermkap moeten zich in de flensuitsparingen bevinden.
- Draai de beschermkap met de klok mee (2.). Rotatie is slechts in één richting mogelijk!

Verwijderen (zie afbeelding C2)

- Verwijder de accu.
- Draai de beschermkap met de klok mee en deze verschijnt zodra een bepaalde positie wordt bereikt.
- Draai de beschermkap een kleine hoek tegen de klok in (1.) en haal deze langs de flensuitsparingen uit (2.).

Opklikbare beschermkap voor doorslijpschijf (zie afbeelding C3)

- Gebruik de opklikbare beschermkap voor doorslijpschijven (12) altijd in combinatie met de beschermkap voor slijpschijven (8), (14). Klik de doorslijpbeschermkap eenvoudig vast op de slijpschijfbeschermkap.

De klemkap monteren (zie afbeelding C4)

Voor L 125 18.0-EC-LD

- Verwijder de accu.
- Open de klemhendel (1).
- Plaats de klemkap met klemring op de klemflens en leid daarbij de nokken van de klemring in de groef van de flens (2.).
- Draai de klemkap met de klok mee naar de gewenste positie (3.) en zet de klemhendel vast (4.).

De ondersteunende handgreep monteren (zie afbeelding D)

- Verwijder de accu.
- Om de handgreep (13) te monteren, draai deze op de juiste plaats vast.

De slijp- of doorslijpschijf installeren en verwijderen (zie afb E1-E3)

De schijf installeren

- Verwijder de accu.
- Houd de spindelvergrendeling (1) ingedrukt.
- Draai de klemmoer (9b) op de spindel (10) tegen de klok in los met behulp van de pensleutel (11) en verwijder deze (zie afbeelding E1).
- Breng de schijf in de juiste positie aan.
- Draai de klemmoer (9b) vast. Bij slijpschijven ligt het verhoogde deel van de klemmoer tegen de schijf (zie afbeelding E2). Bij snijschijven ligt het holle deel van de klemmoer tegen de schijf (zie afbeelding E3).
- Houd de spindelvergrendeling (1) ingedrukt.
- Draai de klemmoer (9b) vast.
- installeer de accu.
- Schakel de haakse slijper in (zonder deze te vergrendelen) en laat de haakse slijper ongeveer 30 seconden draaien. Controleer op onbalans en trillingen.
- Schakel de haakse slijper uit.

De schijf verwijderen

- Druk de spindelvergrendeling (1) in en draai de klemmoer (9b) totdat de spindel (10) vast komt te zitten.
- Draai de klemmoer (9b) los en verwijder deze met behulp van de meegeleverde pensleutel (11).
- Verwijder de slijp- of doorslijpschijf.

Stoffilter (zie afbeelding F)

- Verwijder de accu.
- Om de filterafdekking (6) te bevestigen, klik de filterafdekking op de voet van het gereedschap.
- Om de filterafdekking te verwijderen, steek een platkopschroevendraaier (niet meegeleverd) in de uitsparing aan de bovenzijde van de filterafdekking en wrik de filterafdekking los van het gereedschap.
- Maak de filterafdekking regelmatig schoon.

In- en uitschakelen

Kortstondige werking zonder geactiveerde tuimelschakelaar

Kortstondige werking zonder geactiveerde tuimelschakelaar (zie afbeelding G1)

- Druk op de tuimelschakelaar (1.), duw naar voren en houd deze in positie (2.).
- Om uit te schakelen, laat de tuimelschakelaar (1) los.

Continue werking met geactiveerde tuimelschakelaar (zie afbeelding G2-G3)

- Druk op de tuimelschakelaar (1.), duw naar voren en houd vast (2.), en vergrendel aan de voorkant door druk uit te oefenen (3.).
- Om uit te schakelen, druk kort op de schakelaar en laat deze los.

De snelheid instellen (LBE 125-15 18-EC)(zie afbeelding H)

Er zijn vier verschillende snelheden die kunnen worden ingesteld met behulp van de snelheidsinstelknoppen (4).

Druk op de ">"knop om de snelheid te verhogen.

Druk op de "<"om de snelheid te verlagen. De snelheidscontrolelampjes (5) onder de cijfers geven het huidige snelheidsniveau aan.

Nadat u het gereedschap hebt uitgeschakeld, zal de geheugenfunctie de laatste actieve snelheid herinneren en deze weer gebruiken als het gereedschap de volgende keer wordt ingeschakeld.

Snelheidsniveau	RPM
1	3500
2	5000
3	7000
4	10000

De beschermkap aanpassen (zie afbeelding I1)

Om het gereedschap aan de uit te voeren werkzaamheid aan te passen, kan de beschermkap zonder gereedschap met behulp van de inkepingen tot 360° worden aangepast.

De klemkap afstellen (zie afbeelding I2)

- Maak de klemhendel los (1.).
- Stel de klemkap af (2.).
- Zet de klemhendel weer vast (3.).

OPMERKING

De beschermkap moet stevig vastzitten om te voorkomen dat deze verdraait. Draai indien nodig vóór het bedienen van de klemhendel de zeskantmoer aan totdat de hendel nog net met de hand kan worden bediend.

Bediening

OPMERKING

Als het elektrisch gereedschap is uitgeschakeld, loopt het gereedschap nog eventjes door.

WAARSCHUWING!

Draag altijd een veiligheidsbril of een gelaatsscherm tijdens gebruik.

WAARSCHUWING!

Bedien het gereedschap altijd met twee handen en houd één hand op de ondersteunende handgreep om een goede controle te handhaven. Controleverlies kan een ongeval veroorzaken met mogelijk ernstig letsel tot gevolg.

Grof slijpen

WAARSCHUWING!

Gebruik nooit doorslijpschijven om te slijpen.

– Hoek van de schijf 20-40° voor de beste slijpprestaties.
– Oefen matige druk uit en beweeg de haakse slijper naar achteren en naar voren. Hierdoor wordt het werkstuk niet te heet en zal er geen verkleuring optreden; er zullen tevens geen groeven te zien zijn.

Doorslijpen (zie afbeelding J)

WAARSCHUWING!

Gebruik bij doorslijpwerkzaamheden altijd de opklikbare beschermkap voor doorslijpschijven.

- De haakse slijper moet altijd achteruit worden gebruikt. Anders bestaat het risico dat de haakse slijper ongecontroleerd uit de groef springt.
- Druk, kantel of beweeg het elektrisch gereedschap niet heen en weer.
- Pas de toevoer aan op het materiaal dat moet worden gezaagd: hoe harder het materiaal, hoe langzamer de toevoer.

Transport

Lithium-ion accu's vallen onder de vereisten van de wetgeving voor gevaarlijke goederen.

Het vervoer van dergelijke accu's moet gebeuren in overeenstemming met de lokale, nationale en internationale bepalingen en voorschriften.

Gebruikers mogen deze accu's zonder verdere vereisten over de weg vervoeren.

Het commerciële vervoer van lithium-ionaccu's door transportbedrijven valt onder de regelgeving voor het vervoer van gevaarlijke stoffen. Verzendvoorbereidingen en transport mogen alleen worden uitgevoerd door personen die daarvoor op de juiste manier zijn opgeleid. Het hele proces moet professioneel worden begeleid.

De volgende punten moeten in acht worden genomen bij het vervoeren van oplaadbare accu's:

Zorg ervoor dat de contactpunten van de accu beschermd en geïsoleerd zijn om kortsluiting te voorkomen.

Zorg ervoor dat de accu stevig in de verpakking is vastgezet zodat deze niet kan verschuiven.

Beschadigde of lekkende accu's mogen niet worden vervoerd.

Neem contact op met uw transportbedrijf voor meer informatie.

⚠ ***OPGELET!***
Plaats geen accu's waarvan de behuizing beschadigd is.

Onderhoud en zorg

⚠ ***WAARSCHUWING!***
Verwijder de accu uit het gereedschap voordat u werkzaamheden op het gereedschap uitvoert.

Reiniging

⚠ ***OPGELET!***
Draag bij het reinigen met droge perslucht altijd een veiligheidsbril.

Reinig het elektrisch gereedschap en de ventilatiesleuven regelmatig. Het reinigingsinterval is afhankelijk van het materiaal en de duur van het gebruik. Blaas het binnenste van de behuizing en de motor regelmatig schoon met droge perslucht.

Reparaties

Reparaties mogen alleen worden uitgevoerd door een geautoriseerde klantenservice.

i ***OPMERKING***
Maak de schroeven op de behuizing niet los tijdens de garantieperiode. Het niet naleven van deze vereiste maakt eventuele aanspraken op de fabrieksgarantie ongeldig.

Reserveonderdelen en accessoires

Andere accessoires, met name gereedschap en accessoires, zijn te vinden in de catalogi van de fabrikant. Opengewerkte tekeningen en lijsten met reserveonderdelen zijn terug te vinden op onze startpagina:
www.flex-tools.com.

Informatie over de afvoer

⚠ ***WAARSCHUWING!***
Zorg dat defect en afgedankt elektrisch gereedschap niet gebruikt kan worden:

– *accugereedschap door het verwijderen van de accu.*



Alleen voor EU-landen

Gooi het elektrisch gereedschap niet bij het huishoudelijk afval!

In overeenkomst met de Europese Richtlijn 2012/19/EU betreffende afgedankte elektrische en elektronische apparatuur en omzetting naar nationale wetgeving moet afgedankt elektrisch gereedschap apart worden ingezameld en gerecycled op een milieuvriendelijke manier.



Grondstoffen terugwinnen in plaats van afval verwijderen.

Apparaten, accessoires en verpakking moeten worden gerecycled op een milieuvriendelijke manier. Plastic onderdelen kunnen aan de hand van het materiaaltype worden gerecycled.

⚠ ***WAARSCHUWING!***
Gooi accu's nooit met het huishoudelijk afval weg. Gooi geen accu's in het water of in vuur. Open gebruikte accu's nooit.

Alleen voor EU-landen:

In overeenstemming met Verordening 2023/1542 moeten defecte of verbruikte accu's worden gerecycled.

OPMERKING

Vraag uw dealer naar de verwijderingsmogelijkheden!

CE-Conformiteitsverklaring

De conformiteitsverklaringen zijn opgenomen in Bijlage 1 van deze gebruikershandleiding.

Uitsluiting van de aansprakelijkheid

De fabrikant en zijn vertegenwoordigers zijn niet verantwoordelijk voor schade of gederfde winst als gevolg van werkonderbrekingen veroorzaakt door het product of door een onbruikbaar product.

De fabrikant en zijn vertegenwoordigers zijn niet verantwoordelijk voor schade veroorzaakt door onjuist gebruik van het product of door het gebruik van het product met producten die afkomstig zijn van andere fabrikanten.

Indholdsfortegnelse

Symboler, der bruges i denne brugsvejledning 90
Symboler på produktet 90
Vigtige sikkerhedsoplysninger 90
Støj og vibrationer 94
Tekniske data 95
Oversigt 96
Brugsvejledning 96
Transport 98
Vedligeholdelse og pleje 99
Oplysninger om bortskaffelse 99
CE-overensstemmelseserklæring 99
Ansvarsfraskrivelse 99

Symboler, der bruges i denne brugsvejledning

⚠ ***ADVARSEL!***
Betyder forestående fare. Manglende overholdelse af denne advarsel, kan føre til dødsfald eller ekstremt alvorlige skader.

⚠ ***FORSIGTIG!***
Betyder mulig farlig situation. Manglende overholdelse af denne advarsel, kan føre til mindre personskader eller skade på ejendom.

i ***BEMÆRK***
Betyder at der er tips og vigtige oplysninger om apparatet.

Symboler på produktet



Læs brugsvejledningen, før du tænder elværktøjet.



Brug beskyttelsesbriller.



Produktet skal altid bruges med to hænder.



Skærmen må ikke bruges, når du laver afskæringer.



Oplysninger om bortskaffelse af gamle apparater (se side 90)

CE-mærkning

UKCA-mærkning

Vigtige sikkerhedsoplysninger

⚠ ***ADVARSEL!***
Før produktet tages i brug, bedes du læse følgende oplysninger og handle i overensstemmelse hermed:
- *Disse brugsanvisninger,*
- *afsnittet »Generelle sikkerhedsanvisninger« om håndtering af elværktøjet i den medfølgende brochure (brochurenummer: 315915),*
- *Gældende regler på stedet, hvor produktet bruges, for at undgå ulykker.*

Dette elværktøjet er af høj kvalitet, og det er fremstillet i henhold til de vedstående sikkerhedsforordninger.
Men når værktøjet er i brug, kan det stadig være en fare for brugerens eller en tredjeparts liv og lemmer, eller elværktøjet eller anden ejendom kan blive beskadiget.
Elværktøjet må kun bruges
- *til dens tiltænkte formål,*
- *og den skal altid være i god tilstand.*

Skader og fejl, der påvirker sikkerheden, skal straks repareres.

Anvendelsesformål

Vinkelsliberen er beregnet
- til erhvervsbrug inden for industri og handel,
- til tørskæring og slibning af metal, sten og lignende materialer samt slibning, trådbørstning og hulskæring i stenmateriale med diamanthulskærer, uden brug af vand.
- Til skæring kræves en særlig skærebeskyttelse (se Pos. 12 figur. A).
- Bemærk, at du skal bruge en ordentligt støvudsugning, når du skærer i sten.
- Ved brug af diamantslibeskiver til overfladeslibning af murværk/beton/sten, skal du bruge en skærm fra FLEX (Type: SG-R

D125).
– Ikke tilladt er f.eks. motorsavskiver og savklinger.
– Værktøj skal være godkendt til en hastighed på mindst 10000 o/min.

Sikkerhedsinstruktioner til vinkelsliberen

⚠ ***ADVARSEL!***
Læs alle sikkerhedsadvarsler, anvisninger, billeder og specifikationer, der følger med dette elværktøj. *Hvis anvisningerne nedenfor ikke følges, kan det føre til elektrisk stød, brand og/eller alvorlig personskade. Gem alle advarsler og instruktioner til fremtidig reference.*

Sikkerhedsadvarsler, der er almindelige ved slibning, trådbørstning eller afskæring:

- **Dette elværktøj er beregnet til at fungere som slibemaskine, stålbørste, hulskærer eller afskæringsværktøj. Læs alle sikkerhedsadvarsler, anvisninger, billeder og specifikationer, der følger med dette elværktøj.** Hvis anvisningerne nedenfor ikke følges, kan det føre til elektrisk stød, brand og/eller alvorlig personskade.
- **Betjening som polering udføres ikke med dette elværktøj.** Hvis elværktøjet bruges til noget, det ikke er beregnet til, kan det være farligt og føre til personskader.
- **Dette elværktøj må ikke ændres til brug på en måde, det ikke er beregnet til eller som er angivet af producenten af værktøjet.** Sådan en ændring kan gøre, at brugeren mister kontrol over elværket, hvilket kan føre til alvorlige personskader.
- **Brug ikke tilbehør, der ikke er beregnet til værktøjet eller anbefalet af producenten af værktøjet.** Bare fordi tilbehøret kan monteres på dit elværktøj, er det ikke sikkert det er sikkert at bruge.
- **Tilbehørets nominelle hastighed skal mindst svare til den maksimale hastighed, der er angivet på elværktøjet.** Tilbehør, der kører hurtigere end deres nominelle hastighed, kan gå i stykker og slynges væk.
- **Tilbehørets udvendig diameter og tykkelsen skal være inden for elværktøjets kapacitetsværdi.** Tilbehør i en forkert størrelse kan ikke afskærmes eller styres ordentligt.
- **Målene på eventuelt tilbehør, der skal monteres på elværktøjet, skal passe med elværktøjets monteringsbeslag.** Tilbehør, som ikke passer til monteringsdelene på elværktøjet, kommer ud af balance og vibrerer for meget, hvilket kan gøre at brugeren mister kontrollen med værktøjet.
- **Beskadiget tilbehør må ikke bruges. Inden hver brug skal tilbehør, såsom slibeskiver, ses efter for slid og revner, stødpuden skal ses efter for revner og slid. Hvis elværktøjet eller tilbehøret tabes på jorden, skal du se det efter for skader, og skift eventuelt beskadiget tilbehør. Når tilbehøret er blevet set efter og monteret, skal du og personer i nærheden stå væk fra det drejende tilbehørs linje, og kør elværktøjet på den højeste hastighed i et minut.** Beskadigede tilbehør falder normalt fra hinanden, når elværktøjet testes på denne måde.
- **Brug personlige værnemidler. Afhængigt af hvad elværktøjet skal bruges til, skal du bruge enten en ansigtsskærm, beskyttelsesbriller eller sikkerhedsbriller. Brug en støvmaske, et høreværn, handsker og et forklæde, der kan stoppe små fragmenter fra slibningen.** Øjenbeskyttelsen skal kunne standse flyvende rester fra slibningen. Støvmasken eller respiratoren skal være i stand til at filtrere partikler, der dannes når elværktøjet bruges. Langvarig udsættelse for høj støj kan føre til høretab.
- **Hold omkringstående personer på sikker afstand fra arbejdsområdet. Alle, der kommer ind på arbejdsområdet, skal bære personlige værnemidler.** Dele af emnet eller tilbehøret kan slynges væk og forårsage skade uden for det umiddelbare brugsområde.
- **Hold kun elværktøjet ved isolerede gribeflader, når du udfører en operation, hvor skæreværktøjet kan komme i kontakt med skjulte ledninger.** En klinge, der kommer i kontakt med en strømførende ledning, kan gøre metaldelene på elværktøjet strømførende og give brugeren elektrisk stød.

- **Placer ledningen væk fra drejende tilbehør.** Hvis du mister kontrollen, kan ledningen vikles ind eller skæres over, og din hånd eller arm kan trækkes ind i det drejende tilbehør.
- **Læg aldrig værktøjet ned, før tilbehøret er stoppet helt.** Det drejende tilbehør kan komme i klemme i overfladen og trække værktøjet ud af din kontrol.
- **Kør ikke strømværktøjet, mens du bærer det ved din side.** Utilsigtet kontakt med det drejende tilbehør, kan gøre at dit tøj kommer i klemme og trækker tilbehøret ind i din krop.
- **Rengør regelmæssigt elværktøjets luftåbninger.** Motorens ventilator trækker støv ind i huset, og ophobning af pulveriseret metal kan udgøre elektriske farer.
- **Brug ikke elværktøjet i nærheden af brændbare materialer.** Gnister kan antænde disse materialer.
- **Brug ikke tilbehør, der kræver flydende kølemidler.** Brug af vand eller andre flydende kølemidler kan føre til dødsfald ved elektrisk stød eller stød.

Tilbageslag og relaterede advarsler

Tilbageslag er en pludselig reaktion på en fastklemt drejende skive, bagsidepude eller andet tilbehør. Fastklemning gør at værktøjet hurtigt standser det drejende tilbehør, så det ukontrollerede elværktøj slynges i retningen modsat af tilbehørets drejeretning.
For eksempel, hvis en slibeskive kommer i klemme i emnet, kan kanten af skiven, der kommer ind i klemmepunktet, slibe sig ind i materialets overflade, hvilket får skiven til at slynge ud eller give tilbageslag. Skiven kan enten slynge mod eller væk fra brugeren, afhængigt af hvilken retning skiven bevæger sig i ved klemmepunktet.
Slibeskiver kan også gå i stykker i disse situationer.
Tilbageslag sker hvis elværktøjet misbruges og/eller bruges forkert eller i forkerte forhold. Disse kan undgås ved at tage følgende forholdsregler i brug.

- **Hold et fast greb med begge hænder på elværktøjet, og placer din krop og arme, så du kan modstå tilbageslagskræfter.** Operatøren kan kontrollere drejningsmomentreaktioner eller tilbageslagskræfter, hvis der træffes passende forholdsregler.
- **Placer aldrig hånden i nærheden af det drejende tilbehør.** Tilbehøret kan slynges tilbage over din hånd.
- **Placer ikke din krop der, hvor elværktøjet vil bevæge sig, hvis det skulle give tilbageslag.** Tilbageslag slynger værktøjet modsat skivens retning, der hvor skiven fastklemmes.
- **Vær særlig forsigtig, når du arbejder med hjørner, skarpe kanter osv. Undgå, at tilbehøret hopper eller fastklemmes.** Høringer, skarpe kanter eller hop har en tendens til at fastklemme det drejende tilbehør, som kan gøre at brugeren mister kontrollen med værktøjet eller værktøjet kan give tilbageslag.
- **Monter ikke en savkæde med træskær, en segmenteret diamantskive med et ydre mellemrum på over 10 mm eller en savklinge med tænder.**Sådanne klinger giver ofte tilbageslag, så du mister kontrollen.

Sikkerhedsadvarsler særligt til slibning og skæring:

- **Brug kun skiver, der er beregnet til dit elværktøj og brug kun skærme, der er beregnet til skiven, der bruges.** Skiver, som elværktøjet ikke er beregnet til, giver ikke nok beskyttelse og er farlige at bruge.
- **Slibefladen på skiver med en fordybning i midten, skal monteres, så de sidder under skærmen.** En forkert monteret skive, der rager uden for skærmen, giver ikke nok beskyttelse.
- **Skærmen skal spændes ordentligt fast på elværktøjet og den skal sidde rigtigt for maksimal beskyttelse, så brugeren udsættes for så lidt af skiven, som muligt.** Skærmen hjælper med at beskytte brugeren mod ødelagte skivefragmenter, utilsigtet kontakt med skiven og gnister, der kan antænde tøj.
- **Skiver må kun bruges til anbefalede anvendelser. For eksempel: slib ikke med siden af skæreskiven.** Skæreslibeskiver er beregnet til skæring på kanten. Hvis deres side bruges, kan de splintre.
- **Brug altid ubeskadigede skiveflanger, der har den rigtige størrelse og form til den valgte skive.** En passende skiveflange støtter skiven, så der er mindre chancer for at skiven går i stykker. Flanger til skæreslibeskiver er muligvis forskellige fra flanger til skæreslibeskiver.

- **Brug ikke nedslidte skiver fra større elværktøj.** A skive, der er beregnet til større elværktøj, er ikke egnet til højere hastigheder på et mindre værktøj, da dette ødelægger dem.
- **Når du bruger skiver til to formål, skal du altid bruge den rigtige skærm til opgaven.** Hvis du ikke bruger den rigtige skærm, er du muligvis ikke beskyttet nok, hvilket kan føre til alvorlige personskader.

Sikkerhedsadvarsler særligt til skæring:

- **Undgå, at en skæreskive sætter sig fast, og undgå at trykke for hårdt under drift. Undgå, at skære for dybt.** Hvis skiven overbelastes, forøges chancen for vridning eller binding af skiven i snittet, og muligheden for tilbageslag eller beskadigelse af skiven.
- **Din krop må ikke være på linje med eller bag den drejende skive.** Hvis skiven bevæger sig væk fra kroppen under brug, kan det føre til tilbageslag og el-værktøjet kan slynge direkte mod dig selv.
- **Hvis skiven binder eller hvis du stopper en snit, skal du slukke for elværktøjet og holde ordentligt fast i elværktøjet, indtil skiven holder helt op med at dreje. Forsøg aldrig at tage skiven ud af snittet, når skiven er i bevægelse, da dette kan føre til tilbageslag.** Undersøg, hvorfor skiven binder, og find en løsning på problemet.
- **Start ikke el-værktøjet, når skiven sidder i snittet. Lad skiven nå fuld hastighed, og gå forsigtigt ind i snittet igen.** Skiven kan binde, gå op eller trække sig tilbage, hvis elværktøjet genstartes i emnet.
- **Store emner skal støttes eller spændes fast for, at minimere risikoen for fastklemning og tilbageslag.** Store emner har en tendens til, at synke under deres egen vægt. Emnet skal støttes på undersiden, nær skærelinjen og nær kanten af emnet på begge sider af skiven.
- **Vær ekstra forsigtig, når du laver en "lommeskæring" i eksisterende vægge eller andre blinde områder.** Den fremspringende skive kan skære gas- eller vandrør, elektriske ledninger eller genstande, der kan forårsage tilbageslag.
- **Du må ikke prøve at lave buede snit.** Hvis skiven overbelastes, forøges chancen for vridning eller binding af skiven i snittet, og muligheden for tilbageslag eller ødelæggelse af skiven forøges, hvilket kan føre til alvorlige personskader.

Særlige sikkerhedsadvarsler til slibning

- **Brug slibepapir i den rigtige størrelse. Følg producentens anbefalinger, når du vælger hvilket sandpapir, der skal bruges.** Større stykker slibepapir, der går ud over slibeskiven, kan rives i stykker, så skiven kan sættes sig fast, rives i stykker eller den kan give tilbageslag.

Sikkerhedsadvarsler særligt til stålbørstning

- **Vær opmærksom på, at trådbørster kastes af børsten selv under almindelig drift. Overbelast ikke ledningerne ved at påføre børsten overdreven belastning.** Stålbørsten kan nemt trænge gennem tøj og/eller huden.
- **Hvis du bruger en beskyttelsesskærm til stålbørstning, må skærmen ikke komme i kontakt med stålskiven eller børsten.** Stålskiven eller børsten kan udvide sig på grund af belastning og centrifugalkræfter.

Ekstra sikkerhedsinstruktioner

- **Brug egnede detektorer til, at registrere skjulte ledninger, eller kontakt dit lokale elselskab.** Kontakt med ledninger kan føre til brand og/eller elektrisk stød. Et beskadiget gasrør kan føre til en eksplosion. Skæring i et vandrør kan medføre skader på ejendom, og kan føre til elektrisk stød.
- **Gevindet på tilbehør skal passe med gevindet på akslen.** På tilbehør, der monteres med flanger, skal hullet på tilbehøret passe med flangens diameter. Tilbehør, som ikke passer til monteringsdelene på elværktøjet, kommer ud af balance og vibrerer for meget, hvilket kan gøre at brugeren mister kontrollen med værktøjet.
- **Ved slibning med sandpapir kan der opstå høje overfladetemperaturer. Juster hastigheden i henhold hertil.**
- **Når du arbejder, skal du holde ordentligt fast i elværktøjet med begge hænder, og sørg for at have et sikkert fodfæste.** Du har mere kontrol over elværktøjet, når det holdes med begge hænder.

- **Fastgør emnet.** Et emne, der er spændt fast med skruetvinger eller skruestik holdes bedre fast, end hvis de holdes i hånden.
- **Tryk ikke på aksellåsen, før slibeværktøjet stopper.**
- **Støv fra materialer, såsom blymaling, nogle typer træ, mineraler og metal, kan være farligt for brugeren og personer i nærheden.** Indånding og berøring af dette støv kan føre til luftvejssygdomme og/eller allergiske reaktioner.
  - Sørg for, at arbejdsstedet er godt ventileret.
  - Brug en ekstern støvudsugning, hvis muligt.
  - Det anbefales at bruge en åndedrætsmaske i filterklassen P2.
- **Arbejd ikke på materialer, der frigiver farlige stoffer (fx asbest).**
- **Brug kun originale batterier med spændingen, der står på typeskiltet på dit elværktøj.** Brug af andre batterier, som fx uoriginale batterier, renoverede batterier eller andre mærker, forøger risikoen for personskader og beskadigelse af ejendom, da batterierne kan eksplodere.

Støj og vibrationer

Støj- og vibrationsværdierne er blevet bestemt i henhold til EN 62841.

Elværktøjets A-evaluerede støjniveau er typisk:

- Lydtryk L_{pA}: 81 dB(A)
- Lydeffektniveau L_{WA}: 89 dB(A)
- Usikkerhed: K = 3 dB

Samlet vibrationsværdi:

- Emissionsværdi a_h: 5,6 m/s² (hovedhåndtag), 6,6 m/s² (støttegreb)
- Usikkerhed: K = 1,5 m/s²

Gentagne stødvibrationer (p_F):

- LBE 125-15 18-EC/ LB 125-15 18-EC/ L 125 18.0-EC-LD: 151 m/s²
- Usikkerhed: K=1 m/s²

⚠ ***FORSIGTIG!***

De angivne måleværdier gælder for et nyt elværktøj. Støj- og vibrationsværdierne ændres med tiden ved daglig brug.

ⓘ ***BEMÆRK***

Den eller de erklærede samlede vibrationsværdier og den eller de erklærede støjemissionsværdier er målt i overensstemmelse med en standardtestmetode og kan anvendes til at sammenligne et værktøj med et andet. De kan også anvendes i en foreløbig eksponeringsvurdering.

Det erklærede vibrations- og støjemissionsniveau repræsenterer værktøjets primære anvendelsesformål. Hvis værktøjet derimod anvendes til andre formål, med andet tilbehør eller vedligeholdes dårligt, kan vibrations- og støjemissionsværdierne afvige. Dette kan forøge eksponeringsniveauet markant over den samlede arbejdsperiode.

For at lave en nøjagtig vurdering af vibrationseksponeringsniveauet og støjemissionsværdierne er det også nødvendigt at tage hensyn til de tider, hvor værktøjet er slukket, eller hvor det kører, men ikke rent faktisk er i brug. Dette kan reducere eksponeringsniveauet markant over den samlede arbejdsperiode.

Identificer yderligere sikkerhedsforanstaltninger til at beskytte operatøren mod virkningerne af vibrationer og støj, såsom: Vedligeholdelse af værktøjet og tilbehøret, at holde hænderne varme, organisering af arbejdsmønstre.

⚠ ***FORSIGTIG!***

Brug høreværn, når lydtrykket kommer over 85 dB(A).

Tekniske data

Produkttype		LBE 125-15 18-EC	LB 125-15 18-EC	L 125 18.0-EC-LD
Produkt		Vinkelsliber		
Nominel spænding	Vdc	18		
Hastighed uden belastning	o/ min.	3500-10000	10000	10,000
Gevind på aksel		M14		
Skivediameter	mm	125		
Skivens tykkelse	mm	Maks. 6		
Vægt	kg	1.9*		1.8**
Batteri	18V	AP 18/2.5		
		AP 18/4.0		
		AP 18/5.0		
		AP 18/8.0		
		AP 18/4.0 XT		
		AP 18/8.0 XT		
Batteriets vægt		CA18…serien CA12/18…serien		
Opladerens kapacitet		0~40°C		
Opladningstemperatur		-10~40°C		
Driftstemperatur		-20~50°C		

* Målt med (9) , (8) , (12), (13), uden værktøj.
** Målt med (9) , (12), (13), (14), uden batteri (du kan finde batteriets vægt på (www.flex-tools.com), uden værktøj).

Oversigt (se figur A)

Nummereringen af produktegenskaberne refererer til billedet af maskinen på grafiksiden.

1 Aksellås
2 Tænd/sluk-kontakt
3 Håndtag
4 Hastighedsknap
LBE 125-15 18-EC
5 Hastighedsindikatorer
LBE 125-15 18-EC
6 Filterdæksel
7 Skruegevind til montering af støttegreb
8 Slibeskivebeskyttelse
9 Flange med gevind
a. spændeflange
b. spændemøtrik
10 Aksel
11 Stiftskrue
12 Aftagelig beskyttelse til skæreskive
13 Støttegreb
14 Klemmemonteret hætte
Til L 125 18.0-EC-LD

Brugsvejledning

⚠ ***ADVARSEL!***
Tag batteriet ud, før der udføres nogen form for arbejde på elværktøjet.

Inden elværktøjet tændes

Pak elværktøjet og tilbehør ud, og sørg for at ingen dele mangler eller er beskadiget.

i ***BEMÆRK***
Batterierne er ikke ladet helt op, når de leveres. Lad batterierne helt op, inden produktet tages i brug. Se opladningsoplysningerne i brugsvejledningen.

Tips til vedligeholdelse af batteriet

⚠ ***FORSIGTIG!***
– *Batterier må aldrig oplades i temperaturer under 0 °C eller over 40 °C.*
– *Batterier må ikke oplades i miljøer med høj luftfugtighed eller omgivelsestemperatur.*
– *Batterier og opladere må ikke tildækkes under opladningen.*
– *Træk opladerens strømstik ud, når batteriet er ladet op.*

Batterierne og opladeren kan blive varme under opladningen. Dette er helt normalt!

i ***BEMÆRK***
Følg instruktionerne til rigtig opladning af batteriet, der står i brugsvejledningen til batteriet.

Hvis batterierne ikke skal bruges i længere tid, skal de opbevares delvist opladet på et køligt sted.

Isætning og udskiftning af batteriet (se figur B1-B2)

- Tryk det opladet batteri i elværktøjet, indtil det klikker på plads (se figur B1).
- Batteriet (2) tages ud ved at trykke på frigivelsesknappen (1), hvorefter det kan trækkes ud (se figur B2).

⚠ ***FORSIGTIG!***
Når enheden ikke er i brug, skal du beskytte batterikontakterne. Løse metaldele kan kortslutte kontakterne, som kan føre til eksplosion eller brand!

Montering og afmontering af skærmen

⚠ ***ADVARSEL!***
Når du bruger vinkelsliberen til fræsning eller afskæring, må den aldrig bruges uden skærmen. Ved afskæringer skal du bruge en særlig skærm.

For at vedhæfte (se figur C1)

- Fjern batteriet.
- Monter skærmen (1). Klapper på beskyttelsesskærmen skal sidde i fordybningerne i flangen.
- Drej beskyttelsesskærmen med uret (2). Skærmen kan kun drejes i én retning!

For at fjerne (se figur C2)

- Fjern batteriet.
- Drej skærmen med uret, hvorefter den kan tages af, når den når en bestemt position.
- Drej skærmen en smule mod uret (1), og

tag den ud af flangens fordybninger (2).

Aftagelig beskyttelse til skæreskive (se figur C3)

- Den aftagelige skivebeskyttelse (12) til skæring skal bruges i kombination med slibeskivebeskyttelsen (8), (14). Du skal blot sætte skæreskivens beskyttelsesklips på slibeskivebeskyttelsen.

Sådan monteres den klemmemonterede hætte (se figur C4)

Til L 125 18.0-EC-LD

- Fjern batteriet.
- Åbn klemmehåndtaget (1).
- Fastgør klemmehætten med klemringen på klemflangen, og før samtidig kammene på klemringen ind i rillen på flangen (2.).
- Drej klemmeafdækningen med uret til den ønskede position (3.) og spænd klemmegrebet (4.).

Sådan monteres støttehåndtaget (se figur D)

- Fjern batteriet.
- For at sætte håndtaget (13) på, skal du skrue det på plads.

Montering og fjernelse af slibe- eller skæreskiven (se figur E1-E3)

Sådan monteres skiven

- Fjern batteriet.
- Tryk på aksellåsen (1) og hold den nede.
- Brug skruenøglen (11) til at løsne spændemøtrikken (9b) på spindlen (10) mod uret, og fjern den (se figur E1).
- Sæt skiven rigtigt på.
- Spænd spændemøtrikken (9b). For slibeskive er den hævede del af klemmøtrikken mod skiven (se figur E2). For skæreskiven er den konkave sektion af klemmøtrikken mod skiven (se figur E3).
- Tryk på aksellåsen (1) og hold den nede.
- Spænd spændemøtrikken (9b).
- Sæt batteriet i.
- Tænd vinkelsliberen (uden at låse den), og lad den køre i ca. 30 sekunder. Se efter for ubalancer og vibrationer.
- Sluk vinkelsliberen.

Sådan tager du skiven af

- Tryk spindellåsen (1) ned, og drej spændemøtrikken (9b), indtil spindlen (10) låses.
- Løsn og fjern spændemøtrikken (9b) ved hjælp af skruenøglen (11).
- Tag slibe- eller skæreskiven af.

Støvfilter (se figur F)

- Fjern batteriet.
- For at fastgøre filterdækslet (6) skal du sætte filterdækslet fast på værktøjets fod.
- For at fjerne filterdækslet skal du sætte en fladskruetrækker (medfølger ikke) i hakket øverst på filterdækslet og lirke filterdækslet væk fra værktøjet.
- Rengør filterdækslet regelmæssigt.

Sådan tændes og slukkes værktøjet

Kort brug uden låsning af tænd/sluk-knappen

Kort betjening uden låsning af tænd/sluk-knappen (se figur G1)

- Tryk på tænd/sluk-knappen (1). Tryk den fremad og hold den på plads (2).
- For at slukke værktøjet, skal du slippe tænd/sluk-knappen (1).

Kontinuerlig drift med låsning af tænd/sluk-knappen (se figur G2-G3)

- Tryk på tænd/sluk-knappen (1). Tryk den fremad og hold den på plads (2). Lås knappens forende fast ved at trykke på den (3).
- For at slukke værktøjet, skal du trykke på tænd/sluk-knappen og slippe den.

Indstilling af hastigheden (LBE 125-15 18-EC) (se figur H)

Produktet har fire hastighedsindstillinger, der kan indstilles med knapperne til hastighedsindstillingen (4).

Tryk på knappen ">" for at øge hastigheden.

Tryk på knappen "<" for at reducere hastigheden. Hastighedsindikatorerne (5) under tallene viser det aktuelle hastighedsindstilling.

Når du slukker for værktøjet, husker hukommelsesfunktionen den sidst brugte hastighed, som bruges næste gang værktøjet tændes.

Hastighedsindstilling	LBE 125-15 18-EC
1	3500 RPM
2	5000 RPM
3	7000 RPM
4	10000 RPM

Justering af afskærmningen (se figur I1)

For at justere værktøjet til den aktuelle opgave kan skærmen justeres med hak på 360° uden værktøj.

Justering af den klemmemonterede hætte (se figur I2)

- Slip klemmehåndtaget (1.).
- Juster klemmemonteringsskærmen (2.).
- Spænd klemmegrebet igen (3.).

BEMÆRK

Beskyttelseshætten skal holdes fast for at forhindre den i at dreje. Om nødvendigt, spænd møtrikken, inden spændegrebet betjenes, indtil grebet lige akkurat kan låses med hånden.

Brug

BEMÆRK

Når elværktøjet slukkes, fortsætter det med at køre i et kort stykke tid.

ADVARSEL!

Sørg altid for at bruge beskyttelsesbriller eller ansigtsskærm under brug.

ADVARSEL!

For at have ordentlig kontrol med værktøjet, skal det altid holdes med begge hænder og hold den ene hånd på støttegrebet.

Hvis du mister kontrollen over værktøjet, kan det føre til ulykker og alvorlige personskader.

Grovslibning

ADVARSEL!

Brug aldrig skæreskiver til slibning.

– Placer skiven i en vinkel på 20° - 40° for den bedste slibeevne.
– Brug et moderat tryk, og flyt vinkelsliberen frem og tilbage. Dette gør at emnet ikke bliver for varmt, og ikke misfarves, og der laves ikke nogen riller.

Skæreslibning (se figur J)

ADVARSEL!

Brug altid den aftagelig skæreskivebeskyttelse, når du udfører afskæringsslibning.

- Vinkelsliberen skal altid bruges baglæns. Ellers er der risiko for, at vinkelsliberen springer ud af rillen.
- Elværktøjet må ikke trykkes, vippes eller svinges.
- Før værktøjet frem i henhold til materialet, der skal skæres i: Jo hårdere materialet er, jo langsommere skal værktøjet føres frem.

Transport

Litium-ion-batterier er underlagt kravene i lovgivningen om farligt gods.

Transport af disse batterier skal ske i henhold til lokale, nationale og internationale bestemmelser og regler.

Brugerne kan transportere disse batterier på vejene uden yderligere krav.

Fragtselskabers transport af litium-ion-batterier er underlagt reglerne for transport af farligt gods. Forsendelsesforberedelser og transport må kun udføres af uddannede fagpersoner. Hele forløbet skal overvåges professionelt.

Ved transport af genopladelige batterier, skal følgende punkter overholdes:

Sørg for, at batteriets kontaktterminaler er beskyttet og isoleret, så kortslutning undgås.

Sørg for, at batteriet er fastgjort, så det ikke kan bevæge sig i emballagen.

Beskadigede eller utætte batterier må ikke transporteres.

For yderligere oplysninger, bedes du kontakte fragtselskabet.

FORSIGTIG!

Batterier med et beskadiget kabinet, må aldrig sendes med posten.

Vedligeholdelse og pleje

⚠ ***ADVARSEL!***
Før du laver noget arbejde på elværktøjet, skal du tage batteriet ud af værktøjet.

Rengøring

⚠ ***FORSIGTIG!***
Ved rengøring med trykluft, skal du altid bruge beskyttelsesbriller.

Rengør regelmæssigt elværktøjet og luftåbningerne. Rengøringshyppigheden afhænger af materialet, og hvor meget værktøjet bruges. Blæs regelmæssigt kabinettet indeni og motoren med tør trykluft.

Reparationer

Reparationer må kun udføres af et autoriseret kundeservicecenter.

i ***BEMÆRK***
Skruerne på kabinettet må ikke løsnes i garantiperioden. Hvis dette krav ikke overholdes, annulleres garantien fra producenten.

Reservedele og tilbehør

For andet tilbehør, især værktøjer og tilbehør, bedes du se producentens kataloger. Tegninger og lister over reservedele kan findes på vores hjemmeside: **www.flex-tools.com.**

Oplysninger om bortskaffelse

⚠ ***ADVARSEL!***
Gør opbrugte elværktøjer ubrugelige ved at:

– *fjerne batteriet på batteridrevne elværktøjer.*

Kun EU-lande

Elværktøj må ikke smides ud sammen med husholdningsaffald!

I overensstemmelse med europæisk direktiv 2012/19/EU om affald af elektrisk og elektronisk udstyr og gennemførelse i national ret, skal elværktøj indsamles separat og genanvendes på en miljøvenlig måde.

Genbrug af råmaterialer i stedet for bortskaffelse af affald.

Enheden, tilbehøret og emballagen skal genbruges på en miljøvenlig måde. Plastdele separeres til genbrug efter materialetype.

⚠ ***ADVARSEL!***
Batterier må ikke smides ud sammen med husholdningsaffald. Og de må ikke brændes eller smides i vandet. Åbn ikke brugte batterier.

Kun EU-lande:

I overensstemmelse med forordning 2023/1542 skal defekte og opbrugte batterier genbruges.

i ***BEMÆRK***
Spørg din forhandler om dine bortskaffelsesmuligheder!

CE-Overensstemmelseserklæring

Overensstemmelseserklæringerne findes i bilag 1 til denne brugsvejledning.

Ansvarsfraskrivelse

Fabrikanten og dennes repræsentant er ikke ansvarlige for nogen skader eller tabt fortjeneste på grund af afbrydelser i forretninger, forårsaget af produktet eller et ubrugeligt produkt.

Fabrikanten og dennes repræsentant er ikke ansvarlige for nogen skader, der skyldes forkert brug af produktet eller ved brug af produktet med produkter fra andre fabrikanter.

Innhold

Symboler brukt i denne håndboken. 100
Symboler på produktet. 100
Viktig sikkerhetsinformasjon 100
Støy og vibrasjoner 104
Tekniske data 105
Oversikt 106
Bruksanvisning 106
Transport 108
Vedlikehold og stell. 108
Informasjon om avhending 109
CE-samsvarserklæring 109
Fritak fra ansvar 109

Symboler brukt i denne håndboken

⚠ ***ADVARSEL!***
Betegner overhengende fare. Manglende overholdelse av denne advarselen kan føre til død eller svært alvorlige skader.

⚠ ***FORSIKTIGHET!***
Angir en mulig farlig situasjon. Manglende overholdelse av denne advarselen kan føre til mindre personskade eller skade på eiendom.

i ***MERK***
Angir brukstips og viktig informasjon.

Symboler på produktet


Les bruksanvisningen før du slår på elektroverktøyet.


Bruk vernebriller.


Betjen alltid med to hender.


Ikke bruk beskyttelsen til avskjæring.


Avhendingsinformasjon for den gamle maskinen (se side 109)

CE-merking

UKCA-merking

Viktig sikkerhetsinformasjon

⚠ ***ADVARSEL!***
Før du bruker elektroverktøyet, må du lese følgende og handle deretter:
- *disse bruksanvisningene,*
- *«Generelle sikkerhetsinstruksjoner» om håndtering av elektroverktøy i det vedlagte heftet (brosjyre nr.: 315915),*
- *gjeldende regler på stedet og forskrifter for forebygging av ulykker.*

Dette elektroverktøyet er av toppmoderne teknologi og er konstruert i samsvar med anerkjente sikkerhetsforskrifter.
Likevel kan elektroverktøyet utgjøre en fare for brukerens eller en tredjeparts liv og helse under bruk, eller elektroverktøyet eller annen eiendom kan bli skadet.
Elektroverktøyet må kun brukes
- *for dens tiltenkte bruk*
- *i perfekt stand.*

Feil som svekker sikkerheten må utbedres umiddelbart.

Tiltenkt bruk

Vinkelsliperen er beregnet
- til kommersiell bruk i industri og handel,
- for tørrskjæring og sliping av metall, stein og lignende materialer, samt pussing, stålbørsting og hullskjæring i steinmateriale med diamanthullkutter, uten bruk av vann.
- For skjæring kreves en spesiell skjærebeskyttelse (se pos. figur12). A).
- Vær oppmerksom på at tilstrekkelig støvavsug er nødvendig ved saging av stein.
- Ved bruk av diamantslipeskiver til overflatesliping av mur/betong/stein, må FLEX diamantoverflateslipeskivebeskyttelse (Type: SG-R D125) må brukes.
- Ikke tillatt er f.eks. motorsagskiver og sagblad.

– Verktøyene må være godkjent for en hastighet på minst 10 000 o/min.

Sikkerhetsinstruksjoner for vinkelsliper

⚠ ***ADVARSEL!***

Les alle sikkerhetsadvarsler, instruksjoner, illustrasjoner og spesifikasjoner som følger med dette elektroverktøyet. *Hvis du ikke følger alle instruksjonene nedenfor, kan det føre til elektrisk støt, brann og/eller alvorlig skade. Ta vare på alle advarsler og instruksjoner for senere referanse.*

Sikkerhetsadvarsler som er vanlige for sliping, pussing, stålbørsting eller kapping:

- **Dette elektroverktøyet er ment å fungere som en slipemaskin, stålbørste, hullskjærer eller kappeverktøy. Les alle sikkerhetsadvarsler, instruksjoner, illustrasjoner og spesifikasjoner som følger med dette elektroverktøyet.** Hvis du ikke følger alle instruksjonene nedenfor, kan det føre til elektrisk støt, brann og/eller alvorlig skade.
- **Arbeid som polering utføres ikke med dette elektroverktøyet.** Arbeid som elektroverktøyet ikke er konstruert for, kan forårsake fare og personskade.
- **Ikke konverter dette elektroverktøyet til å fungere på en måte som ikke er spesifikt designet og spesifisert av verktøyprodusenten.** En slik konvertering kan føre til tap av kontroll og forårsake alvorlig personskade.
- **Ikke bruk tilbehør som ikke er spesifikt utformet og anbefalt av verktøyprodusenten.** Bare fordi tilbehøret kan festes til elektroverktøyet ditt, garanterer det ikke sikker bruk.
- **Tilbehørets nominelle hastighet må være minst lik den maksimale hastigheten som er angitt på elektroverktøyet.** Tilbehør som kjører raskere enn nominell hastighet kan gå i stykker og fly fra hverandre.
- **Den ytre diameteren og tykkelsen på tilbehøret må være innenfor kapasitetsklassifiseringen til elektroverktøyet.** Tilbehør med feil størrelse kan ikke beskyttes eller kontrolleres tilstrekkelig.
- **Dimensjonene på tilbehørsfestet må passe til dimensjonene på monteringsutstyret til elektroverktøyet.** Tilbehør som ikke passer til monteringsutstyret til elektroverktøyet, vil komme ut av balanse, vibrere for mye og kan føre til tap av kontroll.
- **Ikke bruk et skadet tilbehør. Før hver bruk, inspiser tilbehøret slik som slipeskiver for spon og sprekker, støttepute for sprekker, rifter eller overflødig slitasje. Hvis elektroverktøyet eller tilbehøret faller i bakken, kontrollerer du det for skade eller installerer et uskadd tilbehør. Etter du har kontrollert og installert et tilbehør, posisjonerer du deg selv og andre personer fra planet til det roterende tilbehøret, så kjører du elektroverktøyet på maksimal hastighet uten belastning i ett minutt.** Skadet tilbehør vil vanligvis gå i stykker i løpet av denne testtiden.
- **Bruk personlig verneutstyr. Avhengig av bruksområde, bruk ansiktsskjerm, vernebriller eller vernebriller. Bruk støvmaske, hørselsvern, hansker og verkstedforkle som kan stoppe små slipemidler eller fragmenter av arbeidsstykket etter behov.** Øyebeskyttelsen må kunne stoppe flygende gjenstander som genereres av ulike operasjoner. Støvmasken eller åndedrettsvernet må kunne filtrere partikler som dannes under arbeidet. Langvarig eksponering for høyintensiv støy kan forårsake hørselstap.
- **Hold tilskuere på trygg avstand fra arbeidsområdet. Alle som går inn i arbeidsområdet må bruke personlig verneutstyr.** Fragmenter av arbeidsstykket eller av et ødelagt tilbehør kan fly bort og forårsake personskade utenfor det umiddelbare driftsområdet.
- **Hold elektroverktøyet kun i de isolerte gripeflatene når du utfører arbeid der skjæreverktøyet kan komme i kontakt med skjulte ledninger.** Kontakt med en "strømførende" ledning vil også gjøre eksponerte metalldeler på elektroverktøyet "strømførende" og kan gi operatøren et elektrisk støt.

- **Plasser ledningen unna det roterende tilbehøret.** Hvis du mister kontrollen, kan ledningen bli kuttet eller sette seg fast, og hånden eller armen din kan bli trukket inn i det roterende tilbehøret.
- **Legg aldri fra deg elektroverktøyet før tilbehøret har stoppet helt.** Det roterende tilbehøret kan gripe tak i overflaten og gjøre elektroverktøyet ukontrollert.
- **Ikke bruk elektroverktøyet mens du bærer det ved siden av deg.** Utilsiktet kontakt med det roterende tilbehøret kan sette seg fast i klærne dine og trekke tilbehøret inn i kroppen din.
- **Rengjør luftventilene på elektroverktøyet regelmessig.** Motorens vifte vil trekke støv inn i huset, og overdreven opphopning av metallpulver kan forårsake elektrisk fare.
- **Ikke bruk elektroverktøyet i nærheten av brennbare materialer.** Gnister kan antenne disse materialene.
- **Ikke bruk tilbehør som krever flytende kjølevæske.** Bruk av vann eller andre flytende kjølemidler kan føre til elektrisk støt eller støt.

Tilbakeslag og relaterte advarsler:

Tilbakeslag er en plutselig reaksjon på et roterende hjul, støttepute eller annet tilbehør som sitter i klem. Klemming eller henging kan føre til rask steiling av det roterende tilbehøret, som igjen fører til at det ukontrollerte elektroverktøyet blir tvunget i motsatt retning av tilbehørets rotering ved bindingspunktet.
Hvis for eksempel en slipeskive setter seg fast eller klemmes av arbeidsstykket, kan kanten av skiven som går inn i klemmepunktet grave seg inn i materialoverflaten, noe som fører til at skiven klatrer ut eller sparker ut. Hjulet kan enten hoppe mot eller bort fra operatøren, avhengig av hjulets bevegelsesretning på klemmepunktet.
Slipende hjul kan også ødelegges under disse forholdene.
Tilbakeslag er et resultat av feil bruk av elektroverktøy og/eller feil bruksprosedyrer eller -forhold, og kan unngås ved å ta nødvendige forholdsregler som angitt nedenfor.

- **Hold et fast grep med begge hender på elektroverktøyet, og plasser kropp og armer slik at du kan motstå tilbakeslag.** Operatøren kan kontrollere dreiemomentreaksjoner eller tilbakeslag hvis det tas nødvendige forholdsregler.
- **Aldri plasser hånden din i nærheten av roterende tilbehør.** Tilbehøret kan få et tilbakeslag over hånden din.
- **Ikke plasser kroppen din i området der elektroverktøyet vil bevege seg hvis det oppstår tilbakeslag.** Tilbakeslag vil drive verktøyet i motsatt retning av skivens bevegelse der det setter seg fast.
- **Vær svært forsiktig når du bearbeider hjørner, skarpe kanter, etc. Unngå at tilbehøret spretter og setter seg fast.** Hjørner, skarpe kanter eller sprett har en tendens til å feste seg i det roterende tilbehøret og forårsake tap av kontroll eller tilbakeslag.
- **Ikke monter et sagkjedeblad for treskjæring, segmentert diamantskive med et perifert gap større enn 10 mm eller tannet sagblad.** Slike blader forårsaker hyppige tilbakeslag og tap av kontroll.

Sikkerhetsadvarsler spesifikke for sliping og kapping:

- **Bruk kun hjultyper som er spesifisert for ditt elektroverktøy og den spesifikke beskyttelsen som er designet for det valgte hjulet.** Hjul som elektroverktøyet ikke er konstruert for, kan ikke beskyttes tilstrekkelig og er utrygge.
- **Slipeoverflaten til senterinntrykte hjul må monteres under planet til beskyttelsesleppen.** Et feilmontert hjul som stikker gjennom planet til beskyttelsesleppen kan ikke beskyttes tilstrekkelig.
- **Beskyttelsen må være sikkert festet til elektroverktøyet og plassert for maksimal sikkerhet, slik at minst mulig hjul er utsatt for operatøren.** Beskyttelsen hjelper til med å beskytte operatøren mot ødelagte hjulfragmenter, utilsiktet kontakt med hjul og gnister som kan antenne klær.
- **Hjul må kun brukes til anbefalte bruksområder. For eksempel: ikke slip med siden av kappeskiven.** Slipende kappeskiver er beregnet for perifer sliping, sidekrefter påført disse hjulene kan få dem til å knuses.

- **Bruk alltid uskadede hjulflenser som har riktig størrelse og form for det valgte hjulet.** Riktige hjulflenser støtter hjulet og reduserer dermed muligheten for hjulbrudd. Flenser for kappeskiver kan være forskjellige fra flenser for slipeskiver.
- **Ikke bruk nedslitte hjul fra større elektroverktøy.** Et hjul beregnet for større elektroverktøy er ikke egnet for den høyere hastigheten til et mindre verktøy og kan sprekke.
- **Når du bruker hjul med to formål, bruk alltid riktig beskyttelse for applikasjonen som skal utføres.** Unnlatelse av å bruke riktig beskyttelse gir kanskje ikke ønsket beskyttelsesnivå, noe som kan føre til alvorlig skade.

Ytterligere sikkerhetsadvarsler spesifikt for avskjæring:

- **Ikke sett kappeskiven i sjappeposisjon eller bruk for mye trykk. Ikke forsøk å lage en for dyp kuttdybde.** Overbelastning av skiven øker belastningen og risikoen for vridning eller fastsetting av skiven i kuttet, og muligheten for kast eller skivebrudd.
- **Ikke plasser kroppen din på linje med og bak det roterende hjulet.** Når skiven, på driftspunktet, beveger seg bort fra kroppen din, kan et mulig tilbakeslag sende den spinnende skiven og elektroverktøyet rett mot deg.
- **Når skiven setter seg fast, eller når du avbryter et snitt av en eller annen grunn, slå av elektroverktøyet og hold det stille til skiven stopper helt. Forsøk aldri å fjerne kappeskiven fra snittet mens hjulet er i bevegelse, ellers kan det oppstå et tilbakeslag.** Undersøk og iverksett korrigerende tiltak for å eliminere årsaken til hjulbinding.
- **Ikke start skjæreoperasjonen i arbeidsstykket på nytt. La skiven oppnå full hastighet og kjør forsiktig inn i kuttet igjen.** Skiven kan sette seg fast, gå opp eller få tilbakeslag hvis elektroverktøyet startes på nytt i arbeidsstykket.
- **Støtt paneler eller andre overdimensjonerte arbeidsstykker for å minimere risikoen for klemming og tilbakeslag av hjulet.** Store arbeidsstykker har en tendens til å synke under sin egen vekt. Støtter må plasseres under arbeidsstykket nær skjærelinjen og nær kanten av arbeidsstykket på begge sider av skiven.
- **Vær ekstra forsiktig når du lager et «lommekutt» i eksisterende vegger eller andre blinde områder.** Det utstikkende hjulet kan kutte gass- eller vannrør, elektriske ledninger eller gjenstander som kan forårsake tilbakeslag.
- **Ikke forsøk å utføre buet kutting.** Overbelastning av skiven øker belastningen og risikoen for vridning eller fastsetting av skiven i kuttet, og muligheten for kast eller skivebrudd, noe som kan føre til alvorlig skade.

Sikkerhetsadvarsler spesifikke for sliping

- **Bruk slipepapir i riktig størrelse. Følg produsentens anbefalinger når du velger slipepapir.** Større slipepapir som stikker for langt utover slipeplaten, utgjør en risiko for kutt og kan føre til at skiven setter seg fast, river seg eller får tilbakeslag.

Sikkerhetsadvarsler spesifikke for stålbørsteoperasjoner

- **Vær oppmerksom på at børsten kaster ut stålbørstehår selv under vanlig bruk. Ikke overbelast stålbørsten ved å legge for mye belastning på den.** Trådbusten kan lett trenge gjennom lette klær og/eller hud.
- **Hvis det er spesifisert bruk av beskyttelsesdeksel for stålbørsten, må ikke stålhjulet eller børsten komme i kontakt med beskyttelsesdekselet.** Stålhjul eller -børste kan utvide seg i diameter på grunn av arbeidsbelastning og sentrifugalkrefter.

Ytterligere sikkerhetsinstruksjoner

- **Bruk egnede detektorer for å oppdage skjulte strømkabler eller kontakt det lokale forsyningsselskapet.** Kontakt med elektriske kabler kan føre til brann og/eller elektrisk støt. Et skadet gassrør kan forårsake en eksplosjon. Å kutte i et vannrør vil forårsake skade på eiendom eller kan forårsake elektrisk støt.
- **Gjenget montering av tilbehør må samsvare med gjengene på slipespindelen.** For tilbehør montert med flenser, må akselhullet på tilbehøret passe til flensens posisjoneringsdiameter. Tilbehør som ikke passer til monteringsutstyret til elektroverktøyet, vil komme ut av balanse, vibrere for mye og kan føre til tap av kontroll.

- **Ved sliping med sandpapir kan det oppstå høye overflatetemperaturer, juster hastigheten deretter.**
- **Når du arbeider, hold elektroverktøyet godt med begge hender og sørg for at du har et sikkert fotfeste.** Elektroverktøyet kontrolleres sikrere hvis det holdes med begge hender.
- **Sikre arbeidsstykket.** Et arbeidsstykke holdes sikrere i en klemanordning enn for hånd.
- **Ikke trykk på spindellåsen før slipeverktøyet stopper.**
- **Støv som frigjøres fra materialer som blymaling, visse tresorter, mineraler og metall, kan være farlig for operatøren eller personer i nærheten.** Innånding eller berøring av slikt støv kan føre til luftveissykdommer og/eller allergiske reaksjoner.
  - Sørg for at arbeidsplassen er godt ventilert.
  - Hvis mulig, bruk ekstern støvavsug.
  - Det anbefales å bruke åndedrettsmaske som tilhører filterklasse P2.
- **Ikke arbeid på materialer som avgir farlige stoffer (f.eks. asbest).**
- **Bruk kun originale batterier med spenningen som er angitt på typeskiltet til elektroverktøyet.** Bruk av andre batterier, f.eks. imitasjoner, rekondisjonerte batterier eller andre merker, øker risikoen for personskade og skade på eiendom ved eksploderende batterier.

Støy og vibrasjoner

Støy- og vibrasjonsverdiene er bestemt i henhold til EN 62841.

Det A-veide støynivået til elektroverktøyet er vanligvis:

- Lydtrykknivå L_{pA}: 81 dB(A)
- Lydeffektnivå L_{WA}: 89 dB(A)
- Usikkerhet: K = 3 dB

Total vibrasjonsverdi:

- Utslippsverdi a_h: 5.6 m/s² (Hovedhåndtak) 6.6 m/s² (ekstra håndtak)
- Usikkerhet: K = 1,5 m/s²

Gjentatte støtvibrasjoner (p_F):

- LBE 125-15 18-EC/ LB 125-15 18-EC/ LBE 125 18.0-EC: 151 m/s²
- Usikkerhet: K=1 m/s²

⚠ ***FORSIKTIGHET!***

De angitte måleverdiene gjelder for nytt elektroverktøy. Daglig bruk fører til at støy- og vibrasjonsverdiene endres.

i ***MERK***

De erklærte totale vibrasjonsverdiene og de erklærte støyutslippsverdiene har blitt målt i samsvar med en standard testmetode og kan brukes til å sammenligne ett verktøy med et annet. De kan også brukes i en foreløpig eksponeringsvurdering.

Det erklærte vibrasjonsutslippsnivået og støyutslippsverdiene representerer verktøyets hovedbruksområder. Men hvis verktøjet brukes til andre bruksområder, med annet tilbehør eller dårlig vedlikehold, kan vibrasjonsutslippsnivået og støyutslippsverdiene avvike. Dette kan øke eksponeringsnivået betydelig over den totale arbeidsperioden.

For å gi et nøyaktig estimat av vibrasjonseksponeringsnivået og støyutslippsverdiene, er det også nødvendig å ta hensyn til de tidene verktøyet er slått av eller går, men ikke faktisk er i bruk. Dette kan redusere eksponeringsnivået betydelig over den totale arbeidsperioden.

Identifiser ekstra sikkerhetstiltak for å beskytte operatøren mot effektene av vibrasjon og støy, som for eksempel: Vedlikehold av verktøyet og tilbehøret, holde hendene varme, organisering av arbeidsmønstre.

⚠ ***FORSIKTIG!***

Bruk hørselvern ved et lydtrykk over 85 dB(A).

Tekniske data

Produkttype		LBE 125-15 18-EC	LB 125-15 18-EC	L 125 18.0-EC-LD
Produkt		Vinkelsliper		
Nominell spenning	VDC	18		
Hastighet uten belastning	rpm	3500–10 000	10 000	10,000
Spindelgjenger		M14		
Hjuldiameter	mm	125		
Hjultykkelse	mm	Maks. 6		
Vekt	kg	1.9*		1.8**
Batteri	18V	AP 18/2.5		
		AP 18/4.0		
		AP 18/5.0		
		AP 18/8.0		
		AP 18/4.0 XT		
		AP 18/8.0 XT		
Laderekke-vidde		CA 18...serien CA 12/18...serien		
Ladetempe-ratur		0~40 °C		
Arbeidstem-peratur		-10~40°C		
Lagringstem-peratur		-20~50°C		

* Målt med (9), (8), (12), (13), uten batteri (du finner batteriets vekt på (www.flex-tools.com), uten verktøy).

* Målt med (9), (12), (13), (14), uten batteri (du finner batteriets vekt på (www.flex-tools.com), uten verktøy).

Oversikt (se figur A)

Nummereringen av produktfunksjonene refererer til illustrasjonen av maskinen på grafikksiden.

1 **Spindellås**
2 **Strømbryter**
3 **Håndtak**
4 **Hastighetsinnstillingsknapper**
LBE 125-15 18-EC
5 **Hastighetsindikatorer**
LBE 125-15 18-EC
6 **Filterdeksel**
7 **Skruegjenger for montering av hjelpehåndtak**
8 **Slipeskivebeskyttelse**
9 **Gjenget flens**
a. **klemflens**
b. **klemmutter**
10 **Spindel**
11 **Pinne-nøkkel**
12 **Klipsbar beskyttelsesskive**
13 **Hjelpehåndtak**
14 **Klemmehette**
For L 125 18.0-EC-LD

Bruksanvisning

⚠ ***ADVARSEL!***
Ta ut batteriet før du utfører noe arbeid på elektroverktøyet.

Før du slår på elektroverktøyet

Pakk ut elektroverktøyet og tilbehøret, og kontroller at ingen deler mangler eller er skadet.

i ***MERK***
Batteriene er ikke fulladet ved levering. Før første gangs bruk, lad batteriene helt opp. Se laderens håndbok.

Tips for lang batterilevetid

⚠ ***FORSIKTIG!***
– *Lad aldri batterier ved temperaturer under 0 °C eller over 40 °C.*
– *Ikke lad batterier i miljøer med høy luftfuktighet eller omgivelsestemperatur.*
– *Ikke dekk til batteriene og laderen under ladeprosessen.*
– *Trekk ut laderens støpsel når ladeprosessen er ferdig.*

Batteri og lader varmes opp under ladeprosessen. Dette er helt normalt!

i ***MERK***
Følg instruksjonene for riktig batterilading i bruksanvisningen for batteriet.

Hvis batteriene ikke brukes over lengre tid, oppbevar dem delvis oppladet på et kjølig sted.

Sette inn/bytte ut batteriet (se figur B1-B2)

- Trykk det oppladede batteriet inn i elektroverktøyet til det klikker på plass (se figur B1).
- For å fjerne, trykk på utløserknappen (1.) og trekk ut batteriet (2.) (se figur B2).

⚠ ***FORSIKTIGHET!***
Når enheten ikke er i bruk, må du beskytte batterikontaktene. Løse metalldeler kan kortslutte kontaktene; eksplosjons- og brannfare!

Fest og fjern beskyttelsen

⚠ ***ADVARSEL!***
Når du bruker vinkelsliperen til grovfresing eller kutting, må du aldri arbeide uten vernet. En spesiell skjærebeskyttelse må brukes til skjæring.

For å feste (se figur C1)

- Fjern batteriet.
- Fest beskyttelsen (1.). Lukker på vernedekselet skal være plassert i flensutsparingene.
- Drei vernedekselet med klokken (2.). Rotasjon er kun mulig i én retning!

For å fjerne (se figur C2)

- Fjern batteriet.
- Roter beskyttelsen med klokken, og den vil sprette opp når den når en bestemt posisjon.
- Drei beskyttelsen mot klokken for en liten vinkel (1.) og ta den ut langs utsparingene på flensen (2.).

Påklipsbar skjæreskivebeskyttelse (se figur C3)

- Den påklipsbare kappeskivebeskyttelsen (12) for skjæring må brukes i kombinasjon med slipeskivebeskyttelsen (8), (14). Bare fest beskyttelsesklipsen for skjæreskiven til beskyttelsen på slipeskiven.

For å montere klemmehetten (se figur C4)

For L 125 18.0-EC-LD

- Fjern batteriet.
- Åpne klemmehåndtaket (1.).
- Feste klemmehetten til klemmeflensen med en klemmering, veiled kammene på klemmeringen inn i sporene på flensen når du gjør det (2.).
- Vri klemmehetten med urviseren til ønsket posisjon (3.) og trykk inn klemmehåndtaket (4.).

Montering av hjelpehåndtaket (se figur D)

- Fjern batteriet.
- For å installere håndtaket (13), trekk det på plass.

Montering og demontering av slipe- eller skjæreskiven (se figur E1–E3)

For å installere hjulet

- Fjern batteriet.
- Trykk og hold spindellåsen (1) inne.
- Løsne klemmutteren (9b) på spindelen (10) mot klokken med stiftnøkkelen (11) og fjern den (se figur E1).
- Sett inn hjulet i riktig posisjon.
- Stram klemmutteren (9b). For slipeskiven er den hevede delen av klemmutteren mot skiven (se figur E2). For skjæreskiver er den konkave delen av klemmutteren mot skiven (se figur E3).
- Trykk og hold spindellåsen (1) inne.
- Stram klemmutteren (9b).
- Installer batteriet.
- Slå på vinkelsliperen (uten å låse i posisjon) og la vinkelsliperen gå i ca. 30 sekunder. Sjekk for ubalanser og vibrasjoner.
- Slå av vinkelsliperen.

For å fjerne hjulet

- Trykk ned spindellåsen (1) og roter klemmutteren (9b) til spindelen (10) låses.
- Løsne og fjern klemmutteren (9b) med stiftnøkkelen (11).
- Fjern slipe- eller skjæreskiven.

Støvfilter (se figur F)

- Fjern batteriet.
- For å feste filterdekselet (6), klikk filterdekselet på verktøyets fot.
- For å fjerne filterdekselet, sett en flathodet skrutrekker (medfølger ikke) inn i hakket øverst på filterdekselet og lirk filterdekselet vekk fra verktøyet.
- Rengjør filterdekselet regelmessig.

Slå av og på

Kort drift uten festet vippebryter

Kortvarig drift uten innkoblet vippebryter (se figur G1)

- Trykk på brytervippen (1.), skyv forover foran og hold (2.).
- For å slå av, slipp brytervippen (1).

Kontinuerlig drift med innkoblet vippebryter (se figur G2–G3)

- Trykk på brytervipperen (1.), skyv forover foran og hold (2.) og koble til i frontenden ved å påføre trykk (3.).
- For å slå av, trykk kort og slipp bryteren.

Innstilling av hastighet (LBE 125-15 18-EC) (se figur H)

Det er fire hastighetsnivåer som kan endres ved hjelp av hastighetsinnstillingsknappene (4).

Trykk på knappen ">" for å øke hastigheten.

Trykk på "<" knappen for å redusere hastigheten. Hastighetsindikatorene (5) under tallene angir gjeldende hastighetsnivå.

Etter at du har slått av verktøyet, vil minnefunksjonen huske og gå tilbake til det siste aktive hastighetsnivået neste gang verktøyet slås på.

Hastighetsnivå	LBE 125-15 18-EC
1	3500 RPM
2	5000 RPM

3	7000 RPM
4	10000 RPM

Justering av beskyttelsen (se figur I1)

For å justere verktøyet til oppgaven, kan beskyttelseshetten justeres med hakk på 360° uten verktøy.

Juster klemmehetten (se figur I2)

- Slipp klemmehåndtaket (1.).
- Juster klemmehetten (2.).
- Trykk på klemmehåndtaket igjen (3.).

MERK

Beskyttelseshetten må holdes fast for å hindre at den snurrer. Hvis det er nødvendig, før du opererer klemmehåndtaket, stram sekskantmutteren frem til klemmehåndtaket kan trykkes inn med hånden.

Drift

MERK

Når elektroverktøyet er slått av, fortsetter verktøyet å gå en kort stund.

ADVARSEL!

Bruk alltid vernebriller eller ansiktsskjerm under drift.

ADVARSEL!

For å opprettholde riktig kontroll, bruk alltid verktøyet med to hender, mens du holder en hånd på hjelpehåndtaket. Tap av kontroll kan føre til en ulykke som kan resultere i mulig alvorlig skade.

Grovsliping

ADVARSEL!

Bruk aldri skjæreskiver til sliping.

– Hjulvinkel 20°–40° for best slipeytelse.
– Beveg vinkelsliperen frem og tilbake med moderat trykk. Som et resultat vil ikke arbeidsstykket bli for varmt og det vil ikke være noen misfarging, og det vil heller ikke være noen spor.

Avskjæringssliping (se figur J)

ADVARSEL!

Bruk alltid påklipsbar kappeskivebeskyttelse til kutting når du utfører kappe- og slipeoperasjoner.

- Vinkelsliperen skal alltid kjøres bakover. Ellers er det fare for at vinkelsliperen hopper ukontrollert ut av sporet.
- Ikke trykk, vipp eller sving elektroverktøyet.
- Juster matingen til materialet som skal skjæres: jo hardere materialet er, desto saktere matingen.

Transport

Litiumionbatterier er underlagt kravene i lovgivningen om farlig gods.

Transport av disse batteriene må gjøres i samsvar med lokale, nasjonale og internasjonale bestemmelser og forskrifter.

Brukere kan transportere disse batteriene på vei uten ytterligere krav.

Kommersiell transport av litiumionbatterier av rederier er underlagt regelverket for transport av farlig gods. Forberedelser til forsendelse og transport må kun utføres av personer med tilstrekkelig opplæring. Hele prosessen må være profesjonelt overvåket.

Følgende punkter må overholdes ved transport av oppladbare batterier:

Sørg for at batteriets kontaktpoler er beskyttet og isolert for å forhindre kortslutning.

Sørg for at batteriet er sikret mot bevegelser inne i emballasjen.

Skadede eller lekkende batterier må ikke transporteres.

Kontakt transportselskapet ditt for mer informasjon.

FORSIKTIG!

Ikke legg ut batterier med skadet hus.

Vedlikehold og stell

ADVARSEL!

Før du utfører noe arbeid på elektroverktøyet, må du ta batteriet ut av verktøyet.

Rengjøring

⚠ ***FORSIKTIG!***

Bruk alltid vernebriller når du rengjør med tørr trykkluft.

Rengjør elektroverktøyet og ventilasjonsåpningene regelmessig. Rengjøringshyppigheten avhenger av materialet og bruksvarigheten. Blås regelmessig ut husets innside og motoren med tørr trykkluft.

Reparasjoner

Reparasjoner kan kun utføres av et autorisert kundeservicesenter.

i ***MERK***

Ikke løsne skruene på huset i løpet av garantiperioden. Manglende overholdelse av dette kravet vil ugyldiggjøre eventuelle krav under produsentens garanti.

Reservedeler og tilbehør

Annet tilbehør, spesielt verktøy og tilbehør, finner du i produsentens kataloger. Eksploderte tegninger og reservedelslister finner du på hjemmesiden vår: **www.flex-tools.com.**

Informasjon om avhending

⚠ ***ADVARSEL!***

Gjør overflødige elektroverktøy ubrukelige:

– *batteridrevet elektroverktøy ved å ta ut batteriet.*



Kun EU-land

Ikke kast elektriske verktøy i husholdningsavfallet!

I samsvar med EU-direktiv 2012/19/EU om avfall fra elektrisk og elektronisk utstyr og gjennomføring i nasjonal lov må brukte elektriske verktøy samles inn separat og resirkuleres på en miljøvennlig måte.

Gjenvinning av råmaterialer i stedet for avfallshåndtering.

Enhet, tilbehør og emballasje skal resirkuleres på en miljøvennlig måte. Plastdeler identifiseres for resirkulering i henhold til materialtype.

⚠ ***ADVARSEL!***

Ikke kast batterier i husholdningsavfallet, ilden eller vannet. Ikke åpne brukte batterier.

Kun EU-land:

I samsvar med forordning 2023/1542 må defekte eller brukte batterier resirkuleres.

i ***MERK***

Spør forhandleren din om avhendingsalternativer!

CE-Samsvarserklæring

Samsvarserklæringene er inkludert i vedlegg 1 til denne håndboken.

Fritak fra ansvar

Produsenten og dennes representant er ikke ansvarlige for skader og tapt fortjeneste som følge av driftsavbrudd forårsaket av produktet eller et ubrukelig produkt.

Produsenten og dennes representant er ikke ansvarlige for skader som er forårsaket av feil bruk av produktet eller av bruk av produktet sammen med produkter fra andre produsenter.

Innehåll

Symboler som används i bruksanvisningen 110
Symboler på produkten 110
Viktig säkerhetsinformation 110
Buller och vibrationer 114
Tekniska data 115
Översikt 116
Bruksanvisning 116
Transport 118
Underhåll och skötsel 119
Information om bortskaffande 119
CE-försäkran om överensstämmelse 119
Undantag från ansvar 119

Symboler som används i bruksanvisningen

⚠ ***VARNING!***
Används för att markera allvarlig fara. Om inte anvisningarna följs kan det resultera i dödsfall eller mycket allvarliga personskador.

⚠ ***FÖRSIKTIGHET!***
Används för att markera möjliga risker. Om inte anvisningarna följs kan det leda till lättare skador eller skador på egendom.

i ***NOTERA***
Tips angående användning och viktig information.

Symboler på produkten


Innan du slår på elverktyget, läs bruksanvisningen.


Använd skyddsglasögon.


Arbeta alltid med båda händerna.


Använd inte skyddsanordningen vid arbete med kapning.


Avyttringsinformation för den gamla maskinen (se sidan 119)

CE-märkning

UKCA-märkning

Viktig säkerhetsinformation

⚠ ***VARNING!***
Läs igenom följande anvisningar och instruktioner innan du börjar använda elverktyget:
- *denna bruksanvisning*
- *de allmänna säkerhetsinstruktionerna om hantering av elverktyg i bifogad broschyr (häfte nr.: 315915),*
- *nuvarande giltiga anläggningsregler och bestämmelser för att förhindra olyckor.*

Detta elverktyg är utrustat med den senaste tekniken och har skapats i enlighet med godkända säkerhetsbestämmelser.
Men elverktyget kan ändå utgöra en livsfara för användaren eller utomstående personer, eller också kan elverktyget eller egendom komma till skada.
Elverktyget får endast användas
- *i avsett syfte*
- *i perfekt fungerande skick.*

Fel som påverkar säkerheten skall åtgärdas omedelbart.

Avsedd användning

Vinkelslipen är avsedd
- för kommersiellt bruk inom industri och handel.
- för torrkapning och slipning av metall, sten och liknande material, samt slipning, stålborstning och borrning av hål i stenmaterial med diamantborr, utan användning av vatten.
- För kapning krävs ett särskilt kapskydd (se pos.12 bild. A).
- Notera att det krävs tillräcklig dammutsugning vid stenhuggning.
- När du använder diamantslipskiva för ytslipning av murverk/betong/sten, FLEX diamant måste ytslipningsskydd (Typ: SG-R D125) användas.

– Det är inte tillåtet att använda t.ex. motorsågskivor och sågblad.
– Verktyg måste vara godkända för en hastighet av minst 10 000 /min.

Säkerhetsanvisningar för vinkelslip

⚠ ***VARNING!***

Läs igenom alla säkerhetsvarningar, instruktioner, illustrationer och specifikationer som medföljer elverktyget. *Underlåtenhet att följa alla instruktioner som listas nedan kan resultera i elektriska stötar, brand och/eller allvarliga personskador. Spara alla varningar och instruktioner för framtida bruk.*

Säkerhetsvarningar som är vanliga vid, slipning, stålborstning eller kapningsarbeten:

- **Detta elverktyg är avsett att fungera som slipmaskin, sandpapper, stålborste, hålfräs eller kapverktyg. Läs igenom alla säkerhetsvarningar, instruktioner, illustrationer och specifikationer som medföljer elverktyget.** Underlåtenhet att följa alla instruktioner som listas nedan kan resultera i elektriska stötar, brand och/eller allvarliga personskador.
- **Arbeten som polering utförs inte med detta elverktyg.** Arbeten som elverktyget inte skapats för kan skapa risker och orsaka personskador.
- **Omvandla inte detta elverktyg så att det fungerar på ett sätt som inte är specifikt konstruerat och specificerat av verktygstillverkaren.** Sådan omvandling kan resultera i att kontrollen tappas, vilket kan resultera i allvarliga personskador.
- **Använd inte tillbehör som inte specifikt skapats och rekommenderas av verktygstillverkaren.** Bara för att tillbehöret kan fästas på ditt elverktyg finns inga garantier för att arbetet kan utföras på ett säkert sätt.
- **Den angivna hastigheten på tillbehöret måste vara minst lika med den maximala hastigheten som är märkt på elverktyget.** Tillbehör som körs fortare än deras klassificerade hastighet kan brytas sönder och flyga iväg.
- **Den yttre diametern och tjockleken på tillbehöret måsta vara inom kapacitetsklassificeringen för ditt elverktyg.** Tillbehör med felaktig storlek kan inte skyddas eller kontrolleras på ett adekvat sätt.
- **Måtten på tillbehörsmonteringen måste passa måtten på monteringshårdvaran på elverktyget.** Tillbehör som inte matchar monteringen på hårdvaran för elverktyget kommer att köras obalanserat, vibrerar överdrivet mycket och göra att kontrollen förloras.
- **Använd inte ett skadat tillbehör. Innan varje användning inspektera tillbehöret för sådant som slipskivor för spån eller sprickor, rondelltallrikar för sprickor, slitage eller förslitningar. Om elverktyg eller tillbehör tappats, kontrollera om där finns skador eller installera ett oskadat tillbehör. Efter att ett tillbehör inspekteras och installerats, placera dig själv undan från planet för det roterande tillbehöret och kör elverktyget på maximal obelastad hastighet i en minut.** Skadade tillbehör kommer normalt att gå sönder under denna testtid.
- **Använd personlig skyddsutrustning. Beroende på användning, använd ansiktsskärm, skyddsglasögon eller säkerhetsglasögon. Bär i förekommande fall dammask, hörselskydd, handskar och verkstadsförkläde som kan stoppa små slipmedel eller fragment av arbetsstycket.** Ögonskyddet måste kunna stoppa flygande skräp som genereras av olika arbeten. Dammasken eller andningsskyddet måste kunna filtrera bort partiklar som genereras under arbetet. Långa exponeringar för högintensivt buller kan orsaka hörselskador.
- **Håll åskådare på ett säkert avstånd från arbetsområdet. Alla som kommer in på arbetsområdet måste använda personlig skyddsutrustning.** Fragment från arbetsstycket eller ett trasigt tillbehör kan flyga iväg och orsaka skador bortom det omedelbara arbetsområdet.
- **Håll endast elverktyget i de isolerade greppytorna när du utför arbeten där sågtillbehöret kan komma i kontakt med dolda ledningar.** Om sågklingan kommer i kontakt med en strömförande ledning kan

de exponerade metalldelarna på elverktyget bli strömförande, vilket kan resultera i att operatören utsätts för elektriska stötar.
- **Placera sladden undan från det roterande tillbehöret.** Om du förlorar kontrollen kan sladden skäras av eller trasslas in och din hand eller arm kan dras in i det roterande tillbehöret.
- **Lägg aldrig ned elverktyg innan tillbehöret har stannat helt.** Det roterande tillbehöret kan ta tag i ytan och dra elverktyget utom kontroll.
- **Kör inte elverktyg medan det bärs på sidan av kroppen.** Oavsiktlig kontakt med det roterande tillbehöret kan ta tag i dina kläder och tillbehöret drar in din kropp.
- **Rengör regelbundet elverktygets luftventiler.** Motorns fläkt kommer att dra in damm i höljet och kraftig ackumulering av pulvermetall kan utgöra elektriska risker.
- **Använd inte elverktyget i närheten av brännbara material.** Gnistor kan antända dessa material.
- **Använd inte tillbehör som kräver kylvätska.** Användning av vatten eller annan vätska kan resultera i dödlig elstöt eller elstöt.

Rekyl och relaterade varningar

Rekyl är en plötslig reaktion på en fastklämd eller kärvande roterande skiva, fästplatta, borste eller annat tillbehör. Fastklämning eller kärvning gör att det roterande tillbehöret tvärstannar vilket i sin tur gör att det okontrollerade elverktyget tvingas i motsatt riktning mot tillbehörets rotation vid punkten där det fastnar.

Exempelvis om en slipskiva fastnar eller kärvar at arbetsstycket kan kanten på skivan som går in i fastklämningspunkten gräva sig in i ytan på materialet och göra att skivan klättrar ut eller får en rekyl. Skivan kan antingen hoppa mot eller bort från operatören, beroende på riktningen på skivans rotation vid punkten där det kärvar.

Slipskivor kan också gå sönder under dessa förhållanden.

Rekyl är resultatet av felanvändning av verktyget och/eller felaktiga arbetsprocedurer eller arbetsförhållanden och kan undvikas genom att vidta ordentliga försiktighetsåtgärder så som beskrivs här nedan.

- **Håll ett fast grepp med båda händerna på elverktyget och positionera din kropp och armar så att du kan motstå rekylkrafter.** Operatören kan kontrollera vridmomentreaktioner eller rekylkrafter, om rätt försiktighetsåtgärder vidtas.
- **Placera aldrig din hand nära det roterande tillbehöret.** Tillbehöret kan slå tillbaka över din hand.
- **Placera inte kroppen inom området där elverktyget kommer att förflytta sig om en rekyl sker.** Rekyl kommer att driva verktyget i motsatt riktning mot skivans rörelse vid punkten där den kärvar.
- **Var särskilt försiktig vid arbeten i hörn, skarpa kanter etc. Undvik att tillbehöret studsar eller kärvar.** Hörn, skarpa kanter eller studsande har en tendens att klämma fast den roterande tillbehöret och göra att kontrollen förloras eller skapar en rekyl.
- **Fäst inte en sågkedjesnickerblad, segmenterad diamantklinga med en perifer gap större än 10 mm eller tandad sågklinga.** Sådana klingor skapar frekvent rekyl och förlust av kontroll.

Säkerhetsvarningar som är specifika för slipnings- och kapningsarbeten:

- **Använd endast skivtyper som rekommenderas för ditt elverktyg och det specifika skyddet som är designat för den valda skivan.** Skivor som elverktyget inte är konstruerat för kan inte skyddas tillräckligt och är osäkra.
- **Slipytan på de nedsänkta centrumskivorna måste monteras under skyddsläppens plan.** En felaktigt monterad skiva som sticker ut genom skyddsläppens plan kan inte skyddas tillräckligt.
- **Skyddet måste vara säkert fastsatt på elverktyget och placerat för maximal säkerhet, så att minsta möjliga mängd skiva exponeras mot operatören.** Skyddet hjälper till att skydda operatören från trasiga skivfragment, oavsiktlig kontakt med skivan och gnistor som kan antända kläder.

- **Hjul får endast användas för rekommenderade tillämpningar. Till exempel: slipa inte med sidan av kapningshjulet.** Slipande kapskivor är avsedda för periferisk slipning, sidokrafter som appliceras på dessa skivor kan få dem att splittras.
- **Använd alltid oskadade skivflänsar som är av rätt storlek och form för din valda skiva.** Ordentliga skivflänsar stöder skivan, vilket minskar risken för skivbrott. Flänsar för kapskivor kan skilja sig från slipskivflänsar.
- **Använd inte slitna skivor från större elverktyg.** Skivor avsedda för större elverktyg är inte lämpligt för den högre hastigheten hos ett mindre verktyg och kan spricka.
- **Vid användning av skivor med dubbla användningsområden, använd alltid rätt skydd för det aktuella användningsområdet.** Om inte rätt skydd används kan det hända att önskad skyddsnivå inte uppnås, vilket kan leda till allvarliga personskador.

Säkerhetsvarningar som är specifika för kapningsarbeten:

- **"Kläm" inte en kapskiva eller utöva överdrivet tryck. Försök inte göra ett för stort skärdjup.** Överbelastning av hjulet ökar belastningen och känsligheten för vridning eller fastkänning av hjulet i snittet och möjligheten för kickback eller hjulbrott.
- **Placera inte din kropp i linje med och bakom den roterande skivan.** När skivan, vid driftpunkten, rör sig bort från din hand, kan en eventuell rekyl bakslag driva den snurrande skivan och elverktyget direkt mot dig.
- **När skivan kläms, fastnar eller när du av någon anledning avbryter en kapning, stäng av elverktyget och håll det orörligt tills skivan stannar helt. Försök aldrig att ta bort kapskivan från snittet medan skivan är i rörelse, annars kan rekyl uppstå.** Undersök och vidta korrigerande åtgärder för att eliminera orsaken till skivkärvning.
- **Starta inte om kapningen i arbetsstycket. Låt hjulet nå full hastighet och återgå försiktigt till snittet.** Hjulet kan fastna, gå upp eller rekylera om elverktyget startas om i arbetsstycket.
- **Stöd paneler eller något överdimensionerat arbetsstycke för att minimera risken att skivan kläms fast och rekyl uppstår.** Stora arbetsstycken tenderar att sjunka av sin egen vikt. Stöd måste placeras under arbetsstycket nära skärlinjen och nära arbetsstyckets kant på båda sidor om skivan.
- **Var extra försiktig när du gör en "fickskärning" i befintliga väggar eller andra blinda områden.** Det utskjutande hjulet kan skära gas- eller vattenledningar, elektriska kablar eller föremål som kan orsaka rekyl.
- **Försök inte utföra svängd kapning.** Överbelastning av skivan ökar belastningen och känsligheten för att skivan vrids eller fastnar i snittet med risk för rekyl eller bristning i skivan vilket kan leda till allvarliga personskador.

Säkerhetsvarningar specifikt för slipningsarbeten

- **Använd slipskivepapper i rätt storlek. Följ tillverkarens rekommendationer när du väljer slippapper.** Större slippapper som sträcker sig utanför slipdynan utgör en sönderslitningsrisk och kan utgör en risk för upphakning, slitage på skivan eller rekyler.

Säkerhetsvarningar specifika för stålborstning

- **Var medveten om att stålborstar kastas av borsten även under vanlig drift. Överbelasta inte trådarna genom att tillämpa överdriven belastning på borsten.** Trådborsten kan lätt penetrera lätta kläder och/eller hud.
- **Om användningen av ett skydd anges för trådborstning, tillåt inte någon störning av trådskivan eller borsten med skyddet.** Trådskivor eller borsten kan expandera i diameter under arbetet på grund av arbetsbelastningen och centrifugalkrafter.

Ytterligare säkerhetsinstruktioner

- **Använd lämpliga detektorer för att upptäcka dolda strömkablar eller rådfråga ditt lokala elföretag.** Kontakt med elektriska kablar kan resultera i brand och/eller elektrisk stöt. Ett skadat gasrör kan orsaka en explosion. Kapning av ett vattenrör kan orsaka skador på egendom eller ge elektriska stötar.
- **Gängad montering av tillbehör måste matcha slipmaskinens spindelhuvud.** För

tillbehör som monteras med flänsar måste spindelhålet passa fastsättningshålet på flänsen. Tillbehör som inte matchar monteringen på hårdvaran för elverktyget kommer att köras obalanserat, vibrerar överdrivet mycket och göra att kontrollen förloras.

- **När du slipar med sandpapper kan höga yttemperaturer uppstå, justera hastigheten därefter.**
- **När du arbetar ska du hålla elverktyget stadigt med båda händerna och se till att du har ett säkert fotfäste.** Elverktyget styrs säkrare om det hålls med båda händerna.
- **Säkra arbetsstycket.** Ett arbetsstycke hålls fast säkrare med en fastklämningsenhet eller en tving än med en hand.
- **Tryck inte på spindellåset förrän slipverktyget stannar.**
- **Damm som frigörs från material, såsom blyfärg, vissa typer av trä, mineraler och metall kan vara farliga för operatören och personer i närheten.** Inandning eller vidrörning av dessa damm kan resultera i andningsproblem och/eller allergiska reaktioner.
  - Se till att arbetsplatsen är väl ventilerad.
  - Om möjligt, använd extern dammutsugning.
  - Det rekommenderas att andningsmask används med filterklass P2.
- **Arbeta inte med material som avger farliga substanser (t.e.x asbest).**
- **Använd endast originalbatterier med den spänning som anges på märkplattan på elverktyget.** Användning av andra batterier, t.ex. imitationer, återvunna batterier eller andra märken ökar risken för personskador och skador på egendom genom explosionsfarliga batterier.

Buller och vibrationer

Buller- och vibrationsvärden har fastställts i enlighet med EN 62841.

Normal A-viktad bullernivå för elverktyg:

- Ljudtrycksnivå L_{pA}: 81 dB(A)
- Ljudeffektnivå L_{WA}: 89 dB(A)
- Osäkerhet: K = 3 dB

Totalt vibrationsvärde:

- Utsläppsvärde a_h: 5.6 m/s² (huvudhandtag) 6.6 m/s² (hjälphandtag)
- Osäkerhet: K = 1,5 m/s²

Upprepade stötvibrationer (p_F):

- LBE 125-15 18-EC/ LB 125-15 18-EC/ LBE 125 18.0-EC: 151 m/s²
- Osäkerhet: K=1 m/s²

⚠ ***FÖRSIKTIGHET!***

De angivna mätvärdena gäller för nya elverktyg. Daglig användning gör att buller- och vibrationsvärdena ändras.

i ***NOTERA***

Det eller de deklarerade totala vibrationsvärdena och det eller de deklarerade bulleremissionsvärdena har uppmätts i enlighet med en standardtestmetod och kan användas för att jämföra ett verktyg med ett annat. De kan även användas vid en preliminär exponeringsbedömning.

Den deklarerade vibrations- och bulleremissionsnivån representerar verktygets huvudsakliga användningsområden. Om verktyget däremot används för andra applikationer, med andra tillbehör eller med bristande underhåll, kan vibrations- och bulleremissionsvärdena avvika. Detta kan öka exponeringsnivån avsevärt under den totala arbetsperioden.

För en noggrann uppskattning av vibrationsexponeringsnivån och bulleremissionsvärdena är det också nödvändigt att ta hänsyn till de tider då verktyget är avstängt eller körs men inte faktiskt används. Detta kan minska exponeringsnivån avsevärt under den totala arbetsperioden.

Identifiera ytterligare säkerhetsåtgärder för att skydda operatören från effekterna av vibrationer och buller, såsom: Underhåll av verktyget och tillbehören, att hålla händerna varma, organisering av arbetsmönster.

⚠ ***FÖRSIKTIGHET!***

Använd hörselskydd vid ljudnivåer över 85 dB(A).

Tekniska data

Produkttyp		LBE 125-15 18-EC	LB 125-15 18-EC	L 125 18.0-EC-LD
Produkt		Vinkelslip		
Märkspänning	Vdc	18		
Tomgångshastighet	rpm	3 500-10 000	10000	10,000
Spindelgänga		M14		
Skivdiameter	mm	125		
Skivtjocklek	mm	Max. 6		
Vikt	kg	1,9		1.8**
Batteri	18 V	AP 18/2,5		
		AP 18/4,0		
		AP 18/5,0		
		AP 18/8,0		
		AP 18/4,0 XT		
		AP 18/8,0 XT		
Laddningsintervall		CA 18...serien CA 12/18...serien		
Laddningstemperatur		0~40 °C		
Arbetstemperatur		-10~40 °C		
Förvaringstemperatur		-20~50 °C		

* Mätt med (9) , (8) (12), (13), utan batteri (du hittar batteriets vikt på (www.flex-tools.com), utan verktyg).

* Mätt med (9) , (12), (13), (14), utan batteri (du hittar batteriets vikt på (www.flex-tools.com), utan verktyg).

Översikt (se bild A)

Numreringen av produktens delar refererar till illustrationen av verktyget på sidan med bilder.

1 **Spindellåssprint**
2 **Strömbrytare**
3 **Handtag**
4 **Knapp hastighetsinställning**
LBE 125-15 18-EC
5 **Hastighetsindikatorer**
LBE 125-15 18-EC
6 **Filterkåpa**
7 **Skruvgänga för montering av hjälphandtag**
8 **Skydd för slipskiva**
9 **Gängad fläns**
a. **Spännfläns**
b. **Spännmutter**
10 **Spindel**
11 **Stiftnyckel**
12 **Clip-on-skydd för kapskiva**
13 **Extrahandtag**
14 **Klämpassande huva**
För L 125 18.0-EC-LD

Bruksanvisning

⚠ ***VARNING!***
Ta bort batteriet innan något arbete utförs på elverktyget.

Innan elverktyget slås på

Packa upp elverktyget och tillbehören och kontrollera att inga delar saknas eller är skadade.

i ***NOTERA***
Batterierna är inte fulladdade vid leverans. Ladda batterierna helt innan första användning. Se anvisningarna för laddaren.

Tips för längre batteritid

⚠ ***FÖRSIKTIGHET!***
– *Ladda aldrig batterierna vid temperaturer under 0 °C eller över 40 °C.*
– *Ladda inte batterierna i miljöer med hög luftfuktighet eller hög temperatur.*
– *Täck inte över batterier och laddare under laddningsprocessen.*
– *Dra ut laddarens nätkontakt efter avslutad laddning.*

Batteri och laddare blir varma under laddningsprocessen. Detta är helt normalt!

i ***NOTERA***
Följ instruktionerna för korrekt laddning av batteriet, som finns i anvisningarna för batteriet.

Om batterierna inte används under en längre tid ska de förvaras delvis laddade på en sval plats.

Sätta i/byta batteriet (se bild B1-B2)

- Tryck in det laddade batteriet i elverktyget tills det klickar på plats (se bild B1).
- För att ta bort, tryck på låsknappen (1.) och dra ut batteriet (2.) (se bild B2).

⚠ ***FÖRSIKTIGHET!***
Skydda batteriets kontakter när enheten inte används. Lösa metalldelar kan kortsluta kontakterna och medför risk för explosion och brand!

Fäst och ta bort skyddet

⚠ ***VARNING!***
När du använder vinkelslipen för grovbearbetning eller kapning, arbeta aldrig utan skyddet. Ett speciellt kapskydd måste användas för kapning.

För att fästa (se bild C1)

- Ta ut batteriet.
- Fäst skyddet (1.). Klackarna på skyddskåpan måste vara placerade i flänsurtagen.
- Vrid skyddskåpan medurs (2.). Rotation är endast möjlig i en riktning!

För att ta bort (se bild C2)

- Ta ut batteriet.
- Vrid skyddet medurs så dyker det upp när det når ett visst läge.
- Vrid skyddet moturs för en liten vinkel (1.) och ta ut det längs fördjupningarna på flänsen (2.).

Clip-on-skydd för kapskiva (se figur C3)

- Clip-on- skyddet för (12) kapskivan måste användas i kombination med slipskyddet

(8), (14). Fäst helt enkelt clip-on- skyddet för kapskivan på slipskyddet.

För att montera klämpassande huva (se bild C4)

För L 125 18.0-EC-LD

- Ta ut batteriet.
- Öppna klämspaken (1).
- Fäst kläm-passande huv med klämring på klämflänsen och styr kammen på klämringen in i spåret på flänsen när du gör det (2.).
- Vrid klämpassande huva medurs till önskad position (3.) och dra åt klämspaken (4.).

Montering av extrahandtaget (se bild D)

- Ta ut batteriet.
- För att montera handtaget (13), skruva fast det på plats.

Montering och demontering av vinkelslipen eller kapskivan (se bild E1-E3)

För att montera skivan

- Ta ut batteriet.
- Tryck in spindellåset (1) och håll det intryckt.
- Lossa stiftnyckeln (11) lossa spännmuttern (9b) på spindeln (10) moturs och ta bort den (se bild E1).
- Sätt i skivan i rätt position.
- Dra åt spännmuttern (9b). För slipskivor ligger den upphöjda delen av spännmuttern mot skivan (se bild E2). För kapskivor ligger spännmutterns konkava del mot skivan (se bild E3).
- Tryck in spindellåset (1) och håll det intryckt.
- Dra åt spännmuttern (9b).
- Installera batteriet.
- Slå på vinkelslipen med strömbrytaren (utan att låsa den på plats) och kör vinkelslipen i ca 30 sekunder. Kontrollera om det finns obalanser och vibrationer.
- Stäng av vinkelslipen.

För att ta bort skivan

- Tryck in spindellåset (1) och vrid spännmuttern (9b) tills spindeln (10) låses.
- Lossa och ta bort spännmuttern (9b) med hjälp av stiftnyckeln (11).
- Ta bort slip- eller kapskivan.

Dammfilter (se bild F)

- Ta ut batteriet.
- För att fästa filterlocket (6), klicka filterlocket på verktygets fot.
- För att ta bort filterlocket, sätt in en platt skruvmejsel (ingår ej) i skåran högst upp på filterlocket och bänd bort filterlocket från verktyget.
- Rengör filterkåpan regelbundet.

Slå på och stänga av

Kort drift utan aktivering av vippströmställaren

Kort drift utan aktivering av vippströmställaren (se bild G1)

- Tryck på strömströmställaren (1), tryck den framåt och håll den i läge (2.).
- För att stänga av, släpp vippströmställaren (1).

Kontinuerlig drift med inkopplad vippströmställaren (se bild G2-G3)

- Tryck på vippströmställaren (1.), skjut den framåt och håll kvar (2.) och aktivera genom att trycka på framkanten (3).
- För att stänga av trycker du kort på och släpper strömbrytaren.

Inställning av hastigheten (LBE 125-15 18-EC)(se bild H)

Det finns fyra hastighetsnivåer som kan ställas in med hastighetskontrollknapparna (4).

Tryck på knappen”>” för att öka hastigheten.

Tryck på knappen “<” för att minska hastigheten. Hastighetsindikatorerna (5) under siffrorna visar den aktuella hastighetsnivån.

Efter att du stängt av verktyget kommer minnesfunktionen att återuppta den senast aktiva hastigheten nästa gång verktyget slås på.

Hastighetsnivå	LBE 125-15 18-EC
1	3500 RPM
2	5000 RPM
3	7000 RPM
4	10000 RPM

Justering av skyddet (se bild I1)

För att anpassa verktyget till den aktuella uppgiften kan skyddskåpan justeras med hack i 360° utan verktyg.

Justering av klämpassande huva (se bild I2)

- Lossa klämspaken (1.).
- Justera klämpassande huva (2.).
- Dra åt klämspaken igen (3.).

NOTERA

Den skyddande huvan måste hållas fast ordentligt för att förhindra att den snurrar. Om det behövs, innan du använder klämspaken, dra åt sexkantsmuttern tills spaken precis kan aktiveras för hand.

Drift

NOTERA

När elverktyget stängs av fortsätter det att köras en kort stund.

VARNING!

Använd alltid skyddsglasögon eller säkerhetsglasögon med sidoskydd.

VARNING!

För att upprätthålla korrekt kontroll, använd alltid verktyget med båda händerna och håll en hand på hjälphandtaget. Förlust av kontroll kan orsaka en olycka som kan leda till allvarlig skada.

Grovslipning

VARNING!

Använd aldrig kapskivor för slipning.

– Vinkeln på skivan 20°–40° för bästa slipprestanda.
– Använd moderat tryck och flytta vinkelslipen fram och tillbaka. Som ett resultat blir arbetsstycket inte för varmt och det blir ingen missfärgning; Det kommer inte heller att finnas några spår.

Kapning med vinkelslip (se bild J)

VARNING!

Använd alltid clip-on-skydd för kapskiva när du utför kapning med vinkelslip.

- Vinkelslipen ska alltid köras bakåt. Annars finns det risk för att vinkelslipen hoppar okontrollerat ur spåret.
- Tryck inte på, luta eller oscillera inte verktyget.
- Anpassa matningen till det material som ska skäras: ju hårdare material, desto långsammare matning.

Transport

Litiumjonbatterier omfattas av lagstiftningen om farligt gods.

Transport av denna typ av batterier måste ske i enlighet med lokala, nationella och internationella bestämmelser och föreskrifter.

Användare får transportera batterierna på väg utan ytterligare krav.

Kommersiell transport av litiumjonbatterier, som utförs av fraktbolag, omfattas av bestämmelserna för transport av farligt gods. Transportförberedelser och transport får endast utföras av personer med lämplig utbildning. Hela processen måste övervakas professionellt.

Följande punkter måste beaktas vid transport av laddningsbara batterier:

Se till att batteriets kontaktteminaler är skyddade och isolerade för att förhindra kortslutning.

Se till att batteriet är säkrat mot rörelser inuti förpackningen.

Skadade eller läckande batterier får inte transporteras.

Kontakta ditt fraktbolag för mer information.

FÖRSIKTIGHET!

Skicka inte batterier som har ett skadat hölje.

Underhåll och skötsel

⚠ ***VARNING!***
Innan du utför något arbete på elverktyget, ta ut batteriet ur verktyget.

Rengöring

⚠ ***FÖRSIKTIGHET!***
Använd alltid skyddsglasögon vid rengöring med tryckluft.

Rengör regelbundet elverktygets ventilationsöppningar. Hur ofta du ska rengöra beror på vilket material du arbetat med och hur länge verktyget använts. Blås regelbundet ur höljets inre delar med torr tryckluft.

Reparationer

Reparationer får endast utföras av ett auktoriserat kundservicecenter.

i ***NOTERA***
Lossa inte skruvarna på höljet under garantiperioden. Underlåtenhet att följa detta krav kommer att ogiltigförklara alla anspråk under tillverkarens garanti.

Reservdelar och tillbehör

Andra tillval, särskilt verktyg och tillbehör, finns i tillverkarens kataloger. Sprängskisser och reservdelslistor kan hittas på vår hemsida: **www.flex-tools.com.**

Information om bortskaffande

⚠ ***VARNING!***
Gör uttjänta elverktyg obrukbara:

– *genom att ta bort batteriet från batteridrivna elverktyg.*



Endast EU-länder

Kasta inte elverktyg i hushållssoporna!

I enlighet med direktivet 2012/19/EU om hantering av elektriskt och elektroniskt avfall, som även införlivats i de nationella lagstiftningarna, måste elverktyg samlas in separat och återvinnas på ett miljövänligt sätt.



Råmaterial återanvänds istället för att kastas som avfall.

Enheter, tillbehör och förpackning ska återvinnas på ett miljövänligt sätt. Plastdelar identifieras för återvinning enligt materialtyp.

⚠ ***VARNING!***
Kasta inte batterier i hushållssoporna, i öppen eld eller i vatten. Öppna inte förbrukade batterier.

Endast EU-länder:

I enlighet med direktiv 2023/1542/måste defekta och förbrukade batterier återvinnas.

i ***NOTERA***
Fråga din återförsäljare om alternativ för bortskaffande!

CE- Försäkran om överensstämmelse

Försäkran om överensstämmelse finns i bilaga 1 i bruksanvisningen.

Undantag från ansvar

Tillverkaren och dennes representanter är inte ansvariga för några skador eller förlust av förtjänst på grund avbrott i verksamheten, som orsakats av produkten eller av en oanvändbar produkt.

Tillverkaren och dennes representanter är inte ansvariga för några skador som orsakats av felaktig användning av produkten eller om produkten använts tillsammans med produkter från andra tillverkare.

Sisältö

Käyttöoppaassa käytetyt symbolit 120
Tuotteen symbolit 120
Tärkeitä turvallisuustietoja 120
Melu ja tärinä 124
Tekniset tiedot 125
Yleiskatsaus.....126
Käyttöohjeet 126
Kuljettaminen 128
Huolto ja hoito 129
Hävittämistä koskevat tiedot 129
CE-vaatimustenmukaisuusvakuutus 129
Vastuun poissulkeminen.....129

Käyttöoppaassa käytetyt symbolit

⚠ ***VAROITUS!***
Ilmaisee uhkaavaa vaaraa. Tämän varoituksen noudattamatta jättäminen voi johtaa kuolemaan tai erittäin vakaviin vammoihin.

⚠ ***HUOMIO!***
Ilmaisee mahdollisesti vaarallisen tilanteen. Tämän varoituksen noudattamatta jättäminen voi johtaa lieviin vammoihin tai omaisuusvahinkoihin.

i ***HUOMAA***
Ilmaisee käyttövinkkejä ja tärkeitä tietoja.

Tuotteen symbolit


Lue käyttöopas ennen sähkötyökalun käynnistämistä.


Käytä suojalaseja.


Käytä aina kahdella kädellä.


Älä käytä suojusta katkaisutoiminnoissa.


Vanhan koneen hävittämisohjeet (katso sivu 129)

CE-merkintä

UKCA-merkintä

Tärkeitä turvallisuustietoja

⚠ ***VAROITUS!***
Ennen sähkötyökalun käyttöä lue seuraavat ja toimi niiden mukaan:
- *nämä käyttöohjeet,*
- *"Yleiset turvallisuusohjeet" sähkötyökalujen käsittelyyn mukana tulevasta lehtisestä (julkaisunumero: 315915),*
- *nykyiset voimassa olevat työpaikan säännöt ja onnettomuuksien ehkäisemistä koskevat säännöt.*

Tämä sähkötyökalu on uusinta tekniikkaa ja se on rakennettu hyväksyttyjen turvallisuusmääräysten mukaisesti.
Sähkötyökalun käyttö saattaa kuitenkin aiheuttaa hengenvaaran tai loukkaantumisvaaran käyttäjälle tai kolmannelle osapuolelle tai sähkötyökalu tai muu omaisuus voi vaurioitua.
Sähkötyökalua saa käyttää vain
- *sen käyttötarkoitukseen*
- *täydellisessä toimintakunnossa.*

Turvallisuuteen vaikuttavat häiriöt on korjattava välittömästi.

Käyttötarkoitus

Kulmahiomakone on tarkoitettu
- ammattikäyttöön teollisuudessa ja kaupan alalla.
- metallin, kiven ja vastaavien materiaalien kuivaleikkaukseen ja hiontaan sekä terässharjaukseen ja reikien leikkaamiseen kivimateriaaliin timanttireikäleikkurilla ilman veden käyttöä.
- Leikkaamiseen tarvitaan erityinen leikkuusuoja (katso kohta 12 kuva. A).
- Huomaa, että kiveä katkaistaessa tarvitaan riittävä pölynpoisto.
- Kun käytetään timanttihiomalaikkoja muurauksen/betonin/kiven pintahiontaan, FLEX-timanttipintahiomalaikan suojusta (tyyppi: SG-R D125) on käytettävä.

– Esimerkiksi moottorisahalaikat ja sahanterät eivät ole sallittuja.
– Työkalujen on oltava hyväksytty vähintään 10000 /min nopeudelle.

Kulmahiomakoneen turvallisuusohjeet

⚠ ***VAROITUS!***

Lue kaikki tämän sähkötyökalun mukana tulleet turvallisuusvaroitukset, ohjeet, piirustukset ja tekniset tiedot. *Jos kaikkia alla olevia ohjeita ei noudateta, seurauksena saattaa olla sähköisku, tulipalo ja/tai vakava henkilövahinko. Säilytä kaikki varoitukset ja ohjeet myöhempää käyttöä varten.*

Yleiset turvallisuusvaroitukset hiomiseen, hiekkapaperihiontaan, lankaharjaukseen tai leikkaamiseen:

- **Tämä sähkötyökalu on tarkoitettu käytettäväksi hiomakoneena, metalliharjana, reikäleikkurina tai katkaisutyökaluna. Lue kaikki tämän sähkötyökalun mukana tulleet turvallisuusvaroitukset, ohjeet, piirustukset ja tekniset tiedot.** Jos kaikkia alla olevia ohjeita ei noudateta, seurauksena saattaa olla sähköisku, tulipalo ja/tai vakava henkilövahinko.
- **Tällä sähkötyökalulla ei voi tehdä kiillotuksen kaltaisia toimintoja.** Toiminnot, joihin sähkötyökalua ei ole suunniteltu, voivat aiheuttaa vaaran ja henkilövahingon.
- **Älä muuta tätä sähkötyökalua toimimaan tavalla, jota työkalun valmistaja ei ole sille nimenomaisesti suunnitellut ja määrittänyt.** Tällainen muuntaminen voi johtaa hallinnan menetykseen ja aiheuttaa vakavia henkilövahinkoja.
- **Älä käytä lisävarusteita, joita työkalun valmistaja ei ole sille nimenomaisesti suunnitellut tai joita se ei ole suositellut.** Vaikka pystyt kiinnittämään lisävarusteen sähkötyökaluun, se ei takaa sen turvallista käyttöä.
- **Lisävarusteen nimellisnopeuden täytyy olla vähintään sama kuin sähkötyökaluun merkitty enimmäisnopeus.** Lisävarusteet, jotka toimivat nimellisnopeuttaan nopeammin voivat rikkoutua ja sinkoutua osiksi.
- **Lisävarusteen läpimitan ja paksuuden pitää olla sähkötyökalun kapasiteettiluokituksen rajoissa.** Vääränkokoisia lisävarusteita ei voida suojata tai hallita riittävästi.
- **Lisävarusteiden kiinnitysmittojen on vastattava sähkötyökalun kiinnityslaitteiden mittoja.** Lisävarusteet, jotka eivät ole yhteensopivia sähkötyökalun kiinnityslaitteisiin käyvät tasapainottomasti, tärisevät liikaa ja saattavat aiheuttaa hallinnan menettämisen.
- **Älä käytä vaurioitunutta lisävarustetta. Tarkasta ennen jokaista käyttökertaa lisävarusteet, kuten hiontalaikat säröjen ja murtumien varalta, tukilaikat halkeamien ja liiallisen kulumisen varalta. Mikäli sähkötyökalu tai lisävaruste on pudonnut, tarkasta vauriot tai kiinnitä uusi ehjä lisävaruste. Kun olet tarkastanut ja kiinnittänyt lisävarusteen, sekä käyttäjän että sivullisten tulee siirtyä pois pyörivän lisävarusteen kohdalta. Käytä sähkötyökalua suurimmalla joutokäyntinopeudella yhden minuutin ajan.** Vaurioituneet lisävarusteet rikkoutuvat yleensä palasiksi tämän testiajon aikana.
- **Käytä henkilönsuojaimia. Käytä käyttökohteesta riippuen kokokasvonaamaria, silmiensuojainta tai suojalaseja. Käytä tarvittaessa pölynaamaria, kuulonsuojaimia, käsineitä ja työesiliinaa, jotka pystyvät pysäyttämään pienet hiomatai materiaalihiukkaset.** Suojalasien on kyettävä pysäyttämään eri toimintojen aiheuttamat lentävät roskat. Pölysuojan tai hengityssuojan täytyy pystyä suodattamaan käytön aiheuttamat hiukkaset. Pitkä altistuminen kovalle melulle saattaa aiheuttaa kuulon heikkenemistä.
- **Pidä sivulliset turvallisella etäisyydellä työskentelyalueesta. Kaikilla, jotka tulevat työskentelyalueelle täytyy olla henkilönsuojaimet.** Työkappaleen palat tai rikkoutunut lisävaruste saattavat sinkoutua ja aiheuttaa loukkaantumisia työskentelyalueen ulkopuolella.
- **Pidä sähkötyökalua vain eristetyistä kahvapinnoista, kun suoritat toimenpidettä, jossa leikkuutyökalu voi osua piilossa oleviin johtoihin.** Osuminen ”jännitteiseen” johtoon tekee myös sähkötyökalun metalliosat ”jännitteisiksi” ja saattaa aiheuttaa

sähköiskun käyttäjälle.
- **Pidä johto etäällä pyörivästä lisävarusteesta.** Jos menetät hallinnan, johto saattaa katketa tai repeytyä ja kätesi joutua kosketuksiin pyörivän lisävarusteen kanssa.
- **Älä koskaan laita sähkötyökalua alas, jos lisävaruste ei ole täysin pysähtynyt.** Pyörivä lisävaruste saattaa tarttua laskualustaan, jolloin voit menettää sähkötyökalun hallinnan.
- **Älä kanna koskaan käynnissä olevaa sähkötyökalua.** Koskettaessaan vahingossa lisävarustetta vaatteet voivat tarttua siihen kiinni ja vetää lisävarustetyökalun kiinni käyttäjän kehoon.
- **Puhdista sähkötyökalun tuuletusaukot säännöllisesti.** Moottorin puhallin vetää pölyä kotelon sisälle ja metallipölyn kerääntyminen saattaa aiheuttaa sähköön liittyviä vaaroja.
- **Älä käytä sähkötyökalua lähellä syttyviä materiaaleja.** Kipinät voivat sytyttää nämä materiaalit.
- **Älä käytä lisävarusteita, jotka vaativat nestemäisiä jäähdytysaineita.** Veden tai muiden nestemäisten jäähdytysaineiden käyttö saattaa johtaa tappavaan sähköiskuun tai sähköiskuun.

Takapotku ja siihen liittyvät varoitukset:

Takapotku on äkillinen liike, joka aiheutuu pyörivän laikan, tukilaikan tai muun varusteen puristumisesta tai juuttumisesta kiinni. Puristuminen tai kiinni juuttuminen johtaa pyörivän varusteen nopeaan pysähtymiseen, mikä vuorostaan lennättää sähkötyökalun vastakkaiseen suuntaan varusteen pyörimissuuntaan nähden.
Esimerkiksi, jos hiomalaikka jää kiinni tai puristuksiin työkappaleeseen, saattaa hiomalaikan reuna, joka on uponnut työkappaleeseen, juuttua kiinni aiheuttaen hiomalaikan ponnahduksen ulos työkappaleesta tai takapotkun.
Laikka voi joko iskeytyä kohti käyttäjää tai hänestä poispäin riippuen laikan pyörintäsuunnasta puristuskohdassa.
Hiomalaikat voivat myös rikkoutua näissä olosuhteissa.
Takapotku on seurausta työkalun väärinkäytöstä ja/tai vääristä toimintamenetelmistä tai olosuhteista, ja se voidaan estää sopivin varotoimin, joita selostetaan seuraavassa.

- **Pidä sähkötyökalusta tukevasti kiinni molemmilla käsillä ja aseta vartalosi ja kätesi siten, että pystyt vastustamaan takapotkuvoimia.**Käyttäjä voi hallita vääntövoiman tai takapotkuvoimat, jos ryhdytään asianmukaisiin varotoimiin.
- **Älä koskaan laita kättäsi lähelle pyörivää lisävarustetta.** Lisävaruste voi iskeytyä käteesi.
- **Älä seiso paikassa, jonne sähkötyökalu todennäköisesti sinkoutuu takapotkun sattuessa.** Takapotku lennättää työkalun vastakkaiseen suuntaan kuin laikan liike jumittumiskohdassa.
- **Työskentele erittäin varovasti kulmien, terävien reunojen tms. alueella. Estä lisävarusteen ponnahtaminen ja juuttuminen.** Pyörivä lisävaruste saattaa juuttua kulmiin, teräviin reunoihin tai ponnahtaa, mikä aiheuttaa laitteen hallinnan menettämisen tai takapotkun.
- **Älä käytä puun sahaamiseen tarkoitettuja moottorisahanteriä, yli 10 mm:n segmenttijaon omaavia timanttikatkaisulaikkoja tai hammastettuja sahanteriä.** Tällaiset terät aiheuttavat usein takapotkuja ja hallinnan menetyksiä.

Turvallisuusvaroitukset, jotka liittyvät erityisesti hiontaan ja katkaisuun:

- **Käytä vain sähkötyökalullesi määritettyjä laikkatyyppejä ja valittua laikkaa varten suunniteltua suojusta.** Laikat, joita varten sähkötyökalua ei ole suunniteltu, eivät ole riittävän suojattuja ja ne ovat vaarallisia.
- **Keskeltä syvennettyjen hiomalaikkojen hiomapinta on asennettava suojuksen kielekkeen tason alapuolelle.** Väärin asennettua laikkaa, joka työntyy suojuksen kielekkeen läpi, ei voida suojata riittävästi.
- **Suojus on kiinnitettävä tukevasti sähkötyökaluun ja sijoitettava mahdollisimman turvallisesti siten, että laikka on mahdollisimman vähän paljaana käyttäjän suuntaan.** Suojus auttaa suojaamaan käyttäjää rikkoutuneilta laikan palasilta, vahingossa tapahtuvalta kosketukselta laikkaan ja kipinöiltä, jotka voivat sytyttää vaatteet.
- **Laikkoja saa käyttää vain suositeltuihin käyttötarkoituksiin. Esimerkiksi: älä hio katkaisulaikan sivupinnalla.** Hankaavat katkaisulaikat on tarkoitettu reunahiontaan.

Näihin laikkoihin kohdistuvat sivuvoimat voivat aiheuttaa niiden rikkoutumisen.

- **Käytä aina vahingoittumattomia laikan laippoja, jotka ovat oikean kokoisia ja muotoisia valittua laikkaa varten.** Kunnolliset laikan laipat tukevat laikkaa ja vähentävät siten laikan rikkoutumisen mahdollisuutta. Katkaisulaikkojen laipat voivat poiketa hiomalaikkojen laipoista.
- **Älä käytä suurempien sähkötyökalujen kuluneita laikkoja.** Suurempaan sähkötyökaluun tarkoitettu laikka ei sovellu pienemmän työkalun suuremmalle nopeudelle ja se voi murtua.
- **Kun käytät kahden tarkoituksen laikkoja, käytä aina suoritettavaan työhön sopivaa suojaa.** Oikean suojuksen käyttämättä jättäminen ei välttämättä tarjoa haluttua suojatasoa, mikä voi johtaa vakavaan loukkaantumiseen.

Katkaisutoimiin liittyvät lisäturvallisuusvaroitukset:

- **Älä "tuki" katkaisulaikkaa tai kohdista siihen liiallista painetta. Älä yritä leikata liian syvälle.** Laikan ylikuormitus lisää kuormitusta ja laikan vääntymis- tai takertumisalttiutta katkaisussa sekä takapotkun sekä laikan rikkoutumisen mahdollisuutta.
- **Älä aseta vartaloasi suoraan linjaan pyörivän laikan kanssa tai laikan taakse.** Kun laikka työstökohdassa liikkuu poispäin vartalostasi, mahdollinen takapotku voi sysätä pyörivän laikan ja sähkötyökalun suoraan sinua kohti.
- **Kun laikka on jumiutunut tai keskeytät katkaisun jostain syystä, katkaise työkalusta virta ja pidä sitä paikallaan, kunnes laikka pysähtyy kokonaan. Älä koskaan yritä irrottaa katkaisulaikkaa leikkauskohdasta laikan vielä pyöriessä, muuten voi tapahtua takapotku.** Selvitä laikan jumiutumiseen johtanut syy ja ryhdy korjaaviin toimenpiteisiin.
- **Älä käynnistä leikkaustoimintoa uudelleen, kun laikka on kiinni työkappaleessa. Anna laikan saavuttaa täysi kierrosluku ja aja varovasti takaisin sahausuraan.** Laikka voi jumittua, irrota tai aiheuttaa takapotkun, jos sähkötyökalu käynnistetään uudelleen työkappaleessa.
- **Laikan takertumis- ja takapotkuriskejä voidaan minimoida tukemalla paneelit ja suuret työkappaleet huolellisesti.** Suuret työkappaleet pyrkivät taipumaan oman painonsa voimasta. Tuet on sijoitettava työkappaleen alle katkaisulinjan lähelle ja työkappaleen reunan lähelle laikan molemmille puolille.
- **Ole erityisen varovainen tehdessäsi "upposahauksia" olemassa oleviin seiniin tai muihin katvealueisiin.** Läpitunkeutuva laikka voi leikata kaasu- tai vesiputkia, sähköjohtoja tai takapotkuja aiheuttavia kohteita.
- **Älä yritä tehdä kaarevaa leikkausta.** Laikan ylikuormitus lisää laikkaan kohdistuvaa rasitusta ja laikan alttiutta taipua tai juuttua kiinni ja samalla takapotkun tai laikan murtumisen vaara kasvaa, mikä voi johtaa vakavaan loukkaantumiseen.

Hiomatyötä koskevat erityiset turvallisuusvaroitukset

- **Käytä oikean kokoista hiekkapaperia. Noudata valmistajan suosituksia hiomapaperin valinnassa.** Hiomalaikan yli menevä hiomapaperi aiheuttaa viiltohaavojen vaaran ja voi aiheuttaa laikan tarttumisen, repeämisen tai takapotkun.

Teräsharjaustöitä koskevat erityiset turvallisuusvaroitukset

- **Huomaa, että harjasta sinkoaa harjaksia myös tavallisessa käytössä. Älä ylikuormita harjaksia liian suurella paineella.** Lankaharjakset voivat tunkeutua helposti kevyiden vaatteiden ja/tai ihon läpi.
- **Jos suojuksen käyttöä suositellaan teräsharjauksessa, älä anna teräsharjalaikan tai harjan häiritä suojusta.** Teräsharjalaikka tai harja voi laajentua halkaisijaltaan työkuorman ja keskipakoisvoiman vuoksi.

Lisäturvallisuusohjeet

- **Käytä asianmukaisia tunnistimia löytääksesi piilossa olevat sähköjohdot tai pyydä sähköyhtiöltä apua.** Kosketus sähköjohtoihin saattaa aiheuttaa tulipalon ja/tai sähköiskun. Vaurioitunut kaasuputki saattaa aiheuttaa räjähdyksen. Vesiputken leikkaaminen aiheuttaa omaisuusvahinkoja tai voi aiheuttaa sähköiskun.
- **Kierteisten kiinnitystarvikkeiden on sovittava hiomakoneen karan kierteisiin.** Laipoilla kiinnitettyjen lisävarusteiden tuurnareiän on sovittava laipan asennus-

läpimittaan. Lisävarusteet, jotka eivät ole yhteensopivia sähkötyökalun kiinnityslaitteisiin käyvät tasapainottomasti, tärisevät liikaa ja saattavat aiheuttaa hallinnan menettämisen.

- **Hiottaessa hiomapaperilla pinnan lämpötila voi nousta korkeaksi, säädä nopeutta vastaavasti.**
- **Kun työskentelet, pidä sähkötyökalusta tukevasti kiinni molemmilla käsillä ja varmista, että seisot tukevasti.** Sähkötyökalua hallitaan varmemmin, jos sitä pidetään molemmilla käsillä.
- **Kiinnitä työkappale.** Työkappaleen pitäminen kiinnityslaitteessa tai ruuvipuristimessa on turvallisempaa kuin kädessä pitäminen.
- **Älä paina karan lukitusta, ennen kuin hiomatyökalu pysähtyy.**
- **Materiaaleista, kuten lyijymaaleista, joistakin puulajeista, mineraaleista ja metallista, vapautuva pöly voi olla vaarallista käyttäjälle tai lähistöllä oleville ihmisille.** Tällaisen pölyn hengittäminen tai koskettaminen voi johtaa hengityselinsairauksiin ja/tai allergisiin reaktioihin.

– Varmista, että työtilassa on hyvä ilmanvaihto.
– Mikäli mahdollista, käytä ulkoista pölynpoistoa.
– On suositeltavaa käyttää P2-suodatusluokan hengityssuojainta.

- **Älä työskentele materiaaleilla, joista vapautuu vaarallisia aineita (esim. asbestia).**
- **Käytä vain alkuperäisiä akkuja, joiden jännite näkyy sähkötyökalun tyyppikilvestä.** Muiden akkujen, esim. jäljitelmien, kunnostettujen akkujen tai muiden merkkisten akkujen käyttö lisää henkilövahinkojen ja omaisuusvahinkojen vaaraa akkujen räjähtämisen takia.

Melu ja tärinä

Melu- ja tärinäarvot on mitattu standardin EN 62841 mukaan.

Sähkötyökalun A-painotettu melutaso on tyypillisesti:

– Äänenpainetaso L_{pA}: 81 dB(A)
– Äänitehotaso L_{WA}: 89 dB(A)
– Epävarmuus: K = 3 dB

Kokonaistärinäarvo:

– Päästöarvo a_h: 5,6 (pääkahva) m/s^2, 6,6 (apukahva) m/s^2
– Epävarmuus: K = 1,5 m/s^2

Toistuvat iskutärinät (p_F):

– LBE 125-15 18-EC/ LB 125-15 18-EC/ LBE 125 18.0-EC: 151 m/s^2
– Epävarmuus: K=1 m/s^2

HUOMIO!
Määritellyt mittausarvot koskevat uusia sähkötyökaluja. Päivittäisessä käytössä melu- ja tärinäarvot muuttuvat.

HUOMAA
Ilmoitetut tärinän kokonaisarvot ja ilmoitetut melupäästöarvot on mitattu vakiotestimenetelmän mukaisesti, ja niitä voidaan käyttää työkalujen keskinäiseen vertailuun. Niitä voidaan käyttää myös altistumisen alustavaan arviointiin.

Ilmoitettu tärinä- ja melupäästötaso edustaa työkalun pääasiallisia käyttötarkoituksia. Jos työkalua kuitenkin käytetään muihin käyttötarkoituksiin, eri lisävarusteilla tai huonosti huollettuna, tärinä- ja melupäästöarvot voivat poiketa ilmoitetuista. Tämä voi merkittävästi lisätä altistumistasoa koko työskentelyjakson aikana.

Tärinäaltistustason ja melupäästöarvojen tarkan arvion tekemiseksi on otettava huomioon myös ajat, jolloin työkalu on kytketty pois päältä tai käy, mutta sitä ei tosiasiallisesti käytetä. Tämä voi merkittävästi vähentää altistumistasoa koko työskentelyjakson aikana.

Määritä lisäturvatoimenpiteet käyttäjän suojaamiseksi tärinän ja melun vaikutuksilta, kuten: Työkalun ja lisävarusteiden huolto, käsien pitäminen lämpiminä, työskentelytapojen organisointi.

HUOMIO!
Käytä kuulonsuojaimia melutason ylittäessä 85 dB (A).

Tekniset tiedot

Tuotteen tyyppi		LBE 125-15 18-EC	LB 125-15 18-EC	L 125 18.0-EC-LD
Tuote		Kulmahiomakone		
Nimellisjännite	V DC	18		
Tyhjäkäyntinopeus	RPM	3500–10000	10000	10,000
Karan kierre		M14		
Laikan halkaisija	mm	125		
Laikan paksuus	mm	Maks. 6		
Paino	kg	1,9*		1.8**
Akku	18 V	AP 18/2.5		
		AP 18/4.0		
		AP 18/5.0		
		AP 18/8.0		
		AP 18/4.0 XT		
		AP 18/8.0 XT		
Laturit		CA 18…sarja CA 12-/18…sarja		
Latauslämpötila		0–40 °C		
Käyttölämpötila		-10–40 °C		
Varastointilämpötila		-20–50 °C		

* Mitattu (9) , (8) (12), (13), kanssa, ilman akkua (löydät akun painon osoitteesta (www.flex-tools.com)), ilman työkalua.

* Mitattu (9) , (12), (13), (14), kanssa, ilman akkua (löydät akun painon osoitteesta (www.flex-tools.com)), ilman työkalua.

Yleiskatsaus (katso kuva A)

Tuotteen ominaisuuksien numerointi viittaa koneen kuvaan grafiikkasivulla.

1 **Karan lukitus**
2 **Virtakytkin**
3 **Kahva**
4 **Nopeuden asetuspainikkeet**
LBE 125-15 18-EC
5 **Nopeuden merkkivalot**
LBE 125-15 18-EC
6 **Suodattimen kansi**
7 **Apukahvan asennusruuvin kierre**
8 **Hiomalaikan suojus**
9 **Kierteitetty laippa**
a. **kiristyslaippa**
b. **kiristysmutteri**
10 **Kara**
11 **Mutteriavain**
12 **Kiinnitettävä katkaisulaikan suojus**
13 **Apukahva**
14 **Puristuskiinnitteinen suojus**
Mallit L 125 18.0-EC-LD

Käyttöohjeet

⚠ ***VAROITUS!***
Irrota akku ennen minkään toimenpiteiden suorittamista sähkötyökalulle.

Ennen sähkötyökalun käynnistämistä

Pura sähkötyökalu ja lisävarusteet pakkauksesta, ja tarkista, ettei mitään osia puutu tai ole vaurioitunut.

i ***HUOMAA***
Akkuja ei ole ladattu täyteen toimitettaessa. Lataa akut täyteen ennen käytön aloittamista. Katso laturin käyttöopas.

Vinkkejä akun pitkän käyttöiän saavuttamiseen

⚠ ***HUOMIO!***
– *Älä lataa akkuja lämpötilassa, joka on alle 0 °C tai yli 40 °C.*
– *Älä lataa akkuja ympäristöissä, joissa on korkea ilmankosteus tai ympäristön lämpötila.*
– *Älä peitä akkuja ja laturia latausprosessin aikana.*
– *Vedä laturin pistoke irti latausprosessin päätyttyä.*

Akku ja laturi kuumenevat latausprosessin aikana. Tämä on täysin normaalia!

i ***HUOMAA***
Noudata akun käyttöohjeessa annettuja ohjeita akun oikeasta lataamisesta.

Jos akkuja ei käytetä pitkään aikaan, säilytä niitä osittain ladattuina viileässä paikassa.

Akun asentaminen/vaihtaminen (katso kuvat B1–B2)

- Paina ladattua akkua sähkötyökaluun, kunnes se napsahtaa paikalleen (katso kuva B1).
- Irrota painamalla vapautuspainiketta (1) ja vetämällä akku (2) ulos (katso kuva B2).

⚠ ***HUOMIO!***
Kun laite ei ole käytössä, suojaa akun kosketttimet. Irralliset metalliosat voivat aiheuttaa oikosulun koskettimiin; räjähdys- ja palovaara!

Suojuksen kiinnittäminen ja irrottaminen

⚠ ***VAROITUS!***
Kun käytät kulmahiomakonetta karkeuttamiseen tai leikkaamiseen, älä koskaan työskentele ilman suojusta. Leikkaamiseen tarvitaan erityinen leikkuusuoja.

Kiinnittäminen (katso kuva C1)

- Poista akku.
- Kiinnitä suojus (1). Suojakuvun korvakkeiden on sijaittava laippojen syvennyksissä.
- Käännä suojakupua myötäpäivään (2). Pyöriminen on mahdollista vain yhteen suuntaan!

Irrottaminen (katso kuva C2)

- Poista akku.
- Kierrä suojusta myötäpäivään, ja se ponnahtaa esiin, kun se saavuttaa tietyn asennon.
- Kierrä suojusta vastapäivään pienen kulman verran (1) ja ota se ulos laipan syvennyksiä pitkin (2).

Kiinnitettävä katkaisulaikan suojus (katso kuva C3)

- Kiinnitettävää katkaisulaikan suojusta (12) on käytettävä yhdessä hiomalaikan suojuksen (8), (14) kanssa. Kiinnitä vain kiinnitettävän katkaisulaikan suojuksen pidike hiomalaikan suojukseen.

Puristuskiinnitteisen suojuksen asentaminen (katso kuva C4)

Mallit L 125 18.0-EC-LD

- Poista akku.
- Avaa kiinnitysvipu (1.).
- Kiinnitä puristuskiinnitteinen suojus kiristysrenkaalla kiristyslaippaan siten, että kiristysrenkaan ohjauskielekkeet asettuvat laipan uraan (2.).
- Käännä puristuskiinnitteistä suojusta myötäpäivään haluttuun asentoon (3.) ja kiristä kiinnitysvipu (4.).

Apukahvan asennus (katso kuva D)

- Poista akku.
- Asenna kahva (13) kiertämällä se paikalleen.

Hioma- tai katkaisulaikan asennus ja irrotus (katso kuvat E1–E3)

Laikan asentaminen

- Poista akku.
- Pidä karalukko (1) painettuna.
- Löysää karan (10) kiristysmutteria (9b) vastapäivään tappiavainta (11) käyttäen ja irrota se (katso kuva E1).
- Aseta laikka oikeaan asentoon.
- Kiristä kiristysmutteri (9b). Hiomalaikan tapauksessa kiristysmutterin koholla oleva osa on laikkaa vasten (katso kuva E2). Katkaisulaikan tapauksessa kiristysmutterin kovera osa on laikkaa vasten (katso kuva E3).
- Pidä karalukko (1) painettuna.
- Kiristä kiristysmutteri (9b).
- Asenna akku.
- Kytke kulmahiomakone päälle (lukitsematta asentoa) ja jätä kulmahiomakone käyntiin noin 30 sekunniksi. Tarkista epätasapaino ja tärinät.
- Sammuta kulmahiomakone.

Laikan irrottaminen

- Paina karan lukkoa (1) ja kierrä kiristysmutteria (9b), kunnes kara (10) lukittuu.
- Löysää ja irrota kiristysmutteri (9b) tappiavaimella (11).
- Irrota hioma- tai katkaisulaikka.

Pölysuodatin (katso kuva F)

- Poista akku.
- Kiinnitä suodattimen kansi (6) napsauttamalla se työkalun jalkaan.
- Irrota suodattimen kansi asettamalla litteäpäinen ruuvitaltta (ei mukana) suodattimen kannen yläosassa olevaan loveen ja kampeamalla suodattimen kansi irti työkalusta.
- Puhdista suodattimen kansi säännöllisesti.

Kytkeminen päälle ja pois päältä

Lyhytaikainen käyttö ilman kytkettyä keinukytkintä

Lyhytaikainen käyttö ilman kytkettyä keinukytkintä (katso kuva G1)

- Paina keinukytkintä (1.), työnnä sitä eteenpäin ja pidä paikallaan (2.).
- Kytke pois päältä vapauttamalla keinukytkin (1).

Jatkuva käyttö kytketyllä keinukytkimellä (katso kuvat G2–G3)

- Paina keinukytkintä (1.), työnnä sitä eteenpäin ja pidä (2.) ja kytke se painamalla etuosaa (3.).
- Kytke pois päältä painamalla lyhyesti ja vapauttamalla kytkin.

Nopeuden asetus (LBE 125-15 18-EC) (katso kuva H)

Nopeusasetuksia on neljä ja niitä voidaan vaihtaa nopeuden asetuspainikkeilla (4).

Lisää nopeutta painamalla “>” painiketta.

Vähennä nopeutta painamalla “<” painiketta. Numeroiden alla olevat nopeusilmaisimet (5) osoittavat nykyisen nopeustason.

Kun sammutat työkalun, muistitoiminto muistaa ja palaa viimeiseen aktiiviseen nopeustasoon, kun työkalu käynnistetään seuraavan kerran.

Nopeustaso	LBE 125-15 18-EC
1	3500 RPM
2	5000 RPM
3	7000 RPM
4	10000 RPM

Suojuksen säätö (katso kuva I1)

Työkalun säätämiseksi tehtävän työn mukaan suojakupua voidaan säätää 360° ilman työkalua lovien avulla.

Puristuskiinnitteisen suojuksen säätäminen (katso kuva I2)

- Vapauta kiinnitysvipu (1.).
- Säädä puristuskiinnitteinen suojus (2.).
- Kiristä kiinnitysvipu uudelleen (3.).

HUOMAA

Suojuksesta on pidettävä tiukasti kiinni, jotta se ei pääse kääntymään. Kiristä tarvittaessa kuusiomutteri ennen kiinnitysvivun käyttöä siten, että vipua voi juuri ja juuri käyttää käsin.

Käyttäminen

HUOMAA

Työkalu pyörii vielä jonkin aikaa sähkötyökalun poiskytkennän jälkeen.

VAROITUS!

Käytä aina suojalaseja tai kasvonsuojainta käytön aikana.

VAROITUS!

Kunnollisen hallinnan säilyttämiseksi käytä työkalua aina molemmilla käsillä pitäen toisen käden apukahvalla. Hallinnan menetys voi aiheuttaa onnettomuuden, joka voi johtaa vakavaan loukkaantumiseen.

Karkea hionta

VAROITUS!

Älä koskaan käytä katkaisulaikkoja hiomiseen.

– Laikan kulma 20°–40° parhaan hiomatuloksen saavuttamiseksi.
– Liikuta kulmahiomakonetta edestakaisin maltillisesti painaen. Tämän seurauksena työkappale ei kuumene liikaa, eikä siihen jää värimuutoksia eikä uria.

Katkaisuhionta (katso kuva J)

VAROITUS!

Käytä katkaisuhionnassa aina katkaisulaikan suojusta.

- Kulmahiomakonetta on käytettävä aina vastasuuntaan. Muutoin on olemassa vaara, että kulmahiomakone hyppää hallitsemattomasti pois urasta.
- Älä paina, kallista tai heiluta sähkötyökalua.
- Säädä syöttö leikattavan materiaalin mukaan: mitä kovempi materiaali, sitä hitaampi syöttö.

Kuljettaminen

Litiumioniakut kuuluvat vaarallisten aineiden lainsäädännön piiriin.

Akkujen kuljetus on suoritettava paikallisten, kansallisten ja kansainvälisten määräysten ja sääntöjen mukaisesti.

Käyttäjät voivat kuljettaa näitä akkuja maanteitse ilman lisävaatimuksia.

Litiumioniakkujen kaupallinen kuljetus kuljetusyhtiöiden toimesta on vaarallisten tavaroiden kuljetusta koskevien sääntöjen alaista. Lähetyksen valmistelut ja kuljetus voidaan suorittaa vain asianmukaisesti koulutettujen henkilöiden toimesta. Koko prosessia on valvottava ammattimaisesti.

Seuraavia kohtia on noudatettava ladattavia akkuja kuljetettaessa:

Varmista, että akun kosketinliittimet on suojattu ja eristetty oikosulkujen estämiseksi.

Varmista, että akku on kiinnitetty, jotta se ei pääse liikkumaan pakkauksen sisällä.

Vaurioituneita tai vuotavia akkuja ei saa kuljettaa.

Ota yhteyttä kuljetusyhtiöön saadaksesi lisätietoja.

HUOMIO!

Älä lähetä akkuja, joiden kotelo on vaurioitunut.

Huolto ja hoito

⚠ ***VAROITUS!***
Ennen kuin teet mitään toimenpiteitä sähkötyökalulle, irrota akku työkalusta.

Puhdistaminen

⚠ ***HUOMIO!***
Käytä aina suojalaseja, kun puhdistat kuivalla paineilmalla.

Puhdista sähkötyökalu ja tuuletusaukot säännöllisesti. Puhdistusväli riippuu materiaalista ja käyttöajan pituudesta. Puhalla kotelon sisätila ja moottori puhtaaksi kuivalla paineilmalla säännöllisin välein.

Korjaukset

Korjaukset saa tehdä vain valtuutettu huoltoliike.

i ***HUOMAA***
Älä irrota kotelon ruuveja takuuaikana. Tämän vaatimuksen noudattamatta jättäminen mitätöi kaikki valmistajan takuuseen liittyvät vaateet.

Varaosat ja lisätarvikkeet

Muut lisäosat, etenkin työkalut ja lisäosat, löytyvät valmistajan tuoteluetteloista. Räjäytyskuvat ja varaosaluettelot löydät kotisivuiltamme: **www.flex-tools.com.**

Hävittämistä koskevat tiedot

⚠ ***VAROITUS!***
Tee käytöstä poistetut sähkötyökalut käyttökelvottomiksi:

– *akkukäyttöiset poista akku.*



Vain EU-maat

Älä hävitä sähkötyökaluja kotitalousjätteen joukossa!

Vanhoja sähkö- ja elektroniikkalaitteita koskevan eurooppalaisen direktiivin 2012/19/EU ja sen maakohtaisten sovellusten mukaisesti käytetyt sähkötyökalut on kerättävä erikseen ja kierrätettävä ympäristöystävällisellä tavalla.



Raaka-aineiden hyödyntäminen jätteenä hävittämisen sijaan.
Laitteet, lisävarusteet ja pakkaukset pitää kierrättää ympäristöystävällisellä tavalla. Muoviset osat on merkitty kierrätykseen materiaalityypin mukaisesti.

⚠ ***VAROITUS!***
Älä hävitä akkuja tai paristoja kotitalousjätteen seassa, polttamalla tai heittämällä veteen. Älä avaa käytettyjä akkuja tai paristoja.

Vain EU-maat:

Asetuksen 2023/1542 mukaan vialliset tai käytetyt akut ja paristot on kierrätettävä.

i ***HUOMAA***
Kysy jälleenmyyjältä tietoa hävitysvaihtoehdoista!

CE-Vaatimustenmukaisuusvakuutus

Vaatimustenmukaisuusvakuutukset ovat tämän käyttöohjeen liitteenä 1.

Vastuun poissulkeminen

Valmistaja ja valmistajan edustaja eivät vastaa vahingoista tai voiton menetyksestä, joiden syynä on liiketoiminnan keskeytyminen johtuen tuotteesta tai siitä, ettei tuotetta mahdollisesti voida käyttää.

Valmistaja ja valmistajan edustaja eivät vastaa vahingoista, joiden syynä on ohjeiden vastainen käyttö tai tuotteen käyttö muiden kuin valmistajan tuotteiden kanssa.

Περιεχόμενα

Σύμβολα που χρησιμοποιούνται σε αυτό το εγχειρίδιο. 130
Σύμβολα στο προϊόν. 130
Σημαντικές πληροφορίες ασφαλείας. . . .130
Θόρυβος και κραδασμοί. 135
Τεχνικά Χαρακτηριστικά 136
Επισκόπηση 137
Οδηγίες χρήσης 137
Μεταφορά 140
Συντήρηση και φροντίδα 140
Πληροφορίες διάθεσης. 141
Δήλωση συμμόρφωσης ΕΕ. 141
Απαλλαγή ευθύνης. 141

Σύμβολα που χρησιμοποιούνται σε αυτό το εγχειρίδιο

⚠ ***ΠΡΟΕΙΔΟΠΟΙΗΣΗ!***
Υποδηλώνει επικείμενο κίνδυνο. Η μη τήρηση αυτής της προειδοποίησης μπορεί να οδηγήσει σε θάνατο ή σε εξαιρετικά σοβαρό τραυματισμό.

⚠ ***ΠΡΟΣΟΧΗ!***
Υποδηλώνει το ενδεχόμενο μιας επικίνδυνης κατάστασης. Η μη τήρηση αυτής της προειδοποίησης μπορεί να οδηγήσει σε ελαφρύ τραυματισμό ή σε υλικές ζημιές.

i ***ΣΗΜΕΙΩΣΗ***
Υποδηλώνει συμβουλές χρήσης και σημαντικές πληροφορίες.

Σύμβολα στο προϊόν



Πριν ενεργοποιήσετε το ηλεκτρικό εργαλείο, διαβάστε το εγχειρίδιο λειτουργίας.



Φοράτε προστατευτικά γυαλιά.



Ο χειρισμός πρέπει να πραγματοποιείται με τα δύο χέρια.



Μη χρησιμοποιείτε το προστατευτικό για εργασίες αποκοπής.



Πληροφορίες διάθεσης για το παλαιό μηχάνημα (δείτε στη σελίδα 141)

CE Σήμανση CE

UK CA Σήμανση UKCA

Σημαντικές πληροφορίες ασφαλείας

⚠ ***ΠΡΟΕΙΔΟΠΟΙΗΣΗ!***
Προτού χρησιμοποιήσετε το ηλεκτρικό εργαλείο, παρακαλούμε διαβάστε τα παρακάτω και ενεργείστε ανάλογα:
- *τις παρούσες οδηγίες χρήσης,*
- *τις «Γενικές οδηγίες ασφαλείας» για το χειρισμό ηλεκτρικών εργαλείων στο εσώκλειστο φυλλάδιο (αριθ. φυλλαδίου: 315915),*
- *τους κανόνες που ισχύουν στην εγκατάσταση και τους κανονισμούς πρόληψης ατυχημάτων.*

Αυτό το ηλεκτρικό εργαλείο ανταποκρίνεται στην πιο σύγχρονη τεχνολογία και έχει κατασκευαστεί σύμφωνα με τους αναγνωρισμένους κανονισμούς ασφαλείας.
Ωστόσο, όταν χρησιμοποιείται το ηλεκτρικό εργαλείο μπορεί να αποτελέσει κίνδυνο για τη ζωή και τη σωματική ακεραιότητα του χρήστη ή τρίτων, όπως και να προκληθεί υλική ζημιά στο ηλεκτρικό εργαλείο ή σε άλλη ιδιοκτησία.
Το ηλεκτρικό εργαλείο πρέπει να χρησιμοποιείται
- *για την προβλεπόμενη χρήση*
- *εφόσον είναι σε άριστη κατάσταση λειτουργίας.*

Βλάβες με επίπτωση στην ασφάλεια θα πρέπει να αποκαθίστανται αμέσως.

Προβλεπόμενη χρήση

Ο γωνιακός τροχός προορίζεται
- για εμπορική χρήση στη βιομηχανία και το εμπόριο,
- για ξηρή κοπή και λείανση μετάλλου,

πέτρας και παρόμοιων υλικών, καθώς και για λείανση, βούρτσισμα με συρματόβουρτσα και κοπή οπών σε υλικά πέτρας με ποτηροτρύπανο διαμαντιού, χωρίς τη χρήση νερού.
– Για την κοπή, απαιτείται ειδικό προστατευτικό κοπής (βλ. Θέση12 εικόνα A).
– Λάβετε υπόψη ότι απαιτείται επαρκής συλλογή σκόνης κατά την κοπή πέτρας.
– Όταν χρησιμοποιείτε διαμαντέ τροχούς λείανσης για τη λείανση επιφανειών από σκυρόδεμα/τσιμέντο/πέτρα, πρέπει να γίνεται χρήση του προστατευτικού διαμαντέ τροχού λείανσης επιφανειών FLEX (Τύπος: SG-R D125).
– Δεν επιτρέπονται π.χ. δίσκοι αλυσοπρίονου και λεπίδες πριονιού.
– Τα εργαλεία πρέπει να είναι εγκεκριμένα για μια ταχύτητα τουλάχιστον 10000/min.

Οδηγίες ασφαλείας για τον γωνιακό τροχό

⚠ ***ΠΡΟΕΙΔΟΠΟΙΗΣΗ!***

Μελετήστε όλες τις προειδοποιήσεις ασφάλειας, τις οδηγίες, τις εικόνες και τις προδιαγραφές που συνοδεύουν αυτό το ηλεκτρικό εργαλείο. *Εάν δεν τηρηθούν όλες οι οδηγίες που αναφέρονται παρακάτω, μπορεί να προκληθεί ηλεκτροπληξία, πυρκαγιά και/ή σοβαρός τραυματισμός. Φυλάξτε όλες τις προειδοποιήσεις και τις οδηγίες για μελλοντική αναφορά.*

Προειδοποιήσεις ασφαλείας κοινές για εργασίες λείανσης, γυαλοχαρτίσματος, βουρτσίσματος με συρματόβουρτσα ή αποκοπής:

- **Αυτό το ηλεκτρικό εργαλείο προορίζεται για λειτουργία ως τροχός, τριβείο, συρματόβουρτσα, κόφτης οπών ή εργαλείο αποκοπής. Μελετήστε όλες τις προειδοποιήσεις ασφάλειας, τις οδηγίες, τις εικόνες και τις προδιαγραφές που συνοδεύουν αυτό το ηλεκτρικό εργαλείο.** Εάν δεν τηρηθούν όλες οι οδηγίες που αναφέρονται παρακάτω, μπορεί να προκληθεί ηλεκτροπληξία, πυρκαγιά ή/και σοβαρός τραυματισμός.
- **Δεν εκτελούνται εργασίες, όπως στίλβωση, με αυτό το ηλεκτρικό εργαλείο.** Λειτουργίες για τις οποίες δεν προορίζεται το ηλεκτρικό εργαλείο μπορούν να προκαλέσουν κίνδυνο και ατομικό τραυματισμό.
- **Μην μετατρέπετε αυτό το ηλεκτρικό εργαλείο για λειτουργία με τρόπο για τον οποίο δεν έχει σχεδιαστεί και καθοριστεί ειδικά από τον κατασκευαστή του εργαλείου.** Μια τέτοια μετατροπή μπορεί να οδηγήσει σε απώλεια του ελέγχου και να προκαλέσει σοβαρό ατομικό τραυματισμό.
- **Μη χρησιμοποιείτε παρελκόμενα που δεν έχουν σχεδιαστεί και δε συνιστώνται από τον κατασκευαστή του εργαλείου.** Το γεγονός ότι ένα παρελκόμενο μπορεί να προσαρτηθεί στο ηλεκτρικό σας εργαλείο δεν εξασφαλίζει την ασφαλή λειτουργία του.
- **Η ονομαστική ταχύτητα των παρελκόμενων πρέπει να αντιστοιχεί κατ' ελάχιστο στη μέγιστη ταχύτητα που αναγράφεται επάνω στο ηλεκτρικό εργαλείο.** Παρελκόμενα που λειτουργούν με μεγαλύτερη ταχύτητα από την ονομαστική ενδέχεται να σπάσουν ή να διαλυθούν.
- **Η εξωτερική διάμετρος και το πάχος των παρελκόμενων πρέπει να παραμένουν εντός της ονομαστικής απόδοσης του ηλεκτρικού εργαλείου.** Παρελκόμενα λάθος διάστασης δεν προστατεύονται και δεν ελέγχονται επαρκώς.
- **Οι διαστάσεις του εξαρτήματος τοποθέτησης πρέπει να αντιστοιχούν στις διαστάσεις του υλικού τοποθέτησης του ηλεκτρικού εργαλείου.** Παρελκόμενα που δεν ταιριάζουν στο υλικό τοποθέτησης του ηλεκτρικού εργαλείου περιστρέφονται ανομοιόμορφα, δονούνται υπερβολικά και μπορούν να οδηγήσουν σε απώλεια του ελέγχου.
- **Μη χρησιμοποιείτε παρελκόμενα που έχουν υποστεί ζημιά. Πριν από κάθε χρήση επιθεωρείτε τα αξεσουάρ, όπως τους τροχούς τριψίματος, για θραύσματα και ρωγμές, τη βάση για ρωγμές, σκισίματα ή υπερβολική φθορά. Σε περίπτωση που το ηλεκτρικό εργαλείο ή κάποιο παρελκόμενο πέσει κάτω, ελέγξτε μήπως έχει υποστεί κάποια βλάβη ή χρησιμοποιήστε κάποιο άλλο, ακέραιο παρελκόμενο. Μετά τον έλεγχο και την τοποθέτηση του παρελκόμενου, απομακρυνθείτε και απομακρύνετε τυχόν**

παρευρισκόμενους από την περιοχή περιστροφής του και αφήσετε το ηλεκτρικό εργαλείο να λειτουργήσει για ένα λεπτό στη μέγιστη ταχύτητα χωρίς φορτίο. Τα παρελκόμενα που έχουν υποστεί ζημιά συνήθως αποσπώνται κατά την δοκιμαστική λειτουργία.

- **Φοράτε μέσα ατομικής προστασίας. Ανάλογα με την εφαρμογή, χρησιμοποιήστε προστατευτική μάσκα, προστατευτικά γυαλιά ή γυαλιά ασφαλείας. Ανάλογα με την περίπτωση, φοράτε μάσκα σκόνης, προστατευτικά ακοής, γάντια και ποδιά εργασίας ικανή να σταματήσει μικρά θραύσματα από τη λείανση ή το αντικείμενο εργασίας.** Τα προστατευτικά γυαλιά πρέπει να είναι ικανά να σταματούν τα εκσφενδονιζόμενα υπολείμματα που δημιουργούνται από τις διάφορες λειτουργίες. Η μάσκα προστασίας από τη σκόνη ή ο αναπνευστήρας θα πρέπει να μπορούν να φιλτράρουν σωματίδια που μπορεί δημιουργηθούν κατά την εκτέλεση των διάφορων εργασιών. Η παρατεταμένη έκθεση σε έντονο θόρυβο μπορεί να προκαλέσει απώλεια της ακοής.
- **Διατηρείτε τους παρευρισκόμενους σε ασφαλή απόσταση από την περιοχή εργασίας. Οποιοσδήποτε εισέρχεται στο χώρο εργασίας θα πρέπει να χρησιμοποιεί μέσα ατομικής προστασίας.** Θραύσματα του τεμαχίου επεξεργασίας ή ενός σπασμένου παρελκόμενου ενδέχεται να εκσφενδονιστούν και να προκαλέσουν τραυματισμό πέρα από τον άμεσο χώρο λειτουργίας.
- **Κρατάτε το ηλεκτρικό εργαλείο μόνο από τις μονωμένες επιφάνειες λαβής, όταν εκτελείτε μια εργασία κατά την οποία το εργαλείο κοπής μπορεί να έρθει σε επαφή με κρυφές καλωδιώσεις.** Η επαφή με ηλεκτροφόρα καλώδια ενδέχεται να καταστήσει τα εκτεθειμένα μεταλλικά μέρη του ηλεκτρικού εργαλείου επίσης ηλεκτροφόρα, με συνέπεια να προκληθεί ηλεκτροπληξία στο χειριστή.
- **Τοποθετήστε το καλώδιο μακριά από περιστρεφόμενα παρελκόμενα.** Σε περίπτωση που χάσετε τον έλεγχο του ηλεκτρικού εργαλείου, το ηλεκτρικό καλώδιο μπορεί να κοπεί ή να μπερδευτεί και να τραβηχτεί το χέρι ή το μπράτσο σας μέσα στο περιστρεφόμενο παρελκόμενο.
- **Μην αποθέτετε ποτέ το ηλεκτρικό εργαλείο εάν το παρελκόμενο δεν έχει ακινητοποιηθεί πλήρως.** Το περιστρεφόμενο παρελκόμενο ενδέχεται να πιαστεί στην επιφάνεια και να θέσει το ηλεκτρικό εργαλείο εκτός ελέγχου.
- **Μη λειτουργείτε το ηλεκτρικό εργαλείο καθώς το μεταφέρετε στο πλάι σας.** Η τυχαία επαφή του περιστρεφόμενου παρελκόμενου με τα ρούχα σας ενδέχεται να το εγκλωβίσει σε αυτά, τραβώντας το παρελκόμενο προς το σώμα σας.
- **Καθαρίζετε τακτικά τις οπές εξαερισμού του ηλεκτρικού εργαλείου.** Ο ανεμιστήρας του μοτέρ έλκει τη σκόνη μέσα στο περίβλημα και η υπερβολική συσσώρευση κονιορτοποιημένου μετάλλου μπορεί να προκαλέσει ηλεκτρικούς κινδύνους.
- **Μη χειρίζεστε το ηλεκτρικό εργαλείο κοντά σε εύφλεκτα υλικά.** Οι σπίθες ενδέχεται να αναφλέξουν αυτά τα υλικά.
- **Μη χρησιμοποιείτε παρελκόμενα που απαιτούν υγρά ψυκτικά μέσα.** Η χρήση νερού ή άλλων υγρών ψυκτικών μέσων μπορεί να οδηγήσει σε ηλεκτροπληξία.

Λάκτισμα και σχετικές προειδοποιήσεις

Το λάκτισμα ή κλώτσημα είναι μια ξαφνική αντίδραση σε ένα σφήνωμα ή μια εμπλοκή περιστρεφόμενου τροχού, βάσης εξαρτήματος ή άλλου παρελκόμενου. Το σφήνωμα ή η εμπλοκή προκαλούν απότομη ακινητοποίηση του περιστρεφόμενου παρελκόμενου, η οποία με τη σειρά της προκαλεί την ανεξέλεγκτη ώθηση του εργαλείου στην αντίθετη κατεύθυνση από εκείνη προς την οποία περιστρέφεται το παρελκόμενο κατά τη στιγμή της επαφής.

Για παράδειγμα, όταν ένας τροχός λείανσης σφηνώσει ή εμπλακεί στο αντικείμενο εργασίας, η άκρη του τροχού που εισέρχεται στο σημείο επαφής μπορεί να εισχωρήσει στην επιφάνεια του υλικού, προκαλώντας την εξώθηση ή εκσφενδόνιση του τροχού. Ο τροχός μπορεί είτε να εκσφενδονιστεί προς ή μακριά από τον χειριστή, ανάλογα με την κατεύθυνση κίνησης του τροχού στο σημείο επαφής.

Οι δίσκοι λείανσης μπορούν επίσης να σπάσουν υπό αυτές τις συνθήκες.

Το λάκτισμα αποτελεί συνέπεια κακομετα-

χείρισης ή λάθος χειρισμού του ηλεκτρικού εργαλείου και μπορεί να αποφευχθεί λαμβάνοντας τα κατάλληλα προληπτικά μέτρα, όπως αυτά, τα οποία περιγράφονται παρακάτω.

- **Κρατάτε σταθερά το ηλεκτρικό εργαλείο και με τα δύο χέρια σας και τοποθετείτε το σώμα και τα χέρια σας έτσι ώστε να αντιστέκεστε στις δυνάμεις λακτίσματος.**Ο χειριστής μπορεί να ελέγχει τις αντιδράσεις ροπής ή τις δυνάμεις λακτίσματος, εφόσον ληφθούν οι κατάλληλες προφυλάξεις.
- **Μην πλησιάζετε ποτέ το χέρι σας κοντά σε περιστρεφόμενο παρελκόμενο.** Το παρελκόμενο ενδέχεται να λακτίσει πάνω από το χέρι σας.
- **Μην τοποθετείτε το σώμα σας στην περιοχή όπου ενδέχεται να κινηθεί το ηλεκτρικό εργαλείο σε περίπτωση λακτίσματος.** Το λάκτισμα θα ωθήσει το ηλεκτρικό εργαλείο στην αντίθετη κατεύθυνση από εκείνη στην οποία κινείται ο τροχός τη στιγμή της εμπλοκής.
- **Προσέχετε ιδιαίτερα κατά την εργασία σε γωνίες, αιχμηρές ακμές, κτλ. Αποφεύγετε την πρόσκρουση και το σφήνωμα των παρελκόμενων.** Οι γωνίες, οι αιχμηρές ακμές και οι προσκρούσεις έχουν την τάση να προκαλούν εμπλοκές στα περιστρεφόμενα παρελκόμενα και προκαλούν απώλεια ελέγχου ή λάκτισμα.
- **Μην προσαρτάτε μια αλυσίδα, λεπίδα ξυλογλυπτικής, τμηματικό διαμαντοτροχό με περιφερειακό κενό μεγαλύτερο από 10 mm ή οδοντωτή πριονολάμα.**Τέτοιες λεπίδες δημιουργούν συχνό λάκτισμα και απώλεια του ελέγχου.

Προειδοποιήσεις ασφαλείας ειδικές για εργασίες λείανσης και αποκοπής:

- **Χρησιμοποιείτε μόνο τους τύπους τροχών που καθορίζονται για το ηλεκτρικό εργαλείο σας και το ειδικό προστατευτικό που έχει σχεδιαστεί για τον επιλεγμένο τροχό.** Τροχοί για τους οποίους δεν έχει σχεδιαστεί το ηλεκτρικό εργαλείο δεν μπορούν να προστατευθούν επαρκώς και είναι επικίνδυνοι.
- **Η επιφάνεια λείανσης των τροχών κεντρικής πίεσης πρέπει να τοποθετείται κάτω από την επιφάνεια του χείλους προστατευτικού.** Ένας ακατάλληλα τοποθετημένος τροχός που προεξέχει μέσα από την επιφάνεια του χείλους προστατευτικού δεν προστατεύεται επαρκώς.
- **Το προστατευτικό πρέπει να προσαρτάται με ασφάλεια στο ηλεκτρικό εργαλείο και να τοποθετείται για μέγιστη ασφάλεια κατά τέτοιο τρόπο ώστε να εκτίθεται προς τον χειριστή η μικρότερη δυνατή επιφάνεια του τροχού.** Το προστατευτικό βοηθάει στην προστασία του χειριστή από θραύσματα σπασμένου τροχού, τυχαία επαφή με τον τροχό και σπινθήρες οι οποίοι μπορούν να προκαλέσουν ανάφλεξη των ρούχων.
- **Οι τροχοί πρέπει να χρησιμοποιούνται μόνο για τις συνιστώμενες εφαρμογές. Για παράδειγμα: μην τροχίζετε με το πλάι του τροχού αποκοπής.** Οι λειαντικοί δίσκοι αποκοπής προορίζονται για περιφερική λείανση. Ο πλευρικές δυνάμεις που ασκούνται σε αυτούς μπορεί να τους σπάσουν.
- **Χρησιμοποιείτε πάντα ακέραιες φλάντζες τροχών που έχουν τη σωστή διάσταση και σχήμα για τον επιλεγμένο από εσάς τροχό.** Οι κατάλληλες φλάντζες τροχού υποστηρίζουν τον τροχό, μειώνοντας έτσι την πιθανότητα θραύσης του τροχού. Οι φλάντζες για τους τροχούς αποκοπής μπορεί να είναι διαφορετικές από τις φλάντζες των τροχών λείανσης.
- **Μην χρησιμοποιείτε φθαρμένους τροχούς από μεγαλύτερα ηλεκτρικά εργαλεία.** Ένας τροχός που προορίζεται για μεγαλύτερο ηλεκτρικό εργαλείο δεν είναι κατάλληλος για την υψηλότερη ταχύτητα ενός μικρότερου εργαλείου και μπορεί να σπάσει.
- **Όταν χρησιμοποιείτε τροχούς διπλής χρήσης, χρησιμοποιείτε πάντα το σωστό προστατευτικό για την εφαρμογή που εκτελείτε.** Εάν δεν χρησιμοποιείται το σωστό προστατευτικό μπορεί να μην παρέχεται το επιθυμητό επίπεδο προστασίας με πιθανή συνέπεια σοβαρό τραυματισμό.

Πρόσθετες προειδοποιήσεις ασφαλείας ειδικά για τις εργασίες αποκοπής:

- **Μην «μπλοκάρετε» τον τροχό αποκοπής**

και μην ασκείτε υπερβολική πίεση. Μην επιχειρήσετε να κάνετε μια κοπή με υπερβολικό βάθος. Η υπερβολική πίεση του τροχού αυξάνει το φορτίο και την πιθανότητα συστροφής ή εμπλοκής του τροχού στο σημείο κοπής, όπως και την πιθανότητα λακτίσματος ή θραύσης του τροχού.

- **Μην τοποθετείτε το σώμα σας στην ίδια ευθεία με τον περιστρεφόμενο τροχό και πίσω από αυτόν.** Όταν ο τροχός απομακρύνεται από το σώμα σας στο σημείο χρήσης, ένα ενδεχόμενο λάκτισμα μπορεί να ωθήσει τον περιστρεφόμενο τροχό και το ηλεκτρικό εργαλείο απευθείας προς το μέρος σας.
- **Όταν ο τροχός μαγκώνει ή όταν διακόπτετε μια κοπή για οποιονδήποτε λόγο, απενεργοποιείτε το ηλεκτρικό εργαλείο και κρατήστε το ακίνητο μέχρι να σταματήσει εντελώς ο τροχός. Ποτέ μην επιχειρήσετε να αφαιρέσετε το δίσκο αποκοπής από το σημείο κοπής ενώ ο τροχός βρίσκεται σε κίνηση, διαφορετικά μπορεί να προκύψει λάκτισμα.** Διερευνήστε και λάβετε διορθωτικά μέτρα για να εξαλείψετε την αιτία που προκαλεί το μάγκωμα του τροχού.
- **Μην επανεκκινείτε την εργασία κοπής μέσα στο αντικείμενο εργασίας. Αφήστε τον τροχό να φτάσει στην πλήρη ταχύτητα και εισέλθετε προσεκτικά ξανά στην κοπή.** Ο τροχός μπορεί να μπλοκάρει, να ανέλθει ή να κλωτσήσει αν το ηλεκτρικό εργαλείο επανεκκινηθεί μέσα στο τεμάχιο εργασίας.
- **Υποστηρίζετε τα μεγάλα πάνελ ή οποιαδήποτε υπερμεγέθη τεμάχια επεξεργασίας, για την ελαχιστοποίηση του κινδύνου σφηνώματος του τροχού και λακτίσματος.** Τα μεγάλα αντικείμενα εργασίας τείνουν να κρέμονται λόγω του βάρους τους. Οι υποστηρίξεις πρέπει να τοποθετούνται κάτω από το τεμάχιο επεξεργασίας, κοντά στη γραμμή κοπής και κοντά στην άκρη του τεμαχίου επεξεργασίας, και στις δύο πλευρές του τροχού.
- **Να είστε ιδιαίτερα προσεκτικοί όταν κάνετε μια «τομή τσέπης» σε υπάρχοντες τοίχους ή σε άλλες τυφλές περιοχές.** Ο τροχός που προεξέχει μπορεί να κόψει σωλήνες αερίου ή νερού, ηλεκτρικές καλωδιώσεις ή αντικείμενα που μπορούν να προκαλέσουν λάκτισμα.
- **Μην επιχειρείτε πραγματοποίηση καμπύλων κοπών.** Η υπερβολική πίεση του δίσκου αυξάνει το φορτίο και την τάση για συστροφές ή εμπλοκή του τροχού στο σημείο κοπής και την πιθανότητα λακτίσματος ή θραύσης του τροχού, με πιθανό αποτέλεσμα σοβαρό τραυματισμό.

Προειδοποιήσεις ασφάλειας ειδικές για λειτουργίες γυαλοχαρτίσματος

- **Χρησιμοποιείτε γυαλόχαρτα κατάλληλου μεγέθους. Ακολουθείτε τις συστάσεις του κατασκευαστή όταν επιλέγετε γυαλόχαρτα.** Τα μεγαλύτερα γυαλόχαρτα που προεξέχουν υπερβολικά από το πέλμα λείανσης ενέχουν κίνδυνο κοψίματος και μπορούν να προκαλέσουν μάγκωμα, σκίσιμο του δίσκου ή λάκτισμα.

Προειδοποιήσεις ασφάλειας ειδικές για λειτουργίες βουρτσίσματος με συρματόβουρτσα

- **Λάβετε υπόψη ότι οι συρμάτινες τρίχες εκτοξεύονται από τη βούρτσα ακόμη και κατά τη διάρκεια κανονικής λειτουργίας. Μην καταπονείτε υπερβολικά τις τρίχες υπερφορτώνοντας τη βούρτσα.** Τα υπολείμματα του σύρματος μπορούν εύκολα να διεισδύσουν σε ελαφρά ρούχα ή/και στο δέρμα.
- **Όταν για τις εργασίες καθαρισμού με συρματόβουρτσα συνιστάται η χρήση προστατευτικού, μην επιτρέπετε παρεμβολή του συρμάτινου τροχού ή της συρματόβουρτσας με το προστατευτικό.** Η διάμετρος του ακτινωτού τροχού ή της βούρτσας ενδέχεται να αυξηθεί λόγω του φορτίου λειτουργίας και των φυγόκεντρων δυνάμεων.

Πρόσθετες οδηγίες ασφαλείας

- **Χρησιμοποιείτε κατάλληλα όργανα ανίχνευσης για τον εντοπισμό κεκαλυμμένων καλωδίων ρεύματος ή συμβουλευτείτε την τοπική εταιρεία ηλεκτροδότησης.** Η επαφή με ηλεκτρικά καλώδια μπορεί να προκαλέσει πυρκαγιά και/ή ηλεκτροπληξία. Η ζημιά σε σωλήνα αερίου μπορεί να προκαλέσει έκρηξη. Η κοπή ενός σωλήνα νερού θα προκαλέσει υλικές ζημιές ή μπορεί να προκαλέσει ηλεκτροπληξία.
- **Το σπείρωμα των παρελκόμενων πρέπει**

να ταιριάζει στο σπείρωμα της ατράκτου του λειαντήρα. Για τα παρελκόμενα που τοποθετούνται με φλάντζα, η οπή ατράκτου του παρελκόμενου πρέπει να αντιστοιχεί στη διάμετρο της φλάντζας. Παρελκόμενα που δεν ταιριάζουν στο υλικό υποδοχής του ηλεκτρικού εργαλείου περιστρέφονται ανομοιόμορφα, δονούνται υπερβολικά και μπορεί να οδηγήσουν σε απώλεια ελέγχου.

- **Κατά τη λείανση με γυαλόχαρτο, μπορεί να προκύψουν υψηλές θερμοκρασίες στις επιφάνειες. Ρυθμίστε αντίστοιχα την ταχύτητα.**
- **Κατά την εργασία, κρατάτε το ηλεκτρικό εργαλείο γερά και με τα δύο χέρια και βεβαιώνεστε ότι πατάτε με ασφάλεια.** Το ηλεκτρικό εργαλείο ελέγχεται με μεγαλύτερη ασφάλεια όταν το κρατάτε και με τα δύο χέρια.
- **Ασφαλίστε το κατεργαζόμενο τεμάχιο.** Το κατεργαζόμενο τεμάχιο σταθεροποιείται καλύτερα με διάταξη σύσφιξης απ' ό,τι με το χέρι.
- **Μην πιέζετε το κλείδωμα της ατράκτου μέχρι να σταματήσει το εργαλείο λείανσης.**
- **Η σκόνη που δημιουργείται από τη λείανση υλικών, όπως μολυβδούχων βαφών, ορισμένων τύπων ξύλου, ορυκτών και μετάλλων μπορεί να είναι επικίνδυνη για το χειριστή ή για άτομα που βρίσκονται κοντά.** Η εισπνοή ή η επαφή με αυτές τις σκόνες μπορεί να προκαλέσει ασθένειες του αναπνευστικού συστήματος ή/και αλλεργικές αντιδράσεις.

– Διασφαλίστε καλό αερισμό στο χώρο εργασίας.
– Εάν είναι εφικτό, χρησιμοποιείτε εξωτερική απαγωγή σκόνης.
– Συνιστάται η χρήση μάσκας αναπνευστικής προστασίας με φίλτρο της κατηγορίας P2.

- **Μην εργάζεστε με υλικά που αποδεσμεύουν επικίνδυνες ουσίες (π.χ., αμίαντο).**
- **Χρησιμοποιείτε μόνο γνήσιες μπαταρίες με την τάση που αναγράφεται στην πινακίδα τύπου του ηλεκτρικού σας εργαλείου.** Η χρήση άλλων μπαταριών, π.χ., απομιμήσεων, ανασκευασμένων ή άλλων κατασκευαστών, αυξάνει τον κίνδυνο τραυματισμού και υλικών ζημιών λόγω έκρηξης μπαταριών.

Θόρυβος και κραδασμοί

Οι τιμές θορύβου και κραδασμών έχουν προσδιοριστεί σε συμφωνία με το πρότυπο EN 62841.

Οι τιμές A σταθμισμένου θορύβου του ηλεκτρικού εργαλείου είναι τυπικά:

– Στάθμη ηχητικής πίεσης L_{pA}: 81 dB(A)
– Στάθμη ηχητικής ισχύος L_{WA}: 89 dB(A)
– Αβεβαιότητα: K = 3 dB

Συνολική τιμή κραδασμών:

– Τιμή εκπομπών a_h: 5,6 (κύρια λαβή) m/s^2 6,6 (βοηθητική λαβή) m/s^2
– Αβεβαιότητα: K = 1,5 m/s^2

Επαναλαμβανόμενες δονήσεις κρούσης (p_F):

– LBE 125-15 18-EC/ LB 125-15 18-EC/ LBE 125 18.0-EC: 151 m/s^2
– Αβεβαιότητα: K=1 m/s^2

ΠΡΟΣΟΧΗ!

Οι καθορισμένες μετρημένες τιμές ισχύουν για καινούργια ηλεκτρικά εργαλεία. Η καθημερινή χρήση προκαλεί αλλαγές στις τιμές θορύβου και κραδασμών.

ΣΗΜΕΙΩΣΗ

Η δηλωθείσα συνολική τιμή (ή τιμές) κραδασμών και η δηλωθείσα τιμή (ή τιμές) εκπομπής θορύβου έχουν μετρηθεί σύμφωνα με μια τυπική μέθοδο δοκιμής και μπορούν να χρησιμοποιηθούν για τη σύγκριση ενός εργαλείου με ένα άλλο. Μπορούν επίσης να χρησιμοποιηθούν σε μια προκαταρκτική αξιολόγηση της έκθεσης.

Το δηλωθέν επίπεδο εκπομπής κραδασμών και η τιμή (ή τιμές) εκπομπής θορύβου αντιπροσωπεύουν τις κύριες εφαρμογές του εργαλείου. Ωστόσο, εάν το εργαλείο χρησιμοποιείται για διαφορετικές εφαρμογές, με διαφορετικά εξαρτήματα ή με κακή συντήρηση, το επίπεδο εκπομπής κραδασμών και

η τιμή (ή τιμές) εκπομπής θορύβου ενδέχεται να διαφέρουν. Αυτό μπορεί να αυξήσει σημαντικά το επίπεδο έκθεσης κατά τη διάρκεια της συνολικής περιόδου εργασίας.

Για μια ακριβή εκτίμηση του επιπέδου έκθεσης σε κραδασμούς και της τιμής (ή τιμών) εκπομπής θορύβου, είναι επίσης απαραίτητο να ληφθούν υπόψη οι χρόνοι κατά τους οποίους το εργαλείο είναι απενεργοποιημένο ή λειτουργεί αλλά δεν χρησιμοποιείται πραγματικά. Αυτό μπορεί να μειώσει σημαντικά το επίπεδο έκθεσης κατά τη διάρκεια της συνολικής περιόδου εργασίας.

Προσδιορίστε πρόσθετα μέτρα ασφαλείας για την προστασία του χειριστή από τις επιπτώσεις των κραδασμών και του θορύβου, όπως: Συντήρηση του εργαλείου και των εξαρτημάτων, διατήρηση των χεριών ζεστών, οργάνωση του τρόπου εργασίας.

⚠ ***ΠΡΟΣΟΧΗ!***
Φοράτε ωτοασπίδες όταν η ηχητική πίεση υπερβαίνει τα 85 dB(A).

Τεχνικά Χαρακτηριστικά

Τύπος προϊόντος		LBE 125-15 18-EC	LB 125-15 18-EC	L 125 18.0-EC-LD
Προϊόν		Γωνιακός τροχός		
Ονομαστική τάση	Vdc	18		
Ταχύτητα χωρίς φορτίο	RPM	3500-10000	10.000	10,000
Σπείρωμα ατράκτου		M14		
Διάμετρος τροχού	mm	125		
Πάχος τροχού	mm	Μέγ. 6		
Paino	kg	1.9*		1.8**
Μπαταρία	18 V	AP 18/2,5		
		AP 18/4,0		
		AP 18/5,0		
		AP 18/8,0		
		AP 18/4,0 XT		
		AP 18/8,0 XT		
Εύρος φορτιστή		CA 18...Σειρά CA 12/18...Σειρά		
Θερμοκρασία φόρτισης		0~40°C		

Θερμοκρασία λειτουργίας	-10~40°C
Θερμοκρασία αποθήκευσης	-20~50°C

* Μετρήθηκε με (9) , (8) (12), (13), χωρίς μπαταρία (μπορείτε να βρείτε το βάρος της μπαταρίας στο www.flex-tools.com), χωρίς εργαλείο.

* Μετρήθηκε με (9) , (12), (13), (14), χωρίς μπαταρία (μπορείτε να βρείτε το βάρος της μπαταρίας στο www.flex-tools.com), χωρίς εργαλείο.

Επισκόπηση (βλ. εικόνα A)

Η αρίθμηση των χαρακτηριστικών του προϊόντος αναφέρεται στην απεικόνιση του ηλεκτρικού εργαλείου στη σελίδα με τα γραφικά.

1 **Κλείδωμα ατράκτου**
2 **Διακόπτης λειτουργίας**
3 **Λαβή**
4 **Κουμπιά ρύθμισης ταχύτητας**
LBE 125-15 18-EC
5 **Ενδείξεις ταχύτητας**
LBE 125-15 18-EC
6 **Κάλυμμα φίλτρου**
7 **Σπείρωμα βίδας εγκατάστασης βοηθητικής λαβής**
8 **Προστατευτικό τροχού λείανσης**
9 **Φλάντζα με σπείρωμα**
α. Φλάντζα σύσφιξης
β. Παξιμάδι σύσφιξης
10 **Άτρακτος**
11 **Κλειδί πείρων**
12 **Προσαρτώμενο προστατευτικό τροχού κοπής**
13 **Βοηθητική χειρολαβή**
14 **Κάλυμμα με σφιγκτήρα**
Για τα L 125 18.0-EC-LD

Οδηγίες χρήσης

⚠ ***ΠΡΟΕΙΔΟΠΟΙΗΣΗ!***
Αφαιρείτε την μπαταρία πριν από την εκτέλεση οποιασδήποτε εργασίας στο ηλεκτρικό εργαλείο.

Πριν από την ενεργοποίηση του ηλεκτρικού εργαλείου

Αποσυσκευάστε το ηλεκτρικό εργαλείο και τα εξαρτήματα και βεβαιωθείτε ότι δεν λείπουν ή έχουν υποστεί ζημιά παρελκόμενα.

i ***ΣΗΜΕΙΩΣΗ***
Οι μπαταρίες δεν είναι φορτισμένες πλήρως κατά την παράδοση. Πριν από την αρχική χρήση, φορτίστε τις μπαταρίες πλήρως. Ανατρέξτε στο εγχειρίδιο του φορτιστή.

Συμβουλές για μεγάλη διάρκεια ζωής της μπαταρίας

⚠ ***ΠΡΟΣΟΧΗ!***
- *Μην φορτίζετε ποτέ τις μπαταρίες σε θερμοκρασίες κάτω από 0 °C ή πάνω από 40 °C.*
- *Μην φορτίζετε τις μπαταρίες σε περιβάλλοντα με υψηλή υγρασία αέρα ή θερμοκρασία περιβάλλοντος.*
- *Μην καλύπτετε τις μπαταρίες και το φορτιστή κατά τη διάρκεια της διαδικασίας φόρτισης.*
- *Αποσυνδέστε το βύσμα του φορτιστή από την πρίζα ρεύματος στο τέλος της διαδικασίας φόρτισης.*

Η μπαταρία και ο φορτιστής θερμαίνονται κατά τη διαδικασία φόρτισης. Αυτό είναι απολύτως φυσιολογικό!

ΣΗΜΕΙΩΣΗ

Ακολουθείτε τις οδηγίες για τη σωστή φόρτιση της μπαταρίας, όπως περιγράφονται στις οδηγίες λειτουργίας της μπαταρίας.

Εάν οι μπαταρίες δεν χρησιμοποιούνται για μεγάλο χρονικό διάστημα, αποθηκεύστε τις μερικώς φορτισμένες σε δροσερό μέρος.

Εισαγωγή/Αντικατάσταση της μπαταρίας (βλ. εικόνα B1-B2)

- Πιέστε τη φορτισμένη μπαταρία μέσα στο ηλεκτρικό εργαλείο, μέχρι να ακουστεί ένα κλικ ότι μπήκε στη θέση της (βλ. εικόνα B1).
- Για να την αφαιρέσετε, πιέστε το κουμπί αποδέσμευσης (1.) και τραβήξτε την μπαταρία (2.) προς τα έξω (βλ. εικόνα B2).

ΠΡΟΣΟΧΗ!

Όταν η συσκευή δε χρησιμοποιείται, προστατεύετε τις επαφές της μπαταρίας. Ασύνδετα μεταλλικά μέρη μπορούν να βραχυκυκλώσουν τις επαφές και ενέχει κίνδυνος έκρηξης και πυρκαγιάς!

Προσάρτηση και αφαίρεση του προστατευτικού

ΠΡΟΕΙΔΟΠΟΙΗΣΗ!

Όταν χρησιμοποιείτε τον γωνιακό τροχό για εκχόνδριση ή κοπή, μην εργάζεστε ποτέ χωρίς το προστατευτικό. Για την κοπή πρέπει να χρησιμοποιείται ειδικό προστατευτικό κοπής.

Για την προσάρτηση (δείτε την εικόνα C1)

- Αφαιρέστε την μπαταρία.
- Προσάρτηση του προστατευτικού (1.). Οι ωτίδες στο κάλυμμα προστατευτικού πρέπει να βρίσκεται στις εσοχές φλάντζας.
- Γυρίστε το κάλυμμα προστατευτικού δεξιόστροφα (2.). Η περιστροφή είναι δυνατή μόνο προς μία κατεύθυνση!

Για την αφαίρεση (δείτε την εικόνα C2)

- Αφαιρέστε την μπαταρία.
- Περιστρέψτε το προστατευτικό δεξιόστροφα, αυτό θα αναδυθεί όταν φτάσει σε μια συγκεκριμένη θέση.
- Περιστρέψτε το προστατευτικό αριστερόστροφα για μια μικρή γωνία (1.) και βγάλτε το έξω κατά μήκος των εσοχών στην φλάντζα (2.).

Προσαρτώμενο προστατευτικό τροχού κοπής (βλ. εικόνα C3)

- Το προσαρτώμενο προστατευτικό του τροχού κοπής (12) για εργασίες κοπής πρέπει να χρησιμοποιείται σε συνδυασμό με το προστατευτικό του τροχού λείανσης (8), (14). Απλώς προσαρτάτε το κλιπ του προστατευτικού τροχού κοπής στο προστατευτικό του τροχού λείανσης.

Για να τοποθετήσετε το κάλυμμα με σφιγκτήρα (βλέπε εικόνα C4)

Για τα L 125 18.0-EC-LD

- Αφαιρέστε την μπαταρία.
- Ανοίξτε τον μοχλό σύσφιξης (1.).
- Προσαρτήστε το κάλυμμα με σφιγκτήρα με τον δακτύλιο σύσφιξης στην φλάντζα σύσφιξης, οδηγώντας σε αυτή τη διαδικασία τους άξονες στον δακτύλιο σύσφιξης μέσα στην εγκοπή στην φλάντζα (2.).
- Γυρίστε δεξιόστροφα το κάλυμμα με σφιγκτήρα στην επιθυμητή θέση (3.) και σφίξτε το μοχλό σύσφιξης (4.).

Εγκατάσταση της βοηθητικής λαβής (βλέπε εικόνα D)

- Αφαιρέστε την μπαταρία.
- Για να εγκαταστήσετε τη λαβή (13), περάστε την στην σωστή θέση.

Εγκατάσταση και αφαίρεση του τροχού λείανσης ή κοπής (βλ. εικόνα E1-E3)

Τοποθέτηση του τροχού

- Αφαιρέστε την μπαταρία.
- Πιέστε και κρατήστε πατημένο το κλείδωμα της ατράκτου (1).
- Χρησιμοποιώντας το ρυθμιζόμενο κλειδί (11) λασκάρετε το παξιμάδι σύσφιξης (9b) στον άξονα (10) αριστερόστροφα και αφαιρέστε το (βλ. εικόνα E1).
- Τοποθετήστε τον τροχό στη σωστή θέση.
- Σφίξτε το παξιμάδι σύσφιξης (9b). Για τον τροχό λείανσης, το ανυψωμένο τμήμα του παξιμαδιού σύσφιξης ακουμπά στον τροχό (βλ. εικόνα E2). Για τον τροχό κοπής, το κοίλο τμήμα του παξιμαδιού σύσφιξης εφάπτεται στον τροχό (βλ. εικόνα E3).
- Πιέστε και κρατήστε πατημένο το κλείδωμα της ατράκτου (1).
- Σφίξτε το παξιμάδι σύσφιξης (9b).
- Τοποθετήστε την μπαταρία.

- Ενεργοποιήστε τον γωνιακό τροχό (χωρίς να τον ασφαλίσετε στη θέση του) και αφήστε τον να λειτουργήσει για περίπου 30 δευτερόλεπτα. Ελέγξτε για ανισορροπίες και δονήσεις.
- Απενεργοποιήστε τον γωνιακό τροχό.

Για την αφαίρεση του τροχού

- Πιέστε το κλείδωμα της ατράκτου (1) και περιστρέψτε το παξιμάδι σύσφιξης (9b) μέχρι να ασφαλίσει ο άξονας (10).
- Λασκάρετε και αφαιρέστε το παξιμάδι σύσφιξης (9b) χρησιμοποιώντας το ρυθμιζόμενο κλειδί (11).
- Αφαιρέστε τον τροχό λείανσης ή κοπής.

Φίλτρο σκόνης (βλ. εικόνα F)

- Αφαιρέστε την μπαταρία.
- Για να προσαρτήσετε το κάλυμμα φίλτρου (6), ασφαλίστε το κάλυμμα του φίλτρου στη βάση του εργαλείου.
- Για να αφαιρέσετε το κάλυμμα του φίλτρου, εισάγετε ένα επίπεδο κατσαβίδι (δεν παρέχεται) στην εγκοπή στο πάνω μέρος του καλύμματος φίλτρου και τραβήξτε το κάλυμμα φίλτρου μακριά από το εργαλείο.
- Καθαρίζετε τακτικά το κάλυμμα του φίλτρου.

Ενεργοποίηση και απενεργοποίηση

Σύντομη λειτουργία χωρίς ενεργοποιημένο διακόπτη

Σύντομη λειτουργία χωρίς ενεργοποιημένο διακόπτη (βλ. εικόνα G1)

- Πιέστε τον διακόπτη rocker (1.), ωθήστε τον προς τα εμπρός και κρατήστε σε αυτή τη θέση (2.).
- Για την απενεργοποίηση, αποδεσμεύστε τον διακόπτη rocker (1).

Συνεχής λειτουργία με ενεργοποιημένο τον διακόπτη (βλ. εικόνα G2-G3)

- Πιέστε τον διακόπτη rocker (1.), ωθήστε προς τα εμπρός και κρατήστε τον (2.) και εμπλέξτε στο μπροστινό άκρο εφαρμόζοντας πίεση (3.).
- Για την απενεργοποίηση, πατήστε σύντομα και αποδεσμεύστε τον διακόπτη.

Ρύθμιση της ταχύτητας (LBE 125-15 18-EC) (βλ. εικόνα H)

Υπάρχουν τέσσερα επίπεδα ταχύτητας που αλλάζουν με τη χρήση των κουμπιών ρύθμισης ταχύτητας (4).

Πατήστε το κουμπί ">" για να αυξήσετε την ταχύτητα.

Πατήστε το κουμπί "<" για να μειώσετε την ταχύτητα. Οι ενδείξεις ταχύτητας (5) κάτω από τους αριθμούς υποδεικνύουν το τρέχον επίπεδο ταχύτητας.

Αφού απενεργοποιήσετε το ηλεκτρικό εργαλείο, η λειτουργία μνήμης θα αποθηκεύσει τη ρύθμιση, οπότε μόλις το ενεργοποιήσετε εκ νέου θα χρησιμοποιηθεί η τελευταία ενεργή ρύθμιση.

Επίπεδο ταχύτητας	LBE 125-15 18-EC
1	3500 RPM
2	5000 RPM
3	7000 RPM
4	10000 RPM

Ρύθμιση του προστατευτικού (βλ. εικόνα I1)

Για να προσαρμόσετε το εργαλείο στην εκάστοτε εργασία, το προστατευτικό κάλυμμα μπορεί να ρυθμιστεί με εγκοπές στις 360° χωρίς τη χρήση εργαλείου.

Ρύθμιση του καλύμματος με σφιγκτήρα (βλέπε εικόνα I2)

- Απελευθερώστε το μοχλό σύσφιξης (1.).
- Ρυθμίστε το κάλυμμα με σφιγκτήρα (2.).
- Σφίξτε ξανά τον μοχλό σύσφιξης (3.).

ΣΗΜΕΙΩΣΗ

Το προστατευτικό κάλυμμα πρέπει να συγκρατείται σφιχτά ώστε να μην γυρίσει. Εάν είναι απαραίτητο, πριν από τη λειτουργία του μοχλού σύσφιξης, σφίξτε το εξάγωνο παξιμάδι μέχρι ο μοχλός να μπορεί να ενεργοποιηθεί πάλι με το χέρι.

Λειτουργία

ΣΗΜΕΙΩΣΗ

Όταν απενεργοποιείτε το ηλεκτρικό εργαλείο, αυτό συνεχίζει τη λειτουργία του για ένα σύντομο χρονικό διάστημα.

ΠΡΟΕΙΔΟΠΟΙΗΣΗ!

Φοράτε πάντα γυαλιά ασφαλείας ή προστατευτικό προσώπου κατά τη λειτουργία.

ΠΡΟΕΙΔΟΠΟΙΗΣΗ!

Για να διατηρήσετε τον σωστό έλεγχο, χειρίζεστε πάντα το εργαλείο και με τα δύο χέρια, διατηρώντας το ένα χέρι στη βοηθητική λαβή. Η απώλεια ελέγχου μπορεί να προκαλέσει ατύχημα με πιθανό σοβαρό τραυματισμό.

Ξεχόνδρισμα

ΠΡΟΕΙΔΟΠΟΙΗΣΗ!

Ποτέ μην χρησιμοποιείτε τροχούς κοπής για εργασίες λείανσης.

– Γωνία τροχού 20°–40° για βέλτιστη απόδοση λείανσης.
– Εφαρμόζοντας μέτρια πίεση, μετακινείτε τον γωνιακό τροχό προς τα πίσω και προς τα εμπρός. Αυτό έχει ως αποτέλεσμα το τεμάχιο επεξεργασίας να μην αποκτάει πολύ υψηλή θερμοκρασία και να μην προκύπτει αποχρωματισμός αλλά ούτε και αυλακιές.

Λείανση αποκοπής (δείτε την εικόνα J)

ΠΡΟΕΙΔΟΠΟΙΗΣΗ!

Χρησιμοποιείτε πάντα ένα προσαρτώμενο προστατευτικό τροχού κοπής για εργασίες κοπής όταν εκτελείτε εργασίες κοπής και λείανσης.

- Ο γωνιακός τροχός πρέπει πάντα να λειτουργεί προς τα πίσω. Διαφορετικά, υπάρχει κίνδυνος ο γωνιακός τροχός να πηδάει ανεξέλεγκτα έξω από την εγκοπή.
- Μην πιέζετε, γέρνετε ή ταλαντώνετε το ηλεκτρικό εργαλείο.
- Ρυθμίστε την τροφοδοσία στο υλικό που πρόκειται να κοπεί: όσο πιο σκληρό είναι το υλικό τόσο πιο αργή είναι η τροφοδοσία.

Μεταφορά

Οι μπαταρίες ιόντων λιθίου υπόκεινται στις απαιτήσεις της νομοθεσίας για τα επικίνδυνα εμπορεύματα.

Η μεταφορά των εν λόγω μπαταριών πρέπει να γίνεται σύμφωνα με τις τοπικές, εθνικές και διεθνείς διατάξεις και κανονισμούς.

Οι χρήστες μπορούν να μεταφέρουν αυτές τις μπαταρίες οδικώς χωρίς περαιτέρω απαιτήσεις.

Η εμπορική μεταφορά μπαταριών ιόντων λιθίου από ναυτιλιακές εταιρείες υπόκειται στους κανονισμούς για τη μεταφορά επικίνδυνων εμπορευμάτων. Η προετοιμασία της αποστολής και η μεταφορά επιτρέπεται να πραγματοποιείται μόνο από κατάλληλα εκπαιδευμένα άτομα. Για την όλη διαδικασία πρέπει να υπάρχει επαγγελματική επιτήρηση.

Κατά τη μεταφορά επαναφορτιζόμενων μπαταριών πρέπει να τηρούνται τα ακόλουθα σημεία:

Βεβαιωθείτε ότι οι ακροδέκτες επαφής της μπαταρίας είναι προστατευμένοι και μονωμένοι για την πρόληψη βραχυκυκλωμάτων.

Βεβαιωθείτε ότι η μπαταρία είναι ασφαλισμένη έναντι μετακίνησης στο εσωτερικό της συσκευασίας.

Οι μπαταρίες που έχουν υποστεί βλάβη ή διαρροή δεν πρέπει να μεταφέρονται.

Επικοινωνήστε με τη ναυτιλιακή σας εταιρεία για περισσότερες πληροφορίες.

ΠΡΟΣΟΧΗ!

Μην τοποθετείτε μπαταρίες που έχουν κατεστραμμένο περίβλημα.

Συντήρηση και φροντίδα

ΠΡΟΕΙΔΟΠΟΙΗΣΗ!

Πριν εκτελέσετε οποιαδήποτε εργασία στο ηλεκτρικό εργαλείο, αφαιρέστε την μπαταρία από το εργαλείο.

Καθαρισμός

ΠΡΟΣΟΧΗ!

Όταν καθαρίζετε με ξηρό πεπιεσμένο αέρα, φοράτε πάντα προστατευτικά γυαλιά.

Καθαρίζετε τακτικά το ηλεκτρικό εργαλείο και τις οπές εξαερισμού. Η συχνότητα

καθαρισμού εξαρτάται από το υλικό και τη διάρκεια χρήσης. Καθαρίζετε τακτικά το εσωτερικό του περιβλήματος και του μοτέρ με ξηρό πεπιεσμένο αέρα.

Επισκευές

Οι επισκευές πρέπει να διεξάγονται μόνο από ένα εξουσιοδοτημένο κέντρο εξυπηρέτησης πελατών.

ΣΗΜΕΙΩΣΗ

Κατά τη διάρκεια της περιόδου εγγύησης μη λασκάρετε τις βίδες στο περίβλημα. Η μη συμμόρφωση με αυτή την απαίτηση ακυρώνει τυχόν αξιώσεις βάσει της εγγύησης του κατασκευαστή.

Ανταλλακτικά και παρελκόμενα

Για άλλα αξεσουάρ, ειδικά για εργαλεία και παρελκόμενα, ανατρέξτε στους καταλόγους του κατασκευαστή. Μπορείτε να βρείτε λεπτομερή σχέδια και λίστες ανταλλακτικών στον ιστότοπό μας:**www.flex-tools.com.**

Πληροφορίες διάθεσης

ΠΡΟΕΙΔΟΠΟΙΗΣΗ!

Αχρηστεύετε τα παλιά ηλεκτρικά εργαλεία:

– *αφαιρώντας την μπαταρία στα ηλεκτρικά εργαλεία που λειτουργούν με μπαταρία.*

Μόνο χώρες της ΕΕ

Μην απορρίπτετε τα ηλεκτρικά εργαλεία στα οικιακά απορρίμματα!

Σύμφωνα με την ευρωπαϊκή οδηγία 2012/19/ΕΕ σχετικά με τα απόβλητα ηλεκτρικού και ηλεκτρονικού εξοπλισμού και την ενσωμάτωση της οδηγίας αυτής στο εθνικό δίκαιο, τα άχρηστα ηλεκτρικά εργαλεία πρέπει να συλλέγονται ξεχωριστά για να ανακυκλώνονται με τρόπο φιλικό προς το περιβάλλον.

Ανάκτηση πρώτων υλών αντί για διάθεση απορριμμάτων.

Η συσκευή, τα παρελκόμενα και η συσκευασία πρέπει να ανακυκλώνονται με τρόπο φιλικό προς το περιβάλλον. Τα πλαστικά μέρη επισημαίνονται για ανακύκλωση ανάλογα με τον τύπο υλικού.

ΠΡΟΕΙΔΟΠΟΙΗΣΗ!

Μην απορρίπτετε τις μπαταρίες στα οικιακά απορρίμματα, στη φωτιά ή σε νερό. Μην ανοίγετε τις άχρηστες μπαταρίες.

Μόνο για χώρες της ΕΕ:

Σύμφωνα με την οδηγία 2023/1542, οι ελαττωματικές ή χρησιμοποιημένες μπαταρίες πρέπει να ανακυκλώνονται.

ΣΗΜΕΙΩΣΗ

Σας παρακαλούμε να ζητήσετε από το κατάστημα αγοράς να σας υποδείξει τους τρόπους διάθεσης!

CE- Δήλωση συμμόρφωσης

Οι Δηλώσεις συμμόρφωσης περιλαμβάνονται στο Παράρτημα 1 του παρόντος εγχειριδίου οδηγιών.

Απαλλαγή ευθύνης

Ο κατασκευαστής και ο εκπρόσωπός του δεν ευθύνονται για καμία ζημιά ή απώλεια κέρδους λόγω της διακοπής επαγγελματικής δραστηριότητας, η οποία επήλθε λόγω του προϊόντος ή ενός άχρηστου προϊόντος.

Ο κατασκευαστής και ο εκπρόσωπός του δεν ευθύνονται για καμία ζημιά που προκλήθηκε από ακατάλληλη χρήση του προϊόντος ή από τη χρήση του προϊόντος με προϊόντα άλλων κατασκευαστών.

İÇİNDEKİLER

Bu kılavuzda kullanılan semboller. 142
Ürün üzerindeki semboller. 142
Önemli güvenlik bilgileri 142
Ses ve titreşim. 146
Teknik veriler. 147
Genel Bakış 148
Çalıştırma talimatları 148
Taşıma 150
Bakım 150
Bertaraf bilgileri 151
CE Uygunluk beyanı 151
Sorumluluktan muafiyet 151

Bu kılavuzda kullanılan semboller

⚠ ***UYARI!***
Yaklaşan tehlikeyi belirtir. Bu uyarının dikkate alınmaması ölüm veya ağır yaralanmalara neden olabilir.

⚠ ***DİKKAT!***
Olası bir tehlikeli durumu belirtir. Bu uyarının dikkate alınmaması hafif yaralanmalara veya maddi hasara neden olabilir.

i ***NOT***
Uygulama ipuçlarını ve önemli bilgileri belirtir.

Ürün üzerindeki semboller


Elektrikli aleti çalıştırmadan önce kullanım kılavuzunu okuyun.


Koruyucu gözlük takın.


Her zaman iki elinizle çalışın.


Siperi, kesme işlemleri için kullanmayın.


Eskiyen cihazın bertaraf edilmesine ilişkin bilgiler (bkz. sayfa 151)

CE işareti

UKCA işareti

Önemli güvenlik bilgileri

⚠ ***UYARI!***
Elektrikli aleti kullanmadan önce lütfen aşağıdakileri okuyun ve buna göre hareket edin:
- *burada yer alan çalıştırma talimatlarını,*
- *elektrikli aletlerin kullanımına ilişkin ekteki kitapçıkta yer alan "Genel güvenlik talimatları"nı (broşür no.: 315915),*
- *aletin kullanılacağı alana ilişkin geçerli kuralları ve kazaların önlenmesi ile ilgili düzenlemeleri.*

Bu elektrikli alet son teknoloji ürünü olup, kabul edilen güvenlik düzenlemelerine uygun olarak üretilmiştir.
Bununla birlikte kullanım sırasında elektrikli alet, kullanıcının veya bir üçüncü tarafın hayatı ve sağlığı için tehlike oluşturabilir ya da aletin kendisi veya başka eşyalar zarar görebilir.
Bu elektrikli alet sadece
- *kullanım amacına yönelik olarak*
- *ve mükemmel çalışır durumdayken kullanılabilir.*

Güvenliği tehlikeye atan arızalar derhal onarılmalıdır.

Kullanım amacı

Bu açılı taşlama makinesi şu amaçlarla tasarlanmıştır:
- sanayi ve ticari amaçlı kullanım için,
- metal, taş ve benzeri malzemelerin kuru olarak kesilmesi ve taşlanmasının yanı sıra, zımparalama, telle fırçalama ve su kullanılmadan elmas delik açıcılarla taş malzemede delik delme işlemleri için.
- Kesim için özel bir kesme siperi gereklidir (bkz. Konum 12 şekil. A).
- Taş keserken yeterli toz giderme sağlamanın gerekli olduğunu lütfen unutmayın.
- Duvarcılık/beton/taş yüzey taşlama için elmas taşlama diskleri kullanıldığında, FLEX elmas yüzey taşlama diski siperi (Tip: SG-R

D125) kullanılmalıdır.
– Taşlama makinesiyle motorlu testere disklerinin ve testere bıçaklarının kullanılması yasaktır.
– Aletler en az 10000/dk. devir hızı için onaylanmış olmalıdır.

Açılı taşlama makinesi için güvenlik talimatları

⚠ ***UYARI!***
Bu elektrikli alet ile birlikte verilen tüm güvenlik uyarılarını, talimatları, çizimleri ve teknik özellikleri okuyun. *Aşağıdaki talimatların tamamına uyulmaması elektrik çarpması, yangın ve/veya ciddi yaralanma ile sonuçlanabilir. Tüm uyarı ve talimatları gelecekte başvuru amacıyla muhafaza edin.*

Taşlama, zımparalama, telle fırçalama veya kesme işlemleri için genel güvenlik uyarıları:

- **Bu elektrikli alet bir taşlama, zımparalama, telle fırçalama, delik açma veya kesme aleti olarak kullanılmak üzere tasarlanmıştır. Bu elektrikli alet ile birlikte verilen tüm güvenlik uyarılarını, talimatları, çizimleri ve teknik özellikleri okuyun.** Aşağıdaki talimatların tamamına uyulmaması elektrik çarpması, yangın ve/veya ciddi yaralanma ile sonuçlanabilir.
- **Parlatma gibi işlemler bu elektrikli aletle gerçekleştirilmez.** Elektrikli aletin tasarlanmadığı işlemler için kullanılması tehlike oluşturabilir ve yaralanmalara neden olabilir.
- **Bu elektrikli aleti, alet üreticisi tarafından özel olarak tasarlanmayan ve belirtilmeyen biçimde çalışacak şekilde dönüştürmeyin.** Böyle bir dönüşüm, kontrol kaybına ve ciddi yaralanmalara neden olabilir.
- **Özel olarak tasarlanmamış ve alet üreticisi tarafından tavsiye edilmeyen aksesuarları kullanmayın.** Aksesuarın elektrikli alete takılabiliyor olması güvenli çalışmayı garanti etmez.
- **Aksesuarın nominal hızı en az elektrikli alet üzerinde belirtilen maksimum hıza eşit olmalıdır.** Nominal hızdan daha hızlı çalışan aksesuarlar kırılabilir ve uçabilir.
- **Aksesuarınızın dış çapı ve kalınlığı elektrikli aletinizin kapasite değeri dahilinde olmalıdır.** Yanlış boyutlandırılmış aksesuarlar yeterince korunamaz veya kontrol edilemezler.
- **Aksesuar montajının boyutları, elektrikli aletin montaj donanımının boyutlarına uygun olmalıdır.** Elektrikli aletin montaj donanımına uymayan aksesuarların dengesi bozulur, aşırı titrer ve kontrol kaybına neden olabilir.
- **Hasarlı bir aksesuar kullanmayın. Her kullanımdan önce, aşındırıcı diskler gibi aksesuarlarda talaş ve çatlak olup olmadığını, destek tamponunu çatlak, yırtılma veya aşırı aşınma açısından inceleyin. Elektrikli alet veya aksesuar düşürülürse hasar olup olmadığını kontrol edin veya hasarsız bir aksesuar takın. Bir aksesuarı inceledikten ve monte ettikten sonra, kendinizi ve diğer yakında bulunanları dönen aksesuarın düzleminden uzağa konumlandırın ve elektrikli aleti bir dakika boyunca maksimum yüksüz hızda çalıştırın.** Hasarlı aksesuarlar normalde bu test süresi esnasında parçalanır.
- **Kişisel koruyucu ekipman giyin. Uygulamaya bağlı olarak yüz siperi, koruyucu gözlük veya emniyet gözlüğü kullanın. Gerekli olduğunda küçük taşlama parçaları veya iş parçalarını durdurabilecek toz maskesi, kulak koruyucular, eldivenler ve atölye önlüğü kullanın.** Göz koruması, çeşitli işlemler sonucu havada uçuşan artıkları durdurabilmelidir. Toz maskesi veya solunum cihazı, işleminiz sonucu oluşan partikülleri filtreleyebilmelidir. Yüksek yoğunluklu gürültüye uzun süre maruz kalmak işitme kaybına neden olabilir.
- **Çevredekilerin çalışma alanından uzak güvenli bir mesafede olmalarını sağlayın. Çalışma alanına giren herkes kişisel koruyucu ekipman giymelidir.** İş parçası veya kırık bir aksesuarın parçaları havada uçabilir ve çalışma alanının hemen yanında yaralanmaya neden olabilir.
- **Kesim aletinin görünmeyen kablolar ile temas edebileceği çalışma şartlarında elektrikli aleti sadece izolasyonlu tutma yüzeylerinden tutun.** "Elektrikli" bir kabloya temas etmek, elektrikli aletin metal kısımlarının da "elektrikli" yapabilir ve çalışan kişinin çarpılmasına neden olabilir.
- **Kabloyu dönen aksesuara temas etme-**

yecek şekilde konumlandırın. Kontrolü kaybederseniz, kablo kesilebilir veya takılabilir ve eliniz veya kolunuz dönen aksesuarın içine çekilebilir.
- **Aksesuar tamamen durana kadar elektrikli aleti asla yere koymayın.** Dönen aksesuar yüzeyi tutabilir ve elektrikli aleti kontrolünüzden çıkarabilir.
- **Elektrikli aleti yanınızda taşırken çalıştırmayın.** Dönen aksesuarla kazara temas sonucunda giysiniz çekilebilir ve aksesuarın vücudunuza doğru çekilmesine sebep olabilir.
- **Elektrikli aletin havalandırma deliklerini düzenli olarak temizleyin.** Motorun fanı tozları mahfazanın içine çeker ve toz halindeki metalin aşırı birikmesi elektriksel tehlikelere yol açabilir.
- **Elektrikli aleti yanıcı maddelerin yakınında çalıştırmayın.** Kıvılcımlar bu malzemeleri tutuşturabilir.
- **Soğutma sıvısı gerektiren aksesuarları kullanmayın.** Su veya diğer sıvı soğutucuları kullanmak elektrik çarpmasına veya şokuna neden olabilir.

Geri tepme ve ilgili uyarılar:

Geri tepme, sıkışmış ya da takılmış döner bir uca, destek tamponuna ya da başka bir aksesuara ani bir tepkidir. Sıkışma ya da takılma kesme aletlerinin aniden durmasına bu da elektrikli aletin aksesuarının bağlantı noktasında dönen aksesuarının dönüşünün tersi yöne doğru zorlanmasına sebep olacaktır. Örneğin, bir zımparalı disk iş parçasına takılırsa ya da sıkışırsa, diskin kıstırma noktasına giren kenarı, malzemenin yüzeyine girerek, diskin dışarı çıkmasına ya da dışarı fırlamasına neden olabilir. Diskin sıkışma noktasındaki hareket yönüne bağlı olarak, operatöre doğru ya da uzağa doğru atlayabilir.
Zımparalı diskler bu koşullar altında bozulabilirler de.
Geri tepme, elektrikli aletin yanlış kullanılmasının ve/veya yanlış çalıştırma prosedür veya koşullarının bir sonucudur ve aşağıdaki önlemlerin alınması ile önlenebilir.
- **Elektrikli aleti iki elinizle sıkıca kavrayın ve vücudunuzla kollarınızı geri tepme kuvvetlerine karşı koyabileceğiniz şekilde yerleştirin.**Gerekli önlemler alındığı takdirde, aleti kullanan kişi tork tepkilerini veya geri tepme kuvvetlerini kontrol edebilir.
- **Elinizi asla dönen aksesuarın yanına koymayın.** Aksesuar elinizin üzerinde geri tepebilir.
- **Geri tepme meydana gelirse vücudunuzu elektrikli aletin hareket ettiği alana konumlandırmayın.** Geri tepme, aletin, tekerleğin takılma noktasındaki hareketinin tersine doğru itilmesine neden olur.
- **Köşeler, keskin kenarlar vb. yerlerde çalışırken özel dikkat gösterin. Aksesuarı sektirmekten veya engellemekten kaçının.** Köşeler, keskin kenarlar veya sıçrama dönen aksesuara takılma ve kontrol veya geri tepme kaybına neden olma eğilimindedir.
- **Testere zincirine, çevresel boşluğu 10 mm'den fazla olan parçalı elmas diske veya dişli testere bıçağına takılmamalıdır.** Bu tür bıçaklar sık sık geri tepmeye ve kontrol kaybına neden olur.

Taşlama ve kesme işlemlerine özel güvenlik uyarıları:

- **Sadece elektrikli alet için önerilen disk türlerini ve seçilen disk için tasarlanmış özel siperi kullanın.** Elektrikli alete uygun tasarlanmayan diskler yeterince korunamaz ve güvensizdir.
- **Ortadan bastırılmış disklerin taşlama yüzeyi koruma dudağı düzleminin altına monte edilmelidir.** Siper dudağının düzlemi boyunca çıkıntı yapan, yanlış monte edilmiş bir disk yeterince korunamaz.
- **Siper, elektrikli alete sağlam bir şekilde bağlanmalı ve maksimum güvenlik için konumlandırılmalıdır, böylece en az miktarda disk operatöre doğru tutulur.** Siper, operatörü kırık disk parçalarından, diskle kazara temastan ve giysileri tutuşturabilecek kıvılcımlardan korur.
- **Diskler sadece önerilen uygulamalar için kullanılmalıdır. Örneğin: kesme diskinin kenarı ile taşlama yapmayın.** Aşındırıcı kesme uçları çevresel taşlama için tasarlanmıştır, bu uçlara uygulanan yan kuvvetler parçalanmalarına neden olabilir.
- **Daima seçilen disk için doğru boyutta ve şekildeki hasarsız disk flanşlarını kullanın.** Uygun disk flanşları, diski destekler ve böylece diskin kırılma olasılığını azaltır. Kesme diskleri için flanşlar, taşlama diski flanşlarından farklı olabilir.
- **Daha büyük elektrikli aletler ile aşınmış diskleri kullanmayın.** Daha büyük bir

elektrikli alet için tasarlanmış bir disk, daha küçük bir aletin daha yüksek hızına uygun değildir ve patlayabilir.

- **Çift amaçlı diskler kullanırken her zaman gerçekleştirilen uygulama için doğru siperi kullanın.** Doğru siperin kullanılmaması, istenen koruma seviyesini sağlamayabilir ve bu da ciddi yaralanmalara neden olabilir.

Kesme işlemleri için ek güvenlik uyarıları

- **Kesme diskini "sıkıştırmayın" veya aşırı basınç uygulamayın. Aşırı kesme derinliği elde etmeye çalışmayın.** Diskin aşırı gerilmesi diskin yüklenmesine ve burulma veya kesme esnasında tutukluk yapmaya ve geri tepmeye veya diskin kırılmaya olan hassasiyetini arttırır.
- **Vücudunuzu dönen diskin yanında ve arkasında konumlandırmayın.** Disk, çalışma noktasında, vücudunuzdan uzaklaşırken olası geri tepme, dönen diski ve elektrikli aleti doğrudan size doğru hareket ettirebilir.
- **Disk tutukluk yaptığında veya herhangi bir sebeple kesme işlemini keserken, elektrikli aleti kapatın ve disk tamamen durduncaya kadar hareketsiz tutun. Uç hareket halindeyken asla kesme ucunu kesimden çıkarmaya çalışmayın, aksi takdirde geri tepme meydana gelebilir.** Diskin tutukluk yapma nedenini ortadan kaldırmak için araştırın ve düzeltici önlem alın.
- **İş parçasındaki kesme işlemini tekrar başlatmayın. Diskin tam hıza ulaşmasını bekleyin ve dikkatlice kesime yeniden girin.** Elektrikli alet iş parçasında yeniden çalıştırılırsa uç tutukluk yapabilir, yukarı doğru ya da geri tepebilir.
- **Uç sıkışması ve geri tepme riskini en aza indirmek için panelleri veya büyük boyutlu iş parçalarını destekleyin.** Büyük iş parçaları kendi ağırlıkları altında sarkma eğilimindedir. Destekler, iş parçasının altına ve kesme çizgisinin yakınına ve ucun her iki tarafındaki iş parçasının kenarına yakın yerleştirilmelidir.
- **Mevcut duvarlara veya diğer kör noktalara "cep kesimi" yaparken çok dikkatli olun.** Dışarıya doğru çıkıntı yapan disk, gaz veya su borularını, elektrik kablolarını veya geri tepmeye neden olabilecek nesneleri kesebilir.
- **Kavisli kesim yapmaya çalışmayın.** Diskin aşırı gerilmesi, diskin yüklenmesine neden olur, kesme sırasında diskin bükülmesi veya tutukluk yapması, diskin geri tepmesi ya da kırılması riskini artırır ve bu durumlar ciddi yaralanmalara neden olabilir.

Zımpara işlemlerine özel güvenlik uyarıları

- **Uygun boyutta zımpara diski kağıdı kullanın. Zımpara kağıdını seçerken üreticinin tavsiyelerine uyun.** Zımpara tablasından çok fazla taşan büyük zımpara kağıdı, kesik tehlikesi oluşturur ve takılmaya, diskin yırtılmasına veya geri tepmeye neden olabilir.

Telle fırçalama işlemlerine özel güvenlik uyarıları

- **Normal çalışma sırasında bile fırçadan tel kılların fırlayabileceğini unutmayın. Fırçaya aşırı yük uygulayarak telleri zorlamayın.** Tel fırçalar kolayca hafif kıyafetlere ve/veya cilde geçer.
- **Tel fırça kullanırken kullanılması gerektiği belirtilen koruma, tel fırçaya müdahale etmemeli veya fırça, sipere temas etmemelidir.** Tel disk veya fırçanın, iş yükünden ve santrifüj güçlerinden dolayı çapı genişleyebilir.

Ek güvenlik talimatları

- **Gizli elektrik kablolarını tespit etmek için uygun dedektörler kullanın veya yerel tedarik şirketinize danışın.** Elektrik kablolarına temas etmek, yangına ve/veya elektrik çarpmasına neden olabilir. Hasar gören bir gaz borusu patlamaya neden olabilir. Bir su borusunu kesmek maddi hasara veya elektrik çarpmasına neden olabilir.
- **Aksesuarın dişli birleştirme parçası taşlama mili dişine eşleşmelidir.** Flanş ile monte edilmiş aksesuarlar için, aksesuarın dingil deliği flanşın yerleştirme çapına uymalıdır. Elektrikli aletin montaj donanımına uymayan aksesuarların dengesi bozulur, aşırı titrer ve kontrol kaybına neden olabilir.
- **Zımpara kağıdı ile zımparalama esnasında yüksek yüzey sıcaklıkları oluşabilir, lütfen zımparalama hızını buna göre ayarlayın.**
- **Çalışırken elektrikli el aletini iki elinizle sıkıca tutun ve ayağınızı yere sağlam bastığınızdan emin olun.** Elektrikli alet, iki elinizle tutulursa daha güvenli bir şekilde kontrol edilir.
- **İş parçasını sabitleyin.** İş parçasını sıkıştır-

ma aleti ile sabitlemek, parçayı elle tutmaya çalışmaktan daha güvenlidir.
- **Taşlama takımı durana kadar mil kilidine basmayın.**
- **Malzemelerden yayılan kurşun boyalar, bazı ahşap türleri, mineraller ve metaller operatör veya yakındaki insanlar için tehlike oluşturabilir.** Bu tür tozları solumak veya bunlara dokunmak, solunum yolu hastalıklarına ve/veya alerjik reaksiyonlara neden olabilir.
  – Çalışma yerinin iyi havalandırılmasını sağlayın.
  – Mümkünse harici toz giderme teçhizatı kullanın.
  – P2 filtre sınıfına ait bir solunum maskesi takılması önerilir.
- **Tehlikeli maddeler (asbest gibi) yayan malzemelerin üzerinde çalışmayın.**
- **Sadece elektrikli aletinizin tip plakasında belirtilen voltaj değerine uygun orijinal aküler kullanın.** Taklit, yenilenmiş veya diğer markalara ait başka akülerin kullanılması, akülerin patlamasına neden olarak yaralanma ve maddi hasar riskini artırır.

Ses ve titreşim

Gürültü ve titreşim değerlerinin EN 62841 standardına uygun olduğu tespit edilmiştir.

Elektrikli aletin A ağırlıklı gürültü seviyesi tipik olarak:

– Ses basıncı seviyesi L_{pA}: 81 dB(A)

– Ses gücü seviyesi L_{WA}: 89 dB(A)

– Belirsizlik: K = 3 dB

Toplam titreşim değeri:

– Emisyon değeri a_h: 5,6 (ana tutma kolu) m/s^2
6,6 (yardımcı tutma kolu) m/s^2

– Belirsizlik: K = 1,5 m/s^2

Tekrarlanan darbe titreşimleri(p_F):

– LBE 125-15 18-EC/ LB 125-15 18-EC/ LBE 125 18.0-EC: 151 m/s^2

– elirsizlik: K=1 m/s^2

DİKKAT!
Belirtilen ölçüm değerleri yeni elektrikli aletler için geçerlidir. Günlük kullanım, gürültü ve titreşim değerlerinin değişmesine neden olur.

NOT
Beyan edilen toplam titreşim değeri (değerleri) ve beyan edilen gürültü emisyon değeri (değerleri) standart bir test yöntemine uygun olarak ölçülmüştür ve bir aleti diğeriyle karşılaştırmak için kullanılabilir; ayrıca maruz kalmanın ön değerlendirmesinde de kullanılabilirler.

Beyan edilen titreşim emisyon seviyesi ve gürültü emisyon değeri (değerleri) aletin ana uygulamalarını temsil eder. Ancak alet farklı uygulamalar için, farklı aksesuarlarla kullanıldığında veya yetersiz bakım yapıldığında, titreşim emisyon seviyesi ve gürültü emisyon değeri (değerleri) farklılık gösterebilir. Bu, toplam çalışma süresi boyunca maruz kalma seviyesini önemli ölçüde artırabilir.

Titreşime maruz kalma seviyesinin ve gürültü emisyon değerinin (değerlerinin) doğru bir şekilde tahmin edilmesi için, aletin kapalı olduğu veya çalıştığı halde fiilen kullanılmadığı sürelerin de dikkate alınması gerekir. Bu, toplam çalışma süresi boyunca maruz kalma seviyesini önemli ölçüde azaltabilir.

Operatörü titreşim ve gürültünün etkilerinden korumak için şu ek güvenlik önlemlerini belirleyin: Aletin ve aksesuarların bakımının yapılması, ellerin sıcak tutulması, çalışma planlarının organize edilmesi.

DİKKAT!
Ses basıncı 85 dB(A) seviyesinin üzerindeyken kulak koruyucuları takın.

Teknik veriler

Ürün tipi		LBE 125-15 18-EC	LB 125-15 18-EC	L 125 18.0-EC-LD
Ürün		Açılı Taşlama Makinesi		
Nominal voltaj	Vdc	18		
Yüksüz hız	rpm	3500-10000	10000	10000
Mil dişi		M14		
Disk çapı	mm	125		
Disk kalınlığı	mm	Maks. 6		
Ağırlık	kg	1.9*		1.8**
Akü	18V	AP 18/2.5		
		AP 18/4.0		
		AP 18/5.0		
		AP 18/8.0		
		AP 18/4.0 XT		
		AP 18/8.0 XT		
Şarj aralığı		CA18…series CA12/18…series		
Şarj olma sıcaklığı		0~40°C		
Çalışma sıcaklığı		-10~40°C		
Depolama sıcaklığı		-20~50°C		

* (9) , (8) (12), (13) ile alet ve akü olmadan ölçülmüştür (akü ağırlığını www.flex-tools.com adresinde bulabilirsiniz).
**(9) , (12), (13), (14), ile alet ve akü olmadan ölçülmüştür (akü ağırlığını www.flex-tools.com adresinde bulabilirsiniz).

Genel bakış (bkz. şekil A)

Ürün özelliklerine ait numaralar için teknik resim sayfalarındaki makine çizimlerine bakın.

1 Mil kilidi
2 Güç düğmesi
3 Tutma kolu
4 Hız ayar düğmeleri
LBE 125-15 18-EC
5 Hız göstergeleri
LBE 125-15 18-EC
6 Filtre kapağı
7 Yardımcı tutma kolu montaj vidası dişi
8 Taşlama diski siperi
9 Dişli flanş
a. sıkıştırma flanşı
b. sıkıştırma somunu
10 Mil
11 Pim anahtarı
12 Klipsli kesme diski siperi
13 Yardımcı tutma kolu
14 Sıkmalı koruyucu kapak
125 18.0-EC-LD için

Çalıştırma talimatları

⚠ ***UYARI!***
Elektrikli alet üzerinde herhangi bir çalışma yapmadan önce aküyü çıkarın.

Elektrikli aleti çalıştırmadan önce

Elektrikli aleti ve aksesuarları ambalajından çıkarın ve eksik veya hasarlı parça olup olmadığını kontrol edin.

i ***NOT***
Ürün teslim edilirken aküler tam olarak şarj edilmemiştir. İlk çalıştırmadan önce aküyü tamamen şarj edin. Şarj cihazının kullanım kılavuzuna bakın.

Uzun akü kullanım ömrü için ipuçları

⚠ ***DİKKAT!***
– *Aküleri asla 0 °C'nin altında veya 40 °C'nin üzerindeki sıcaklıklarda şarj etmeyin.*
– *Aküleri yüksek nem veya ortam sıcaklığı olan ortamlarda şarj etmeyin.*
– *Şarj işlemi sırasında aküleri ve şarj cihazını örtmeyin.*
– *Şarj işlemi sonunda şarj cihazının fişini çekin.*

Şarj işlemi sırasında akü ve şarj cihazı ısınır. Bu durum tamamen normaldir!

i ***NOT***
Akünün doğru şarj edilmesi için kullanım kılavuzunda yer alan talimatları izleyin.

Aküler uzun süre kullanılmayacaksa kısmen şarj edilmiş halde serin bir yerde muhafaza edilmelidir.

Aküyü takma/değiştirme (bkz. şekil B1-B2)

- Şarj edilmiş aküyü tık sesi çıkararak yerine oturuncaya kadar alete bastırın (bkz. şekil B1).
- Çıkarmak için çıkarma düğmesine basın (1.) ve aküyü çekin (2.) (bkz. şekil B2).

⚠ ***DİKKAT!***
Alet kullanımda değilken akü kutuplarını koruyun. Gevşek metal parçalar kutuplara kısa devre yaptırabilir, patlama ve yangın tehlikesi oluşturabilir!

Siperi takma ve çıkarma

⚠ ***UYARI!***
Açılı taşlama makinesini kaba işleme veya kesme için kullanırken asla siper olmadan çalışmayın. Kesme işlemi için özel bir kesme siperi kullanılmalıdır.

Takmak için (bkz. şekil C1)

- Aküyü çıkarın.
- Siperi takın (1.). Koruyucu siperdeki tırnaklar flanş girintilerine yerleşmelidir.
- Koruyucu siperi saat yönünde çevirin (2.). Dönüş yalnızca tek yönde mümkündür!

Çıkarmak için (bkz. şekil C2)

- Aküyü çıkarın.
- Siperi saat yönünde çevirin; belirli bir konuma ulaştığında açılacaktır.
- Siperi küçük bir açıyla saat yönünün tersine çevirin (1.) ve flanşın girintileri boyunca dışarı çıkarın (2.).

Klipsli kesme diski siperi (bkz. şekil C3)

- Kesme işlemi için kullanılan klipsli kesme diski siperi (12), taşlama diski siperi (8), (14). ile birlikte kullanılmalıdır. Kesme diski siperi klipsini taşlama diski siperine takmanız yeterlidir.

Sıkmalı koruyucu kapak montajı (bkz. Şekil C4)

L 125 18.0-EC-LD için

- Aküyü çıkarın.
- Sıkıştırma kolunu açın (1.).
- Sıkmalı koruyucu kapağı, sıkıştırma halkası ile birlikte sıkıştırma flanşına takın; bu sırada sıkıştırma halkası üzerindeki kılavuz çıkıntıları flanştaki yivlere oturtun (2.).
- Sıkmalı koruyucu kapağı saat yönünde çevirerek istediğiniz konuma getirin (3.) ve sıkıştırma kolunu sıkın (4.).

Yardımcı tutma kolunu takma (bkz. şekil D)

- Aküyü çıkarın.
- Kolu (13) takmak için yerine vidalayın.

Taşlama veya kesme diskini takma ve çıkarma (bkz. şekil E1-E3)

Diski takmak için

- Aküyü çıkarın.
- Mil kilidini (1) basılı tutun.
- Pim anahtarını (11) kullanarak mil (10) üzerindeki sıkıştırma somununu (9b) saat yönünün tersine gevşetin ve çıkarın (bkz. şekil E1).
- Diski doğru konuma yerleştirin.
- Sıkıştırma somununu (9b) sıkın. Taşlama diski için sıkıştırma somununun çıkıntılı kısmı diske karşıdır (bkz. şekil E2). Kesme diski için sıkıştırma somununun içbükey kısmı diske karşıdır (bkz. şekil E3).
- Mil kilidini (1) basılı tutun.
- Sıkıştırma somununu (9b) sıkın.
- Aküyü takın.
- Açılı taşlama makinesini (kilitlenmeden) açın ve açılı taşlama makinesini yaklaşık 30 saniye boşta çalıştırın. Dengesizlik ve titreşim olup olmadığını kontrol edin.
- Açılı taşlama makinesini kapatın.

Diski çıkarmak için

- Mil kilidine (1) basın ve sıkma somununu (9b) mil (10) kilitlenene kadar döndürün.
- Pim anahtarını (11) kullanarak sıkıştırma somununu (9b) gevşetin ve çıkarın.
- Taşlama veya kesme diskini çıkarın.

Toz filtresi (bkz. şekil F)

- Aküyü çıkarın.
- Filtre kapağını (6) takmak için, filtre kapağını aletin ayağına takın.
- Filtre kapağını çıkarmak için, düz uçlu bir tornavidayı (ürünle birlikte verilmez) filtre kapağının üst kısmındaki çentiğe yerleştirin ve filtre kapağını aletten ayırarak çıkarın.
- Filtre kapağını düzenli olarak temizleyin.

Açma ve kapatma

Anahtar düğmesini kullanmadan kısa çalışma

Anahtar düğmesini kullanmadan kısa çalışma (bkz. şekil G1)

- Anahtar düğmesine (1.) basın, ileri bastırın ve yerinde tutun (2.).
- Kapatmak için anahtar düğmesini (1) bırakın.

Anahtar düğmesini etkinleştirerek sürekli çalışma (bkz. şek. G2-G3)

- Anahtar düğmesine basın (1.), öne doğru itin ve tutun (2.) ve baskı uygulayarak ön uçtan kavrayın (3.).
- Kapatmak için anahtarı kısa bir süre basılı tutup bırakın.

Hızı ayarlama (LBE 125-15 18-EC) (bkz. şekil H)

Hız ayar düğmeleri (4) kullanılarak değiştirilebilen dört hız seviyesi vardır.

Hızı artırmak için ">" düğmesine basın.

Hızı azaltmak için "<" düğmesine basın. Rakamların altındaki hız göstergeleri (5) mevcut hız seviyesini gösterir.

Aleti kapattıktan sonra hafıza işlevi etkin olan son hız seviyesini hatırlar ve aleti bir sonraki çalıştırmanızda bu hız seviyesine getirir.

Hız seviyesi	LBE 125-15 18-EC
1	3500 RPM
2	5000 RPM
3	7000 RPM
4	10000 RPM

Siperi ayarlama (bkz. şekil I1)

Aleti yapılacak işe göre ayarlamak için, koruma başlığı alet kullanmadan 360° açıyla çentikler aracılığıyla ayarlanabilir.

Sıkmalı koruyucu kapağın ayarlanması (bkz. şekil I2)

- Sıkıştırma kolunu gevşetin (1.).
- Sıkmalı koruyucu kapağı ayarlayın (2.).
- Sıkıştırma kolunu tekrar sıkın (3.).

NOT

Koruyucu kapak, dönmesini önlemek için sıkıca tutulmalıdır. Gerekirse, sıkıştırma kolunu çalıştırmadan önce altıgen somunu, kol elle hareket ettirilebilecek duruma gelene kadar sıkın.

Çalıştırma

NOT

Elektrikli alet kapatıldıktan sonra kısa bir süre çalışmaya devam eder.

UYARI!

Çalışma sırasında daima koruyucu gözlük veya yüz siperi kullanın.

UYARI!

Doğru kontrol için aleti her zaman iki elinizle kullanın ve bir elinizi yardımcı tutma kolu üzerinde tutun. Kontrol kaybı, ciddi yaralanmalarla sonuçlanabilecek bir kazaya neden olabilir.

Kaba taşlama

UYARI!

Kesme disklerini taşlama için asla kullanmayın.

– En iyi taşlama performansı için disk açısı 20°–40°.
– Orta derecede basınç uygulayarak taşlama makinesini ileri ve geri hareket ettirin. Sonuç olarak iş parçası çok ısınmayacak ve renk değişimi olmayacaktır; herhangi bir oyuk da olmayacaktır.

Kesme taşlama (bkz. şekil J)

UYARI!

Kesme taşlama işlemlerini gerçekleştirirken daima klipsli kesme diski siperi kullanın.

- Açılı taşlama makinesi her zaman geriye doğru çalıştırılmalıdır. Aksi takdirde açılı taşlama makinasının kontrolsüz bir şekilde yuvadan dışarı fırlama riski vardır.
- Elektrikli aleti bastırmayın, eğmeyin veya sallamayın.
- Kesme işlemini kesilecek malzemeye göre ayarlayın: malzeme ne kadar sertse, kesme işlemi o kadar yavaş olur.

Taşıma

Lityum-İyon aküler Tehlikeli Maddeler Mevzuatı gereksinimlerine tabidir.

Bu akülerin taşınması yerel, ulusal ve uluslararası mevzuat ve yönetmeliklere uygun olarak yapılmalıdır.

Kullanıcılar bu aküleri herhangi bir ek gereksinime gerek kalmadan kara yoluyla taşıyabilirler.

Lityum-iyon aküler nakliye şirketleri tarafından ticari olarak taşınması, tehlikeli maddelerin taşınmasına ilişkin yönetmeliklere tabidir. Taşıma hazırlıkları ve taşıma işlemi yalnızca uygun şekilde eğitilmiş kişiler tarafından yapılabilir. Tüm sürecin profesyonelce denetlenmesi gerekir.

Şarj edilebilir akülerin taşınması sırasında aşağıdaki noktalara dikkat edilmelidir:

Kısa devreleri önlemek için akünün temas kutuplarının korunduğundan ve yalıtıldığından emin olun.

Akünün ambalaj içerisinde hareket etmeye karşı güvenli bir şekilde muhafaza edildiğinden emin olun.

Hasarlı veya akmış aküler taşınmamalıdır.

Daha detaylı bilgi için kargo şirketinizle iletişime geçin.

DİKKAT!

Muhafazası hasarlı aküleri göndermeyin.

Bakım

UYARI!

Elektrikli alet üzerinde herhangi bir çalışma yapmadan önce aküyü aletten çıkarın.

Temizlik

DİKKAT!

Kuru basınçlı hava ile temizlik yaparken mutlaka koruyucu gözlük takın.

Elektrikli aletin havalandırma deliklerini düzenli olarak temizleyin. Temizleme sıklığı malzemeye ve kullanım süresine bağlıdır. Muhafaza içine ve motora kuru basınçlı hava üfleyerek düzenli olarak temizleyin.

Onarım

Onarımlar yalnızca yetkili müşteri hizmetleri merkezi tarafından yapılabilir.

NOT

Garanti süresi içerisinde muhafaza üzerindeki vidaları gevşetmeyin. Bu gereksinime uyulmaması durumunda üreticinin garanti kapsamındaki tüm talepler geçersiz sayılacaktır.

Yedek parçalar ve aksesuarlar

Diğer aksesuarlar, özellikle aletler ve aksesuarlar üreticinin kataloglarında bulunabilir. Parça yerleşim çizimleri ve yedek parça listeleri ana sayfamızda bulunabilir: **www.flex-tools.com.**

Bertaraf bilgileri

UYARI!

Gereksiz elektrikli aletleri kullanılamaz hale getirin:

– *akü ile çalışan cihazların aküsünü çıkarın.*



Sadece AB ülkeleri içindir

Elektrikli aletleri evsel atıkların içine atmayın!

Atık Elektrikli ve Elektronik Cihazlar hakkındaki 2012/19/EU Avrupa Direktifi uyarınca ve ulusal yasalara uygun olarak kullanılan elektrikli aletler ayrı olarak toplanmalı ve çevre dostu bir şekilde geri dönüştürülmelidir.

Atık bertarafı yerine hammadde geri kazanımı.

Alet, aksesuarlar ve ambalajlar çevre dostu bir şekilde geri dönüştürülmelidir. Plastik parçalar malzeme türüne göre geri dönüşüm için tanımlanmıştır.

UYARI!

Aküleri evsel atıklara, ateşe veya suya atmayın. Kullanılmış aküleri açmayın.

Sadece AB ülkeleri içindir:

2023/1542 sayılı Direktife göre arızalı veya kullanılmış akülerin geri dönüştürülmesi gerekmektedir.

NOT

Lütfen bayinize bertaraf etme seçenekleri hakkında danışın!

CE-Uygunluk Beyanı

Uygunluk beyanları, bu kullanım kılavuzunun Ek 1'inde yer almaktadır.

Sorumluluktan muafiyet

Üretici ve temsilcisi, ürünün veya kullanılamaz bir ürünün neden olduğu iş kesintilerinden kaynaklanan zararlardan ve kâr kayıplarından sorumlu değildir.

Üretici ve temsilcisi, ürünün yanlış kullanılması veya ürünün diğer üreticilerin ürünleri ile kullanılması sonucu oluşabilecek hasarlardan sorumlu değildir.

Spis treści

Symbole używane w niniejszej instrukcji . . 152
Symbole na produkcie 152
Ważne informacje dotyczące bezpieczeństwa 152
Hałas i drgania 157
Dane techniczne. 157
Krótki opis urządzenia. 159
Instrukcja obsługi. 159
Transport 162
Konserwacja i utrzymanie. 162
Informacje dotyczące utylizacji 162
Deklaracja zgodności CE 163
Wyłączenia odpowiedzialności 163

Symbole używane w niniejszej instrukcji

⚠ ***OSTRZEŻENIE!***
Oznacza bezpośrednie zagrożenie. Zignorowanie tego ostrzeżenia może doprowadzić do śmierci lub bardzo poważnych, ciężkich obrażeń.

⚠ ***OSTROŻNIE!***
Oznacza sytuację potencjalnie niebezpieczną. Zignorowanie tego ostrzeżenia może doprowadzić do lekkich urazów lub uszkodzenia mienia.

UWAGA
Oznacza wskazówki dotyczące stosowania i inne ważne informacje.

Symbole na produkcie


Przed włączeniem elektronarzędzia należy przeczytać instrukcję obsługi.


Noś okulary ochronne.


Należy zawsze obsługiwać narzędzie oburącz.


Do wykonywania cięć nie należy używać osłony.


Informacje dotyczące utylizacji starego narzędzia (patrz strona 162)


Oznaczenie CE


Oznaczenie UKCA

Ważne informacje dotyczące bezpieczeństwa

⚠ ***OSTRZEŻENIE!***
Przed użyciem elektronarzędzia należy przeczytać następujące informacje i zastosować się do nich:
- *niniejsza instrukcja obsługi,*
- *„Ogólne instrukcje bezpieczeństwa", dotyczące posługiwania się elektronarzędziami, podane w załączonej broszurze (ulotka nr 315915),*
- *zasady aktualnie obowiązujące w miejscu pracy oraz przepisy w sprawie zapobiegania wypadkom.*

To elektronarzędzie zostało skonstruowane z wykorzystaniem najnowszych technologii i w sposób spełniający uznane przepisy bezpieczeństwa.
Mimo to niewłaściwe lub nieodpowiednie użytkowanie elektronarzędzia może zagrażać życiu lub zdrowiu użytkownika lub osób postronnych, a także grozi zniszczeniem elektronarzędzia lub innego mienia.
Elektronarzędzie może być używane wyłącznie
- *zgodnie z jego przeznaczeniem*
- *i tylko wtedy, gdy jest w pełni sprawna.*

Usterki mające wpływ na bezpieczeństwo należy natychmiast naprawiać.

Przeznaczenie

Szlifierka kątowa przeznaczona jest
- do użytku komercyjnego w przemyśle i handlu.
- do cięcia i szlifowania na sucho metalu, kamienia i podobnych materiałów, a także do szlifowania, czyszczenia szczotką drucianą i wycinania otworów w materiale kamiennym za pomocą diamentowego wiertła do otworów, bez użycia wody.

– Do cięcia potrzebna jest specjalna osłona tnąca (patrz poz.12rysunek A).
– Należy pamiętać, że podczas cięcia kamienia potrzebne jest wystarczające odsysanie pyłu.
– Podczas używania diamentowych tarcz szlifierskich do szlifowania powierzchni muru/betonu/kamienia należy stosować osłonę diamentowej tarczy szlifierskiej FLEX (typu: SG-R D125).
– Niedopuszczalne są np. tarcze do pił łańcuchowych i brzeszczoty.
– Narzędzia muszą być dopuszczone do pracy z prędkością co najmniej 10000 obr./min.

Instrukcje bezpieczeństwa dotyczące szlifierki kątowej

⚠ *OSTRZEŻENIE!*

Prosimy przeczytać wszystkie ostrzeżenia i instrukcje oraz przestudiować specyfikację i ilustracje dostarczone wraz z elektronarzędziem. *Niezastosowanie się do wszystkich podanych niżej instrukcji może doprowadzić do porażenia prądem, pożaru i/lub poważnych urazów. Wszystkie ostrzeżenia i instrukcje należy zachować na przyszłość.*

Ostrzeżenia dotyczące bezpieczeństwa typowe dla szlifowania, obróbki szczotką drucianą lub przecinania:

- **To elektronarzędzie jest przeznaczone do pracy jako szlifierka, polerka, szczotka druciana, wycinak otworów lub narzędzie do cięcia. Prosimy przeczytać wszystkie ostrzeżenia i instrukcje oraz przestudiować specyfikację i ilustracje dostarczone wraz z elektronarzędziem.** Niezastosowanie się do wszystkich podanych niżej instrukcji może doprowadzić do porażenia prądem, pożaru i/lub poważnych urazów.
- **Za pomocą tego elektronarzędzia nie można wykonywać czynności takich jak polerowanie.** Wykonywanie prac, do których elektronarzędzie nie zostało zaprojektowane stwarza zagrożenie i może spowodować obrażenia ciała.
- **Nie wolno przerabiać elektronarzędzia w sposób, który nie został specjalnie przewidziany i określony przez producenta.** Takie przeróbki mogłyby doprowadzić do utraty kontroli i spowodować poważne obrażenia ciała.
- **Nie należy używać akcesoriów, które nie zostały zaprojektowane lub nie są zalecane przez producenta narzędzia.** Sam fakt, że osprzęt daje się zamontować w elektronarzędziu nie gwarantuje jeszcze bezpieczeństwa użytkowania.
- **Prędkość znamionowa akcesoriów musi być co najmniej równa prędkości maksymalnej podanej na elektronarzędziu.** Akcesoria obracające się szybciej niż ich prędkość znamionowa mogą się połamać i rozlecieć.
- **Średnica zewnętrzna i grubość akcesoriów muszą się mieścić w zakresie wartości znamionowych elektronarzędzia.** Akcesoria niewłaściwej wielkości nie umożliwiają odpowiedniego kontrolowania i zabezpieczenia ich.
- **Wymiary mocowania akcesoriów muszą pasować do wymiarów osprzętu montażowego elektronarzędzia.** Akcesoria, które nie pasują do osprzętu montażowego elektronarzędzia, będą pracować niestabilnie i będą powodować nadmierne drgania, co może doprowadzić do utraty kontroli.
- **Nie należy używać uszkodzonych akcesoriów. Przed każdym użyciem należy sprawdzić osprzęt taki jak tarcze ścierne – pod kątem nadłamań i pęknięć oraz talerz szlifierski – pod kątem pęknięć, nadłamań i nadmiernego zużycia. Jeżeli elektronarzędzie lub jego osprzęt zostaną upuszczone na ziemię, należy skontrolować, czy nie ma uszkodzeń lub założyć nieuszkodzony osprzęt. Po dokonaniu oględzin i założeniu osprzętu należy ustawić się poza płaszczyzną obrotów osprzętu oraz tak, aby w tej płaszczyźnie nie znalazły się osoby postronne. Włączyć narzędzie i pozwolić mu przez jedną minutę pracować z maksymalną prędkością bez obciążenia.** Podczas takiego testu uszkodzony osprzęt na ogół się rozpada.
- **Należy nosić środki ochrony indywidualnej. Zależnie od wykonywanej pracy należy zakładać osłonę na twarz, okulary ochronne lub gogle ochronne.**

Stosownie do potrzeb należy nosić maskę przeciwpyłową, ochronniki słuchu, rękawice i fartuch warsztatowy, który będzie w stanie zatrzymać drobiny materiału ściernego lub okruchy obrabianego elementu. Środki ochrony oczu muszą być w stanie zatrzymać lecące odłamki powstające przy różnych pracach. Maska przeciwpyłowa lub oddechowa musi być w stanie filtrować cząsteczki powstające w trakcie pracy. Długotrwałe narażenie na wysoki poziom hałasu może doprowadzić do utraty słuchu.

- **Osoby postronne muszą znajdować się w bezpiecznej odległości od strefy pracy. Osoba wchodząca do strefy pracy musi nosić środki ochrony indywidualnej.** Wylatujące w powietrze skrawki obrabianego elementu lub ułamane kawałki osprzętu mogą spowodować obrażenia również poza bezpośrednią strefą pracy.
- **Trzymać elektronarzędzie wyłącznie za izolowane uchwyty podczas wykonywania czynności, w trakcie których narzędzie tnące może zetknąć się z ukrytymi przewodami.** Dotknięcie przewodu pod napięciem może spowodować, że przez nieizolowane elementy metalowe elektronarzędzia popłynie prąd, co grozi operatorowi porażeniem.
- **Przewód musi się zawsze znajdować w bezpiecznej odległości od końcówki obrotowej.** Jeśli użytkownik straci kontrolę nad narzędziem, może dojść do przecięcia przewodu lub przewód może zaczepić o narzędzie, co grozi zetknięciem się końcówki obrotowej z ręką lub ramieniem.
- **Nigdy nie należy odkładać elektronarzędzia przed jego całkowitym zatrzymaniem się.** Obrotowa końcówka robocza może zahaczyć o podłoże i w niekontrolowany sposób pociągnąć narzędzie.
- **W czasie przenoszenia elektronarzędzia przy boku nie należy włączać zasilania.** Przypadkowe zetknięcie się z obrotową końcówką roboczą może spowodować, że narzędzie zaczepi o ubranie, a końcówka robocza dotknie ciała.
- **Otwory wentylacyjne elektronarzędzia należy regularnie czyścić.** Wentylator silnika wciąga pył do środka obudowy a nadmierne nagromadzenie opiłków metalu grozi zwarciem.
- **Elektronarzędzia nie należy używać w pobliżu materiałów łatwopalnych.** Iskry mogą zaprószyć ogień.
- **Nie należy używać akcesoriów wymagających stosowania płynów chłodzących.** Użycie wody lub innych płynów chłodzących może doprowadzić do porażenia prądem.

Odbicie i powiązane ostrzeżenia

Odbicie lub szarpnięcie w tył jest nagłą reakcją na zablokowanie lub zakleszczenie się tarczy obrotowej, talerza szlifierskiego lub innych akcesoriów. Zablokowanie się lub zaczepienie powoduje nagłe zatrzymanie obracającej się końcówki roboczej, co z kolei powoduje niekontrolowane szarpnięcie elektronarzędzia w kierunku przeciwnym do kierunku obrotów końcówki w punkcie zakleszczenia.

Na przykład, jeżeli tarcza ścierna zaczepi się lub zakleszczy o obrabiany element, krawędź tarczy wchodząca w punkt zakleszczenia może zagłębić się w powierzchnię materiału, powodując uniesienie się i odskoczenie tarczy. Tarcza może albo odskoczyć do, albo od operatora, zależnie od kierunku jej obrotów w punkcie zakleszczenia.

Tarcze ścierne mogą się także w takich warunkach połamać.

Odbicie jest efektem niewłaściwego użycia i/lub sposobu posługiwania się elektronarzędziem, bądź też wystąpienia warunków, których można uniknąć, o ile podjęte zostaną odpowiednie, podane poniżej, środki zapobiegawcze.

- **Mocno trzymać elektronarzędzie obiema rękami i ustawić ciało i ramiona tak, aby przeciwdziałać odbiciu.**Operator może kontrolować reakcje momentu obrotowego lub siły odbicia, jeśli zachowa odpowiednie środki ostrożności.
- **Nigdy nie należy kłaść dłoni w pobliżu kręcącej się końcówki.** Końcówka może odskoczyć i dotknąć ręki.
- **Nie należy ustawiać się w miejscu, w które przesunie się elektronarzędzie w razie odbicia.** Odbicie popchnie narzędzie w kierunku przeciwnym do kierunku obrotów tarczy w punkcie zahaczenia o przeszkodę.
- **Szczególną ostrożność należy zachować podczas pracy w kątach, podczas obrabiania ostrych krawędzi itp. Należy unikać uderzania i zahaczania końcówką roboczą**

o przeszkody. Uderzenie w róg lub ostrą krawędź często powoduje zakleszczenie obrotowej końcówki roboczej, co prowadzi do utraty kontroli nad narzędziem lub do szarpnięcia.

- **W narzędziu nie należy montować łańcuchowego ostrza snycerskiego do piły, segmentowej tarczy diamentowej ze szczelinami na obwodzie większymi niż 10 mm ani tarczy zębatej od piły tarczowej.** Tego typu ostrza często powodują odbicie i utratę kontroli nad narzędziem.

Specjalne instrukcje bezpieczeństwa dotyczące operacji szlifowania i przecinania:

- **Należy używać tylko tarcz typu określonego dla posiadanego elektronarzędzia oraz osłony zabezpieczającej zaprojektowanej do wybranej tarczy.** Tarcz, do współpracy z którymi narzędzie nie jest zaprojektowane, nie da się odpowiednio zabezpieczyć. Ich używanie jest niebezpieczne.
- **Tarcza z wklęsłym środkiem musi być tak zamontowana, aby jej powierzchnia szlifująca znajdowała się poniżej płaszczyzny krawędzi osłony.** Niewłaściwie zamontowanej tarczy, która wystaje poza płaszczyznę krawędzi osłony nie da się odpowiednio zabezpieczyć.
- **Osłona musi być mocno przytwierdzona do elektronarzędzia oraz umieszczona w sposób zapewniający maksymalny poziom bezpieczeństwa, tj. tak, aby możliwie jak najmniejszy fragment tarczy wystawał nieosłonięty w kierunku operatora.** Osłona pomaga chronić operatora przed odłamanymi kawałkami tarczy, przypadkowym zetknięciem z tarczą oraz iskrami, które mogłyby zapalić ubranie.
- **Tarcze należy stosować wyłącznie w zalecanych zastosowaniach. Na przykład: nie szlifować boczną stroną tarczy tnącej.** Ścierne tarcze tnące są przeznaczone do pracy obrzeżem; siły działające bocznie w stosunku do tarczy mogą doprowadzić do jej zniszczenia.
- **Należy zawsze używać nieuszkodzonych kołnierzy mocujących, o wielkości i kształcie odpowiednich dla wybranej tarczy.** Właściwie dobrane kołnierze podpierają tarczę, a przez to ograniczają ryzyko jej złamania. Kołnierze do tarcz tnących mogą się różnić od kołnierzy do tarcz szlifierskich.
- **Nie należy używać startych tarcz pochodzących z większych narzędzi.** Tarcza przeznaczona do większych elektronarzędzi nie nadaje się do większych prędkości stosowanych w mniejszych narzędziach i może się rozpaść.
- **W przypadku korzystania z tarcz o podwójnym przeznaczeniu należy zawsze używać osłony odpowiedniej do wykonywanej pracy.** Niezastosowanie właściwej osłony może nie zapewnić wymaganego poziomu ochrony, co może doprowadzić do poważnych urazów.

Dodatkowe ostrzeżenia dotyczące bezpieczeństwa specyficzne dla operacji cięcia:

- **Tarczy tnącej nie należy „zaklinowywać", ani za mocno dociskać. Nie należy próbować uzyskać nadmiernej głębokości cięcia.** Nadmierne dociskanie tarczy zwiększa obciążenie i podatność na skrzywienia lub zakleszczenie się tarczy w wycięciu oraz możliwość szarpnięcia lub połamania tarczy.
- **Nie należy stawać za kręcącą się tarczą, ani na linii jej obrotów.** Gdy w punkcie zetknięcia z materiałem tarcza porusza się w kierunku na zewnątrz od ciała, możliwe odbicie może spowodować, że tarcza i elektronarzędzie odskoczą w stronę użytkownika.
- **Gdy tarcza zaklinuje się lub cięcie jest przerwane z jakiegoś powodu, elektronarzędzie należy wyłączyć i przytrzymać nieruchomo aż do całkowitego zatrzymania. Nigdy nie należy próbować wyjmować tarczy tnącej z nacięcia, gdy tarcza porusza się; inaczej może dojść do odbicia.** Należy sprawdzić, dlaczego tarcza się zablokowała i podjąć stosowne działania, tak aby usunąć przyczynę zakleszczenia.
- **Nie należy wznawiać operacji cięcia z tarczą zagłębioną w przecinany element. Odczekać, aż tarcza osiągnie pełną prędkość i ostrożnie wejść ponownie w nacięcie.** Tarcza może się zablokować, ruszyć do góry lub odskoczyć, jeśli elektronarzędzie zostanie ponownie uruchomione w obrabianym przedmiocie.

- **Aby zminimalizować ryzyko zakleszczania się tarczy i odbicia, wszelkie ponadwymiarowe elementy i panele należy podeprzeć.** Duże elementy często uginają się pod swoim własnym ciężarem. Podpory należy umieścić pod przecinanym elementem wzdłuż linii cięcia i w pobliżu krawędzi elementu po obu stronach tarczy.
- **Należy zachować szczególną ostrożność podczas wykonywania „cięcia kieszeniowego" w istniejących ścianach lub innych niewidocznych obszarach.** Wystająca tarcza może przeciąć rury gazowe lub wodne, przewody elektryczne albo przedmioty, które mogą spowodować odbicie.
- **Nie należy próbować wykonywać cięć po łuku.** Nadmierne dociskanie tarczy zwiększa obciążenie i podatność na skrzywienia lub zakleszczenie się tarczy w nacięciu oraz możliwość szarpnięcia lub połamania tarczy, co może doprowadzić do poważnych urazów.

Ostrzeżenia dotyczące bezpieczeństwa dla operacji szlifowania papierem ściernym

- **Należy używać papieru ściernego o odpowiednim rozmiarze. Przy wyborze papieru ściernego należy przestrzegać zaleceń producenta.** Duże arkusze papieru ściernego wystające poza stopę szlifującą stwarzają ryzyko skaleczenia i mogą spowodować rozdarcie, zużycie tarczy lub odbicie.

Ostrzeżenia dotyczące bezpieczeństwa dla operacji szczotkowania szczotką drucianą

- **Należy pamiętać, że druciane włosie jest odrzucane przez szczotkę nawet w trakcie normalnego użytkowania. Nie należy nadmiernie naprężać włosia, przykładając zbyt duże obciążenie do szczotki.** Druty szczotki mogą z łatwością przebić lekką odzież i/lub skórę.
- **Jeśli do szczotkowania szczotką drucianą przewidziano stosowanie osłony, należy uważać, by szczotka tarczowa lub druciana nie dotykała osłony.** Szczotka tarczowa lub druciana może zwiększyć średnicę na skutek obciążenia roboczego i sił odśrodkowych.

Dodatkowe instrukcje dotyczące bezpieczeństwa

- **W celu wykrycia ukrytych kabli zasilających należy używać odpowiednich detektorów lub skonsultować się z lokalnym dostawcą energii.** Dotknięcie przewodów elektrycznych może doprowadzić do pożaru i/lub porażenia prądem. Uszkodzona rura instalacji gazowej może doprowadzić do wybuchu. Przecięcie rury instalacji wodnej spowoduje uszkodzenie mienia i może doprowadzić do porażenia prądem.
- **Gwint montażowy akcesoriów musi być taki sam jak gwint wrzeciona szlifierki.** W przypadku akcesoriów mocowanych na kołnierz, otwory środkowe w akcesoriach muszą pasować do średnicy elementu pozycjonującego kołnierza. Akcesoria, które nie pasują do osprzętu montażowego elektronarzędzia, będą pracować niestabilnie i będą powodować nadmierne drgania, co może doprowadzić do utraty kontroli.
- **Podczas szlifowania papierem ściernym, szlifowana powierzchnia może nagrzewać się do wysokiej temperatury i dlatego należy odpowiednio dostosować prędkość.**
- **Podczas pracy należy mocno trzymać elektronarzędzie obiema rękoma i pilnować, aby mieć pewne podparcie nóg.** Narzędzie elektryczne prowadzi się bezpieczniej, gdy jest ono trzymane obydwiema rękoma.
- **Obrabiany element należy zamocować.** Obrabiany element zamocowany zaciskami jest przytrzymywany dużo pewniej niż w ręku.
- **Nie wolno naciskać blokady wrzeciona, dopóki narzędzie szlifierskie się nie zatrzyma.**
- **Pył uwalniany z materiałów, takich jak np. farby ołowiowe, niektóre gatunki drewna, minerały i metale, może być groźny dla operatora lub osób postronnych znajdujących się w pobliżu.** Wdychanie lub dotykanie tego typu pyłu może doprowadzić do chorób dróg oddechowych i/lub reakcji alergicznych.
  - Należy pilnować, aby miejsce pracy posiadało dobrą wentylację.
  - W miarę możliwości należy używać zewnętrznego odsysacza pyłu.
  - Zaleca się noszenie maseczki oddechowej należącej do klasy filtrowania P2.

- **Nie należy pracować na materiałach, z których uwalniają się niebezpieczne substancje (np. azbest).**
- **Należy używać oryginalnych akumulatorów o napięciu podanym na tabliczce znamionowej elektronarzędzia.** Używanie innych akumulatorów, np. podróbek, akumulatorów regenerowanych lub wyprodukowanych przez innych producentów zwiększa ryzyko urazów i strat materialnych wskutek wybuchu akumulatora.

Hałas i drgania

Wartości emisji hałasu i wibracji zmierzono zgodnie z normą EN 62841.

Poziom hałasu skorygowany charakterystyką A elektronarzędzia wynosi zazwyczaj:

– Poziom ciśnienia akustycznego L_{pA}:	81 dB(A)
– Poziom mocy akustycznej L_{WA}:	89 dB(A)
– Niepewność:	K = 3 dB

Całkowita wartość drgań:

– Wartość emisji a_h:	5,6 (uchwyt główny) m/s^2 6,6 (uchwyt pomocniczy) m/s^2
– Niepewność:	K = 1,5 m/s^2

Powtarzające się drgania udarowe(p_F):

– LBE 125-15 18-EC/ LB 125-15 18-EC/ LBE 125 18.0-EC	151 m/s^2
– Niepewność:	K=1 m/s^2

⚠ ***OSTROŻNIE!***

Sprecyzowane wartości pomiarowe dotyczą nowych elektronarzędzi. Codzienne użytkowanie sprawia, że wartości hałasu i drgań ulegają zmianie.

i ***UWAGA***

Deklarowana całkowita wartość (wartości) wibracji oraz deklarowana wartość (wartości) emisji hałasu zostały zmierzone zgodnie ze standardową metodą testową i mogą być wykorzystane do porównania jednego narzędzia z drugim; mogą być również użyte we wstępnej ocenie narażenia.

Deklarowany poziom emisji wibracji i wartość (wartości) emisji hałasu reprezentują główne zastosowania narzędzia. Jeśli jednak narzędzie jest używane do innych zastosowań, z innymi akcesoriami lub jest słabo konserwowane, poziom emisji wibracji i wartość (wartości) emisji hałasu mogą się różnić. Może to znacznie zwiększyć poziom narażenia w całym okresie pracy.

Aby dokonać dokładnej oceny poziomu narażenia na wibracje i wartości (wartości) emisji hałasu, należy również uwzględnić czasy, w których narzędzie jest wyłączone lub pracuje, ale nie jest faktycznie używane. Może to znacznie zmniejszyć poziom narażenia w całym okresie pracy.

Należy określić dodatkowe środki bezpieczeństwa w celu ochrony operatora przed skutkami wibracji i hałasu, takie jak: konserwacja narzędzia i akcesoriów, utrzymywanie ciepła rąk, organizacja harmonogramu pracy.

⚠ ***OSTROŻNIE!***

Gdy poziom ciśnienia akustycznego przekracza 85 dB(A), należy nosić ochronniki słuchu.

Dane techniczne

Typ produktu		LBE 125-15 18-EC	LB 125-15 18-EC	L 125 18.0-EC-LD
Produkt		Szlifierka kątowa		
Napięcie znamionowe	V, prąd stały	18		
Prędkość bez obciążenia	rpm	3500-10000	10000	10000
Gwint wrzeciona		M14		
Średnica tarczy	mm	125		
Grubość tarczy	mm	Maks. 6		
Ciężar	kg	1.9*		1.8**
Akumulator	18V	AP 18/2.5		
		AP 18/4.0		
		AP 18/5.0		
		AP 18/8.0		
		AP 18/4.0 XT		
		AP 18/8.0 XT		
Asortyment ładowarek		Seria CA...18 Seria CA...12/18		
Temperatura ładowania		0~40°C		
Temperatura pracy		-10~40°C		
Temperatura przechowywania		-20~50°C		

* Pomiary wykonano z (9) , (8) (12), (13), bez akumulatora (wagę akumulatora można sprawdzić na stronie (www.flex-tools.com), bez użycia narzędzi.
** Pomiary wykonano z (9) , (12), (13), (14), bez akumulatora (wagę akumulatora można sprawdzić na stronie (www.flex-tools.com), bez użycia narzędzi.

Krótki opis urządzenia (patrz rysunek A)

Numeracja elementów odnosi się do rysunku narzędzia na stronie z elementami graficznymi.

1 Blokada wrzeciona
2 Przełącznik zasilania
3 Uchwyt
4 Przyciski ustawiania prędkości
LBE 125-15 18-EC
5 Wskaźniki prędkości
LBE 125-15 18-EC
6 Pokrywa filtra
7 Gwint śruby montażowej uchwytu pomocniczego
8 Osłona tarczy szlifierskiej
9 Kołnierz gwintowany
a. Kołnierz zaciskowy
b. Nakrętka mocująca
10 Wrzeciono
11 Klucz czopowy
12 Osłona tarczy tnącej mocowana zatrzaskami
13 Uchwyt pomocniczy
14 Osłona zaciskowa
Dla L 125 18.0-EC-LD

Instrukcja obsługi

⚠ ***OSTRZEŻENIE!***
Przed wykonaniem jakichkolwiek prac przy elektronarzędziu należy wyjąć akumulator.

Przed włączeniem elektronarzędzia

Prosimy wypakować elektronarzędzie i akcesoria oraz sprawdzić, czy nie brakuje żadnych części i czy nie są one uszkodzone.

ⓘ ***UWAGA***
W momencie dostawy akumulatory nie są całkowicie naładowane. Przed rozpoczęciem użytkowania należy całkowicie naładować akumulatory. Więcej informacji – patrz instrukcja obsługi ładowarki.

Wskazówki dotyczące długiej żywotności akumulatorów

⚠ ***OSTROŻNIE!***
– *Nigdy nie należy ładować akumulatorów w temperaturach poniżej 0°C lub powyżej 40°C.*
– *Akumulatorów nie należy ładować w środowiskach o wysokiej wilgotności powietrza lub temperaturze otoczenia.*
– *Podczas procesu ładowania nie należy przykrywać akumulatorów i ładowarki.*
– *Po zakończeniu procesu ładowania należy wyjąć wtyczkę ładowarki z kontaktu.*

Podczas procesu ładowania akumulator i ładowarka nagrzewają się. Jest to całkowicie normalne!

ⓘ ***UWAGA***
Należy przestrzegać instrukcji właściwego ładowania akumulatora podanych w instrukcji obsługi akumulatora.

Jeśli akumulatory nie będą przez dłuższy czas używane, należy je przechowywać w chłodnym miejscu, w stanie częściowo naładowanym.

Wkładanie/wymiana akumulatora (patrz rysunek B1-B2)

- Włożyć naładowany akumulator do elektronarzędzia i docisnąć, aby zablokował się na swoim miejscu (patrz rysunek B1).
- Aby wyjąć akumulator, wystarczy nacisnąć przycisk odblokowujący (1.) i wysunąć akumulator (2.) (patrz rysunek B2).

⚠ ***OSTROŻNIE!***
Gdy urządzenie nie jest używane, należy chronić styki akumulatora. Luźne części metalowe mogą doprowadzić do zwarcia styków; ryzyko wybuchu i pożaru!

Mocowanie i zdejmowanie osłony

⚠ ***OSTRZEŻENIE!***
Podczas używania szlifierki kątowej do obróbki zgrubnej lub cięcia nigdy nie należy pracować bez osłony. Do cięcia należy używać specjalnej osłony.

Mocowanie (patrz rysunek C1)

- Wyjąć akumulator.
- Zamocować osłonę (1.). Uchwyty na osłonie muszą być umieszczone we wgłębieniach kołnierza.

- Obróć osłonę w kierunku zgodnym z ruchem wskazówek zegara (2.). Obrót jest możliwy tylko w jednym kierunku!

Wyjmowanie (patrz rysunek C2)

- Wyjąć akumulator.
- Obróć osłonę zgodnie z ruchem wskazówek zegara, a wyskoczy, gdy osiągnie określoną pozycję.
- Obróć osłonę w kierunku przeciwnym do ruchu wskazówek zegara o niewielki kąt (1.) i wyjmij ją wzdłuż wgłębień kołnierza (2.).

Osłona tarczy tnącej mocowana zatrzaskami (patrz rysunek C3)

- Osłonę tarczy tnącej (12) mocowaną zatrzaskami należy stosować w połączeniu z osłoną tarczy szlifierskiej (8), (14). Wystarczy przymocować zatrzask osłony tarczy tnącej do osłony tarczy szlifierskiej.

Montaż osłony zaciskowej (patrz rysunek C4)

Dla For L 125 18.0-EC-LD

- Wyjąć akumulator.
- Otworzyć dźwignię zaciskową (1.).
- Nałożyć osłonę zaciskową z pierścieniem zaciskowym na kołnierz zaciskowy, wkładając jednocześnie krzywkę na pierścieniu zaciskowym w rowek na kołnierzu (2.).
- Przekręcić osłonę zaciskową zgodnie z ruchem wskazówek zegara do żądanej pozycji (3.) i dokręcić dźwignię zaciskową (4.).

Montaż uchwytu dodatkowego (patrz rysunek D)

- Wyjąć akumulator.
- Aby zamontować uchwyt (13), należy go wkręcić.

Montaż i demontaż tarczy szlifierskiej lub tnącej (patrz rysunek E1-E3)

Zakładanie tarczy

- Wyjąć akumulator.
- Wcisnąć i przytrzymać blokadę wrzeciona (1).
- Za pomocą klucza czopowego (11) poluzować nakrętkę mocującą (9b) na wrzecionie (10) w kierunku przeciwnym do ruchu wskazówek zegara i zdjąć (patrz rysunek E1).
- Założyć tarczę szlifierską we właściwej pozycji.
- Dokręcić nakrętkę mocującą (9b). W przypadku tarczy szlifierskiej podniesiona część nakrętki mocującej znajduje się naprzeciwko tarczy (patrz rysunek E2). W przypadku tarczy tnącej wklęsła część nakrętki mocującej znajduje się naprzeciwko tarczy (patrz rysunek E3).
- Wcisnąć i przytrzymać blokadę wrzeciona (1).
- Dokręcić nakrętkę mocującą (9b).
- Zainstalować akumulator.
- Włączyć szlifierkę kątową (bez blokowania) i pozostawić ją włączoną przez ok. 30 sekund. Sprawdzić, czy nie występują zaburzenia równowagi i wibracje.
- Wyłączyć szlifierkę kątową.

Zdejmowanie tarczy

- Nacisnąć blokadę wrzeciona (1) i obrócić nakrętkę mocującą (9b) aż do zablokowania wrzeciona (10).
- Odkręcić i zdjąć nakrętkę mocującą (9b) za pomocą klucza czopowego (11).
- Zdjąć tarczę szlifierską lub tnącą.

Filtr przeciwpyłowy (patrz rysunek F)

- Wyjąć akumulator.
- Aby założyć osłonę filtra (6), zatrzasnąć osłonę filtra na stopce narzędzia.
- Aby zdjąć pokrywę filtra, włożyć płaski śrubokręt (nie jest dołączony do zestawu) w wycięcie w górnej części pokrywy filtra i podważyć pokrywę filtra, odciągając ją od narzędzia.
- Regularnie czyść pokrywę filtra.

Włączanie i wyłączanie

Krótkie włączenie bez przestawiania przełącznika

Krótkie działanie bez włączonego przełącznika kołyskowego (patrz rysunek G1)

- Należy nacisnąć przełącznik kołyskowy (1.), przesunąć go do przodu i przytrzymać (2.).
- Aby wyłączyć, wystarczy puścić przełącznik kołyskowy (1).

Praca ciągła z włączonym przełącznikiem kołyskowym (patrz rysunek G2-G3)

- Należy nacisnąć przełącznik kołyskowy (1.), przesunąć go do przodu, przytrzymać (2.) i zablokować z przodu przez dociśnięcie (3.).
- Aby wyłączyć, wystarczy na krótko nacisnąć i puścić przełącznik.

Ustawianie prędkości ((LBE 125-15 18-EC) (patrz rysunek H)

Dostępne są cztery poziomy prędkości, które można przełączać przyciskami ustawiania prędkości (4).

Nacisnąć przycisk ">" , aby zwiększyć prędkość.

Nacisnąć przycisk "<" , aby zmniejszyć prędkość. Wskaźniki prędkości (5) znajdujące się pod liczbami wskazują aktualny poziom prędkości.

Po wyłączeniu narzędzia, funkcja pamięci zapamiętuje ostatnie używane ustawienie prędkości i przy ponownym włączeniu automatycznie je przywraca.

Poziom prędkości	LBE 125-15 18-EC
1	3500 RPM
2	5000 RPM
3	7000 RPM
4	10000 RPM

Regulacja osłony (patrz rysunek I1)

Aby dopasować narzędzie do wykonywanego zadania, osłonę można regulować w zakresie 360° za pomocą wycięć, bez użycia narzędzi.

Regulacja osłony zaciskowej (patrz rysunek I2)

- Zwolnić dźwignię zaciskową (1.).
- Uregulować osłonę zaciskową (2.).
- Dokręcić ponownie dźwignię (3.).

UWAGA

Osłona zaciskowa musi być mocno przytrzymana, aby zapobiec jej przekręceniu. Jeśli jest to konieczne, przed użyciem dźwigni zaciskowej, dokręcić nakrętkę sześciokątną, tak by dźwignię można było uruchomić ręcznie.

Użytkowanie

UWAGA

Gdy elektronarzędzie zostanie wyłączone, narzędzie przez krótki czas dalej pracuje.

OSTRZEŻENIE!

Podczas pracy należy mieć zawsze założone okulary ochronne lub osłonę na twarz.

OSTRZEŻENIE!

Aby zachować odpowiednią kontrolę nad narzędziem, narzędzie należy zawsze obsługiwać obiema rękoma, trzymając jedną rękę na uchwycie pomocniczym. Utrata kontroli może spowodować wypadek skutkujący poważnymi obrażeniami.

Szlifowanie zgrubne

OSTRZEŻENIE!

Nigdy nie używać tarcz tnących do szlifowania.

– Kąt nachylenia tarczy 20°–40° zapewnia najlepszą wydajność szlifowania.
– Szlifierkę kątową należy przesuwać do przodu i do tyłu, umiarkowanie ją dociskając. W rezultacie obrabiany przedmiot nie nagrzewa się zbyt mocno i nie powstają na nim przebarwienia ani rowki.

Cięcie szlifierką (patrz rysunek J)

OSTRZEŻENIE!

Podczas cięcia i szlifowania należy zawsze używać osłony tarczy tnącej mocowanej zatrzaskami.

- Szlifierka kątowa musi zawsze pracować do tyłu. W przeciwnym razie istnieje ryzyko, że szlifierka kątowa w niekontrolowany sposób wyskoczy z nacięcia.
- Elektronarzędzia nie należy naciskać, przechylać ani wprawiać w ruch oscylacyjny.
- Posuw należy dostosować do materiału, który ma być cięty: im twardszy materiał, tym wolniejszy posuw.

Transport

Akumulatory litowo-jonowe podlegają wymogom wynikającym z przepisów dotyczących towarów niebezpiecznych.

Transport takich akumulatorów musi się odbywać zgodnie z lokalnymi, krajowymi i międzynarodowymi przepisami i regulacjami.

Użytkownicy mogą przewozić tego typu akumulatory drogą lądową bez dodatkowych wymagań.

Komercyjny transport akumulatorów litowo-jonowych przez firmy spedycyjne podlega przepisom dotyczącym transportu towarów niebezpiecznych. Przygotowaniem do wysyłki i transportem mogą się zajmować wyłącznie osoby odpowiednio do tego przeszkolone. Cały proces musi być profesjonalnie nadzorowany.

Podczas transportu akumulatorów należy przestrzegać następujących zaleceń:

Aby nie dopuścić do zwarcia, należy dopilnować, aby styki akumulatora były zabezpieczone i zaizolowane.

Upewnić się, że akumulator jest zabezpieczony przed ruchami wewnątrz opakowania.

Nie wolno transportować akumulatorów, które są uszkodzone lub nieszczelne.

Aby uzyskać więcej informacji, należy skontaktować się ze swoją firmą przewozową.

⚠ ***OSTROŻNIE!***
Nie należy wysyłać akumulatora z uszkodzoną obudową.

Konserwacja i utrzymanie

⚠ ***OSTRZEŻENIE!***
Przed wykonaniem jakichkolwiek prac na elektronarzędziu wyjąć baterię z narzędzia.

Czyszczenie

⚠ ***OSTROŻNIE!***
Na czas czyszczenia suchym sprężonym powietrzem należy zawsze zakładać okulary ochronne.

Elektronarzędzie i jego otwory wentylacyjne należy regularnie czyścić. Częstotliwość czyszczenia zależy od materiału i czasu użytkowania. Wnętrze obudowy i silnik należy regularnie przedmuchiwać sprężonym powietrzem.

Naprawy

Naprawy mogą być wykonywane wyłącznie w autoryzowanym punkcie serwisowym.

i ***UWAGA***
W okresie gwarancyjnym nie należy odkręcać śrub na obudowie. Niespełnienie tego wymogu spowoduje unieważnienie wszelkich roszczeń z tytułu gwarancji producenta.

Części zamienne i akcesoria

Pozostałe akcesoria, w szczególności zaś narzędzia i akcesoria, znaleźć można w katalogach producenta. Rysunki rozstrzelone i listy części zamiennych znaleźć można na naszej stronie: **www.flex-tools.com.**

Informacje dotyczące utylizacji

⚠ ***OSTRZEŻENIE!***
Jeśli elektronarzędzie jest już niepotrzebne, należy uniemożliwić używanie go:

– *w przypadku elektronarzędzi akumulatorowych przez wyjęcie akumulatora.*



Dotyczy tylko krajów UE

Elektronarzędzi nie należy wyrzucać do zmieszanych odpadów komunalnych!

Zgodnie z europejską dyrektywą 2012/19/UE w sprawie zużytego sprzętu elektrycznego i elektronicznego (WEEE) oraz zgodnie z jej transpozycjami krajowymi, zużyte narzędzia elektryczne powinny być zbierane oddzielnie i poddawane recyklingowi w sposób przyjazny dla środowiska.



Odzyskiwanie surowców zamiast utylizacji odpadów.
Urządzenie, akcesoria i opakowanie należy poddawać recyklingowi w przyjazny dla środowiska sposób. Identyfikacja części plastikowych przeznaczonych do recyklingu odbywa się na podstawie materiału, z którego są one

wykonane.

⚠ ***OSTRZEŻENIE!***

Akumulatorów/baterii nie należy wyrzucać do zmieszanych odpadów komunalnych (zwykłych śmieci w gospodarstwach domowych), ani wrzucać do ognia lub wody. Zużytych baterii/akumulatorów nie wolno otwierać.

Dotyczy tylko krajów UE:

Zgodnie z Rozporządzeniem 2023/1542, uszkodzone lub zużyte baterie i akumulatory muszą zostać poddane recyklingowi.

i ***UWAGA***

O dostępne możliwości utylizacji prosimy zapytać swojego dystrybutora!

CE Deklaracja zgodności

Deklaracje zgodności znajdują się w załączniku 1 do niniejszej instrukcji obsługi.

Wyłączenia odpowiedzialności

Producent i jego przedstawiciel nie ponoszą odpowiedzialności za jakiekolwiek szkody i straty oraz utratę zysków wskutek przerwy w prowadzeniu działalności spowodowanej produktem lub faktem, że produktu nie da się używać.

Producent i jego przedstawiciel nie ponoszą odpowiedzialności za jakiekolwiek szkody i straty spowodowane niewłaściwym użyciem produktu lub używaniem go w połączeniu z produktami innych producentów.

Tartalom

A jelen kézikönyvben használt szimbólumok . . . 164
A terméken lévő szimbólumok 164
Fontos biztonsági információk 164
Zaj és rezgési adatok. 168
Műszaki adatok. 170
Áttekintés 171
Használati útmutató. 171
Szállítás 173
Karbantartás és ápolás 174
Ártalmatlanításra vonatkozó információk . 174
CE megfelelőségi nyilatkozat 175
Felelősség alóli mentesség 175

A jelen kézikönyvben használt szimbólumok

⚠ ***FIGYELMEZTETÉS!***
Közelgő veszélyt jelez. A jelzés figyelmen kívül hagyása halált vagy különösen súlyos sérüléseket okozhat.

⚠ ***VIGYÁZAT!***
Potenciálisan veszélyes helyzetet jelez. A jelzés figyelmen kívül hagyása könnyű sérülést vagy anyagi kárt okozhat.

i ***MEGJEGYZÉS***
Alkalmazási tippeket és fontos információkat jelez.

A terméken lévő szimbólumok



Az elektromos szerszám bekapcsolása előtt olvassa el a kezelési útmutatót.



Viseljen védőszemüveget.



Mindig két kézzel dolgozzon.



Ne használja a védőburkolatot vágási műveletekhez.



A régi gép ártalmatlanítására vonatkozó információk (lásd: 174 oldal)

CE-jelölés

UKCA-jelölés

Fontos biztonsági információk

⚠ ***FIGYELMEZTETÉS!***
Az elektromos szerszám használata előtt olvassa el a következőket, és ennek megfelelően járjon el:
– *ezt a használati útmutatót,*
– *az elektromos eszközök kezelésére vonatkozó „Általános biztonsági előírások" c. részt a mellékelt kiadványban (száma: 315915),*
– *az üzem aktuális szabályait és a balesetek megelőzésére vonatkozó előírásait.*

Jelen elektromos szerszám a legkorszerűbb technológia alapján, az elismert biztonsági előírásoknak megfelelően készült.
Ennek ellenére használat közben az elektromos szerszám veszélyeztetheti a használó vagy harmadik fél életét és végtagjait, illetve az elektromos eszköz vagy más vagyontárgy károsodását is okozhatja.
Az elektromos szerszámot kizárólag
– *a rendeltetésszerű használatának megfelelően*
– *tökéletesen üzemképes állapotban szabad használni.*
A biztonságot veszélyeztető hibákat azonnal meg kell javítani.

Rendeltetésszerű használat

A sarokcsiszoló rendeltetése szerint alkalmas
– ipari és kereskedelmi használatra.
– fém, kő és hasonló anyagok száraz vágására és csiszolására, valamint csiszolásra, drótkefével való tisztításra és kőanyagok lyukvágására gyémánt lyukvágóval, víz használata nélkül.
– A vágáshoz speciális vágó védőburkolatra van szükség (lásd: 12 poz. ábra. A ábrán).
– Kérjük, vegye figyelembe, hogy kő vágásakor megfelelő porelszívásra van szükség.
– Amikor gyémánt csiszolókorongot használ falazat/beton/kő felületi csiszolásához, a FLEX gyémánt felületcsiszoló-korongot (típus: SG-R D125) kell használni.

– A láncfűrésztárcsák és fűrészlapok például nem megengedettek.
– A szerszámoknak alkalmasnak kell lenniük arra, hogy legalább 10000/perc fordulatszámon működjenek.

Biztonsági utasítások a sarokcsiszolóhoz

⚠ ***FIGYELMEZTETÉS!***

Olvassa el az elektromos szerszámhoz mellékelt összes biztonsági figyelmeztetést, utasítást, ábrát és specifikációt. *Az alább felsorolt utasítások be nem tartása áramütést, tűzveszélyt és/vagy súlyos sérülést idézhet elő. Őrizzen meg minden figyelmeztetést és utasítást későbbi felhasználásra.*

A csiszolási, dörzsölési, drótkefés tisztítási vagy vágási műveletekre vonatkozó általános biztonsági figyelmeztetések:

- **Ez az elektromos szerszám csiszolóként, csiszológépként, drótkefeként, lyukvágóként vagy daraboló szerszámként való használatra szolgál. Olvassa el az elektromos szerszámhoz mellékelt összes biztonsági figyelmeztetést, utasítást, ábrát és specifikációt.** Az alább felsorolt utasítások be nem tartása áramütést, tűzveszélyt és/vagy súlyos sérülést idézhet elő.
- **Olyan műveletek, mint például a polírozás, nem végezhetőek ezzel az elektromos kéziszerszámmal.** Olyan műveletek végzése, amelyekre nem tervezték az elektromos szerszámot, veszélyt jelenthet, és személyi sérülésekkel járhat.
- **Ne alakítsa át ezt az elektromos szerszámot olyan módon, amit a szerszám gyártója nem tervezett és határozott meg kifejezetten.** Az ilyen átalakítás az irányítás elvesztését és súlyos személyi sérülést okozhat.
- **Soha ne használjon olyan tartozékokat, amelyek nem specifikusan a szerszámhoz lettek tervezve, és amelyek használatát a szerszám gyártója nem javasolja.** Pusztán az, hogy egy tartozékot csatlakoztatni lehet ehhez a szerszámhoz, még nem biztosítja a biztonságos működést.
- **A tartozék névleges sebességének legalább egyenlőnek kell lennie a szerszámgépen feltüntetett maximális sebességgel.** A névleges sebességüknél gyorsabban működő tartozékok eltörhetnek és szétrepülhetnek.
- **A tartozék külső átmérőjének és vastagságának az elektromos szerszám névleges kapacitási értékein belül kell lennie.** A hibás méretű tartozékokat nem lehet megfelelően a védőburkolaton belül vagy ellenőrzés alatt tartani.
- **A tartozékrögzítés méreteinek meg kell egyeznie az elektromos szerszám rögzítőelemének méreteivel.** Ha a tartozék nem illeszkedik az elektromos szerszám szerelési követelményeihez, a tartozék elveszítheti az egyensúlyát, túlzott rezgésbe jöhet, és elveszítheti felette az irányítást.
- **Ne használjon sérült tartozékokat. Minden használat előtt ellenőrizze a tartozékokat, például a csiszolótárcsákat, hogy nincs-e rajtuk forgács és repedés, illetve a csiszolókorongokat, hogy nincs-e rajtuk repedés, kopás vagy túlzott elhasználódás. Ha a szerszámgépet vagy a tartozékot leejtették, ellenőrizze, hogy nem sérült-e meg, vagy használjon sérülésmentes tartozékot. A tartozék ellenőrzése és beszerelése után helyezkedjen el úgy, a közelben tartózkodókkal együtt, hogy ne legyenek a tartozék forgási síkjában, majd működtesse az elektromos szerszámot egy percen át maximális terhelésmentes sebességgel.** A próba közben a sérült tartozékok rendszerint szétesnek.
- **Viseljen egyéni védőfelszerelést. Az alkalmazástól függően használjon arcvédő álarcot, biztonsági szemüveget vagy védőszemüveget. Ha szükséges, viseljen pormaszkot, hallásvédőt, kesztyűt és műhelykötényt, amely képes felfogni a kis koptató anyagokat vagy a munkadarabdarabokat.** A szemvédőnek alkalmasnak kell lennie a különféle műveletek során keletkező repülő törmelék megállítására. A porvédő maszknak vagy a lélegeztető készüléknek képesnek kell lennie a végzett művelet során létrejött részecskék kiszűrésére. A nagy intenzitású zaj hatása hosszabb időn keresztül hallásvesztést eredményezhet.

- **A közelben tartózkodók a munkaterületen kívül biztonságos távolságban tartózkodjanak. Valamennyi munkaterületre belépő személynek személyi védőfelszerelést kell viselnie.** A munkadarab töredékei vagy az eltört tartozék darabjai szétrepülhetnek, és sérülést okozhatnak a közvetlen műveleti területen túl is.
- **Az elektromos szerszámot csak a szigetelt markolatoknál fogva tartsa, ha olyan műveletet végez, amely során a vágószerszám rejtett vezetékekkel érintkezhet.** A „feszültség alatti" vezetékkel való érintkezés „feszültség alá" helyezheti az elektromos kéziszerszám burkolat nélküli fémrészeit, és a gépkezelő áramütést szenvedhet.
- **A vezetéket úgy helyezze el, hogy ne érhessen a forgásban lévő tartozékhoz.** Ha elveszíti az elektromos szerszám feletti irányítást, a vezeték elszakadhat vagy összegabalyodhat, és a keze bekerülhet a forgásban lévő tartozékok közé.
- **Ne tegye le addig az elektromos szerszámot, amíg a tartozék teljesen le nem állt.** A forgásban lévő tartozék beleakadhat a felületbe, és elveszítheti az elektromos szerszám felett az uralmat.
- **Ne hozza működésbe az elektromos szerszámot akkor, ha az oldalához emelve viszi.** A forgásban lévő tartozékkal történő véletlen érintkezés során beleakadhat a tartozék a ruhába, és belefuthat az Ön testébe.
- **Tisztítsa rendszeresen az elektromos szerszám szellőzőnyílásait.** A motor ventilátora beszívja a port a burkolat belsejébe, és a por alakú fémrészek túlzott felszaporodása elektromos veszélyeket idézhet elő.
- **Ne használja az elektromos szerszámot gyúlékony anyagok közelében.** A szikrák meggyújthatják ezeket az anyagokat.
- **Ne használjon olyan tartozékokat, amelyekhez folyékony hűtőközeg szükséges.** Víz vagy más folyékony hűtőközeg használata akár halálos áramütéshez is vezethet.

Visszarúgásra és hasonlókra utaló figyelmeztetések

A visszarúgás egy beszorult vagy elakadt forgó tárcsa, csiszolókorong vagy más tartozék hirtelen válasza. A beszorulás vagy a csomó a forgó tartozék gyors megállását okozza, ami viszont azt eredményezi, hogy az ellenőrizetlen szerszámgép a tartozék forgásirányával ellentétes irányba kényszerül a beakadás helyétől.

Például ha egy csiszolókorong akad vagy szorul be a munkadarabba, a korongnak a szorulási pontba futó széle belemarhat az anyag felületébe, aminek hatására a korong kiugorhat vagy visszarúghat. A korong ilyenkor a gépkezelő felé vagy tőle elfelé irányba ugorhat, attól függően, hogy éppen milyen volt a tárcsa mozgása a beszorulási pontban. A csiszolókorongok el is törhetnek ilyen körülmények között.

A visszarúgást a szerszámgép helytelen használata, illetve a nem megfelelő üzemeltetési bánásmód okozza, és az alább felsorolt megfelelő óvintézkedések alkalmazásával kerülhető el.

- **Tartsa határozottan, két kézzel az elektromos szerszámot, és vegyen fel olyan testtartást, hogy ellen tudjon állni a visszarúgás erejének.** A kezelő a megfelelő óvintézkedések mellet lehet képes szabályozni a nyomatékreakciókat és a visszarúgás erejét.
- **Soha ne tegye a kezét a forgó tartozék közelébe.** A tartozék a keze fölött is visszarúghat.
- **Ne úgy helyezkedjen el, hogy visszarúgás esetén az elektromos szerszám elérhesse.** A visszarúgás az ellenkező irányba taszítja a szerszámot attól a tárcsamozgástól, ami a beakadási pontnál volt.
- **Különös figyelemmel járjon el, amikor sarkokon, éles szegélyeken stb. dolgozik. Kerülje el a tartozék megbillenését vagy összegubancolódását.** A sarkok, éles szegélyek vagy a megbillenés hatására a forgó tartozék hajlamos beakadni, és ellenőrzés nélküli vagy visszarúgó mozgást végezni.
- **Ne csatlakoztasson fűrészlánchoz való fogazott fűrészlapot, szegmentált gyémántkorongot 10 mm-nél nagyobb perifériás réssel vagy fogazott fűrészlapot.** Az ilyen fűrészlapok gyakori visszarúgást és az irányítás elvesztését okozzák.

Biztonsági figyelmeztetések a csiszolási és vágási műveletekhez:

- **Kizárólag az elektromos szerszámhoz meghatározott korongtípusokat és a**

kiválasztott koronghoz tervezett speciális védőburkolatot használja. Nem lehet megfelelő védelemmel ellátni az olyan korongokat, amelyekhez az elektromos szerszám nem való, és így nem biztonságosak.

- **A középső, süllyesztett korongok csiszolófelületét a védőperem síkja alá kell szerelni.** A nem megfelelően felszerelt korongot, amely átnyúlik a védőperem síkján, nem lehet megfelelő védelemmel ellátni.
- **A védőburkolatot biztonságosan kell rögzíteni az elektromos szerszámhoz, és a maximális biztonság érdekében úgy kell elhelyezni, hogy a korongnak a lehet legkisebb része legyen szabadon a kezelő előtt.** A védőburkolat segít megvédeni a kezelőt a letört korongdaraboktól, a korong véletlen érintésétől és a szikráktól, amelyek meggyújthatják a ruházatot.
- **A korongokat csak a javasolt feladatokhoz szabad használni. Például: ne csiszoljon a vágókorong oldalával.** A csiszoló vágókorongokat kerületi köszörülésre tervezték, így a rájuk ható oldalirányú erők miatt széttörhetnek.
- **Mindig sérülésmentes, a kiválasztott koronghoz megfelelő méretű és alakú korongperemeket használjon.** A megfelelő korongperemek megtámasztják a korongot, így csökkentik a korongtörés lehetőségét. A vágókorongok karimái eltérhetnek a csiszolókorong karimáitól.
- **Ne használja nagyobb elektromos szerszámok elhasználódott korongjait.** A nagyobb elektromos szerszámokhoz való korong nem alkalmas a kisebb szerszámok nagyobb fordulatszámához, és kiszakadhat.
- **Kettős célú kerekek használatakor mindig a végzett alkalmazásnak megfelelő védőburkolatot használjon.** Előfordulhat, hogy a megfelelő védőburkolat használatának elmulasztása nem biztosítja a kívánt védelmi szintet, ami súlyos sérülésekhez vezethet.

További biztonsági figyelmeztetések a vágási műveletekre vonatkozóan:

- **Ne „szorítsa be" a vágókorongot, és ne gyakoroljon rá túlzott nyomást. Ne próbáljon túl nagy vágásmélységet készíteni.** A korong túlfeszítése növeli a korong terhelésének, valamint elcsavarodásra vagy beszorulására való hajlamának valószínűségét a vágás során, valamint a visszarúgás vagy a korong törésének lehetőségét.
- **Ne helyezze a kezét a forgó koronggal egy vonalba vagy mögéje.** Amikor a korong a működési ponton eltávolodik az Ön testétől, az esetleges visszarúgás a forgó korongot és az elektromos szerszámot közvetlenül Ön felé lökheti.
- **Ha a kerék beszorul, vagy ha bármilyen okból megszakítja a vágást, kapcsolja ki az elektromos szerszámot, és tartsa mozdulatlanul, amíg a kerék teljesen meg nem áll. Soha ne próbálja meg eltávolítani a vágókorongot a vágásból, miközben a korong mozgásban van, különben visszarúgás léphet fel.** Vizsgálja meg és hárítsa el a hibát, hogy megszüntesse a korong elakadásának okát.
- **Ne indítsa újra a vágási műveletet a munkadarabban. Hagyja, hogy a korong elérje a teljes sebességet, és óvatosan kezdje újra a vágást.** Ha az elektromos szerszámot a munkadarabban indítja újra, a korong megakadhat, felfuthat vagy visszarúghat.
- **Támassza alá a paneleket és a túlméretezett munkadarabokat, hogy minimalizálja a kerék becsípődésének és visszarúgásának kockázatát.** A nagy munkadarabok hajlamosak a saját súlyuk alatt elhajlani. A támasztékokat a munkadarab alá kell helyezni a vágási vonal, valamint a munkadarab széle közelében a korong mindkét oldalán.
- **Különös óvatossággal járjon el, ha meglévő falba vagy más vak területen végez „zsebvágást".** A kiálló korong elvághatja gáz- vagy vízcsöveket, elektromos vezetékeket vagy tárgyakat, amelyek visszarúgást okozhatnak.
- **Ne próbáljon meg ívelt vágást végezni.** A korong túlfeszítése növeli a terhelést és a kerék vetemedési vagy beszorulási hajlamát a vágás során, valamint a visszarúgás vagy a korong törésének lehetőségét, ami súlyos sérülésekhez vezethet.

A csiszolási műveletekre vonatkozó biztonsági fegyelmeztetések

- **Használjon megfelelő méretű csiszolókorong-papírt. Kövesse a gyártó utasításait, amikor csiszolópapírt választ.** A csiszolótalpon túlságosan túlnyúló nagyobb csiszoló-

papír szakadási veszéllyel jár, és a korong elakadhat, elszakadhat, vagy a szerszám visszarúghat.

A drótkefével végzett műveletekre vonatkozó biztonsági figyelmeztetések

- **Ne feledje: a drótkefe sörtéi még rendeltetésszerű használat közben is leválhatnak és kirepülhetnek. Ne terhelje túl a drótkefét túlzott erő kifejtésével.** A drótsörték könnyen áthatolnak a könnyű ruházaton és/vagy a bőrön.
- **Ha a drótkefés művelethez védőburkolat használata van előírva, ne engedje, hogy a drótkorong vagy a kefe a védőburkolathoz érjen.** A drótkorong vagy a kefe átmérője megnövekedhet a munkaterhelés és a centrifugális erők miatt.

További biztonsági utasítások

- **Használjon megfelelő detektort, amellyel érzékelheti a rejtett tápkábeleket, vagy forduljon a helyi áramszolgáltatóhoz.** Az elektromos kábelekkel való érintkezés tüzet és/vagy áramütést okozhat. A gázcső sérülése robbanást okozhat. A vízvezetékbe történő vágás anyagi károkat okozhat, illetve áramütést okozhat.
- **A menetes tartozékok menetének meg kell felelnie a polírozógép orsómenetének.** A peremmel szerelt tartozékok esetében a tartozék rögzítő furatának méretének illeszkedni kell a perem megfelelő átmérőjéhez. Ha a tartozék nem illeszkedik az elektromos szerszám szerelési követelményeihez, a tartozék elvesztheti az egyensúlyát, túlzott rezgésbe jöhet, és elveszítheti felette az irányítást.
- **Csiszolópapírral való csiszolás során magas felületi hőmérsékletek léphetnek fel, kérjük, állítsa be ennek megfelelően a fordulatszámot.**
- **Munka közben mindkét kezével erősen tartsa az elektromos szerszámot, és gondoskodjon a biztonságos testhelyzetről.** Az elektromos szerszámot biztonságosabban lehet irányítani, ha mindkét kézzel tartja.
- **Rögzítse a munkadarabot.** A rögzítőeszközzel rögzített munkadarab sokkal biztonságosabb, mint a kézzel megtartott munkadarab.
- **Ne nyomja meg az orsózárat, amíg a csiszolószerszám meg nem áll.**
- **Az olyan anyagokból, mint például ólomfestékekből, bizonyos fajtájú fákból, ásványi anyagokból és fémből felszabadult por veszélyes lehet a kezelőre vagy a közelben lévő emberekre.** Ezeknek a poroknak a belégzése vagy érintése légúti betegségeket és/vagy allergiás reakciókat válthat ki.
  - Gondoskodjon a munkaterület megfelelő szellőzéséről.
  - Ha lehetséges, használjon külső porelszívást.
  - P2 szűrőosztályba tartozó légzésvédő maszk viselése ajánlott.
- **Ne csiszoljon olyan anyagokat, amelyek veszélyes anyagokat bocsátanak ki (pl. azbeszt).**
- **Kizárólag az elektromos szerszám típustábláján szereplő feszültségnek megfelelő, eredeti akkumulátorokat használjon.** Egyéb akkumulátorok – például utánzatok, más gyártmányú vagy felújított akkumulátorok – a robbanásveszély miatt növelik a sérülés és az anyagi kár kockázatát.

Zaj és rezgési adatok

A zaj és rezgési értékek meghatározása az EN 62841 szabvány szerint történt.

Az elektromos szerszám A-súlyozású zajszintjének általános adatai:

– Hangnyomásszint L_{pA}:	81 dB(A)
– Hangteljesítményszint L_{wA}:	89 dB(A)
– Bizonytalanság:	K = 3 dB

Teljes rezgési érték:

– Kibocsátási érték a_h:	5.6 m/s^2 (fő fogantyú) 6.6 m/s^2 (segédfogantyú)
– Bizonytalanság:	K = 1.5 m/s^2

Ismétlődő ütésrezgések(p_F):

– LBE 125-15 18-EC/ LB 125-15 18-EC/ LBE 125 18.0-EC: 151 m/s^2

– Bizonytalanság: K=1 m/s^2

⚠ *VIGYÁZAT!*

A megadott mért értékek új elektromos szerszámokra vonatkoznak. A napi használattól a zaj és a rezgési adatok módosulhatnak.

i *MEGJEGYZÉS*

A deklarált rezgési összérték(ek)et és a deklarált zajkibocsátási érték(ek)et szabványos vizsgálati módszerrel mérték, és felhasználhatók az egyik szerszám másikkal való összehasonlítására; valamint a kitettség előzetes értékelésére is alkalmazhatók.

A deklarált rezgéskibocsátási szint és zajkibocsátási érték(ek) a szerszám fő alkalmazási területeit képviselik. Ha azonban a szerszámot más alkalmazásokhoz, más tartozékokkal használják, vagy a karbantartása nem megfelelő, a rezgéskibocsátási szint és a zajkibocsátási érték(ek) eltérhetnek. Ez jelentősen növelheti a kitettségi szintet a teljes munkaidő alatt.

A rezgési kitettségi szint és a zajkibocsátási érték(ek) pontos becsléséhez figyelembe kell venni azokat az időszakokat is, amikor a szerszám ki van kapcsolva, vagy működik ugyan, de ténylegesen nem használják. Ez jelentősen csökkentheti a kitettségi szintet a teljes munkaidő alatt.

Határozzon meg további biztonsági intézkedéseket a kezelő védelmére a rezgés és a zaj hatásai ellen, mint például: A szerszám és a tartozékok karbantartása, a kezek melegen tartása, a munkarend megszervezése.

⚠ *VIGYÁZAT!*

85 dB(A) feletti hangnyomás esetén viseljen fülvédőt.

Műszaki adatok

Terméktípus		LBE 125-15 18-EC	LB 125-15 18-EC	L 125 18.0-EC-LD
Termék		Sarokcsiszoló		
Névleges feszültség	Vdc	18		
Üresjárati fordulatszám	rpm	3500-10000	10000	10000
Orsómenet		M14		
Korong átmérője	mm	125		
Kerék vastagsága	mm	Max. 6		
Tömeg	kg	1.9*		1.8**
Akkumulátor	18V	AP 18/2.5		
		AP 18/4.0		
		AP 18/5.0		
		AP 18/8.0		
		AP 18/4.0 XT		
		AP 18/8.0 XT		
Töltő tartomány		CA...18 sorozat CA...12/18 sorozat		
Töltési hőmérséklet		0~40°C		
Üzemi hőmérséklet		-10~40°C		
Tárolási hőmérséklet		-20~50°C		

* A következőkkel mérve: (9) , (8) (12), (13), akkumulátor nélkül (az akkumulátor súlyát a www.flex-tools.com oldalon találja) és szerszám nélkül.
** A következőkkel mérve: (9) , (12), (13), (14), akkumulátor nélkül (az akkumulátor súlyát a www.flex-tools.com oldalon találja) és szerszám nélkül.

Áttekintés (lásd az A ábrát)

A termék elemeinek számozása megfelel a gép illusztrációján látható számoknak a rajzokat ábrázoló oldalon.

1 **Orsózár**
2 **Főkapcsoló**
3 **Markolat**
4 **Sebesség beállító gombok**
LBE 125-15 18-EC
5 **Sebességjelzők**
LBE 125-15 18-EC
6 **Szűrőfedél**
7 **Segédfogantyú rögzítőcsavarjának menete**
8 **Csiszolókorong-védőburkolat**
9 **Menetes karima**
a. rögzítőkarima
b. rögzítőanya
10 **Orsó**
11 **Körmöskulcs**
12 **Felpattintható vágókorong-védőburkolat**
13 **Segédfogantyú**
14 **Rögzítőkaros burkolat**
L 125 18.0-EC-LD modellekhez

Használati útmutató

⚠ ***FIGYELMEZTETÉS!***
Vegye ki az akkumulátort, mielőtt az elektromos szerszámon bármilyen munkát végezne.

Az elektromos szerszám bekapcsolása előtt

Csomagolja ki az elektromos szerszámot és a tartozékokat, és ellenőrizze, hogy nem hiányoznak vagy nem sérültek-e alkatrészek.

i ***MEGJEGYZÉS***
Az akkumulátorok a szállításkor nincsenek teljesen feltöltött állapotban. Az első használat előtt töltse fel teljesen az akkumulátorokat. Tekintse át a töltő használati utasítását.

Tippek a hosszú akkumulátor élettartam eléréséhez

⚠ ***VIGYÁZAT!***
– *Soha ne töltse az akkumulátort 0 °C alatti vagy 40 °C feletti hőmérsékleten.*
– *Ne töltse az akkumulátort magas páratartalmú vagy környezeti hőmérsékletű helyeken.*
– *Ne takarja le az akkumulátorokat és a töltőt a töltési folyamat során.*
– *A töltési folyamat végén húzza ki a töltő csatlakozódugóját.*

A töltési folyamat során a akkumulátor és a töltő felmelegszik. Ez teljesen normális!

i ***MEGJEGYZÉS***
Az akkumulátor megfelelő töltéséhez kövesse az akkumulátor használati útmutatójában szereplő utasításokat.

Ha az akkumulátorokat hosszabb ideig nem használja, részlegesen feltöltve, hűvös helyen tárolja őket.

Az akkumulátor berakása/cseréje (lásd a B1-B2 ábrát)

- Tolja a feltöltött akkumulátort az elektromos szerszámba, amíg be nem kattan a helyére, (lásd a B1 ábrát).
- Az eltávolításhoz nyomja meg a kioldó gombot (1) és húzza ki az akkumulátort (2) (lásd a B2 ábrát).

⚠ ***VIGYÁZAT!***
Amikor az eszköz nincs használatban, védje az akkumulátor-csatlakozókat. A laza fém alkatrészek rövidre zárhatják a csatlakozókat, és robbanás-, illetve tűzveszély állhat fenn!

A védőburkolat felhelyezése és eltávolítása

⚠ ***FIGYELMEZTETÉS!***
Ha a sarokcsiszolót nagyoláshoz vagy vágáshoz használja, soha ne dolgozzon a védőburkolat nélkül. A vágáshoz speciális vágási védőelemet kell használni.

Rögzítés (lásd C1 ábra)

- Vegye ki az akkumulátort.
- Helyezze fel a védőburkolatot (1). A védőburkolaton lévő füleknek a karima mélyedéseiben kell elhelyezkedniük.
- Fordítsa el a védőburkolatot az óramutató

járásával megegyező irányba (2). A forgatás csak egy irányban lehetséges!

Eltávolítás (lásd C2 ábra)

- Vegye ki az akkumulátort.
- Ha az óramutató járásával megegyező irányban elforgatja a védőburkolatot, az felugrik, amikor elér egy bizonyos pozíciót.
- Forgassa el a védőburkolatot az óramutató járásával ellentétes irányba kis szögben (1), és vegye ki a karima (2) mélyedései mentén.

Felpattintható vágókorong-védőburkolat (lásd C3 ábra)

- A vágáshoz szükséges felpattintható vágókorong-védőburkolatot (12) a csiszolókorong-védőburkolattal (8), (14) együtt kell használni. Egyszerűen rögzítse a vágókorong védőtartozékot a csiszolókorong-védőburkolathoz.

A rögzítőkaros burkolat felszerelése (lásd a C4. ábrát)

L 125 18.0-EC-LD modellekhez

- Vegye ki az akkumulátort.
- Nyissa ki a rögzítőkart (1).
- Rögzítse a rögzítőkaros burkolatot a felfogató karimára, közben vezesse a rögzítőgyűrű bütykeit a karimán lévő horonyba (2.).
- Forgassa el a rögzítőkaros burkolatot az óramutató járásával megegyező irányba a kívánt helyzetbe (3.), majd húzza meg a rögzítőkart (4.).

A segédfogantyú felszerelése (lásd D ábra)

- Vegye ki az akkumulátort.
- A fogantyú (13) felszereléséhez csavarja be azt a helyére.

A csiszoló- vagy vágókorong felszerelése és eltávolítása (lásd E1–E3 ábra)

A korong felszerelése

- Vegye ki az akkumulátort.
- Nyomja meg és tartsa lenyomva az orsózárat (1).
- A körmöskulcs (11) segítségével lazítsa meg az orsó (10) rögzítőanyáját (9b) az óramutató járásával ellentétes irányban, és távolítsa el (lásd E1 ábra).
- Helyezze be a korongot a megfelelő pozícióba.
- Húzza meg a rögzítőanyát (9b). A csiszolókorong esetében a rögzítőanya emelt része a koronggal szemben van (lásd E2 ábra). A vágókorong esetében a rögzítőanya homorú része a koronggal szemben van (lásd E3 ábra).
- Nyomja meg és tartsa lenyomva az orsózárat (1).
- Húzza meg a rögzítőanyát (9b).
- Helyezze be az akkumulátort.
- Kapcsolja be a sarokcsiszolót (anélkül, hogy rögzítené a helyzetét), és hagyja a sarokcsiszolót kb. 30 másodperc járni. Ellenőrizze az egyensúlyhiányt és a rezgéseket.
- Kapcsolja ki a sarokcsiszolót.

A korong eltávolítása

- Nyomja le az orsózárat (1), és forgassa el a rögzítőanyát (9b), amíg az orsó (10) a helyén nem rögzül.
- Lazítsa meg és távolítsa el a rögzítőanyát (9b) a körmöskulccsal (11).
- Távolítsa el a csiszoló- vagy vágókorongot.

Porszűrő (lásd F ábra)

- Vegye ki az akkumulátort.
- A szűrőfedél (6) rögzítéséhez pattintsa a szűrőfedelet a szerszám talpára.
- A szűrőfedél eltávolításához toljon egy lapos fejű csavarhúzót (nem mellékelve) a szűrőfedél tetején lévő bevágásba, és pattintsa le a szűrőfedelet a szerszámtól.
- Rendszeresen tisztítsa meg a szűrőfedelet.

Be- és kikapcsolás

Rövid működtetés benyomott billenőkapcsoló nélkül

Rövid működés benyomott billenőkapcsoló nélkül (lásd G1 ábra)

- Nyomja meg a billenőkapcsolót (1.), tolja előre és tartsa a helyén (2.).
- Kikapcsoláshoz engedje el a billenőkapcsolót (1).

Folyamatos működés benyomott billenőkapcsolóval (lásd G2–G3 ábra)

- Nyomja meg a billenőkapcsolót (1.), tolja előre, tartsa lenyomva (2.), és fejtsen ki

nyomást az elülső végen (3.).
- A kikapcsoláshoz nyomja meg röviden és engedje fel a kapcsolót.

A sebesség beállítása ((LBE 125-15 18-EC) (lásd H ábra)

Négy sebességfokozat áll rendelkezésre, ami a sebességbeállító gombokkal (4) változtatható.

Nyomja meg a ">" gombot a sebesség növeléséhez.

Nyomja meg a "<" gombot a sebesség csökkentéséhez. A számok alatti sebességjelzők (5) az aktuális sebességszintet jelzik.

A szerszám kikapcsolása után a memória funkció emlékezni fog, és a szerszám legközelebbi bekapcsolásakor visszatér az utolsóként beállított sebességszintre.

Sebességszint	LBE 125-15 18-EC
1	3500 RPM
2	5000 RPM
3	7000 RPM
4	10000 RPM

A védőburkolat beállítása (lásd I1 ábra)

Ha az adott feladathoz kívánja igazítani a szerszámot, a védőburkolatot szerszám nélkül, a bevágások segítségével 360°-ban állítható.

A rögzítőkaros burkolat beállítása (lásd az I2. ábrát)

- Engedje ki a rögzítőkart (1.).
- Állítsa be a rögzítőkaros burkolatot (2.).
- Húzza meg a rögzítőkart (3.).

MEGJEGYZÉS

A védőburkolatot erősen kell tartani, hogy ne tudjon elfordulni. Szükség esetén a rögzítőkar működtetése előtt annyira húzza meg a hatlapú anyát, hogy a kar kézzel éppen csak működtethető legyen.

Használat

MEGJEGYZÉS

Az elektromos eszköz a kikapcsolás után egy rövid ideig még működik.

FIGYELMEZTETÉS!

Munka közben mindig viseljen védőszemüveget vagy arcvédőt.

FIGYELMEZTETÉS!

A megfelelő irányítás megőrzése érdekében mindig két kézzel használja a szerszámot, egyik kezét a segédfogantyún tartva.

Az irányítás elvesztése balesethez vezethet, amely súlyos sérüléseket okozhat.

Durva csiszolás

FIGYELMEZTETÉS!

Soha ne használjon vágókorongot csiszoláshoz.

– A korong szöge 20–40° a legjobb csiszolási teljesítmény eléréséhez.
– Mérsékelt nyomást gyakorolva mozgassa a sarokcsiszolót előre-hátra. Ennek eredményeképpen a munkadarab nem forrósodik fel túlságosan, és nem lesz elszíneződés; és nem alakulnak ki barázdák sem.

Levágási csiszolás (lásd a J ábrát)

FIGYELMEZTETÉS!

A vágási, csiszolási műveletekhez mindig használja a felpattintható vágókorong-védőburkolatot.

- A sarokcsiszolót mindig hátrafelé kell működtetni. Ellenkező esetben fennáll annak a veszélye, hogy a sarokcsiszoló ellenőrizetlenül kiugrik a horonyból.
- Ne nyomja meg, ne döntse meg és ne rezegtesse az elektromos kéziszerszámot.
- Állítsa be az előtolást a vágandó anyaghoz: minél keményebb az anyag, annál lassabb az előtolás.

Szállítás

A lítium-ion akkumulátorokra a veszélyes árukra vonatkozó jogszabályok követelményei érvényesek.

Az akkumulátorok szállítását a helyi, nemzeti és nemzetközi rendelkezéseknek és előírásoknak megfelelően kell végezni.

A felhasználók ezeket az akkumulátorokat további követelmények nélkül szállíthatják közúton.

A lítium-ion akkumulátorok fuvarozó társaságok általi kereskedelmi szállítására a veszélyes áruk szállítására vonatkozó szabá-

lyok érvényesek. A feladás előkészítését és a szállítást csak megfelelően képzett személyek végezhetik. A teljes folyamatot szakmailag felügyelni kell.

Az újratölthető akkumulátorok szállításakor a következő pontokat kell betartani:

A rövidzárlat elkerülése érdekében győződjön meg arról, hogy az akkumulátor érintkező kapcsai védettek és szigeteltek.

Győződjön meg arról, hogy az akkumulátor rögzítve van, és nem tud elmozdulni a csomagoláson belül.

Sérült vagy szivárgó akkumulátort nem szabad szállítani.

További információért forduljon szállító társasághoz.

⚠ ***VIGYÁZAT!***
Ne küldjön el olyan akkumulátorokat, amelyeknek a háza megsérült.

Karbantartás és ápolás

⚠ ***FIGYELMEZTETÉS!***
Mielőtt bármilyen munkát végezne az elektromos szerszámon, vegye ki az akkumulátort a szerszámból.

Tisztítás

⚠ ***VIGYÁZAT!***
Sűrített levegővel végzett tisztításkor mindig viseljen védőszemüveget.

Tisztítsa rendszeresen az elektromos szerszám szellőzőnyílásait. A tisztítás gyakorisága függ az anyagtól és a használat hosszától. Száraz sűrített levegővel rendszeresen fújja ki a ház belsejét és a motort.

Javítások

Bármilyen javítást kizárólag a kijelölt szervizek végezhetnek.

i ***MEGJEGYZÉS***
A garanciális időszak alatt ne lazítsa meg a ház csavarjait. A követelménynek való meg nem felelés érvényteleníti a gyártó garanciája alatti bármilyen igényt.

Pótalkatrészek és tartozékok

Egyéb tartozékokat, különösen szerszámokat és tartozékokat a gyártó katalógusaiban találhat. A robbantott ábrák és alkatrészjegyzékek a honlapunkon megtalálhatók:
www.flex-tools.com.

Ártalmatlanításra vonatkozó információk

⚠ ***FIGYELMEZTETÉS!***
Tegye használhatatlanná a redundáns elektromos szerszámokat:

– *az akkumulátorral működő elektromos szerszámokat az akkumulátor eltávolításával.*



Csak EU tagállamok

Ne dobjon elektromos szerszámokat a háztartási hulladékok közé!

Az elektromos és elektronikus berendezések hulladékairól szóló 2012/19/EU irányelvvel és ennek nemzeti jogszabályokba átültetett előírásaival összhangban az elektromos szerszámokat elkülönítve kell összegyűjteni, és gondoskodni kell a környezetbarát újrahasznosításukról.



Nyersanyag újrahasznosítás a hulladék ártalmatlanítása helyett.
Gondoskodni kell az eszköz, a tartozékok és a csomagolóanyagok környezetbarát újrahasznosításáról. A műanyag alkatrészek újrahasznosítása az anyag típusának függvényében történik.

⚠ ***FIGYELMEZTETÉS!***
Az akkumulátorokat ne tegye a háztartási hulladékok közé, tűzbe vagy vízbe. Ne nyissa fel a használt akkumulátorokat.

Csak EU tagállamok:

A 2023/1542 rendelet értelmében gondoskodni kell a hibás vagy elhasznált akkumulátorok újrahasznosításáról.

i ***MEGJEGYZÉS***
Kérjük, hogy érdeklődjön az ártalmatlanítási lehetőségekről abban az üzletben, ahol a terméket vásárolta!

CE-Megfelelőségi nyilatkozat

A megfelelőségi nyilatkozatok a használati útmutató 1. mellékletében találhatók.

Felelősség alóli mentesség

A gyártó és képviselője nem vállal felelősséget semmilyen, a termék vagy egy használhatatlan termék által okozott működési zavar miatt bekövetkezett kárért és kiesett nyereségért.

A gyártó és képviselője nem vállal felelősséget semmilyen kárért, amelyet a termék helytelen használata vagy a termék más gyártók termékeivel együtt történő használata okozott.

Obsah

Symboly použité v tomto návodu 176
Symboly na výrobku 176
Důležité bezpečnostní informace 176
Hluk a vibrace 180
Technická data 181
Přehled 182
Návod k použití 182
Přeprava 184
Údržba a skladování 185
Informace o likvidaci 185
CE Prohlášení o shodě 185
Vyloučení odpovědnosti 185

Symboly použité v tomto návodu

⚠ ***VAROVÁNÍ!***
Označuje hrozící nebezpečí. Nedodržení tohoto varování může mít za následek smrt nebo mimořádně těžká zranění.

⚠ ***UPOZORNĚNÍ!***
Označuje potenciálně nebezpečnou situaci. Nedodržení tohoto upozornění může mít za následek lehké zranění nebo škodu na majetku.

i ***POZNÁMKA***
Označuje tipy pro použití a důležité informace.

Symboly na výrobku



Před zapnutím elektrického nářadí si přečtěte návod k obsluze.



Noste ochranné brýle.



Vždy pracujte oběma rukama.



Ochranný kryt nepoužívejte při odřezávání.



Informace o likvidaci starého zařízení (viz strana 185)

CE Označení CE

UK CA Označení UKCA

Důležité bezpečnostní informace

⚠ ***VAROVÁNÍ!***
Před použitím elektrického nářadí si přečtěte následující pokyny a postupujte podle nich:
- *tento návod k použití,*
- *„Všeobecné bezpečnostní pokyny" týkající se manipulace s elektrickým nářadím v přiložené brožuře (dokument č.: 315915),*
- *aktuálně platná pravidla daného místa a předpisy pro prevenci úrazů.*

Toto elektrické nářadí odpovídá posledním trendům a bylo zkonstruováno v souladu s uznávanými bezpečnostními předpisy.
Přesto při jeho použití může dojít k ohrožení života a končetin uživatele nebo třetí osoby, nebo může dojít k poškození samotného elektrického nářadí nebo jiného majetku.
Elektrické nářadí smí být provozováno pouze
- *pro zamýšlené použití*
- *v perfektním provozním stavu.*

Závady, které ohrožují bezpečnost, musí být bezodkladně opraveny.

Zamýšlené použití

Úhlová bruska je určena
- pro komerční použití v průmyslu a řemeslných provozech,
- pro suché řezání a broušení kovu, kamene a podobných materiálů, jakož i pro broušení, kartáčování drátěným kartáčem a řezání otvorů v kameni diamantovou frézou bez použití vody.
- Pro řezání je nutný speciální ochranný kryt (viz obrázek pozice 12). A).
- Upozorňujeme, že při řezání kamene je nutné dostatečné odsávání prachu.
- Při použití diamantových brusných kotoučů pro povrchové broušení zdiva/betonu/ka-

mene je nutné použít ochranný kryt diamantového brusného kotouče FLEX (typ: SG-R D125).
– Nepřípustné jsou např. kotouče pro motorové pily a pilové kotouče.
– Nářadí musí být schváleno pro otáčky nejméně 10000/min.

Bezpečnostní pokyny pro úhlovou brusku

⚠ ***VAROVÁNÍ!***

Přečtěte si všechny bezpečnostní výstrahy, pokyny, ilustrace a technické údaje dodané s tímto elektrickým nářadím. *Nedodržení všech níže uvedených pokynů může vést k úrazu elektrickým proudem, požáru anebo vážnému úrazu. Uložte si všechna varování a pokyny pro budoucí použití.*

Bezpečnostní upozornění společná pro broušení, leštění, kartáčování drátěným kartáčem nebo řezání:

- **Toto elektrické nářadí je určeno k použití jako bruska, smirková bruska, drátěný kartáč, řezačka otvorů nebo odřezávací nástroj. Přečtěte si všechny bezpečnostní výstrahy, pokyny, ilustrace a technické údaje dodané s tímto elektrickým nářadím.** Nedodržení všech níže uvedených pokynů může vést k úrazu elektrickým proudem, požáru anebo vážnému úrazu.
- **S tímto elektrickým nářadím se neprovádějí operace, jako je leštění.** Práce, pro které není elektrické nářadí určeno, mohou být nebezpečné a mohou způsobit úraz.
- **Nepřepracovávejte toto elektrické nářadí způsobem, který není výslovně navržen a specifikován výrobcem nářadí.** Taková přestavba může vést ke ztrátě kontroly a způsobit vážné zranění.
- **Nepoužívejte příslušenství, které není speciálně navrženo a doporučeno výrobcem nářadí.** Pouhá skutečnost, že lze příslušenství připojit k elektrickému nářadí, není zárukou bezpečného provozu.
- **Jmenovité otáčky příslušenství musí být minimálně stejné jako maximální otáčky vyznačené na elektrickém nářadí.** Příslušenství, které běží rychleji než je jeho jmenovitá rychlost, se může rozbít a rozletět se.
- **Vnější průměr a tloušťka příslušenství musí odpovídat jmenovité kapacitě vašeho nářadí.** Nelze zajistit dostatečnou ochranu nebo kontrolu nad nesprávně dimenzovaným příslušenstvím.
- **Rozměry upevnění příslušenství musí odpovídat rozměrům upevňovacího mechanismu elektrického nářadí.** Příslušenství, které neodpovídá montážním prvkům elektrického nářadí, bude nevyvážené, bude nadměrně vibrovat a může vést ke ztrátě kontroly.
- **Nepoužívejte poškozené příslušenství. Před každým použitím zkontrolujte příslušenství, jako jsou brusné kotouče, zda nejsou oprýskané a prasklé, a opěrný talíř, zda není prasklý, natržený nebo nadměrně opotřebený. Pokud elektrické nářadí nebo příslušenství spadnou na zem, zkontrolujte, zda nedošlo k jejich poškození, nebo použijte nepoškozené příslušenství. Po kontrole a instalaci příslušenství se vy jakožto obsluha a okolostojící osoby postavte mimo rovinu rotujícího příslušenství a nechte nářadí běžet při maximální rychlosti bez zatížení po dobu jedné minuty.** Poškozené příslušenství se během této zkušební doby obvykle rozpadne.
- **Používejte osobní ochranné pracovní prostředky. V závislosti na aplikaci používejte ochranný obličejový štít nebo ochranné brýle. Podle potřeby noste masku proti prachu, chrániče sluchu, rukavice a dílenskou zástěru, která je schopná zastavit malé brusné nebo obrobkové fragmenty.** Ochrana očí musí být schopna zastavit létající nečistoty vznikající různými operacemi. Maska proti prachu nebo respirátor musí být schopny filtrovat částice vznikající při provozu. Dlouhodobé vystavení hluku o vysoké intenzitě může způsobit ztrátu sluchu.
- **Udržujte kolemstojící osoby v bezpečné vzdálenosti. Každý, kdo vstupuje do pracovního prostoru, musí mít na sobě osobní ochranné pomůcky.** Úlomky obrobku nebo rozbitého příslušenství mohou odletět a způsobit zranění mimo bezprostřední pracovní oblast.
- **Při práci, při níž se řezný nástroj může dotknout skrytých vodičů, držte elektrické nářadí pouze za izolované úchopné plochy.** Kontakt s vodičem pod proudem

bude mít za následek rozvedení proudu do nechráněných kovových částí elektrického nářadí a může způsobit obsluze úraz elektrickém proudem.
- **Umístěte šňůru mimo otáčející se příslušenství.** Pokud ztratíte kontrolu nad elektrickým nářadím, může být kabel odříznut nebo zachycen a vaše ruka nebo paže mohou být zataženy do rotujícího příslušenství.
- **Nikdy neodkládejte elektrické nářadí, dokud se příslušenství zcela nezastaví.** Rotující příslušenství může zachytit povrch a vytrhnout vám nářadí z ruky.
- **Nespouštějte elektrické nářadí, když ho máte u sebe.** Při náhodném kontaktu s rotujícím příslušenstvím by mohlo dojít k zachycení oděvu a zaříznutí příslušenství do těla.
- **Pravidelně čistěte větrací otvory elektrického nářadí.** Ventilátor motoru bude vtahovat prach do pláště a nadměrné hromadění kovového prachu může způsobit nebezpečí úrazu elektrickým proudem.
- **Nepoužívejte elektrické nářadí v blízkosti hořlavých materiálů.** Jiskry by mohly způsobit vznícení těchto materiálů.
- **Nepoužívejte příslušenství, které vyžaduje tekuté chladicí kapaliny.** Používání vody nebo jiných kapalných chladiv může vést k zabití nebo úrazu elektrickým proudem.

Zpětný ráz a související upozornění

Zpětný ráz je náhlá reakce na zaseknutý nebo zachycený otáčející se kotouč, opěrný talíř, kartáč nebo jiné příslušenství. Sevření nebo zachycení způsobí rychlé zablokování rotujícího příslušenství, které zase způsobí, že nekontrolované elektrické nářadí bude tlačeno ve směru opačném ke směru otáčení příslušenství v místě styku.

Pokud je například brusný kotouč zachycen nebo sevřen v obrobku, může se hrana kotouče vstupujícího do bodu sevření zabořit do povrchu materiálu, čímž způsobí vylezení nebo vykopnutí kotouče. Kotouč může buď skočit směrem k obsluze nebo od ní, v závislosti na směru pohybu kotouče v bodě sevření.

Brusné kotouče se za těchto podmínek mohou také zlomit.

Zpětný ráz je důsledkem nesprávného použití elektrického nářadí anebo nevhodného pracovního postupu nebo podmínek a lze mu předcházet přijetím následujících opatření.
- **Pevně držte elektrické nářadí oběma rukama a umístěte tělo a paže tak, abyste odolali silám zpětného rázu.** Obsluha může kontrolovat reakce krouticího momentu nebo síly zpětného rázu, pokud jsou přijata vhodná opatření.
- **Nikdy nedávejte ruku do blízkosti otáčejícího se příslušenství.** Příslušenství může způsobit zpětný ráz směrem k ruce.
- **Nestavte se tělem do místa, kde může dojít ke zpětnému rázu elektrického nářadí.** Zpětný ráz způsobí pohyb nářadí ve směru opačném k pohybu kotouče v místě zachycení.
- **Při práci na rozích, s ostrými hranami apod. dbejte zvýšené opatrnosti. Zabraňte odrazu a zachycení příslušenství.** Při práci na rozích, ostrých hranách nebo při odskočení může dojít k zachycení otáčejícího se příslušenství a ke ztrátě kontroly nebo zpětnému rázu.
- **Nepoužívejte řezbářský kotouč pilového řetězu, segmentované diamantové kotouče s obvodovou mezerou větší než 10 mm ani ozubený pilový kotouč.** Takové kotouče způsobují častý zpětný ráz a ztrátu kontroly.

Bezpečnostní upozornění specifická pro broušení a řezání:

- **Používejte pouze typy kotoučů, které jsou určeny pro vaše elektrické nářadí, a specifický kryt určený pro vybraný kotouč.** Kotouče, pro které nebylo elektrické nářadí zkonstruováno, nemohou být dostatečně chráněny a jsou nebezpečné.
- **Brusná plocha středových zapuštěných kotoučů musí být namontována pod rovinou ochranného okraje.** Nesprávně namontovaný kotouč, který vyčnívá přes rovinu ochranného okraje, nemůže být dostatečně chráněn.
- **Ochranný kryt musí být bezpečně připevněn k elektrickému nářadí a umístěn tak, aby byla zajištěna co největší bezpečnost a aby byl kotouč co nejméně odkryt směrem k obsluze.** Ochranný kryt pomáhá chránit obsluhu před úlomky kotouče, náhodným kontaktem s kotoučem a jiskrami, které by mohly zapálit oděv.
- **Kola se smí používat pouze pro doporučené účely. Například: nebrousit bokem ře-**

zacího kotouče. Brusné řezací kotouče jsou určeny k obvodovému broušení, boční síly působící na tyto kotouče mohou způsobit jejich roztříštění.

- **Vždy používejte nepoškozené příruby kotouče, které mají správnou velikost a tvar pro vybraný kotouč.** Správné příruby kotouče podpírají kotouč a snižují tak možnost jeho zlomení. Příruby pro řezací kotouče se mohou lišit od přírub brusných kotoučů.
- **Nepoužívejte opotřebované kotouče z většího elektrického nářadí.** Kotouč určený pro větší elektrické nářadí není vhodný pro vyšší otáčky menšího nářadí a může prasknout.
- **Při použití dvouúčelových kol vždy používejte správný ochranný kryt pro prováděnou aplikaci.** Nepoužití správného ochranného krytu nemusí zajistit požadovanou úroveň ochrany, což může vést k vážnému zranění.

Další bezpečnostní upozornění specifická pro řezání:

- **„Nezasekávejte" řezací kotouč a nepoužívejte nadměrný tlak. Nepokoušejte se provádět nadměrnou hloubku řezu.** Přetížení kotouče zvyšuje zatížení a náchylnost ke zkroucení nebo zachycení kotouče v řezu a tím pak možnost zpětného rázu nebo rozlomení kotouče.
- **Nestavte své tělo do jedné linie s otáčejícím se kotoučem a za něj.** Když se kotouč v místě práce vzdaluje od těla, možný zpětný ráz může popohnat rotující kotouč a elektrické nářadí přímo na vás.
- **Při váznutí kotouče nebo při přerušení řezu z jakéhokoli důvodu vypněte elektrické nářadí a držte jej bez pohybu, dokud se kotouč zcela nezastaví. Nikdy se nepokoušejte vyjmout řezací kotouč z obrobku, když je kotouč v pohybu, nebo může dojít ke zpětnému rázu.** Vyšetřete a proveďte nápravná opatření k odstranění příčiny uvíznutí kotouče.
- **Nepokračujte v řezání v obrobku. Nechte kotouč dosáhnout plné rychlosti a opatrně znovu vjeďte do řezu.** Pokud se elektrické nářadí znovu spustí v obrobku, může se kotouč zaseknout, vyklouznout nebo dojít ke zpětnému rázu.
- **Podepřete panely nebo jakýkoli obrobek nadměrných rozměrů, abyste minimalizovali riziko přiskřípnutí a zpětného rázu kotouče.** Velké obrobky mají tendenci klesat pod svou vlastní tíhou. Podpěry musí být umístěny pod obrobkem v blízkosti linie řezu a v blízkosti okraje obrobku na obou stranách kotouče.
- **Při provádění „kapsového řezu" do stávajících zdí nebo jiných slepých oblastí budte obzvláště opatrní.** Vyčnívající kotouč může přeříznout plynové nebo vodovodní potrubí, elektrické vedení nebo předměty, což může způsobit zpětný ráz.
- **Nepokoušejte se provádět zakřivené řezy.** Přetěžování kotouče zvyšuje zatížení a náchylnost ke zkroucení nebo váznutí kotouče v řezu a možnost zpětného rázu nebo zlomení kotouče, což může vést k vážnému zranění.

Bezpečnostní upozornění specifická pro smirkování

- **Použijte smirkovací papír správné velikosti. Při výběru smirkovacího papíru postupujte podle doporučení výrobce.** Větší brusný papír přesahující brusný talíř představuje nebezpečí poranění a může způsobit zaseknutí, roztržení kotouče nebo zpětný ráz.

Bezpečnostní upozornění specifická pro operace kartáčování drátem

- **Uvědomte si, že drátěné štětiny jsou kartáčem vymrštěny i během běžného provozu. Nepřetěžujte dráty nadměrným zatížením kartáče.** Drátěné štětiny mohou snadno proniknout lehkým oděvem a/nebo kůží.
- **Pokud je pro drátěné kartáčování určeno použití ochranného krytu, nedovolte, aby drátěný kotouč nebo kartáč zasahoval do ochranného krytu.** Drátěný kotouč nebo kartáč může vlivem pracovního zatížení a odstředivých sil zvětšit svůj průměr.

Dodatečné bezpečnostní pokyny

- **Použijte vhodné detektory k detekci skrytých napájecích kabelů nebo se obraťte na místní dodavatelskou společnost.** Kontakt s elektrickými kabely může způsobit požár anebo úraz elektrickým proudem. Poškozené plynové potrubí může způsobit výbuch. Řezání do vodovodního potrubí způsobí

poškození majetku nebo může způsobit úraz elektrickým proudem.

- **Závit příslušenství musí odpovídat závitu vřetena brusky.** U příslušenství montovaného pomocí přírub musí otvor příslušenství odpovídat montážnímu průměru příruby. Příslušenství, které neodpovídá montážním prvkům elektrického nářadí, bude nevyvážené, bude nadměrně vibrovat a může vést ke ztrátě kontroly.
- **Při broušení brusným papírem může dojít k vysokým povrchovým teplotám, přizpůsobte tomu otáčky.**
- **Při práci držte elektrické nářadí pevně oběma rukama a ujistěte se, že stojíte pevně.** Elektrické nářadí se ovládá bezpečněji, pokud jej držíte oběma rukama.
- **Obrobek zajistěte.** Obrobek se v upínacím zařízení zajistí bezpečněji než v ruce.
- **Aretaci vřetena stiskněte až po zastavení brusného nástroje.**
- **Prach uvolněný z materiálů, jako jsou olověné barvy, některé druhy dřeva, minerály a kovy, může být nebezpečný pro obsluhu nebo osoby v okolí.** Vdechování nebo dotyk takového prachu může způsobit onemocnění dýchacích cest anebo alergické reakce.
  - Zajistěte dobré větrání pracoviště.
  - Pokud je to možné, použijte externí odsávání prachu.
  - Doporučujeme používat respirátor vybavený filtrem třídy P2.
- **Nepracujte s materiály, které uvolňují nebezpečné látky (např. azbest).**
- **Používejte pouze originální baterie s napětím odpovídajícím napětí uvedenému na typovém štítku elektrického nářadí.** Použití jiných akumulátorů, např. imitací, repasovaných akumulátorů apod., zvyšuje riziko zranění a škod na majetku následkem výbuchu akumulátorů.

Hluk a vibrace

Hodnoty hluku a vibrací byly stanoveny podle normy EN 62841.

Hodnocená hladina hluku elektrického nářadí a je typicky:

– Hladina akustického tlaku L_{pA}:	81 dB(A)
– Hladina akustického výkonu L_{WA}:	89 dB(A)
– Nejistota:	K = 3 dB

Celková hodnota vibrací:

– Emisní hodnota a_h:	5.6 m/s^2 (hlavní rukojeť) 6.6 m/s^2 (pomocná rukojeť)
– Nejistota:	K = 1.5 m/s^2

Opakovaná rázové vibrace(p_F):

– LBE 125-15 18-EC/ LB 125-15 18-EC/ LBE 125 18.0-EC	151 m/s^2
– Nejistota:	K=1 m/s^2

⚠ UPOZORNĚNÍ!

Uvedené naměřené hodnoty platí pro nové elektrické nářadí. Denní použití způsobuje změnu hodnot hluku a vibrací.

i POZNÁMKA

Deklarovaná celková hodnota (hodnoty) vibrací a deklarovaná hodnota (hodnoty) emisí hluku byly změřeny v souladu se standardní zkušební metodou a mohou být použity pro porovnání jednoho nářadí s druhým; mohou být také použity pro předběžné posouzení expozice.

Deklarovaná úroveň emisí vibrací a hodnota (hodnoty) emisí hluku představují hlavní způsoby použití nářadí. Pokud se však nářadí používá pro jiné aplikace, s jiným příslušenstvím nebo při špatné údržbě, může se úroveň emisí vibrací a hodnota (hodnoty) emisí hluku lišit. To může výrazně zvýšit úroveň expozice po celou pracovní dobu.

Pro přesný odhad úrovně expozice vibracím a hodnoty (hodnot) emisí hluku je také nutné vzít v úvahu dobu, kdy je nářadí vypnuté nebo běží, ale ve skutečnosti se nepoužívá. To může výrazně snížit úroveň expozice po celou pracovní dobu.

Stanovte dodatečná bezpečnostní opatření k ochraně obsluhy před účinky vibrací a hluku, jako jsou: Údržba nářadí a příslušenství, udržování rukou v teple, organizace pracovních postupů.

⚠ ***UPOZORNĚNÍ!***
Používejte chrániče sluchu při akustickém tlaku vyšším než 85 dB(A).

Technická data

Typ výrobku		LBE 125-15 18-EC	LB 125-15 18-EC	L 125 18.0-EC-LD
Výrobek		Angle Grinder		
Jmenovité napětí	Vdc	18		
Rychlost při chodu naprázdno	ot./min	3500-10000	10000	10000
Závit vřetena		M14		
Průměr kotouče	mm	125		
Tloušťka kotouče	mm	Max. 6		
Hmotnost	kg	1.9*		1.8**
Akumulátor	18V	AP 18/2.5		
		AP 18/4.0		
		AP 18/5.0		
		AP 18/8.0		
		AP 18/4.0 XT		
		AP 18/8.0 XT		
Řada nabíječek		CA... Řada 18 CA... Řada 12/18		
Teplota nabíjení		0~40°C		
Provozní teplota		-10~40°C		
Skladovací teplota		-20~50°C		

* Měřeno pomocí (9) , (8) (12), (13), bez akumulátoru (hmotnost akumulátoru najdete na (www.flex-tools.com)), bez nářadí.
**Měřeno pomocí (9) , (12), (13), (14), bez akumulátoru (hmotnost akumulátoru najdete na (www.flex-tools.com)), bez nářadí.

Přehled (viz obr. A)

Číslování funkcí výrobku odkazuje na vyobrazení přístroje na stránce s obrázky.

1 Aretace vřetena
2 Hlavní vypínač
3 Rukojeť
4 Tlačítka nastavení rychlosti
LBE 125-15 18-EC
5 Ukazatele rychlosti
LBE 125-15 18-EC
6 Kryt filtru
7 Montážní závit pomocné rukojeti
8 Ochranný kryt brusného kotouče
9 Závitová příruba
a. upínací příruba
b. upínací matice
10 Vřeteno
11 Čepový klíč
12 Upínací kryt řezacího kotouče
13 Pomocná rukojeť
14 Kryt s upínacím uchycením
Pro L 125 18.0-EC-LD

Návod k použití

⚠ ***VAROVÁNÍ!***
Před prováděním jakýchkoli prací na nářadí nejprve vyjměte akumulátor.

Před zapnutím elektrického nářadí

Vybalte elektrické nářadí a příslušenství a zkontrolujte, zda nechybí nebo nejsou poškozené žádné díly.

i ***POZNÁMKA***
Akumulátory nejsou při dodání plně nabity. Před prvním uvedením do provozu akumulátory plně nabijte. Viz návod k obsluze nabíječky.

Tipy pro dlouhou životnost akumulátoru

⚠ ***UPOZORNĚNÍ!***
– *Nikdy nenabíjejte akumulátory při teplotách pod 0 °C nebo nad 40 °C.*
– *Nenabíjejte akumulátory v prostředí s vysokou vlhkostí vzduchu nebo okolní teplotou.*
– *Během procesu nabíjení nezakrývejte akumulátory a nabíječku.*
– *Na konci procesu nabíjení vytáhněte síťovou zástrčku nabíječky.*

Akumulátory a nabíječka se během procesu nabíjení zahřívají. To je naprosto normální!

i ***POZNÁMKA***
Dodržujte pokyny pro správné nabíjení akumulátoru uvedené v návodu a obsluze akumulátoru.

Pokud akumulátory delší dobu nepoužíváte, uložte je částečně nabité chladné místo.

Vložení/výměna akumulátoru (viz obrázek B1-B2)

- Vložte nabitý akumulátor do elektrického nářadí, dokud nezapadne na své místo (viz obrázek B1).
- Chcete-li akumulátor vyjmout, stiskněte uvolňovací tlačítko (1.) a vytáhněte jej (2.) (viz obrázek B2).

⚠ ***UPOZORNĚNÍ!***
Pokud zařízení nepoužíváte, chraňte kontakty akumulátoru. Volné kovové části mohou zkratovat kontakty; nebezpečí výbuchu a požáru!

Nasazení a sejmutí ochranného krytu

⚠ ***VAROVÁNÍ!***
Při použití úhlové brusky k hrubování nebo řezání nikdy nepracujte bez ochranného krytu. Pro řezání je nutné použít speciální ochranný kryt.

K upevnění (viz obrázek C1)

- Vyjměte akumulátor.
- Připevněte ochranný kryt (1.). Úchyty na ochranném krytu musí být umístěny ve vybrání příruby.
- Otočte ochranný kryt ve směru hodinových ručiček (2.). Otáčení je možné pouze v jednom směru!

Demontáž (viz obrázek C2)

- Vyjměte akumulátor.
- Otáčejte ochranným krytem ve směru hodinových ručiček, a když dosáhne určité polohy, vyskočí.

- Otočte ochranný kryt proti směru hodinových ručiček o malý úhel (1.) a vyjměte jej podél vybrání příruby (2.).

Upínací kryt řezacího kotouče (viz obrázek C3)

- Upínací kryt řezacího kotouče (12) pro řezání je nutné používat v kombinaci s krytem brusného kotouče (8), (14). Jednoduše připevněte klipsnu ochranného krytu řezacího kotouče na ochranný kryt brusného kotouče.

Montáž krytu s upínacím uchycením (viz obrázek C4)

Pro L 125 18.0-EC-LD

- Vyjměte akumulátor.
- Otevřete upínací páku (1).
- Nasaďte kryt s upínacím kroužkem na upínací přírubu přitom zasuňte vačky na upínacím kroužku do drážky na přírubě (2.).
- Otočte kryt s upínacím mechanismem ve směru hodinových ručiček do požadované polohy (3.) a utáhněte upínací páku (4.).

Montáž pomocné rukojeti (viz obrázek D)

- Vyjměte akumulátor.
- Pro instalaci rukojeti (13) ji našroubujte na místo.

Montáž a demontáž brusného nebo řezného kotouče (viz obrázek E1-E3)

Instalace kotouče

- Vyjměte akumulátor.
- Stiskněte a podržte aretaci vřetena (1).
- Pomocí čepového klíče (11) povolte upínací matici (9b) na vřetenu (10) proti směru hodinových ručiček a sejměte ji (viz obrázek E1).
- Vložte kotouč do správné polohy.
- Utáhněte upínací matici (9b). U brusného kotouče je zvýšená část upínací matice přitlačena ke kotouči (viz obrázek E2). U řezného kotouče je konkávní část upínací matice proti kotouči (viz obrázek E3).
- Stiskněte a podržte aretaci vřetena (1).
- Utáhněte upínací matici (9b).
- Nainstalujte akumulátor.
- Zapněte úhlovou brusku (bez aretace) a nechte ji běžet přibližně 30 sekund. Zkontrolujte nevyváženost a vibrace.
- Vypněte úhlovou brusku.

Demontáž kotouče

- Stiskněte aretaci vřetena (1) a otáčejte upínací maticí (9b), dokud se vřeteno (10) nezablokuje.
- Povolte a odstraňte upínací matici (9b) pomocí čepového klíče (11).
- Odstraňte brusný nebo řezný kotouč.

Prachový filtr (viz obrázek F)

- Vyjměte akumulátor.
- Chcete-li připevnit kryt filtru (6), nasaďte jej na patku nástroje.
- Chcete-li sejmout kryt filtru, zasuňte plochý šroubovák (není součástí dodávky) do zářezu v horní části krytu filtru a vypačte kryt filtru z nástroje.
- Pravidelně čistěte kryt filtru.

Zapínání a vypínání

Krátký provoz bez zapnutého kolébkového spínače

Krátkodobé ovládání bez zapnutého kolébkového spínače (viz obrázek G1)

- Stiskněte kolébkový přepínač (1.), zatlačte dopředu a podržte (2.).
- Pro vypnutí uvolněte kolébkový spínač (1).

Nepřetržitý provoz se zapnutým kolébkovým spínačem (viz obrázek G2-G3)

- Stiskněte kolébkový přepínač (1.), zatlačte dopředu a podržte (2.) a tlakem (3.) zaaretujte na předním konci.
- Pro vypnutí krátce stiskněte a uvolněte přepínač.

Nastavení otáček ((LBE 125-15 18-EC) (viz obrázek H)

K dispozici jsou čtyři úrovně rychlosti, které lze změnit pomocí tlačítek pro nastavení rychlosti (4).

Stisknutím tlačítka ”>” zvýšíte rychlost.

Stisknutím tlačítka “<” snížíte rychlost. Indikátory rychlosti (5) pod čísly označují aktuální úroveň rychlosti.

Po vypnutí nástroje si paměťová funkce zapamatuje a při příštím zapnutí nástroje se vrátí na poslední aktivní úroveň rychlosti.

Úroveň rychlosti	LBE 125-15 18-EC
1	3500 RPM
2	5000 RPM
3	7000 RPM
4	10000 RPM

Nastavení ochranného krytu (viz obrázek I1)

Pro přizpůsobení nástroje danému úkolu lze ochranný kryt nastavit zářezy o 360° bez použití nářadí.

Nastavení krytu s upínacím uchycením (viz obrázek I2)

- Uvolněte upínací páku (1.).
- Seřiďte kryt s upínacím uchycením (2.).
- Znovu utáhněte upínací páku (3.).

POZNÁMKA

Ochranný kryt musí být pevně držen, aby se nemohl otáčet. V případě potřeby před manipulací s upínací pákou utáhněte šestihrannou matici tak, aby bylo možné páku ovládat rukou jen s mírným odporem.

Provozní

POZNÁMKA

Pokud je nářadí vypnuto, nástroj ještě chvíli běží.

VAROVÁNÍ!

Při práci vždy používejte ochranné brýle nebo obličejový štít.

VAROVÁNÍ!

Chcete-li udržet správné ovládání, ovládejte nářadí vždy oběma rukama, přičemž jednu ruku držte na pomocné rukojeti.

Ztráta kontroly by mohla způsobit nehodu s možným vážným zraněním.

Hrubé broušení

VAROVÁNÍ!

Nikdy nepoužívejte řezné kotouče k broušení.

– Úhel kotouče 20° – 40° pro nejlepší brusný výkon.
– Mírným tlakem pohybujte úhlovou bruskou dopředu a dozadu. Díky tomu se obrobek příliš nezahřívá a nedochází k jeho zabarvení, ani ke vzniku rýh.

Odřezávací broušení (viz obrázek J)

VAROVÁNÍ!

Při řezání a broušení vždy používejte upínací kryt řezacího kotouče.

- Úhlová bruska musí vždy pracovat obráceně. Jinak hrozí, že úhlová bruska nekontrolovaně vyskočí z drážky.
- Elektrické nářadí netlačte, nenaklánějte ani neotáčejte.
- Nastavte posuv podle řezaného materiálu: čím tvrdší materiál, tím pomalejší Přeprava

Lithium-iontové akumulátory podléhají požadavkům právních předpisů o nebezpečném zboží.

Přeprava těchto akumulátorů musí být prováděna v souladu s místními, vnitrostátními a mezinárodními předpisy a nařízeními.

Uživatelé mohou tyto akumulátory přepravovat po silnici bez dalších požadavků.

Komerční přeprava lithium-iontových akumulátorů přepravními společnostmi podléhá předpisům pro přepravu nebezpečného zboží. Přípravy na přepravu a přepravu mohou provádět pouze náležitě vyškolené osoby. Celý proces musí být odborně kontrolován.

Při přepravě dobíjecích akumulátorů je třeba dodržovat následující body:

Ujistěte se, že kontakty akumulátoru jsou chráněny a izolovány, aby nedošlo ke zkratu.

Ujistěte se, že je akumulátor zajištěn proti pohybu uvnitř obalu.

Poškozené nebo vytékající akumulátory se nesmí přepravovat.

Pro další informace kontaktujte svou přepravní společnost.

UPOZORNĚNÍ!

Nevkládejte akumulátory s poškozeným pouzdrem.

Údržba a skladování

⚠ ***VAROVÁNÍ!***
Před prováděním jakýchkoli prací na elektrickém nářadí vyjměte z nářadí akumulátor.

Čištění

⚠ ***UPOZORNĚNÍ!***
Při čištění suchým stlačeným vzduchem vždy používejte ochranné brýle.

Nářadí a větrací otvory pravidelně čistěte. Četnost čištění závisí na materiálu a délce používání. Vnitřek pouzdra a motor pravidelně ofukujte suchým stlačeným vzduchem.

Opravy

Opravy smí provádět pouze autorizované servisní středisko.

i ***POZNÁMKA***
Během záruční doby nepovolujte šrouby na krytu. Nedodržení tohoto požadavku má za následek neplatnost jakýchkoli nároků v rámci záruky výrobce.

Náhradní díly a příslušenství

Další příslušenství, zejména nářadí a příslušenství, naleznete v katalozích výrobce. Výkresy a seznamy náhradních dílů najdete na naší domovské stránce: **www.flex-tools.com.**

Informace o likvidaci

⚠ ***VAROVÁNÍ!***
Nepotřebné elektrické nářadí učiňte nepoužitelným:

– *vyjmutím akumulátoru v případě akumulátorového elektrického nářadí.*



Pouze země EU

Elektrické nářadí nelikvidujte v rámci domovního odpadu!

V souladu s evropskou směrnicí 2012/19/EU o odpadních elektrických a elektronických zařízeních a provedení do vnitrostátních právních předpisů musí být elektrické nářadí shromažďováno odděleně a recyklováno způsobem šetrným k životnímu prostředí.

Recyklace surovin místo likvidace odpadu.
Zařízení, příslušenství a obaly by měly být recyklovány způsobem šetrným k životnímu prostředí. Plastové díly jsou určeny pro recyklaci podle druhu materiálu.

⚠ ***VAROVÁNÍ!***
Akumulátory nevhazujte do domovního odpadu, ohně ani vody. Použité akumulátory neotvírejte.

Pouze v zemích EU:

V souladu s nařízením 2023/1542 musí být vadné nebo použité akumulátory recyklovány.

i ***POZNÁMKA***
Informujte se u vašeho prodejce o možnostech likvidace!

CE-Prohlášení o shodě

Prohlášení o shodě jsou uvedena v příloze 1 tohoto návodu k použití.

Vyloučení odpovědnosti

Výrobce a jeho zástupce neodpovídají za škody a ušlý zisk v důsledku přerušení podnikání způsobeného výrobkem nebo nepoužitelným výrobkem.

Výrobce a jeho zástupce neručí za škody, které byly způsobeny nesprávným použitím výrobku nebo použitím výrobku s výrobky jiných výrobců.

Obsah

Symboly použité v tomto návode 186
Symboly na výrobku 186
Dôležité bezpečnostné informácie 186
Hluk a vibrácie 190
Technické údaje 191
Prehľad 192
Návod na obsluhu 194
Preprava 194
Údržba a starostlivosť 195
Informácie o likvidácii 195
Vyhlásenie o zhode CE 195
Vylúčenie zodpovednosti 195

Symboly použité v tomto návode

⚠ ***VAROVANIE!***
Označuje hroziace nebezpečenstvo. Nedodržanie tohto varovania môže mať za následok smrť alebo mimoriadne ťažké zranenia.

⚠ ***UPOZORNENIE!***
Označuje možnú nebezpečnú situáciu. Nedodržanie tohto upozornenia môže mať za následok mierne zranenie alebo poškodenie majetku.

i ***POZNÁMKA***
Označuje aplikačné rady a dôležité informácie.

Symboly na výrobku


Pred zapnutím elektrického náradia si prečítajte návod na obsluhu.


Používajte ochranné okuliare.


Vždy pracujte dvomi rukami.


Ochranný kryt nepoužívajte na odrezávanie.


Informácie o likvidácii starého prístroja (pozri stranu 195)

CE Označenie CE

UK CA Označenie UKCA

Dôležité bezpečnostné informácie

⚠ ***VAROVANIE!***
Pred použitím elektrického náradia si prečítajte nasledujúce pokyny a postupujte podľa:
- *tento návod na obsluhu,*
- *„Všeobecné bezpečnostné pokyny" o zaobchádzaní s elektrickým náradím v priloženej príručke (leták č.: 315915),*
- *aktuálne platné miestne pravidlá a predpisy na prevenciu nehôd.*

Toto elektrické náradie je najmodernejšie zariadenie a bolo skonštruované v súlade s uznávanými bezpečnostnými predpismi.
Napriek tomu môže elektrické náradie pri používaní predstavovať nebezpečenstvo pre život a zdravie používateľa alebo tretej osoby, prípadne môže dôjsť k poškodeniu elektrického náradia alebo iného majetku.
Elektrické náradie sa môže používať len
- *na zamýšľané použitie*
- *v bezchybnom prevádzkovom stave.*

Poruchy, ktoré ohrozujú bezpečnosť, sa musia okamžite odstrániť.

Zamýšľané použitie

Uhlová brúska je určená
- na komerčné použitie v priemysle a obchode,
- na suché rezanie a brúsenie kovu, kameňa a podobných materiálov, ako aj na brúsenie, brúsenie drôtenými kefami a rezanie otvorov v kamennom materiáli diamantovou frézou bez použitia vody.
- Na rezanie je potrebný špeciálny ochranný kryt (pozri poz. 12 obrázok. A).
- Upozorňujeme, že pri rezaní kameňa je potrebné dostatočné odsávanie prachu.
- Pri použití diamantových brúsnych kotúčov na povrchové brúsenie muriva/betónu/

kameňa sa musí použiť ochranný kryt diamantového brúsneho kotúča FLEX (typ: SG-R D125).
– Nie sú povolené napr. kotúče a pílové listy pre motorové píly.
– Nástroje musia byť schválené pre otáčky minimálne 10000/min.

Bezpečnostné pokyny pre uhlovú brúsku

⚠ ***VAROVANIE!***

Prečítajte si všetky bezpečnostné výstrahy, pokyny, ilustrácie a technické údaje dodané s týmto elektrickým náradím. *Nedodržanie nižšie uvedených pokynov môže mať za následok úraz elektrickým prúdom, požiar a/alebo vážne zranenie. Všetky varovania a pokyny si ponechajte pre prípadnú potrebu v budúcnosti.*

Bezpečnostné upozornenia spoločné pre brúsenie, brúsenie, čistenie drôtenými kefami alebo rezanie:

- **Toto elektrické náradie je určené na použitie ako brúska, pílka na brúsenie, drôtená kefa, fréza na otvory alebo rezací nástroj. Prečítajte si všetky bezpečnostné výstrahy, pokyny, ilustrácie a technické údaje dodané s týmto elektrickým náradím.** Nedodržanie nižšie uvedených pokynov môže mať za následok úraz elektrickým prúdom, požiar a/alebo vážne zranenie.
- **S týmto elektrickým náradím sa nevykonávajú operácie ako leštenie.** Činnosti, na ktoré nebolo elektrické náradie určené, môžu spôsobiť nebezpečenstvo a byť príčinou zranenia.
- **Neprevádzkujte toto elektrické náradie spôsobom, ktorý nie je špeciálne navrhnutý a špecifikovaný výrobcom náradia.** Takáto prestavba môže mať za následok stratu kontroly a spôsobiť vážne zranenie osôb.
- **Nepoužívajte príslušenstvo, ktoré nie je špeciálne navrhnuté a odporúčané výrobcom náradia.** Len to, že príslušenstvo môže byť pripojené na elektrické náradie, nezabezpečuje jeho bezpečnú prevádzku.
- **Menovité otáčky príslušenstva musia byť minimálne rovnaké ako maximálne otáčky vyznačené na elektrickom náradí.** Príslušenstvo bežiace rýchlejšie ako je jeho menovitá rýchlosť sa môže rozpadnúť a odletieť.
- **Vonkajší priemer a hrúbka vášho príslušenstva musia byť v rámci menovitej kapacity vášho elektrického náradia.** Nesprávne dimenzované príslušenstvo nie je možné adekvátne chrániť ani kontrolovať.
- **Rozmery držiaka príslušenstva musia zodpovedať rozmerom montážneho príslušenstva elektrického náradia.** Príslušenstvo, ktoré sa nezhoduje s montážnym príslušenstvom elektrického náradia, spôsobuje nerovnováhu, nadmerne vibrácie a môže vyvolať stratu kontroly.
- **Nepoužívajte poškodené príslušenstvo. Pred každým použitím skontrolujte príslušenstvo, ako sú brúsne kotúče, či sa na nich nenachádzajú triesky a praskliny, či podložka nie je prasknutá, roztrhnutá alebo nadmerne opotrebovaná. Ak spadne elektrické náradie alebo príslušenstvo, skontrolujte, či nie sú poškodené alebo nainštalujte nepoškodené príslušenstvo. Po skontrolovaní a inštalácii príslušenstva umiestnite seba a okolostojace osoby v dostatočnej vzdialenosti od roviny otáčajúceho sa príslušenstva a nechajte elektrické náradie jednu minútu bežať na maximálnej rýchlosti bez zaťaženia.** Poškodené príslušenstvo sa zvyčajne rozpadne počas tohto skúšobného času.
- **Používajte osobné ochranné pomôcky. V závislosti od použitia používajte tvárový štít alebo ochranné okuliare. Podľa potreby noste protiprachovú masku, chrániče sluchu, rukavice a dielenskú zásteru schopnú zastaviť malé úlomky abrazíva alebo obrobku.** Ochrana očí musí byť schopná zastaviť lietajúce úlomky vznikajúce pri rôznych operáciách. Protiprachová maska alebo respirátor musia byť schopné filtrovať častice vznikajúce pri vašej činnosti. Dlhodobé vystavenie hluku s vysokou intenzitou môže spôsobiť stratu sluchu.
- **Udržiavajte okolostojace osoby v bezpečnej vzdialenosti od pracovného priestoru.**

Každý, kto vstúpi do pracovného priestoru, musí používať osobné ochranné prostriedky. Úlomky z obrobku alebo rozbitého príslušenstva môžu odletieť a spôsobiť zranenie mimo bezprostrednej prevádzkovej oblasti.

- **Pri práci, pri ktorej by sa rezný nástroj mohol dostať do kontaktu so skrytým vedením, držte elektrické náradie iba za izolované úchopné plochy.** Kontakt so „živým" vodičom spôsobí, že aj nekryté kovové časti elektrického náradia budú „živé" a operátorovi môže spôsobiť úraz elektrickým prúdom.
- **Umiestnite kábel mimo rotujúceho príslušenstva.** Ak stratíte kontrolu, kábel sa môže prerezať alebo zaseknúť a ruka alebo rameno môžu byť vtiahnuté do rotujúceho príslušenstva.
- **Nikdy neodkladajte elektrické náradie, kým sa príslušenstvo úplne nezastaví.** Rotujúce príslušenstvo sa môže zachytiť o povrch a vyhodiť elektrické náradie spod kontroly.
- **Nespúšťajte elektrické náradie, keď ho máte pri sebe.** Náhodný kontakt s rotujúcim príslušenstvom môže zachytiť vaše oblečenie a pritiahnuť príslušenstvo na vaše telo.
- **Pravidelne čistite vetracie otvory elektrického náradia.** Ventilátor motora nasáva prach do vnútra skrine a nadmerné hromadenie práškového kovu môže spôsobiť úraz elektrickým prúdom.
- **Elektrické náradie nepoužívajte v blízkosti horľavých materiálov.** Iskry by mohli zapáliť tieto materiály.
- **Nepoužívajte príslušenstvo, ktoré vyžaduje kvapalné chladiace kvapaliny.** Použitie vody alebo iných kvapalných chladiacich prostriedkov môže spôsobiť úraz elektrickým prúdom alebo šok.

Spätný ráz a súvisiace upozornenia

Spätný ráz je náhla reakcia na zovretý alebo zaseknutý rotujúci kotúč, podložku, kefu alebo akékoľvek iné príslušenstvo. Zovretie alebo zaseknutie spôsobí rýchle zablokovanie rotujúceho príslušenstva, čo spôsobí, že nekontrolované elektrické náradie sa v mieste uviaznutia bude nútene pohybovať v opačnom smere, ako je smer otáčania príslušenstva.

Napríklad, ak je brúsny kotúč zachytený alebo zovretý obrobkom, hrana kotúča, ktorá vstupuje do bodu zovretia, sa môže zaryť do povrchu materiálu, čo spôsobí, že kotúč vybehne alebo vyskočí. Kotúč môže vyskočiť smerom k obsluhe alebo od nej, v závislosti od smeru pohybu kotúča v bode zovretia.
Brúsne kotúče sa tiež môžu za týchto podmienok rozpadnúť.
Spätný ráz je výsledkom nesprávneho použitia elektrického náradia a/alebo nesprávnych pracovných postupov, alebo podmienok a dá sa mu predísť vykonaním nižšie uvedených opatrení.

- **Pevne držte elektrické náradie oboma rukami a umiestnite svoje telo a ruky tak, aby ste mohli odolávať silám spätného rázu.**Obsluha môže kontrolovať krútiace momenty alebo sily spätného rázu, ak sa prijmú vhodné opatrenia.
- **Nikdy neumiestňujte ruku do blízkosti rotujúceho príslušenstva.** Príslušenstvo sa môže odraziť na ruku.
- **Neumiestňujte svoje telo do oblasti, v ktorej sa bude elektrické náradie pohybovať, keď dôjde k spätnému rázu.** Spätný ráz odráža náradie v smere opačnom k pohybu kotúča v mieste zachytenia.
- **Pri práci v rohoch, na ostrých hranách atď. buďte zvlášť opatrní. Zabráňte odrazeniu a zovretiu príslušenstva.** Rohy, ostré hrany alebo odrazy majú tendenciu zovrieť rotujúce príslušenstvo a spôsobiť stratu kontroly alebo spätný ráz.
- **Na pílovú reťaz nepripájajte rezbársky kotúč, segmentový diamantový kotúč s obvodovou medzerou väčšou ako 10 mm alebo ozubený pílový kotúč.**Takéto kotúče spôsobujú častý spätný ráz a stratu kontroly.

Bezpečnostné upozornenia špecifické pre brúsenie a rezanie:

- **Používajte len typy kotúčov, ktoré sú navrhnuté pre vaše elektrické náradie a špecifický ochranný kryt určený pre vybraný kotúč.** Kotúče, pre ktoré nebolo elektrické náradie navrhnuté, nemožno primerane chrániť a sú nebezpečné.
- **Brúsna plocha stredovo zapustených kotúčov musí byť namontovaná pod rovinou ochranného okraja.** Nesprávne namontovaný kotúč, ktorý vyčnieva cez rovinu

ochranného okraja, nemôže byť primerane chránený.

- **Ochranný kryt musí byť bezpečne pripevnený k elektrickému náradiu a umiestnený tak, aby bola čo najmenšia časť kotúča vystavená smerom k obsluhe.** Ochranný kryt pomáha chrániť obsluhu pred úlomkami kotúča, náhodným kontaktom s kotúčom a iskrami, ktoré by mohli zapáliť odev.
- **Kotúče sa smú používať iba na odporúčané účely. Napríklad: nebrúste bočnou stranou rezacieho kotúča.** Rezné kotúče sú určené na obvodové brúsenie, bočné sily pôsobiace na tieto kotúče môžu spôsobiť ich rozbitie.
- **Vždy používajte nepoškodené príruby kotúčov, ktoré majú správnu veľkosť a tvar pre vybraný kotúč.** Správne príruby kotúča podopierajú kotúč, čím sa znižuje možnosť jeho zlomenia. Príruby pre rezné kotúče sa môžu líšiť od prírub brúsnych kotúčov.
- **Nepoužívajte opotrebované kotúče z väčších elektrických náradí.** Kotúč určený pre väčšie elektrické náradie nie je vhodný pre vyššie otáčky menšieho náradia a môže prasknúť.
- **Pri používaní dvojúčelových kolies vždy používajte správny ochranný kryt pre vykonávanú aplikáciu.** Nepoužitie správneho ochranného krytu nemusí zabezpečiť požadovanú úroveň ochrany, čo môže viesť k vážnemu zraneniu.

Ďalšie bezpečnostné upozornenia špecifické pre rezanie:

- **Rezný kotúč „nezasekávajte" ani nevyvíjajte nadmerný tlak. Nepokúšajte sa vykonávať nadmernú hĺbku rezu.** Príliš-né namáhanie kotúča zvyšuje zaťaženie a náchylnosť na skrútenie alebo zaseknutie kotúča v reze a možnosť spätného rázu alebo zlomenia kotúča.
- **Neumiestňujte svoje telo do jednej línie s rotujúcim kotúčom a za ním.** Keď sa kotúč v mieste práce vzďaľuje od vašej ruky, možný spätný ráz môže vymrštiť rotujúci kotúč a elektrické náradie priamo na vás.
- **Ak je kotúč zaseknutý alebo ak z akéhokoľvek dôvodu prerušujete rez, vypnite elektrické náradie a držte ho bez pohybu, kým sa kotúč úplne nezastaví. Nikdy sa nepokúšajte vybrať rezný kotúč z rezu, keď je kotúč v pohybe, inak môže dôjsť k spätnému rázu.** Preskúmajte a prijmite nápravné opatrenia na odstránenie príčiny zaseknutia kotúča.
- **Nespúšťajte znovu rezanie v obrobku. Nechajte kotúč dosiahnuť plnú rýchlosť a opatrne s ním znova vstúpte do rezu.** Ak sa elektrické náradie znova spustí v obrobku, kotúč sa môže zaseknúť, vykĺznuť alebo spôsobiť spätný ráz.
- **Podoprite panely alebo akýkoľvek nadrozmerný obrobok, aby ste minimalizovali riziko zovretia kolies a spätného rázu.** Veľké obrobky majú tendenciu prehýbať sa pod vlastnou tiažou. Podpery musia byť umiestnené pod obrobkom v blízkosti línie rezu a blízko okraja obrobku na oboch stranách kotúča.
- **Pri vykonávaní „vreckových rezov" do existujúcich stien alebo iných slepých oblastí buďte obzvlášť opatrní.** Vyčnievajúci kotúč môže prerezať plynové alebo vodovodné potrubie, elektrické vedenie alebo predmety, ktoré môžu spôsobiť spätný ráz.
- **Nepokúšajte sa o zakrivené rezanie.** Preťaženie kotúča zvyšuje zaťaženie a náchylnosť na skrútenie alebo uviaznutie kotúča v reze a možnosť spätného rázu alebo zlomenia kotúča, čo môže viesť k vážnemu zraneniu.

Bezpečnostné upozornenia špecifické pre šmirgľovanie

- **Používajte šmirgľový papier správnej veľkosti. Pri výbere šmirgľového papiera postupujte podľa odporúčaní výrobcu.** Väčší šmirgľový papier presahujúci šmirgľovú podložku predstavuje nebezpečenstvo poranenia a môže spôsobiť zaseknutie, roztrhnutie kotúča alebo spätný ráz.

Bezpečnostné upozornenia špecifické pre operácie s drôtenými kefami

- **Uvedomte si, že štetiny drôtu sú vyhadzované kefou aj počas bežnej prevádzky. Nepreťažujte drôty nadmerným zaťažením kefy.** Drôtené štetiny môžu ľahko preniknúť do ľahkého oblečenia a/alebo pokožky.
- **Ak je navrhnuté použitie ochranného krytu pre drôtené kefovanie, nedovoľte, aby drôtený kotúč alebo kefa zasahovali do ochranného krytu.** Priemer drôteného kotúča alebo

kefy sa môže zväčšiť v dôsledku pracovného zaťaženia a odstredivých síl.

Ďalšie bezpečnostné pokyny

- **Na detekciu skrytých napájacích káblov použite vhodné detektory alebo sa obráťte na miestneho dodávateľa elektrickej energie.** Kontakt s elektrickými káblami môže spôsobiť požiar a/alebo úraz elektrickým prúdom. Poškodené plynové potrubie môže spôsobiť výbuch. Rezanie do vodovodného potrubia spôsobí poškodenie majetku alebo môže spôsobiť úraz elektrickým prúdom.
- **Závitová montáž príslušenstva musí zodpovedať závitu vretena brúsky.** Pri príslušenstve montovanom pomocou prírub musí otvor v príslušenstve zodpovedať polohovaciemu priemeru príruby. Príslušenstvo, ktoré sa nezhoduje s montážnym príslušenstvom elektrického náradia, spôsobuje nerovnováhu, nadmerne vibrácie a môže vyvolať stratu kontroly.
- **Pri brúsení brúsnym papierom môže dôjsť k vysokým teplotám povrchu, preto primerane upravte rýchlosť.**
- **Pri práci držte elektrické náradie pevne oboma rukami a dbajte na to, aby ste pevne stáli.** Elektrické náradie sa ovláda bezpečnejšie, ak ho držíte obomi rukami.
- **Zaistite obrobok.** Obrobok upnutý upínacími zariadeniami je držaný bezpečnejšie ako rukou.
- **Nestláčajte aretáciu vretena, kým sa brúsny nástroj nezastaví.**
- **Prach uvoľňovaný z materiálov, ako sú farby na olovo, niektoré druhy dreva, minerály a kovy, môže byť nebezpečný pre obsluhu alebo ľudí v okolí.** Vdychovanie alebo dotyk takéhoto prachu môže viesť k ochoreniam dýchacích ciest a/alebo alergickým reakciám.
  - Zabezpečte dobré vetranie pracoviska.
  - Pokiaľ je to možné, použite externé odsávanie prachu.
  - Odporúčame nosiť respirátorovú masku s triedou filtra P2.
- **Nepracujte s materiálmi, ktoré uvoľňujú nebezpečné látky (napr. azbest).**
- **Používajte iba originálne akumulátory s napätím uvedeným na typovom štítku vášho elektrického náradia.** Použitie iných akumulátorov, napr. napodobeniny, repasované akumulátory alebo iné značky, zvyšuje riziko poranenia a poškodenia majetku vybuchnutím akumulátorov.

Hluk a vibrácie

Hodnoty hluku a vibrácií boli stanovené v súlade s normou EN 62841.

Vyhodnotená hladina hluku elektrického náradia je zvyčajne:

– Hladina akustického tlaku L_{pA}:	81 dB(A)
– Hladina akustického výkonu L_{WA}:	89 dB(A)
– Neistota:	K = 3 dB

Celková hodnota vibrácií:

– Emisná hodnota a_h:	5.6 m/s^2 (hlavnárukoväť) 6.6 m/s^2 (pomocná rukoväť)
– Neistota:	K = 1.5 m/s^2

Opakované rázové vibrácie(p_F):

– LBE 125-15 18-EC/ LB 125-15 18-EC/ L 125 18.0-EC-LD	151 m/s^2
– Neistota:	K=1 m/s^2

⚠ ***UPOZORNENIE!***

Uvedené namerané hodnoty sa vzťahujú na nové elektrické náradie. Denné používanie spôsobuje zmenu hodnôt hluku a vibrácií.

i ***POZNÁMKA***

Deklarovaná celková hodnota (hodnoty) vibrácií a deklarovaná hodnota (hodnoty) emisií hluku boli namerané v súlade so štandardnou skúšobnou metódou a môžu sa použiť na porovnanie jednoho náradia s druhým; môžu sa použiť aj na predbežné posúdenie expozície. Deklarovaná úroveň emisií vibrácií a hodnota (hodnoty) emisií hluku predstavujú hlavné spôsoby použitia náradia. Ak sa však náradie používa na iné aplikácie, s iným príslušenstvom alebo pri nedostatočnej údržbe, úroveň emisií vibrácií a hodnota (hodnoty) emisií

hluku sa môžu líšiť. To môže výrazne zvýšiť úroveň expozície počas celej pracovnej doby. Pre presný odhad úrovne expozície vibráciám a hodnoty (hodnôt) emisií hluku je tiež potrebné vziať do úvahy čas, kedy je náradie vypnuté alebo beží, ale v skutočnosti sa nepoužíva. To môže výrazne znížiť úroveň expozície počas celej pracovnej doby.
Stanovte dodatočné bezpečnostné opatrenia na ochranu obsluhy pred účinkami vibrácií a hluku, ako sú: Údržba náradia a príslušenstva, udržiavanie rúk v teple, organizácia pracovných postupov.

⚠ ***UPOZORNENIE!***
Používajte chrániče sluchu pri akustickom tlaku nad 85 dB (A).

Technické údaje

Typ výrobku		LBE 125-15 18-EC	LB 125-15 18-EC	L 125 18.0-EC-LD
Výrobok		Uhlová brúska		
Menovité napätie	Vdc	18		
Rýchlosť bez zaťaženia	ot./min	3500-10000	10 000	10,000
Vretenový závit		M14		
Priemer kotúča	mm	125		
Hrúbka kotúča	mm	Max. 6		
Hmotnosť	kg	1.9*		1.8**
Akumulátor	18 V	AP 18/2,5		
		AP 18/4,0		
		AP 18/5,0		
		AP 18/8,0		
		AP 18/4,0 XT		
		AP 18/8,0 XT		
Sortiment nabíjačiek		CA18...Séria CA12/18...Séria		
Teplota nabíjania		0 ~ 40 °C		
Pracovná teplota		-10 ~ 40 °C		
Skladovacia teplota		-20 ~ 50 °C		

*Merané bez (9) , (8) (12), (13),akumulátora (hmotnosť akumulátora nájdete na stránke www.flex-tools.com), bez náradia.

**Merané bez (9) , (12), (13), (14), akumulátora (hmotnosť akumulátora nájdete na stránke www.flex-tools.com), bez náradia.

Prehľad (pozri obr. A)

Číslovanie dielov výrobku sa vzťahuje na ilustráciu prístroja na stránke s nákresom.

1 Zámok vretena
2 Hlavný vypínač
3 Rukoväť
4 Tlačidlá nastavenia rýchlosti
LBE 125-15 18-EC
5 Kontrolky rýchlosti
LBE 125-15 18-EC
6 Kryt filtra
7 Montážny závit pomocnej rukoväti
8 Ochranný kryt brúsneho kotúča
9 Závitová príruba
a. upínacia príruba
b. upínacia matica
10 Vreteno
11 Čapový kľúč
12 Nasaditeľný ochranný kryt rezacieho kotúča
13 Pomocná rukoväť
14 Kryt s upínacím mechanizmom
Pre L 125 18.0-EC-LD

Návod na obsluhu

⚠ ***VAROVANIE!***
Pred akýmikoľvek prácami na elektrickom náradí vyberte akumulátor.

Pred zapnutím elektrického náradia

Vybaľte elektrické náradie a príslušenstvo a skontrolujte, či nechýbajú alebo nie sú poškodené žiadne diely.

i ***POZNÁMKA***
Akumulátory nie sú pri dodaní úplne nabité. Pred prvým použitím úplne nabite akumulátory. Pozrite si návod na obsluhu nabíjačky.

Tipy pre dlhú životnosť akumulátora

⚠ ***UPOZORNENIE!***
– *Akumulátor nikdy nenabíjajte pri teplotách nižších ako 0 °C alebo vyšších ako 40 °C.*
– *Nenabíjajte akumulátory v prostredí s vysokou vlhkosťou vzduchu alebo okolitou teplotou.*
– *Počas nabíjania nezakrývajte akumulátory a nabíjačku.*
– *Na konci nabíjania vytiahnite sieťovú zástrčku nabíjačky.*

Akumulátory a nabíjačka sa počas nabíjania zahrievajú. To je úplne normálne!

i ***POZNÁMKA***
Riaďte sa pokynmi pre správne nabíjanie akumulátora uvedenými v návode na obsluhu akumulátoru.

Ak akumulátory dlhší čas nepoužívate, uskladnite ich čiastočne nabité na chladnom mieste.

Vloženie/výmena akumulátora (pozri obrázok B1-B2)

- Nabitý akumulátor zatlačte do náradia, kým nezacvakne na svoje miesto (pozri obr. B1).
- Ak chcete akumulátor vybrať, stlačte uvoľňovacie tlačidlo (1.) a vytiahnite ho (2.) (pozri obrázok B2).

⚠ ***UPOZORNENIE!***
Keď náradie nepoužívate, chráňte kontakty akumulátora. Uvoľnené kovové časti môžu skratovať kontakty; nebezpečenstvo výbuchu a požiaru!

Pripevnenie a odstránenie ochranného krytu

⚠ ***VAROVANIE!***
Pri používaní uhlovej brúsky na hrubovanie alebo rezanie nikdy nepracujte bez ochranného krytu. Na rezanie sa musí používať špeciálny ochranný kryt.

Na pripevnenie (pozri obrázok C1)

- Vyberte akumulátor.
- Pripevnite ochranný kryt (1.). Úchyty na ochrannom kryte musia byť umiestnené v priehlbinách príruby.
- Otočte ochranný kryt v smere hodinových ručičiek (2.). Otáčanie je možné len v jednom smere!

Na odstránenie (pozri obrázok C2)

- Vyberte akumulátor.
- Otáčajte ochranným krytom v smere hodinových ručičiek, a keď dosiahne určitú polohu, vyskočí.

- Otočte ochranný kryt proti smeru hodinových ručičiek o malý uhol (1.) a vyberte ho pozdĺž priehlbín príruby (2.).

Nasaditeľný ochranný kryt rezacieho kotúča (pozri obrázok C3)

- Nasaditeľný ochranný kryt rezacieho kotúča (12) na rezanie je potrebné používať v kombinácii s ochranným krytom brúsneho kotúča (8), (14). Jednoducho pripevnite sponu ochranného krytu rezacieho kotúča na ochranný kryt brúsneho kotúča.

Montáž krytu s upínacím mechanizmom (pozri obrázok C4)

Pre L 125 18.0-EC-LD

- Vyberte akumulátor.
- Otvorte upínaciu páku (1).
- Pripevnite kryt s upínacím krúžkom na upínaciu prírubu a pritom zaveďte vačky na upínacom krúžku do drážky na prírube (2.).
- Otočte kryt s upínacím mechanizmom v smere hodinových ručičiek do požadovanej polohy (3.) a utiahnite upínaciu páku (4.).

Montáž pomocnej rukoväte (pozri obrázok D)

- Vyberte akumulátor.
- Ak chcete nainštalovať rukoväť (13), navlečte ju na miesto.

Montáž a demontáž brúsneho alebo rezacieho kotúča (pozri obrázok E1-E3)

Inštalácia kotúča

- Vyberte akumulátor.
- Stlačte a podržte aretáciu vretena (1).
- Pomocou kľúča na kolíky (11) uvoľnite upínaciu maticu (9b) na vretene (10) proti smeru hodinových ručičiek a odstráňte ju (pozri obrázok E1).
- Vložte kotúč do správnej polohy.
- Utiahnite upínaciu maticu (9b). Pri brúsnom kotúči je vyvýšená časť upínacej matice pritlačená ku kotúču (pozri obrázok E2). Pri rezacom kotúči je konkávna časť upínacej matice pritlačená ku kotúču (pozri obrázok E3).
- Stlačte a podržte aretáciu vretena (1).
- Utiahnite upínaciu maticu (9b).
- Nainštalujte akumulátor.
- Zapnite uhlovú brúsku (bez zablokovania v polohe) a nechajte ju v prevádzke približne 30 sekúnd. Skontrolujte nevyváženosť a vibrácie.
- Vypnite uhlovú brúsku.

Odstránenie kotúča

- Stlačte aretáciu vretena (1) a otáčajte upínaciu maticu (9b), kým sa vreteno (10) nezaistí.
- Uvoľnite a odstráňte upínaciu maticu (9b) pomocou kľúča na kolíky (11).
- Odstráňte brúsny alebo rezný kotúč.

Prachový filter (pozri obrázok F)

- Vyberte akumulátor.
- Ak chcete pripevniť kryt filtra (6), zacvaknite ho na pätku nástroja.
- Ak chcete odstrániť kryt filtra, vložte plochý skrutkovač (nie je súčasťou balenia) do zárezu v hornej časti krytu filtra a vypáčte kryt filtra z nástroja.
- Pravidelne čistite kryt filtra.

Zapínanie a vypínanie

Krátka prevádzka bez zapnutého kolískového prepínača

Krátka prevádzka bez zapnutého kolískového spínača (pozri obrázok G1)

- Stlačte kolískový prepínač (1.), zatlačte dopredu a podržte (2.).
- Ak chcete zariadenie vypnúť, uvoľnite kolískový prepínač (1).

Nepretržitá prevádzka so zaisteným kolískovým spínačom (pozri obrázok G2-G3)

- Stlačte kolískový prepínač (1.), zatlačte dopredu a podržte (2.) a zatlačte na prednom konci (3.).
- Ak chcete zariadenie vypnúť, krátko stlačte a uvoľnite spínač.

Nastavenie otáčok (LBE 125-15 18-EC) (pozri obrázok H)

K dispozícii sú štyri úrovne rýchlosti, ktoré je možné zmeniť pomocou tlačidiel nastavenia rýchlosti (4).

Stlačením tlačidla “>” zvýšite rýchlosť.

Stlačením tlačidla “<” znížite rýchlosť. Kontrolky rýchlosti (5) pod číslami označujú aktuálnu úroveň rýchlosti.

Po vypnutí si nástroj zapamätá posledné

nastavenie a pri ďalšom zapnutí sa vráti na poslednú aktívnu úroveň rýchlosti.

Úroveň rýchlosti	LBE 125-15 18-EC
1	3500 RPM
2	5000 RPM
3	7000 RPM
4	10000 RPM

Nastavenie ochranného krytu (pozri obrázok I1)

Pre prispôsobenie náradia danej úlohe je možné ochranný kryt nastaviť zárezmi o 360° bez použitia náradia.

Nastavenie krytu s upínacím mechanizmom (pozri obrázok I2)

- Uvoľnite upínaciu páku (1.).
- Nastavte kryt s upínacím mechanizmom (2.).
- Znovu utiahnite upínaciu páku (3.).

POZNÁMKA

Ochranný kryt musí byť pevne držaný, aby sa zabránilo jeho otáčaniu. V prípade potreby pred použitím upínacej páky dotiahnite šesťhrannú maticu tak, aby sa páka dala ešte ručne ovládať.

Prevádzka

POZNÁMKA

Keď sa náradie vypne, bude ešte chvíľu bežať ďalej.

VAROVANIE!

Počas práce vždy používajte ochranné okuliare alebo tvárový štít.

VAROVANIE!

Aby ste si zachovali správne ovládanie, náradie vždy obsluhujte dvoma rukami, pričom jednu ruku držte na pomocnej rukoväti. Strata kontroly by mohla spôsobiť nehodu s možným vážnym zranením.

Hrubé brúsenie

VAROVANIE!

Na brúsenie nikdy nepoužívajte rezacie kotúče.

– Uhol kotúča 20°–40° pre najlepší brúsny výkon.
– Miernym tlakom pohybujte uhlovou brúskou dozadu a dopredu. Výsledkom je, že sa obrobok príliš nezahrieva a nedochádza k jeho zafarbeniu, ani k vzniku rýh.

Rezné brúsenie (pozri obrázok J)

VAROVANIE!

Pri brúsení a odrezávaní vždy používajte na rezanie nasaditeľný ochranný kryt rezacieho kotúča.

- Uhlová brúska sa musí vždy používať v opačnom smere. V opačnom prípade hrozí, že uhlová brúska nekontrolovateľne vyskočí z drážky.
- Elektrické náradie netlačte, nenakláňajte ani neotáčajte.
- Nastavte posuv podľa rezaného materiálu: čím tvrdší materiál, tým pomalší posuv.

Preprava

Na lítium-iónové akumulátory sa vzťahujú požiadavky právnych predpisov o nebezpečnom tovare.

Preprava týchto akumulátorov sa musí vykonávať v súlade s miestnymi, vnútroštátnymi a medzinárodnými ustanoveniami a predpismi.

Používatelia môžu tieto akumulátory prepravovať po ceste bez ďalších požiadaviek.

Komerčná preprava lítium-iónových akumulátorov prepravnými spoločnosťami podlieha predpisom o preprave nebezpečného tovaru. Prípravy na prepravu a prepravu môžu vykonávať len náležite vyškolené osoby. Celý proces musí byť pod odborným dohľadom.

Pri preprave nabíjateľných akumulátorov je potrebné dodržiavať nasledujúce body:

Uistite sa, že kontaktné svorky akumulátora sú chránené a izolované, aby sa zabránilo skratu.

Uistite sa, že je akumulátor v obale zabezpečený proti pohybu.

Poškodené alebo vytekajúce akumulátory sa nesmú prepravovať.

Ďalšie informácie vám poskytne vaša prepravná spoločnosť.

⚠ ***UPOZORNENIE!***
Nevkladajte akumulátory, ktoré majú poškodené puzdro.

Údržba a starostlivosť

⚠ ***VAROVANIE!***
Pred vykonávaním akýchkoľvek prác na elektrickom náradí vyberte z náradia akumulátor.

Čistenie

⚠ ***UPOZORNENIE!***
Pri čistení suchým stlačeným vzduchom vždy používajte ochranné okuliare.

Pravidelne čistite náradie a vetracie otvory. Frekvencia čistenia závisí od materiálu a doby používania. Vnútro skrine a motor pravidelne prefukujte suchým stlačeným vzduchom.

Opravy

Opravy môže vykonávať len autorizované zákaznícke servisné stredisko.

i ***POZNÁMKA***
Počas záručnej doby neuvoľňujte skrutky na kryte. Nedodržanie tejto požiadavky má za následok neplatnosť akýchkoľvek nárokov vyplývajúcich zo záruky výrobcu.

Náhradné diely a príslušenstvo

Ďalšie príslušenstvo, najmä náradie a doplnky, nájdete v katalógoch výrobcu. Výkresovú dokumentáciu a zoznamy náhradných dielov nájdete na našej domovskej stránke: **www.flex-tools.com.**

Informácie o likvidácii

⚠ ***VAROVANIE!***
Znefunkčnite nepotrebné elektrické náradie:

– *odstránením akumulátora z elektrického náradia.*

Len pre krajiny EÚ

Elektrické náradie nevyhadzujte do domového odpadu!

V súlade s európskou smernicou 2012/19/EÚ o odpade z elektrických a elektronických zariadení a transpozícii do vnútroštátneho práva musia byť použité elektrické náradia zbierané oddelene a recyklované spôsobom šetrným k životnému prostrediu.

Recyklácia surovín namiesto likvidácie odpadu.
Zariadenie, príslušenstvo a obaly sa musia recyklovať spôsobom šetrným k životnému prostrediu. Plastové diely sú určené na recykláciu podľa druhu materiálu.

⚠ ***VAROVANIE!***
Nevyhadzujte akumulátor do domového odpadu, ohňa alebo vody. Neotvárajte použité akumulátory.

Len pre krajiny EÚ:

V súlade s nariadením 2023/1542 sa musia chybné alebo použité akumulátory recyklovať.

i ***POZNÁMKA***
O možnostiach likvidácie sa informujte u vášho predajcu!

CE- Vyhlásenie o zhode

Vyhlásenia o zhode sú uvedené v prílohe 1 k tomuto návodu na použitie.

Vylúčenie zodpovednosti

Výrobca a jeho zástupca nie sú zodpovední za škody a ušlý zisk v dôsledku prerušenia podnikania spôsobeného výrobkom alebo nepoužiteľným výrobkom.

Výrobca a jeho zástupca nezodpovedajú za škody, ktoré vznikli nesprávnym použitím elektrického nástroja alebo použitím elektrického nástroja s výrobkami od iných výrobcov.

Sadržaj

Simboli koji se koriste u ovom priručniku. . . .196
Simboli na proizvodu 196
Važne informacije u vezi sigurnosti. 196
Buka i vibracije 200
Tehnički podaci 201
Pregled. 202
Upute za uporabu 202
Transport 204
Održavanje i njega. 205
Informacije o zbrinjavanju 205
CE izjava o sukladnosti 205
Izuzeće od odgovornosti 205

Simboli koji se koriste u ovom priručniku

⚠ ***UPOZORENJE!***
Označava neposrednu prijeteću opasnost. Zanemarivanje ovog upozorenja može rezultirati smrću ili iznimno teškim ozljedama.

⚠ ***OPREZ!***
Označava moguću opasnu situaciju. Zanemarivanje ovog upozorenja može rezultirati lakšim ozljedama ili materijalnom štetom.

i ***NAPOMENA***
Označava savjete za primjenu i važne informacije.

Simboli na proizvodu


Prije uključivanja električnog alata, pročitajte priručnik za upotrebu.


Nosite zaštitne naočale.


Uvijek radite s obje ruke.


Nemojte koristiti štitnik za postupke rezanja.


Informacije o zbrinjavanju starog stroja (pogledajte str. 205)

CE oznaka

UKCA oznaka

Važne informacije u vezi sigurnosti

⚠ ***UPOZORENJE!***
Prije upotrebe električnog alata pročitajte sljedeće i postupite u skladu s:
- *ove upute za rukovanje,*
- *„Opće upute u vezi sigurnosti" za rukovanje električnim alatima u priloženoj brošuri (letak br.: 315915),*
- *pravila i propise za sprječavanje nesreća koji važe na mjestu primjene.*

Ovaj električni alat izrađen je u skladu s najnovijim dostignućima tehnike i priznatim sigurnosno-tehničkim propisima.
Ipak, ovaj električni alat može za vrijeme upotrebe predstavljati opasnosti za tijelo i život korisnika ili drugih osoba, odnosno može doći do oštećenja električnog alata ili drugih materijalnih šteta.
Električni alat može se koristiti samo
- *za predviđene svrhe*
- *i ako je u besprijekornom radnom stanju.*

Greške koje ugrožavaju sigurnost moraju se odmah otkloniti.

Namjena

Kutna brusilica je namijenjena
- za komercijalnu upotrebu u industriji i trgovini.
- za suho rezanje i brušenje metala, kamena i sličnih materijala kao i za brušenje, žičano četkanje i rezanje rupa u kamenu dijamantnim rezačima bez upotrebe vode.
- Za rezanje je potreban poseban štitnik za rezanje (pogledajte sliku poz.12). A).
- Imajte na umu da je prilikom rezanja kamena potrebno dovoljno izvlačenje prašine.
- Pri korištenju dijamantnih brusnih diskova za površinsko brušenje zidova/betona/kamena, FLEX štitnik dijamantnih brusnih ploča (Tip: SG-R D125) mora se upotrebljavati.

– Nisu dopušteni npr. diskovi za motorne pile i listovi pile.
– Alati moraju biti atestirani za brzinu od najmanje 10.000 o/min.

Upute za siguran rad s kutnom brusilicom

⚠ ***UPOZORENJE!***

Pročitajte sva upozorenja u vezi sigurnosti, sve upute, ilustracije i specifikacije isporučene s ovim električnim alatom. *Zanemarivanje svih uputa navedenih u nastavku može rezultirati električnim udarom, požarom i/ili teškim ozljedama. Sačuvajte sva upozorenja i sve upute za buduće potrebe.*

Sigurnosna upozorenja zajednička za brušenje, šmirglanje, čišćenje žičanom četkom ili rezanje:

- **Ovaj električni alat namijenjen je za korištenje kao brusilica, žičana četka, rezač rupa ili alat za rezanje. Pročitajte sva upozorenja u vezi sigurnosti, sve upute, ilustracije i specifikacije isporučene s ovim električnim alatom.** Zanemarivanje svih uputa navedenih u nastavku može rezultirati električnim udarom, požarom i/ili teškim ozljedama.
- **Postupci poput poliranja ne izvode se ovim električnim alatom.** Postupci za koje električni alat nije namijenjen mogu uzrokovati opasnosti i dovesti do tjelesne ozljede.
- **Nemojte prilagođavati ovaj električni alat kako bi radio na način za koji nije namjenski konstruiran i koji ne propisuje proizvođač alata.** Takve preinake alata mogu dovesti do gubitka kontrole i uzrokovati teške tjelesne ozljede.
- **Ne upotrebljavajte pribor koji nije izrađen posebno za ovaj alat i koji ne preporučuje proizvođač.** Sama mogućnost pričvršćivanja dodatnog pribora na alat ne jamči siguran rad.
- **Nazivna brzina pribora mora biti manja ili jednaka maksimalnoj brzini naznačenoj na električnom alatu.** Pribor s brzinom većom od nazivne može se prelomiti i raspasti.
- **Vanjski promjer i debljina pribora moraju biti unutar nazivnog kapaciteta električnog alata.** Pribor neodgovarajuće veličine se ne može ispravno čuvati ili kontrolirati.
- **Dimenzije pribora za montažu moraju odgovarati dimenzijama pribora za montažu električnog alata.** Pribor za alat s neprikladnim mjerama može uzrokovati gubitak stabilnosti, prekomjerne vibracije i gubitak kontrole nad alatom.
- **Nemojte upotrebljavati oštećeni pribor. Prije svakog korištenja pregledajte ima li na priboru poput brusnih diskova i nosivih pločica krhotina i napuknuća, poderanosti ili prekomjerne istrošenosti. Ako električni alat ili pribor padne, pregledajte je li oštećen ili postavite neoštećeni pribor. Nakon pregleda i postavljanja pribora, postavite sebe i druge osobe dalje od ravnine rotirajućeg pribora i pokrenite električni alat na maksimalnu brzinu praznog hoda, na jednu minutu.** Oštećeni pribor će se obično raspasti tijekom ovakvog testiranja.
- **Nosite osobnu zaštitnu opremu. Ovisno o primjeni, upotrebljavajte štitnik za lice ili sigurnosne naočale. Prema potrebi, nosite masku za prašinu, štitnike za sluh, rukavice i radioničku pregaču koja može zaustaviti male komadiće abraziva ili izratka.** Zaštita za oči mora biti u mogućnosti zaustaviti leteće krhotine koje nastaju u raznim postupcima. Maska za prašinu ili respirator moraju moći filtrirati čestice nastale radom. Dugo izlaganje visokom intenzitetu buke može oštetiti sluh.
- **Promatrače udaljite na sigurnu udaljenost od mjesta rada. Osobe koje se nalaze u radnom području moraju nositi osobnu zaštitnu opremu.** Krhotine izrađevine ili slomljenog pribora mogu odletjeti i uzrokovati ozljede izvan neposrednog područja rada.
- **Električni alat držite samo za izolirane površine za hvatanje prilikom izvođenja radova gdje bi alat za rezanje mogao doći u kontakt sa skrivenim ožičenjem.** Kontakt sa žicom pod naponom izložene metalne dijelove električnog alata može staviti pod napon i prouzročiti strujni udar.
- **Postavite kabel dalje od rotirajućeg pribora.** Ako izgubite sposobnost upravljanja, kabel se može izrezati ili zaglaviti, a vaša ruka ili šaka se mogu uvući u rotirajući pribor.
- **Nemojte polagati električni alat dok se rotirajući pribor ne zaustavi.** Rotirajući pribor

može zahvatiti površinu i izbiti električni alat iz vaše kontrole.
- **Ne pokrećite električni alat dok ga nosite sa strane.** Slučajni kontakt s rotirajućim priborom može vam zakačiti odjeću i povući pribor u vaše tijelo.
- **Redovito čistite ventilacijske otvore za zrak električnog alata.** Ventilator motora će povući prašinu u kućište i prekomjerno nakupljanje metala u prahu može prouzročiti električnu opasnost.
- **Ne upotrebljavajte električni alat u blizini zapaljivih tvari.** Iskre mogu uzrokovati zapaljenje takvih tvari.
- **Ne upotrebljavajte pribor koji zahtijeva tekuće rashladno sredstvo.** Korištenje vode ili drugih tekućih rashladnih sredstava može dovesti do električnog udara.

Povratni udarac i povezana upozorenja

Povratni udarac je nagla reakcija na uklještenje ili zaglavljivanje rotirajućih brusnih diskova, nosivih pločica ili drugog pribora. Uklještenje ili zaglavljivanje uzrokuju nagli zastoj rotirajućeg pribora, što uzrokuje nekontrolirano izbacivanje električnog alata u suprotnom smjeru od rotacije pribora u točki kontakta.
Primjerice, ako je brusni disk uklješten ili zaglavljen za izradak, rub kotača koji ulazi u točku uklještenja može se zabiti u površinu materijala i uzrokovati preskakanje ili izbacivanje kotača. Disk može iskočiti prema korisniku ili od njega, ovisno o smjeru kretanja diska na mjestu uklještenja.
Brusni diskovi se također mogu slomiti u tim uvjetima.
Povratni udarac rezultat je nepropisne upotrebe električnog alata i/ili neispravnih radnih postupaka ili uvjeta i može se izbjeći poduzimanjem propisanih mjera opreza poput ovih u nastavku.
- **Električni alat držite čvrsto s obje ruke i postavite tijelo i ruke tako da se možete oduprijeti silama povratnog udarca.**Rukovatelj može kontrolirati reakcije momenta ili sile povratnog udarca ako se poduzmu odgovarajuće mjere opreza.
- **Ne stavljajte ruku u blizinu pribora koji se okreće.** Može doći do povratnog udarca pribora preko ruke.
- **Ne postavljajte tijelo u područje u kojem će se kretati električni alat ako dođe do povratnog udarca.** Povratni udarac će pokrenuti alat u smjeru suprotnom od smjera kretanja kotača u trenutku uklještenja.
- **Budite posebno oprezni kada radite na kutovima, oštrim rubovima, itd. Izbjegavajte odskakivanje i zaglavljivanje pribora.** Kod rubova, oštrih kutova ili odskakivanja može doći do zaglavljivanja rotirajućeg pribora i gubitka kontrole ili povratnog udarca.
- **Ne pričvršćujte list za rezbarenje drva na lanac pile, segmentirani dijamantni disk s perifernim razmakom većim od 10 mm ili nazubljeni list pile.**Takvi listovi stvaraju česte povratne udarce i gubitak kontrole.

Upozorenja u vezi sigurnosti specifična za postupke brušenja i rezanja:

- **Upotrebljavajte samo one vrste brusnih diskova koje su propisane za električni alat i odgovarajući štitnik, dizajniran za odabrani brusni disk.** Brusni diskovi za koje električni alat nije konstruiran ne mogu se na primjereni način zaštiti i nisu sigurni.
- **Brusna površina središnje pritisnutih brusnih diskova mora biti postavljena ispod ravnine ruba štitnika.** Nepravilno postavljen brusni disk koji strši kroz ravninu ruba štitnika ne može se odgovarajuće zaštititi.
- **Štitnik mora biti sigurno pričvršćen na električni alat i postavljen za maksimalnu sigurnost, tako da je najmanja količina brusnog diska izložena prema rukovatelju.** Štitnik pomaže u zaštiti rukovatelja od slomljenih dijelova brusnog diska, slučajnog kontakta s brusnim diskom i iskri koje mogu zapaliti odjeću.
- **Kola se smiju koristiti samo za preporučene primjene. Primjerice: nemojte brusiti bočnom stranom rezne ploče.** Abrazivna rezna kola namijenjena su za brušenje obodom, bočne sile koje se primjenjuju na ova kola mogu uzrokovati njihov raspad.
- **Upotrebljavajte samo neoštećene prirubnice brusnog diska koje odgovaraju veličini i obliku za odabrani brusni disk.** Pravilne prirubnice brusnog diska ga podupiru i tako smanjuju mogućnost loma brusnog diska. Prirubnice za rezne diskove mogu se razlikovati od prirubnica za brusne diskove.
- **Ne upotrebljavajte istrošene brusne diskove od većih električnih alata.** Brusni

disk namijenjen većem električnom alatu nije prikladan za veću brzinu manjeg alata i može puknuti.

- **Kada koristite dvonamjenske diskove, obvezno upotrebljavajte štitnik za odgovarajuću primjenu.** Upotreba neodgovarajućeg štitnika neće pružiti željenu razinu zaštite, što može dovesti do teških ozljeda**.**

Dodatna upozorenja u vezi sigurnosti specifična za postupke rezanja:

- **Nemojte „zaglavljivati" rezni disk ili koristiti prekomjernu silu. Ne pokušavajte napraviti preveliku dubinu reza.** Preveliko naprezanje brusnog diska povećava opterećenje i osjetljivost na uvijanje ili zaglavljivanje brusnog diska u rezu i mogućnost povratnog udarca ili loma brusnog diska.
- **Nemojte postavljati tijelo u liniju s rotirajućim brusnim diskom i iza njega.** Kada se brusni disk, u trenutku rada odmiče od vašeg tijela, mogući povratni udarac može pokrenuti brusni disk i električni alat izravno na vas.
- **Kada se brusni disk zaglavi ili kada iz bilo kojeg razloga prekidate rez, isključite električni alat i držite ga nepomično dok se brusni disk potpuno ne zaustavi. Nemojte pokušavati ukloniti rezni disk iz reza dok je kolo u pokretu jer može doći do povratnog udarca.** Istražite i poduzmite korektivne radnje kako biste otklonili uzrok zapinjanja brusnog diska.
- **Nemojte ponovno pokretati postupak rezanja u izratku. Pustite da disk postigne punu brzinu i pažljivo ponovno uđite u rez.** Disk se može zaglaviti, podići ili izazvati povratni udarac ako se električni alat ponovno pokrene u izrađevini.
- **Pričvrstite ploče i prevelike izratke kako bi se smanjio rizik od prikliještenja diska i povratnog udarca.** Veliki izradci mogu se savijati pod vlastitom težinom. Nosači se moraju postaviti ispod izratka blizu linije rezanja i blizu ruba izratka s obje strane diska.
- **Budite posebno oprezni prilikom izvođenje "reza za utore" u postojećim zidovima ili drugim zatvorenim područjima.** Rezni disk koji može prerezati plinske ili vodovodne cijevi pri prolasku kroz zid, električne ožičenje ili predmete koji mogu uzrokovati povratni udarac.
- **Nemojte izvoditi zakrivljeno rezanje.** Preveliko naprezanje diska povećava opterećenje i osjetljivost na uvijanje ili zaglavljivanje diska u rezu i mogućnost povratnog udarca ili loma diska, što može uzrokovati teške ozljede.

Upozorenja u vezi sigurnosti specifična za postupke šmirglanja

- **Koristite brusni papir propisane veličine. Prilikom odabira brusnog papira pridržavajte se preporuka proizvođača.** Veći brusni papir koji izlazi izvan brusne ploče predstavlja opasnost od razderotina i može uzrokovati zapinjanje, kidanje ploče ili povratni udarac.

Upozorenja u vezi sigurnosti specifična za postupke žičanog četkanja

- **Vodite računa o tome da četka odbacuje žičane čekinje čak i tijekom uobičajenog rada. Nemojte preopterećivati čekinje primjenom prekomjernog opterećenja na četku.** Žičane čekinje mogu lako prodrijeti u laganu odjeću i/ili kožu.
- **Ako se preporučuje korištenje štitnika za žičane čekinje, nemojte dopustiti da žičani disk ili četka smetaju štitniku.** Žičani disk ili četka mogu se proširiti u promjeru zbog radnog opterećenja i centrifugalnih sila.

Dodatne sigurnosne upute

- **Za otkrivanje skrivenih kabela električnog napajanja koristite odgovarajuće detektore ili se obratite lokalnoj tvrtki za opskrbu.** Kontakt s električnim kabelima može dovesti do požara i/ili električnog udara. Oštećena plinska cijev može izazvati eksploziju. Zarezivanje u vodovodnu cijev uzrokovat će materijalnu štetu i može izazvati električni udar.
- **Kod montiranja pribora s navojem, navoj mora odgovarati navoju na vretenu.** Kod pribora za montiranje s prirubnicama, rupa na osovini pribora mora odgovarati promjeru prirubnice. Pribor za alat s neprikladnim mjerama može uzrokovati gubitak stabilnosti, prekomjerne vibracije i gubitak kontrole nad alatom.
- **Prilikom brušenja brusnim papirom može doći do visokih površinskih temperatura, prilagodite brzinu prema tome.**

- **Tijekom rada čvrsto držite električni alat s obje ruke i pazite da imate čvrsto uporište.** Električnim alatom sigurnije se upravlja ako se drži objema rukama.
- **Pričvrstite izrađevinu.** Izrađevina je sigurnije pričvršćena uređajem za pritezanje nego rukom.
- **Ne pritišćite blokadu vretena dok se alat za brušenje ne zaustavi.**
- **Prašina koja se oslobađa od materijala, poput boja na bazi olova, nekih vrsta drveta, minerala i metala, može biti opasna za rukovatelja ili ljude u blizini.** Udisanje ili dodirivanje ove prašine može dovesti do bolesti dišnog sustava i/ili alergijskih reakcija.
  - Osigurajte dobro provjetravanje radnog mjesta.
  - Ako je moguće, upotrijebite vanjski sustav za izvlačenje prašine.
  - Preporučujemo da nosite respirator s razredom filtra P2.
- **Ne radite na materijalima koji oslobađaju opasne tvari (primjerice azbest).**
- **Upotrebljavajte samo originalne baterije s naponom navedenim na tipskoj pločici električnog alata.** Upotreba drugih baterija, primjerice imitacijskih, obnovljenih baterija ili baterija različite marke povećava opasnost od ozljeda i materijalne štete eksplozijom baterija.

Buka i vibracije

Vrijednosti buke i vibracija određene su u skladu s normom EN 62841.

A-ponderirana razina buke električnog alata obično je:

- Razina zvučnog tlaka L_{pA}: 81 dB(A)
- Razina zvučne snage L_{WA}: 89 dB(A)
- Nesigurnost: K = 3 dB

Ukupna vrijednost vibracija:

- Vrijednost emisije a_h: 5.6 m/s^2 (glavna ručka) 6.6 m/s^2 (pomoćna ručka)
- Nesigurnost: K = 1.5 m/s^2

Ponavljajuće udarne vibracije(p_F):

- LBE 125-15 18-EC/ LB 125-15 18-EC/ L 125 18.0-EC-LD: 151 m/s^2
- Nesigurnost: K=1 m/s^2

⚠ ***OPREZ!***

Navedene izmjerene vrijednosti vrijede za nove električne alate. Svakodnevna upotreba uzrokuje promjenu vrijednosti buke i vibracija.

i ***NAPOMENA***

Deklarirana ukupna vrijednost(i) vibracija i deklarirana vrijednost(i) emisije buke izmjerene su u skladu sa standardnom metodom ispitivanja i mogu se koristiti za usporedbu jednog alata s drugim; također se mogu koristiti u preliminarnoj procjeni izloženosti.
Deklarirana razina emisije vibracija i vrijednost(i) emisije buke predstavljaju glavne primjene alata. Međutim, ako se alat koristi za različite primjene, s različitim priborom ili uz loše održavanje, razina emisije vibracija i vrijednost(i) emisije buke mogu se razlikovati. To može značajno povećati razinu izloženosti tijekom ukupnog radnog razdoblja.
Za preciznu procjenu razine izloženosti vibracijama i vrijednosti oznake emisije buke, također je potrebno uzeti u obzir vrijeme kada je alat isključen ili radi, ali zapravo nije u uporabi. To može značajno smanjiti razinu izloženosti tijekom ukupnog radnog razdoblja.
Utvrdite dodatne sigurnosne mjere za zaštitu rukovatelja od utjecaja vibracija i buke kao što su: Održavanje alata i pribora, održavanje ruku toplima, organizacija radnih procesa.

⚠ ***OPREZ!***

Pri zvučnom tlaku većem od 85 dB(A), nosite zaštitu za sluh.

Tehnički podaci

Vrsta proizvoda		LBE 125-15 18-EC	LB 125-15 18-EC	L 125 18.0-EC-LD
Proizvod		Kutna brusilica		
Nazivni napon	Vdc	18		
Brzina bez opterećenja	o/min	3500-10000	10000	10,000
Navoj vretena		M14		
Promjer brusnog diska	mm	125		
Debljina brusnog diska	mm	Maksimalna 6		
Težina	kg	1.9*		1.8**
Baterija	18 V	AP 18/2,5		
		AP 18/4,0		
		AP 18/5,0		
		AP 18/8,0		
		AP 18/4,0 XT		
		AP 18/8,0 XT		
Raspon punjača		CA…18…serija CA…12/18…serija		
Temperatura punjenja		0~40 °C		
Radna temperatura		-10 – 40 °C		
Temperatura skladištenja		- 20 ~ 50 °C		

*Izmjereno bez (9) , (8) (12), (13), baterije (težinu baterije možete pronaći na www.flex-tools.com), bez alata.
**Izmjereno bez (9) , (12), (13), (14), baterije (težinu baterije možete pronaći na www.flex-tools.com), bez alata.

Pregled (pogledajte sliku A)

Brojčane oznake značajki proizvoda odnose se na ilustraciju uređaja na stranici s grafičkim prikazom.

1 **Brava osovine**
2 **Sklopka za uključivanje/isključivanje**
3 **Drška**
4 **Gumbi za podešavanje brzine**
LBE 125-15 18-EC
5 **Indikatori brzine**
LBE 125-15 18-EC
6 **Poklopac filtra**
7 **Navoj vijka za ugradnju pomoćne ručke**
8 **Štitnik brusne ploče**
9 **Prirubnica s navojem**
a. **stezna prirubnica**
b. **stezna matica**
10 **Vreteno**
11 **Ključ**
12 **Štitnik za reznu ploču koja se pričvršćuje kopčom**
13 **Pomoćna ručka**
14 **Stezni poklopac**
Za L 125 18.0-EC-LD

Upute za uporabu

⚠ ***UPOZORENJE!***
Uklonite bateriju prije svih radova na električnom alatu.

Prije uključivanja električnog alata

Raspakirajte električni alat i pribor te provjerite ima li izgubljenih ili oštećenih dijelova.

i ***NAPOMENA***
Baterije pri isporuci nisu potpuno napunjene. Prije prve uporabe potpuno napunite baterije. Pogledajte upute za upotrebu punjača.

Savjeti za dug radni vijek baterije

⚠ ***OPREZ!***
– *Nemojte puniti baterije na temperaturama ispod 0 °C ili iznad 40 °C.*
– *Ne punite baterije u okruženjima s visokom vlažnošću zraka ili temperaturom okoline.*
– *Nemojte pokrivati baterije i punjač tijekom punjenja.*
– *Izvucite mrežni utikač punjača po završetku punjenja.*

Baterija i punjač zagrijavaju se tijekom punjenja. To je sasvim normalno!

i ***NAPOMENA***
Slijedite upute za ispravno punjenje baterije u priručniku za rukovanje baterijom.

Ako se baterije ne koriste duže vrijeme, pohranite ih djelomično napunjene na hladno mjesto.

Umetanje/zamjena baterije (pogledajte slike B1 i B2)

- Pritisnite napunjenu bateriju u električni alat tako da čujno ulegne u svoje mjesto (pogledajte slika B1).
- Za uklanjanje, pritisnite gumb za otpuštanje (1.) i izvadite bateriju (2.) (pogledajte slika B2).

⚠ ***OPREZ!***
Kada ne upotrebljavate uređaj, zaštitite kontakte baterije. Nepričvršćeni metalni dijelovi mogu prouzročiti kratak spoj kontakata; postoji opasnost od eksplozije i požara!

Pričvršćivanje i uklanjanje štitnika

⚠ ***UPOZORENJE!***
Kada upotrebljavate kutnu brusilicu za grubu obradu ili rezanje, ne radite bez štitnika. Za rezanje se mora upotrebljavati poseban štitnik za rezanje.

Za pričvršćivanje (pogledajte sliku C1)

- Uklonite bateriju.
- Pričvrstite štitnik (1.). Ušice na zaštitnoj ploči moraju se nalaziti u udubljenjima prirubnice.
- Okrenite zaštitnu ploču udesno (2.). Vrtnja je moguća samo u jednom smjeru!

Za uklanjanje (pogledajte sliku C2)

- Uklonite bateriju.
- Zakrenite štitnik udesno i on će iskočiti kada dosegne određeni položaj.
- Zakrenite štitnik ulijevo za mali kut (1.) i izvadite ga duž udubljenja prirubnice (2.).

Zaštita za reznu ploču koja se pričvršćuje kopčom (pogledajte sliku C3)

- Štitnik za reznu ploču (12) koji se za rezanje pričvršćuje kopčom potrebno je koristiti u kombinaciji sa štitnikom za brusnu ploču (8), (14). Jednostavno pričvrstite kopču štitnika rezne ploče na štitnik brusne ploče.

Za montažu poklopca sa stezaljkom (pogledajte sliku C4)

Za L 125 18.0-EC-LD

- Uklonite bateriju.
- Otvorite ručicu za stezanje (1.).
- Pričvrstite stezni poklopac sa steznim prstenom na steznu prirubnicu, vodeći pritom izbočenja na steznom prstenu u utor na prirubnici (2.).
- Okrenite stezni poklopac sa stezaljkom udesno do željenog položaja (3.) i zategnite ručicu za stezanje (4.).

Montiranje pomoćne ručke (pogledajte sliku D)

- Uklonite bateriju.
- Za ugradnju ručke (13), uvrnite ju na njezino mjesto.

Ugradnja i uklanjanje brusnog ili reznog diska (pogledajte slike E1 do E3)

Ugradnja diska

- Uklonite bateriju.
- Pritisnite i držite blokadu vretena (1).
- Ključem (11) otpustite steznu maticu (9b) na vretenu (10) okretanjem u smjeru suprotnom od kazaljke na satu i uklonite je (pogledajte sliku E1).
- Umetnite disk u pravilan položaj.
- Zategnite steznu maticu (9b). Kod brusnog diska, podignuti dio stezne matice je uz disk (pogledajte sliku E2). Kod reznog diska, konkavni dio stezne matice je uz disk (pogledajte sliku E3).
- Pritisnite i držite blokadu vretena (1).
- Zategnite steznu maticu (9b).
- Ugradite bateriju.
- Uključite kutnu brusilicu (bez zaključavanja u položaju) i ostavite je da radi približno 30 s. Provjerite da nema neuravnoteženosti i vibracija.
- Isključite kutnu brusilicu.

Uklanjanje diska

- Utisnite blokadu vretena (1) i okrećite steznu maticu (9b) dok se vreteno (10) ne blokira.
- Otpustite i uklonite steznu maticu (9b) pomoću ključa sa zaticima (11).
- Uklonite brusni ili rezni disk.

Filtar za prašinu (pogledajte sliku F)

- Uklonite bateriju.
- Za pričvršćivanje poklopca filtra (6), pritisnite poklopac na podnožje alata.
- Za uklanjanje poklopca filtra, gurnite plosnati odvijač (nije isporučen) u urez na vrhu poklopca filtra i odvojite poklopac filtra od alata.
- Redovito čistite poklopac filtra.

Uključivanje i isključivanje

Kratkotrajni rad bez aktivirane preklopke

Kratkotrajni rad bez aktivirane preklopke (pogledajte sliku G1)

- Pritisnite preklopku (1.), gurnite ju prema naprijed i zadržite u položaju (2.).
- Za isključivanje otpustite preklopku (1).

Trajni rad s aktiviranom preklopkom (pogledajte sliku G2-G3)

- Pritisnite preklopku (1.), gurnite je prema naprijed i zadržite (2.) te aktivirajte na prednjem kraju pritiskom (3.).
- Za isključivanje je potrebno kratko pritisnuti i otpustiti sklopku.

Podešavanje brzine (LBE 125-15 18-EC) (pogledajte sliku H)

Postoje četiri razine brzine koje se mogu mijenjati pomoću gumba za podešavanje brzine (4).

Pritisnite gumb ">" za povećavanje brzine.

Pritisnite gumb "<" za smanjivanje brzine. Indikatori brzine (5) ispod brojeva označavaju trenutačnu brzinu.

Nakon isključivanja alata, funkcija memorije će zapamtiti i vratiti na zadnju aktivnu razinu brzine sljedeći put kada se alat uključi.

Razina brzine	LBE 125-15 18-EC
1	3500 RPM

2	5000 RPM
3	7000 RPM
4	10000 RPM

Prilagodba štitnika (pogledajte sliku I1)

Za prilagodbu alata zadatku, zaštitni poklopac se može prilagoditi zarezima na 360° bez alata.

Nastavitev pokrova s sponko (glejte sliko I2))

- Sprostite vzvod za vpenjanje (1.).
- Prilagodite pokrov s sponko (2.).
- Ponovno privijte vpenjalno ročico (3.).

NAPOMENA

Zaščitni pokrov je treba trdno držati, da se ne bi vrtel. Po potrebi pred uporabo vpenjalne ročice privijte šesterokotno matico, dokler ročice ne morete komaj ročno premikati..

Upotreba

NAPOMENA

Kada se električni alat isključi, on će još neko vrijeme nastaviti raditi.

UPOZORENJE!

Tijekom rada nosite zaštitne naočale ili štitnik za lice.

UPOZORENJE!

Kako biste održali pravilnu kontrolu, alatom rukujte s obje ruke, držeći jednu ruku na pomoćnoj ručki. Gubitak kontrole može uzrokovati nezgodu s mogućom teškom ozljedom.

Grubo brušenje

UPOZORENJE!

Ne koristite rezne ploče za brušenje.

– Nagnite disk 20°–40° za najbolje performanse kod brušenja.
– Uz umjereni pritisak pomičite kutnu brusilicu unatrag i naprijed. Tako se izrađevina neće previše zagrijati i neće biti promjene boje; niti će biti udubljenja.

Precizno brušenje (pogledajte sliku J)

UPOZORENJE!

Prilikom izvođenja postupaka rezanja i brušenja koristite zaštitni štitnik rezne ploče koji se pričvršćuje kopčom.

- Kutnu brusilicu obvezno pomičite unatrag. U protivnom postoji opasnost da kutna brusilica nekontrolirano iskoči iz žlijeba.
- Nemojte pritiskati, naginjati ili njihati električni alat.
- Prilagodite brzinu uvlačenja materijalu koji želite rezati: što je materijal tvrđi, to je uvlačenje sporije.

Transport

Litij-ionske baterije podliježu zahtjevima zakonodavstva o opasnoj robi.

Prijevoz tih baterija mora se izvršiti u skladu s lokalnim, nacionalnim i međunarodnim odredbama i propisima.

Korisnici mogu transportirati te baterije cestom bez dodatnih zahtjeva.

Komercijalni prijevoz litij-ionskih baterija od strane tvrtki za otpremu podliježe propisima za prijevoz opasnih tereta. Pripreme za otpremu i transport mogu obavljati samo osobe odgovarajuće stručnosti. Cijeli postupak mora biti profesionalno nadziran.

Prilikom prijevoza punjivih baterija moraju se poštivati sljedeće točke:

Provjerite jesu li kontaktni priključci baterije zaštićeni i izolirani kako bi se spriječili kratki spojevi.

Provjerite je li baterija osigurana protiv pomicanja unutar pakiranja.

Oštećene ili baterije koje cure ne smiju se transportirati.

Obratite se svojoj tvrtki za otpremu trebaju li vam dodatne informacije.

OPREZ!

Ne postavljajte baterije koje imaju oštećeno kućište.

Održavanje i njega

⚠ ***UPOZORENJE!***

Izvadite baterijski modul iz alata prije izvođenja bilo kakvih radova na električnom alatu.

Čišćenje

⚠ ***OPREZ!***

Prilikom suhog čišćenja komprimiranim zrakom, nosite naočale.

Redovito čistite električni alat i ventilacijske otvore. Učestalost čišćenja ovisi o materijalu i trajanju uporabe. Unutrašnjost kućišta i motor redovito propušite suhim stlačenim zrakom.

Popravak

Popravke smije izvoditi samo ovlašteni servisni centar.

i ***NAPOMENA***

Tijekom jamstvenog razdoblja nemojte otpuštati vijke na kućištu. Nepoštivanjem ovog zahtjeva izgubit ćete pravo na jamstvo proizvođača.

Zamjenski dijelovi i dodatna oprema

Ostalu dodatnu opremu, posebno alate i pribor, potražite u katalozima proizvođača. Razvijene nacrte i popise rezervnih dijelova možete pronaći na našoj početnoj stranici:**www.flex-tools.com.**

Informacije o zbrinjavanju

⚠ ***UPOZORENJE!***

Električni alat koji se više ne može upotrebljavati učinite neupotrebljivim:

– *Električni alat na baterijsko napajanje uklanjanjem baterije.*



Samo zemlje EU-a

Električne alate nemojte odlagati s otpadom iz kućanstva!

U skladu s Europskom direktivom 2012/19/EU o otpadnoj električnoj i elektroničkoj opremi i prijenosu u nacionalni zakon, iskorištene električne alate potrebno je zasebno sakupljati i reciklirati na ekološki prihvatljiv način.

Povrat neobrađenog materijala umjesto odlaganja u otpad.

Uređaj, dodatnu opremu i ambalažu potrebno je reciklirati na ekološki prihvatljiv način. Plastični dijelovi identificirani su za recikliranje prema vrsti materijala.

⚠ ***UPOZORENJE!***

Baterije nemojte odlagati u otpad iz kućanstva, vatru ili vodu. Nemojte otvarati iskorištene baterije.

Samo za zemlje EU:

U skladu s Direktivom 2023/1542 neispravne ili iskorištene baterije potrebno je reciklirati.

i ***NAPOMENA***

Informacije o mogućnostima zbrinjavanja zatražite od svog dobavljača!

CE- Izjava o sukladnosti

Izjave o sukladnosti nalaze se u Prilogu 1. ovog priručnika s uputama.

Izuzeće od odgovornosti

Proizvođač i njegov zastupnik nisu odgovorni za štete i izgubljenu dobit uslijed prekida u poslovanju prouzročenog proizvodom ili neupotrebljivim proizvodom.

Proizvođač i njegov zastupnik nisu odgovorni za štetu prouzročenu nepravilnom uporabom proizvoda ili uporabom proizvoda s proizvodima drugih proizvođača.

Vsebina

Simboli, uporabljeni v teh navodilih 206
Simboli na izdelku 206
Pomembne varnostne informacije 206
Hrup in tresljaji 210
Tehnični podatki. 211
Pregled. 212
Navodila za uporabo. 212
Transport 214
Vzdrževanje in nega 215
Informacije o odstranjevanju 215
CE izjava o skladnosti 215
Oprostitev odgovornosti 215

Simboli, uporabljeni v teh navodilih

⚠ ***OPOZORILO!***
Označuje grozečo nevarnost. Neupoštevanje tega opozorila lahko privede do izgube življenja ali izjemno hudih telesnih poškodb.

⚠ ***POZOR!***
Označuje morebitno nevarnost. Neupoštevanje tega opozorila lahko privede do lažjih telesnih poškodb ali materialne škode.

i ***OPOMBA***
Označuje nasvete pri uporabi in pomembne informacije.

Simboli na izdelku


Pred vklopom električnega orodja preberite priročnik za uporabo.


Nosite zaščitna očala.


Vedno delajte z obema rokama.


Varovala ne uporabljajte za rezanje.


Informacije o odstranjevanju stare naprave (glejte stran 215)

CE Oznaka CE

UK CA Oznaka UKCA

Pomembne varnostne informacije

⚠ ***OPOZORILO!***
Pred uporabo električnega orodja preberite sledeče in ustrezno ukrepajte:
– *ta navodila za uporabo,*
– *»Splošna varnostna navodila« glede upravljanja električnih orodij v priloženi knjižici (št. navodil: 315915),*
– *trenutna veljavna pravila in predpise za preprečevanje nesreč na mestu uporabe.*

To najsodobnejše električno orodje smo izdelali v skladu z uveljavljenimi varnostnimi predpisi.
Kljub temu pri uporabi električnega orodja obstaja nevarnost izgube življenja ali okončine uporabnika in/ali tretje osebe oz. lahko pride do poškodb električnega orodja ali druge materialne škode.
Električno orodje se lahko uporablja le
– *za predvideni namen*
– *in če je v brezhibnem delovnem stanju.*

Okvare, ki ogrožajo stopnjo varnosti, je treba nemudoma odpraviti.

Predvidena uporaba

– Kotni brusilnik je namenjen
– za komercialno uporabo v industriji in obrti.
– za suho rezanje in brušenje kovine, kamna in podobnih materialov ter žičnemu krtačenju in vrtanju lukenj v kamniti material z diamantnim rezalnikom lukenj brez uporabe vode.
– Za rezanje je treba uporabljati posebno varovalo za rezanje (glejte sliko poz. 12. A).
– Upoštevajte, da je pri rezanju kamna potrebno zadostno odsesavanje prahu.
– Pri uporabi diamantnih brusov za površinsko brušenje zidakov/betona/kamna, je treba uporabljati diamantno zaščitno varo-

valo za brušenje FLEX (tip: SG-R D125).
– Nedovoljena je uporaba npr. diskov za verižne žage in rezil za žage.
– Orodja morajo biti odobrena za hitrost najmanj 10000/min.

Varnostna navodila za kotni brusilnik

⚠ ***OPOZORILO!***

Preberite vsa varnostna opozorila, navodila, slike in tehnične podatke, ki so priloženi temu električnemu orodju. *Če ne upoštevate vseh spodaj navedenih navodil, lahko pride do električnega udara, požara in/ali resnih telesnih poškodb. Vsa opozorila in navodila shranite za poznejšo uporabo.*

Varnostna navodila za vse postopke Varnostna opozorila, skupna za postopke brušenja, brušenja z brusnim papirjem, krtačenja z žico ali rezanja:

- **To električno orodje je namenjeno brušenju, brušenju z brusnim papirjem, krtačenju z žico, vrtanju lukenj ali rezanju. Preberite vsa varnostna opozorila, navodila, slike in tehnične podatke, ki so priloženi temu električnemu orodju.** Če ne upoštevate vseh spodaj navedenih navodil, lahko pride do električnega udara, požara in/ali resnih telesnih poškodb.
- **Postopki, kot je poliranje, se s tem električnim orodjem ne opravljajo.** Zaradi opravil, za katera to električno orodje ni bilo zasnovano, lahko nastane nevarnost in pride do telesnih poškodb.
- **Tega električnega orodja ne predelujte za delovanje na način, ki ga proizvajalec orodja ni posebej zasnoval in določil.** Zaradi takšne predelave lahko pride do izgube nadzora in resnih telesnih poškodb.
- **Ne uporabljajte nastavkov, ki jih proizvajalec orodja ni izrecno zasnoval oz. jih priporočil.** Če lahko dodatek namestite na električno orodje, še ne pomeni, da ga lahko varno uporabljate.
- **Nazivna hitrost nastavka mora biti višja ali enaka najvišji dovoljeni hitrosti, navedeni za električno orodje.** Nastavki z višjimi hitrostmi od njihovih nazivnih hitrosti se lahko staknejo in odletijo.
- **Zunanji premer in debelina vašega nastavka morata biti znotraj nazivne zmogljivosti vašega električnega orodja.** Nastavkov nepravilnih velikosti ni mogoče ustrezno zaščititi ali jih nadzorovati.
- **Mere dodatne opreme se morajo ujemati z merami pritrdilnega okovja električnega orodja.** Nastavki, ki se ne ujemajo z vgradnim nastavkom električnega orodja, bodo delovali neskladno, oddajali prekomerne tresljaje in morda povzročili izgubo nadzora.
- **Ne uporabljajte poškodovanega nastavka. Pred vsako uporabo preglejte nastavek. Tako denimo preverite, ali so brusilni koluti morda okrušeni in razpokani, ali je podporna blazinica morda razpokana, obrabljena oz. prekomerno obrabljena. Če vam električno orodje ali nastavek pade na tla, preverite, ali je prišlo do poškodb orodja, oziroma vstavite nepoškodovan nastavek. Ko pregledate in vstavite nastavek, se skupaj s prisotnimi osebami odmaknite od območja vrtenja nastavka in električno orodje zaženite z največjo dovoljeno hitrost brez obremenitve za eno minuto.** Poškodovani nastavki običajno odpadejo med obdobjem preizkušanja.
- **Oblecite osebno varovalno opremo. Uporabite zaščito za obraz, zaščitna očala s stransko zaščito ali zaščitna očala, kar je odvisno od primera uporabe. Po potrebi nosite masko za prah, ščitnike za sluh, rokavice in delavniški predpasnik, ki lahko zadrži majhne delce abraziva ali obdelovanca.** Zaščita oči mora biti sposobna zaustaviti leteče delce, ki nastanejo pri različnih postopkih. Protiprašna ali dihalna maska mora zagotavljati filtriranje prašnih delcev, ki nastanejo pri delu. Prekomerna izpostavljenost glasnim šumom lahko povzroči izgubo sluha.
- **Opazovalci naj bodo na varni razdalji od delovnega območja. Osebe, ki vstopajo v delovno območje, morajo nositi osebno varovalno opremo.** Delci obdelovanca ali zlomljenega pribora lahko odletijo in povzročijo poškodbe zunaj neposrednega območja delovanja.

- **Med izvajanjem postopka, pri katerem se lahko rezalna oprema dotakne skritega ožičenja, držite električno orodje le za izolirane prijemalne površine.** Če se dotakne žice, ki je pod električno »napetostjo«, se izpostavljeni kovinski deli električnega orodja »naelektrijo« in povzročijo električni udar.
- **Poskrbite, da je kabel speljan proč od vrtečega se nastavka.** Če izgubite nadzor, lahko orodje prereže ali potegne kabel, vašo dlan pa lahko povleče v vrteči se nastavek.
- **Električnega orodja nikoli ne odložite, dokler se nastavek ne ustavi v celoti.** Vrteči se nastavek lahko zagrabi ob stiku s površino in vam potegne električno orodje iz rok.
- **Električnega orodja ne zaženite, če ga nosite ob strani.** Naključen stik z vrtečim se nastavkom se lahko zatakne v vaša oblačila in povleče nastavek k vašemu telesu.
- **Redno čistite prezračevalne odprtine električnega orodja.** Ventilator motorja ostanke povleče v ohišje. Prekomerno nalaganje kovinskih opilkov lahko povzroči tveganje pred električnim udarom.
- **Električnega orodja ne upravljajte v bližini vnetljivih materialov.** Iskre lahko namreč zanetijo požar.
- **Ne uporabljajte nastavkov, ki zahtevajo tekoča hladilna sredstva.** Uporaba vode ali drugih tekočih hladilnih sredstev lahko povzroči električni udar.

Povratni sunek in z njim povezana opozorila

Povratni sunek predstavlja nenaden odziv na stisnjeno ali zaskočeno vrtljivo kolo, podporno blazinico ali kateri koli drug nastavek. Stisnjeni ali zaskočeni nastavek povzroči nenadno zaustavitev vrtenja, zaradi česar pride do nenadzorovanega sunka električnega orodja v nasprotno smer vrtenja ob stični točki.
Če se brusilna plošča stisne ali zaskoči zaradi obdelovanca, se lahko rob plošče, ki vstopa v točko stisnjenosti, zarije v površino materiala, zaradi česar plošča zdrsne ven ali izskoči. Brusilna plošča lahko poskoči proti upravljavcu ali stran od njega, kar je odvisno od smeri vrtenja plošče na mestu stiskanja.
Brusilni koluti se lahko v takšnih pogojih tudi polomijo.

Povratni sunek je posledica nepravilne uporabe električnega orodja in/ali nepravilnih delovnih postopkov ali pogojev, temu pa se lahko izognete s pravilnimi ukrepi, opisanimi v nadaljevanju teh navodil.

- **Ohranite čvrst oprijem z obema rokama na električnem orodju in postavite svoje telo in roke tako, da ste pripravljeni na povratne sunke.** Upravljavec lahko nadzoruje navor ali povratne sunke, če sprejme ustrezne previdnostne ukrepe.
- **Dlani nikoli ne približajte vrtečemu se nastavku.** Lahko namreč pride do povratnega sunka nastavka nad vaši roko.
- **Ne postavljajte svojega telesa v območje, kjer se bo električno orodje premaknilo v primeru povratnega sunka.** Povratni sunek požene orodje v smeri, ki je nasprotna gibanju plošče na mestu zagozdenja.
- **Bodite posebej pozorni pri obdelovanju kotov, ostrih robov itd. Izogibajte se poskakovanju in zaskočitvam nastavka.** Zaradi kotov, ostrih robov ali valovanj, se vrteči se nastavek lahko zaskoči in povzroči izgubo nadzora oziroma povratni sunek.
- **Ne nameščajte žaginega rezila za rezbarjenje lesa, segmentiranega diamantnega kolesa z obodno režo, večjo od 10 mm, ali nazobčanega žaginega lista.** Takšna rezila pogosto ustvarijo povratne udarce in povzročijo izgubo nadzora.

Posebna varnostna opozorila za brušenje in rezanje:

- **Uporabljajte samo tipe brusilnih plošč, ki so navedeni za vaše električno orodje, in poseben ščitnik, zasnovan za izbrano ploščo.** Kolutov, za katera električno orodje ni bilo zasnovano, ni mogoče ustrezno varovati in so nevarna.
- **Brusna površina sredinskih vtisnjenih koles mora biti nameščena pod ravnino zaščitnega roba.** Nepravilno nameščenega koluta, ki štrli skozi ravnino zaščitnega roba, ni mogoče ustrezno zaščititi.
- **Varovalo mora biti varno pritrjeno na električno orodje in nameščeno za največjo varnost, tako da je upravljavcu izpostavljena najmanjša površina koluta.** Varovalo pomaga zaščititi upravljavca pred odlomljenimi drobci koluta, nenamernim stikom s kolutom in iskrami, ki bi lahko povzročile vnetje oblačil.

- **Kolute se sme uporabljati samo za priporočene namene. Na primer: ne brusite s stranjo rezalnega kolesa.** Abrazivni rezalni koluti so namenjeni za periferno brušenje, stranske sile, ki delujejo na te kolute, lahko povzročijo, da se razbijejo.
- **Vedno uporabljajte nepoškodovane kolutne prirobnice, ki so pravilne velikosti in oblike za izbrani kolut.** Ustrezne prirobnice podpirajo ploščo, s čimer se zmanjša možnost zloma plošče. Prirobnice za kolute za rezanje se lahko razlikujejo od prirobnic za brusilno ploščo.
- **Ne uporabljajte obrabljenih kolutov večjih električnih orodij.** Kolut, namenjen večjemu električnemu orodju, ni primeren za večjo hitrost manjšega orodja in lahko poči.
- **Pri uporabi kolutov z dvojnim namenom vedno uporabite ustrezno varovalo za delo, ki ga izvajate.** Če ne uporabljate ustreznega ščitnika, morda ne boste zagotovili želene ravni varovanja, kar lahko povzroči resne poškodbe.

Dodatna varnostna opozorila za rezanje:

- **Koluta za rezanje ne zataknite in ne izvajajte pretiranega pritiska. Ne poskušajte narediti prevelike globine reza.** Preobremenitev koluta poveča obremenitev in dovzetnost za zvijanje ali upogibanje koluta v rezu ter možnost povratnega sunka ali zloma koluta.
- **Telesa ne postavljajte v linijo vrtljivega koluta in za kolut.** Če se kolut na mestu delovanja premika stran od vašega telesa, lahko zaradi morebitnega povratnega udarca vrteči se kolut in električno orodje usmeri neposredno proti vam.
- **Če je kolut upognjen ali če iz kakršnega koli razloga prekinete rez, izklopite električno orodje in ga držite negibno, dokler se kolut popolnoma ne ustavi. Nikoli ne poskušajte odstraniti koluta za rezanje iz reza, ko je kolut v gibanju, sicer lahko pride do povratnega sunka.** Raziščite in primerno ukrepajte, da odpravite vzrok za upogibanje koluta.
- **Ne začenjajte postopka ponovnega rezanja v obdelovancu. Kolut naj doseže najvišjo hitrost in previdno ponovno vstopite v rez.** Kolut se lahko zagozdi, se premakne ali izleti, če električno orodje ponovno zaženete v obdelovancu.
- **Podprite plošče ali vse prevelike obdelovance, da zmanjšate nevarnost zagozditve koluta in povratnega sunka.** Veliki obdelovanci se nagibajo pod lastno težo. Podpori morata biti nameščeni pod obdelovancem blizu linije reza in ob robu obdelovanca na obeh straneh koluta.
- **Bodite posebno previdni pri izrezovanju »žepov« v obstoječe stene ali v slepa območja.** Izstopajoče kolo lahko prereže plinske ali vodovodne cevi, električne napeljave ali predmete, ki lahko povzročijo odboj.
- **Ne poskušajte izvajati ukrivljenega rezanja.** Preobremenitev koluta poveča obremenitev in dovzetnost za zvijanje ali zatikanje koluta v rezu ter možnost povratnega sunka ali zloma koluta, kar lahko povzroči resne poškodbe.

Posebna opozorila za peskanje

- **Uporabite brusni papir ustrezne velikosti. Pri izbiri brusnega papirja upoštevajte priporočila proizvajalcev.** Večji brusni papir, ki sega prek brusne plošče, predstavlja nevarnost raztrganin in lahko povzroči zatikanje, trganje plošče ali povratni udarec.

Posebna varnostna opozorila za krtačenje z žico

- **Upoštevajte, da se žične ščetine izmetavajo iz krtače tudi med običajnim delovanjem. Ne preobremenjujte žic s prekomernim pritiskom na krtačo.** Žične ščetine zlahka prodrejo skozi tanka oblačila in/ali kožo.
- **Če je pri žičnem krtačenju določena uporaba ščitnika, ne dovolite, da bi žični kolut ali krtača posegala v ščitnik.** Premer žičnega koluta ali krtače se lahko poveča zaradi delovne obremenitve in centrifugalnih sil.

Dodatna varnostna navodila

- **Z ustreznimi elementi za zaznavanje odkrijte skrite kable za električno napajanje ali pa se posvetujte z lokalnim podjetjem, ki je odgovorno za napajanje.** Ob stiku z električnimi kabli lahko pride do požara in/ali električnega udara. Poškodovana plinska cev lahko povzroči eksplozijo. Če boste

zarezali v cev za vodo, lahko povzročite škodo na imetju ali povzročite električni udar.
- **Vgradni navoji nastavkov se morajo ujemati z navojem vretena brusilnika.** Pri nastavkih, ki jih vgradite s prirobnicami, se mora luknja nastavka prilegati premeru prirobnice. Nastavki, ki se ne ujemajo z vgradnim nastavkom električnega orodja, bodo delovali neskladno, oddajali prekomerne tresljaje in morda povzročili izgubo nadzora.
- **Pri brušenju z brusnim papirjem lahko pride do visokih površinskih temperatur, zato ustrezno prilagodite hitrost.**
- **Pri delu električno orodje vedno trdno držite z obema rokama in zavzemite varen položaj.** Električno orodje varneje upravljate, če ga držite z obema rokama.
- **Zavarujte obdelovanec.** Obdelovanec je varneje vpet z objemkami, kot če ga držite z rokami.
- **Ne pritiskajte na ključavnico vretena, dokler se brusilno orodje ne ustavi.**
- **Prah, ki ga oddajajo materiali, na primer svinčene barve, nekatere vrste lesa, mineralov in kovine, je lahko nevaren za operaterja ali ljudi v bližini.** Če ta prah vdihavate ali se ga dotikate, lahko pride do respiratornih obolenj in/ali alergijskih reakcij.
  - Poskrbite, da bo delovno mesto dobro prezračevano.
  - Po možnosti uporabite sesalnik prahu.
  - Priporočamo nošenje dihalne maske s filtrom razreda P2.
- **Ne obdelujte materialov, ki sproščajo nevarne snovi (npr. azbest).**
- **Uporabljajte izključno originalne baterije s takšno napetostjo, ki je označena na tipski ploščici električnega orodja.** Z uporabo drugih baterij, npr. imitacij, popravljenih baterij ali drugih blagovnih znamk, se poveča nevarnost telesne poškodbe in škode na imetju, ker lahko baterije eksplodirajo.

Hrup in tresljaji

Vrednosti hrupa in tresljajev so bile določene v skladu z standardom EN 62841.

A-ovrednotena raven hrupa za električno orodje običajno znaša:

- Raven zvočnega tlaka L_{pA}: 81 dB(A)
- Izmerjena raven zvočne moči L_{WA}: 89 dB(A)
- Negotovost: K = 3 dB

Skupna vrednost vibracij:

- Emisijska vrednost a_h: 5.6 m/s^2 (glavni ročaj) 6.6 m/s^2 (pomožni ročaj)
- Negotovost: K = 1.5 m/s^2

Ponavljajoče se udarne vibracije(p_F):

- LBE 125-15 18-EC/ LB 125-15 18-EC/ L 125 18.0-EC-LD 151 m/s^2
- Negotovost: K=1 m/s^2

⚠ ***POZOR!***

Navedene izmerjene vrednosti veljajo za nova električna orodja. Če orodje pogosto uporabljate, se lahko vrednosti hrupa in vibracij spremenijo.

ⓘ ***OPOMBA***

Navedena skupna vrednost (vrednosti) vibracij in navedena vrednost (vrednosti) emisije hrupa sta bili izmerjeni v skladu s standardno preskusno metodo in se lahko uporabljata za primerjavo enega orodja z drugim; lahko se uporabita tudi za predhodno oceno izpostavljenosti. Navedena raven emisij vibracij in vrednost (vrednosti) emisije hrupa predstavljata glavne načine uporabe orodja. Če pa se orodje uporablja za druge načine uporabe, z drugimi nastavki ali pri slabem vzdrževanju, se lahko raven emisij vibracij in vrednost (vrednosti) emisije hrupa razlikujeta. To lahko znatno poveča raven izpostavljenosti v celotnem delovnem obdobju. Za natančno oceno ravni izpostavljenosti vibracijam in vrednosti (vrednosti) emisije hrupa je treba upoštevati tudi čas, ko je orodje izklopljeno ali deluje, vendar se dejansko ne uporablja. To lahko znatno zmanjša raven izpostavljenosti v celotnem delovnem obdobju.
Določite dodatne varnostne ukrepe za zaščito

upravljavca pred učinki vibracij in hrupa, kot so: Vzdrževanje orodja in nastavkov, ohranjanje toplih rok, organizacija delovnih postopkov.

⚠ ***POZOR!***
Pri zvočnem tlaku nad 85 dB(A) nosite ščitnike za ušesa.

Tehnični podatki

Vrsta izdelka		LBE 125-15 18-EC	LB 125-15 18-EC	L 125 18.0-EC-LD
Izdelek		Kotni brusilnik		
Nazivna napetost	V DC	18		
Hitrost brez obremenitve	RPM	3500–10000	10000	10,000
Navoj vretena		M14		
Premer koluta	mm	125		
Debelina koluta	mm	najv. 6		
Teža	kg	1.9*		1.8**
Baterija	18 V	AP 18/2,5		
		AP 18/4,0		
		AP 18/5,0		
		AP 18/8,0		
		AP 18/4,0 XT		
		AP 18/8,0 XT		
Razpon polnilnika		Serija CA...18 Serija CA...12/18		
Temperatura polnjenja		0~40 °C		
Delovna temperatura		–10~40 °C		
Temperatura za shranjevanje		–20~50 °C		

*Merjeno brez (9) , (8) (12), (13), baterije (težo baterije najdete na www.flex-tools.com), brez orodja.
**Merjeno brez (9) , (12), (13), (14), baterije (težo baterije najdete na www.flex-tools.com), brez orodja.

Pregled (glejte sliko A)

Oštevilčenje funkcij izdelka se nanaša na sliko naprave na strani s slikami.

1 Zaklep vretena
2 Stikalo za vklop
3 Ročaj
4 Gumbi za nastavitev hitrosti
LBE 125-15 18-EC
5 Indikatorji hitrosti
LBE 125-15 18-EC
6 Pokrov filtra
7 Navoj za namestitev pomožnega ročaja
8 Ščitnik za brusilni kolut
9 Navojna prirobnica
a. vpenjalna prirobnica
b. vpenjalna matica
10 Vreteno
11 Ključ za zatič
12 Priklopni ščitnik za rezalni kolut
13 Pomožni ročaj
14 Pokrov s sponko
Za L 125 18.0-EC-LD

Navodila za uporabo

⚠ ***OPOZORILO!***
Preden pričnete uporabljati električno orodje, odstranite baterijo.

Pred vklopom električnega orodja

Električno orodje in priključke vzemite iz embalaže in se prepričajte, da noben del ne manjka in ni poškodovan.

i ***OPOMBA***
Ob dostavi baterija ni v celoti napolnjena. Pred prvo uporabo v celoti napolnite baterijo. Preberite si navodila za uporabo polnilnika.

Nasveti za dolgo življenjsko dobo baterije

⚠ ***POZOR!***
– *Baterij ne polnite pri temperaturah pod 0 °C ali nad 40 °C.*
– *Baterij ne polnite v okolju z visoko vlažnostjo zraka ali visoko temperaturo okolja.*
– *Med polnjenjem ne pokrivajte baterij in polnilnika.*
– *Po končanem polnjenju izvlecite vtič polnilnika iz električnega omrežja.*

Baterija in polnilnik se med polnjenjem segrejeta. To je povsem normalno!

i ***OPOMBA***
Upoštevajte navodila za pravilno polnjenje baterij v navodilih za polnjenje baterije.

Če baterij ne uporabljate dlje časa, jih delno napolnjene shranite na hladnem.

Vstavljanje/zamenjava baterije (glejte sliko B1-B2)

- Napolnjeno baterijo potisnite v električno orodje, dokler ne zaslišite, da se zaskoči (glejte sl. B1).
- Če ga želite odstraniti, pritisnite gumb za sprostitev (1) in izvlecite akumulator (2) (glejte sl. B2).

⚠ ***POZOR!***
Ko naprave ne uporabljate, zaščitite kontakte baterije. Zaradi zrahljanih kovinskih delov lahko pride do kratkega stika, nevarnosti eksplozije in požara!

Pritrjevanje in odstranjevanje varovala

⚠ ***OPOZORILO!***
Ko uporabljate kotni brusilnik za grobo obdelavo ali rezanje, nikoli ne delajte brez varovala. Za rezanje je treba uporabiti posebno varovalo za rezanje.

Pritrjevanje (glejte sliko C1)
- Odstranite baterijo.
- Pritrdite varovalo (1). Nastavki na pokrovu varovala morajo biti nameščeni v vdolbinah prirobnice.
- Pokrov varovala obrnite v smeri urinega kazalca (2). Vrtenje je možno samo v eno smer!

Odstranjevanje (glejte sliko C2)
- Odstranite baterijo.
- Varovalo zavrtite v smeri urinega kazalca in pojavilo se bo, ko doseže določen položaj.

- Varovalo zavrtite v nasprotni smeri urinega kazalca za majhen kot (1) in ga izvlecite vzdolž vdolbin prirobnice (2).

Priklopni ščitnik za rezalni kolut (glejte sliko C3)

- Priklopni ščitnik za rezalno kolut (12) za rezanje je treba uporabljati v povezavi z varovalnim pokrovom za brusilni kolut (8), (14). Preprosto pritrdite sponko ščitnika rezalnega koluta na ščitnik brusnega koluta.

Za montažo pokrova s sponko (glejte sliko C4)

Za L 125 18.0-EC-LD

- Odstranite baterijo.
- Odprite vzvod za vpenjanje (1).
- Pritrdite pokrov s sponko in vpenjalnim obročem na vpenjalno prirobnico, pri čemer vodite odmične elemente na vpenjalnem obroču v utor na prirobnici (2.).
- Obrnite pokrov s sponko v smeri urinega kazalca v želeni položaj (3.) in privijte vpenjalno ročico (4.).

Montaža pomožnega ročaja (glej sl. D)

- Odstranite baterijo.
- Če želite namestiti ročaj (13), ga privijte na svoje mesto.

Namestitev in odstranitev brusilnega ali rezalnega koluta (glejte slike E1–E3)

Za namestitev koluta

- Odstranite baterijo.
- Pritisnite in držite zaklep vretena (1).
- Z zatičnim ključem (11) popustite vpenjalno matico (9b) na vretenu (10) v nasprotni smeri urnega kazalca in jo odstranite (glejte sliko E1).
- Vstavite kolut v pravilen položaj.
- Privijte pritrdilno matico (9b). Pri brusilnem kolutu je dvignjen del vpenjalne matice ob kolutu (glejte sliko E2). Pri rezalnem kolutu je konkavni del vpenjalne matice ob kolutu (glejte sliko E3).
- Pritisnite in držite zaklep vretena (1).
- Privijte pritrdilno matico (9b).
- Namestite baterijo.
- Vklopite kotni brusilnik (ne da se zaklene v položaj) in ga pustite delovati pribl. 30 sekund. Preverite neravnovesja in vibracije.
- Izklopite kotni brusilnik.

Za odstranitev koluta

- Sprostite zaklep vretena (1) in zavrtite vpenjalno matico (9b), dokler se vreteno (10) ne zaskoči.
- Popustite in odstranite vpenjalno matico (9b) z zatičnim ključem (11).
- Odstranite brusilni ali rezalni kolut.

Filter za prah (glejte sliko F)

- Odstranite baterijo.
- Za pritrditev pokrova filtra (6) pritisnite pokrov filtra na nogo orodja.
- Za odstranitev pokrova filtra vstavite ploščat izvijač (ni priložen) v zarezo na vrhu pokrova filtra in ga odstranite iz orodja.
- Redno čistite pokrov filtra.

Vklop in izklop

Kratko delovanje brez aktiviranega klecnega stikala

Kratko delovanje brez aktiviranega klecnega stikala (glejte sliko G1)

- Pritisnite klecno stikalo (1), potisnite ga naprej in držite (2.).
- Za izklop sprostite klecno stikalo (1).

Neprekinjeno delovanje z aktiviranim klecnim stikalom (glejte sliki G2 in G3)

- Pritisnite klecno stikalo (1.), potisnite naprej in ga držite (2.) ter aktivirajte na sprednjem koncu z uporabo pritiska (3.).
- Za izklop kratek čas pritisnite in spustite stikalo.

Nastavitev hitrosti (LBE 125-15 18-EC)(glejte sliko H)

Na voljo imate štiri stopnje hitrosti, ki jih nastavljate z gumboma za nastavitev hitrosti (4).

Pritisnite gumb »>« da povečate hitrost.

Pritisnite gumb »<« da znižate hitrost. Kazalniki hitrosti (5) pod številkami prikazujejo trenutno stopnjo hitrosti.

Ko orodje izklopite, si bo pomnilniška funkcija zapomnila zadnjo aktivno stopnjo hitrosti in jo uporabila ob naslednjem vklopu orodja.

Stopnja hitrosti	LBE 125-15 18-EC
1	3500 RPM
2	5000 RPM
3	7000 RPM
4	10000 RPM

Prilagajanje ščitnika (glejte sliko I1)

Če želite orodje prilagoditi za določeno nalogo, lahko pokrov varovala nastavite z zarezami na 360° brez orodja.

Nastavitev pokrova s sponko (glejte sliko I2)

- Sprostite vzvod za vpenjanje (1.)
- Prilagodite pokrov s sponko (2.).
- Ponovno privijte vpenjalno ročico (3.).

OPOMBA

Zaščitni pokrov je treba trdno držati, da se ne bi vrtel. Po potrebi pred uporabo vpenjalne ročice privijte šesterokotno matico, dokler ročice ne morete komaj ročno premikati.

Delovanje

OPOMBA

Ko izklopite električno orodje, se to nekaj časa še vedno vrti.

OPOZORILO!

Med uporabo vedno nosite zaščitna očala ali zaščito za obraz.

OPOZORILO!

Da ohranite ustrezen nadzor, orodje vedno upravljajte z obema rokama, pri čemer imejte eno roko na pomožnem ročaju. Če izgubite nadzor, lahko pride do nesreče z morebitnimi resnimi poškodbami.

Grobo brušenje

OPOZORILO!

Nikoli ne uporabljajte rezalnih kolutov za brušenje.

– Kot koluta 20°–40° za najboljše brušenje.
– Z zmernim pritiskom premikajte kotni brusilnik naprej in nazaj. Posledično obdelovanec ne bo postal preveč vroč in ne bo razbarvanja, prav tako ne bodo nastali utori.

Rezanje (glejte sliko J)

OPOZORILO!

Za rezanje vedno uporabite priklopni ščitnik za rezalni kolut.

- Kotni brusilnik vedno poganjajte vzvratno. V nasprotnem primeru obstaja nevarnost, da kotni brusilnik nenadzorovano skoči iz utora.
- Ne pritiskajte, nagibajte ali nihajte električnega orodja.
- Pomik prilagodite materialu, ki ga želite rezati: trši kot je material, počasnejši je pomik.

Transport

Litij-ionske baterije so predmet zahtev zakonodaje o nevarnem blagu.

Transport teh baterij mora potekati v skladu z lokalnimi, nacionalnimi in mednarodnimi določbami in predpisi.

Uporabniki lahko te baterije prevažajo po cesti brez dodatnih zahtev.

Komercialni transport litij-ionskih baterij s strani ladijskih podjetij je predmet predpisov za transport nevarnih snovi. Priprave na pošiljanje in transport lahko izvajajo le ustrezno usposobljene osebe. Celoten postopek mora biti pod strokovnim nadzorom.

Pri prevozu polnilnih baterij je treba upoštevati naslednje točke:

Zagotovite, da so kontaktni terminali baterije zaščiteni in izolirani, da preprečite kratke stike.

Prepričajte se, da je baterija zaščitena pred premiki znotraj embalaže.

Poškodovanih baterij ali baterij, ki puščajo, ni dovoljeno prevažati.

Kontaktirajte svojo dostavno podjetje za dodatne informacije.

POZOR!

Ne odlagajte baterij, ki imajo poškodovano ohišje.

Vzdrževanje in nega

⚠ ***OPOZORILO!***

Preden opravite kakršno koli delo na električnem orodju, odstranite baterijo iz orodja.

Čiščenje

⚠ ***POZOR!***

Pri čiščenju s suhim stisnjenim zrakom vedno nosite očala.

Redno očistite električno orodje in prezračevalne odprtine. Pogostost čiščenja je odvisna od materiala in trajanja uporabe. S kompresorjem redno spihajte notranjost ohišja in motor.

Popravila

Popravila lahko izvaja le pooblaščeni servisni center.

i ***OPOMBA***

Med garancijskim obdobjem ne popuščajte vijakov na ohišju. Neupoštevanje te zahteve bo razveljavilo vse zahtevke po garanciji proizvajalca.

Nadomestni deli in nastavki

Druge dodatke, zlasti orodje in pripomočke, najdete v katalogih proizvajalca. Risbe z deli in sezname nadomestnih delov najdete na naši spletni strani: **www.flex-tools.com.**

Informacije o odstranjevanju

⚠ ***OPOZORILO!***

Onemogočite uporabo električnih orodij, ki jih ne potrebujete več:

– *baterijska električna orodja tako, da odstranite baterijo.*



Samo države EU

Električnih orodij ne zavrzite med gospodinjske odpadke!

V skladu z Direktivo EU 2012/19/EU glede odpadne električne in elektronske opreme in prenosom na državno zakonodajo je treba iztrošene električne naprave zbirati ločeno in jih reciklirati na okolju prijazen način.



Predelava namesto odstranjevanja med odpadke.

Napravo, nastavke in embalažo je treba reciklirati na okolju prijazen način. Plastični deli so namenjeni za recikliranje, odvisno od vrste materiala.

⚠ ***OPOZORILO!***

Baterij ne mečite med gospodinjske odpadke, v vodo ali ogenj. Ne odpirajte iztrošenih baterij.

Velja samo za države EU:

V skladu s Pravilnikom 2023/1542 je treba okvarjene ali rabljene baterije reciklirati.

i ***OPOMBA***

O možnostih odstranjevanja se pozanimajte pri svojem prodajalcu!

CE-Izjava o skladnosti

Izjave o skladnosti so vključene v Prilogo 1 k tem navodilom za uporabo.

Oprostitev odgovornosti

Proizvajalec in njegov predstavnik nista odgovorna za kakršno koli škodo in izgubo prihodkov zaradi prekinitve poslovanja, ki ga je povzročil izdelek oziroma neuporaben izdelek.

Proizvajalec in njegov predstavnik nista odgovorna za kakršno koli škodo, nastalo zaradi nepravilne uporabe izdelka ali uporabe izdelka z izdelki drugih proizvajalcev.

Cuprins

Simboluri utilizate în acest manual 216
Simbolurile de pe produs. 216
Informații privind siguranța 216
Zgomotul și vibrațiile. 220
Date tehnice 221
Prezentare generală. 222
Instrucțiuni de utilizare 222
Transport 224
Întreținerea și îngrijirea 225
Informații privind eliminarea 225
Declarație de conformitate CE 225
Exonerare de responsabilitate. 225

Simboluri utilizate în acest manual

⚠ ***AVERTISMENT!***
Implică pericol iminent. Nerespectarea acestui avertisment poate duce la deces sau la vătămări extrem de grave.

⚠ ***ATENȚIE!***
Denotă o posibilă situație periculoasă. Nerespectarea acestui avertisment se poate solda cu vătămare ușoară sau cu pagube.

i ***NOTĂ***
Denotă aplicarea sfaturilor și a informațiilor importante.

Simbolurile de pe produs



Înainte de a porni scula electrică, citiți manualul de utilizare.



Purtați ochelari de protecție.



Utilizați întotdeauna cu două mâini.



Nu utilizați apărătoarea pentru operații de tăiere.



Informații de eliminare a mașinii vechi (a se vedea pagina 225)

CE Marcaj CE

UK CA Marcaj UKCA

Informații privind siguranța

⚠ ***AVERTISMENT!***
Înainte de a utiliza scula electrică, vă rugăm să citiți următoarele și să acționați în consecință:
- *aceste instrucțiuni de utilizare,*
- *„Instrucțiunile generale de siguranță" privind manipularea sculelor electrice din broșura anexată (broșura nr.: 315915),*
- *normele de șantier în vigoare și reglementările pentru prevenirea accidentelor.*

Această sculă electrică este de ultimă oră și a fost construită în conformitate cu reglementările de siguranță recunoscute.
Însă, pe durata utilizării, scula electrică poate reprezenta un pericol pentru viața și membrele utilizatorului sau ale unui terț, ori scula electrică sau alte bunuri pot fi deteriorate.
Scula electrică poate fi utilizată numai
- *pentru utilizarea prevăzută*
- *în stare perfectă de funcționare.*

Defectele care îi afectează siguranța trebuie remediate imediat.

Utilizarea prevăzută

Polizorul unghiular este destinat
- utilizării comerciale în industrie și în domeniul construcțiilor.
- pentru tăierea și șlefuirea uscată a metalului, a pietrei și a materialelor similare, precum și pentru șlefuire, perierea cu sârmă și găurirea în material din piatră cu burghie diamantate, fără utilizarea apei.
- Pentru tăiere, este necesară o apărătoare specială pentru tăiere (a se vedea figura Poz.12. A).
- Vă rugăm să rețineți că este necesară o extracție suficientă a prafului atunci când tăiați piatra.
- Atunci când se utilizează discuri abrazive diamantate pentru șlefuirea suprafețelor

de zidărie/beton/piatră, trebuie utilizată protecția FLEX pentru discuri abrazive diamantate (Tip: SG-R D125).
– Nu sunt permise, de exemplu, discuri de ferăstrău cu lanț și lame de ferăstrău.
– Sculele trebuie să fie aprobate pentru o viteză de cel puțin 10000 /min.

Instrucțiuni de siguranță pentru polizorul unghiular

⚠ ***AVERTISMENT!***
Citiți toate avertismentele de siguranță, instrucțiunile, ilustrațiile și specificațiile furnizate cu această sculă electrică. *Nerespectarea tuturor instrucțiunilor enumerate mai jos poate duce la electrocutare, incendiu și/sau vătămări grave. Păstrați toate avertismentele și instrucțiunile pentru consultare ulterioară.*

Avertismente de siguranță comune pentru operațiile de polizare, șlefuire, periere cu peria de sârmă sau tăiere:

- **Această sculă electrică este destinată utilizării ca polizor, șlefuitor, perie de sârmă, unealtă pentru decupare sau unealtă de tăiere. Citiți toate avertismentele de siguranță, instrucțiunile, ilustrațiile și specificațiile furnizate cu această sculă electrică.** Nerespectarea tuturor instrucțiunilor enumerate mai jos poate duce la electrocutare, incendiu și/sau vătămări grave.
- **Operațiuni precum lustruirea nu se efectuează cu această unealtă electrică.** Operațiile pentru care această sculă nu a fost concepută pot prezenta riscuri și pot provoca accidente.
- **Nu transformați această sculă electrică pentru a funcționa într-un mod pentru care nu este proiectată și specificat în mod special de către producătorul sculei.** O astfel de conversie poate duce la pierderea controlului și poate provoca vătămări corporale grave.
- **Nu utilizați accesorii care nu au fost create special și recomandate special de producătorul sculei.** Doar pentru că accesoriul poate fi atașat la scula dumneavoastră electrică nu înseamnă că funcționarea în siguranță a acestuia este asigurată.
- **Viteza nominală a accesoriului trebuie să fie cel puțin egală cu viteza maximă marcată pe scula electrică.** Accesoriile care se rotesc mai repede decât viteza nominală se pot rupe în bucăți și pot fi aruncate.
- **Diametrul exterior și grosimea accesoriului dumneavoastră trebuie să se afle în intervalul de capacitate nominală al sculei electrice.** Accesoriile dimensionate greșit nu pot fi protejate și controlate adecvat.
- **Dimensiunile accesoriului de montat trebuie să se potrivească dimensiunilor hardware-ului de montare al sculei electrice.** Accesoriile care nu se potrivesc cu dispozitivul de montare al sculei electrice se vor dezechilibra, vor vibra excesiv și pot provoca pierderea controlului.
- **Nu utilizați un accesoriu defect. Înainte de fiecare utilizare, inspectați accesoriile, precum discurile abrazive, pentru depistarea eventualelor crăpături, verificați talerul suport pentru depistarea crăpăturilor sau uzurii excesive. Dacă scula sau accesoriul sunt scăpate din mână, inspectați-le pentru depistarea deteriorărilor sau instalați un accesoriu nedeteriorat. După inspectare și instalarea unui accesoriu, poziționați-vă dumneavoastră și celelalte persoane prezente în afara planului accesoriului rotativ și puneți în funcțiune scula electrică la turația maximă de mers în gol timp de un minut.** Accesoriile deteriorate se vor rupe de obicei în timpul acestui test.
- **Utilizați echipamente de protecție personală. În funcție de aplicație, utilizați scut de față sau ochelari de protecție. După caz, purtați mască de praf, protecție auditivă, mănuși și șorț de atelier capabil să oprească micile fragmente abrazive sau piese de prelucrat.** Protecția ochilor trebuie să fie capabilă să oprească resturile zburătoare generate de diferite operațiuni. Masca de praf sau aparatul autonom de respirat trebuie să fie capabil să filtreze particulele generate în timpul operației executate de dumneavoastră. Expunerea prelungită la zgomot de mare intensitate poate provoca pierderea auzului.
- **Țineți trecătorii la o distanță de siguranță de zona de lucru. Orice persoană care in-**

tră în zona de lucru trebuie să poarte echipament de protecție personală. Fragmente din piesa de prelucrat sau dintr-un accesoriu rupt se pot desprinde și pot provoca accidente dincolo de zona imediată de lucru.

- **Țineți scula electrică numai de suprafețele izolate ale mânerului atunci când efectuați o operație în care accesoriul de tăiere poate contacta cabluri ascunse.** Accesoriile de fixare care intră în contact cu un fir „sub tensiune" pot pune „sub tensiune" părțile metalice exterioare ale sculei electrice și pot electrocuta operatorul.
- **Poziționați cablul departe de accesoriul rotativ.** Dacă pierdeți controlul, cablul poate fi secționat sau se poate încălci și mâna sau brațul dumneavoastră pot fi trase în accesoriul rotativ.
- **Nu lăsați niciodată scula jos pe o suprafață înainte ca accesoriul să se oprească complet.** Accesoriul în rotație poate prinde suprafața și poate scoate scula electrică de sub controlul dumneavoastră.
- **Nu porniți scula electrică în timp ce o transportați.** Prin contactul accidental cu accesoriul rotativ se pot agăța hainele, trăgându-se accesoriul către corpul dumneavoastră.
- **Curățați regulat orificiile de ventilație ale sculei electrice.** Ventilatorul motorului va trage praful în interiorul carcasei și acumularea excesivă a metalului pudră poate cauza pericole electrice.
- **Nu operați scula electrică în apropierea materialelor inflamabile.** Scânteile pot aprinde aceste materiale.
- **Nu utilizați accesorii ce necesită agenți de răcire lichizi.** Utilizarea apei sau a altor lichide de răcire poate conduce la electrocutare sau șoc electric.

Recul și avertismente conexe

Recul este o reacție bruscă la prinderea sau agățarea unui disc în mișcare, a unei plăcuțe de suport sau a oricărui alt accesoriu. Agățarea sau blocarea creează o încetinire rapidă a accesoriului rotativ, care duce la pierderea controlului asupra sculei electrice, care va fi forțată în direcția opusă rotației accesoriului în punctul de blocare.

De exemplu, dacă un disc abraziv este agățat sau blocat de piesa de prelucrat, muchia discului care pătrunde în punctul de agățare poate săpa în suprafața materialului, ceea ce va face discul să urce sau să sară din piesă. Discul poate sări fie spre operator, fie în direcția opusă operatorului, în funcție de direcția de mișcare a discului în punctul de agățare. Discurile abrazive se pot chiar rupe în aceste condiții.

Recul este rezultatul utilizării necorespunzătoare a sculei și/sau a procedurilor sau condițiilor de operare incorecte și poate fi evitat prin luarea măsurilor de precauție adecvate menționate mai jos.

- **Mențineți o prindere fermă cu ambele mâini pe scula electrică și poziționați-vă corpul și brațele pentru a vă permite să rezistați forțelor de recul.**Operatorul poate controla reacțiile de cuplu sau forțele de recul, dacă se iau măsuri de precauție corespunzătoare.
- **Nu vă plasați niciodată mâna în apropierea accesoriului rotativ.** Accesoriul poate avea un recul peste mâna dumneavoastră.
- **Nu vă poziționați corpul în zona în care se va mișca scula electrică dacă apare reculul.** Reculul va arunca scula în direcția opusă față de mișcarea discului abraziv în punctul de blocare.
- **Fiți foarte atent când prelucrați colțuri, muchii ascuțite etc. Evitați balansarea și agățarea accesoriului.** Colțurile, muchiile ascuțite sau balansarea au tendința de a agăța accesoriul rotativ, ducând la pierderea controlului sau la recul.
- **Nu atașați un lanț de ferăstrău, o lamă de sculptură în lemn, o roată diamantată segmentată cu un spațiu periferic mai mare de 10 mm sau o pânză de ferăstrău dințată.** Astfel de lame creează reculul frecvent și pierderea controlului.

Avertismente de siguranță specifice pentru operațiunile de șlefuire și tăiere:

- **Utilizați numai tipurile de discuri specificate pentru scula electrică și protecția specifică proiectată pentru discul selectat.** Discurile pentru care scula electrică nu a fost proiectată nu pot fi protejate în mod adecvat și sunt nesigure.
- **Suprafața de polizat a discurilor cu adâncitură centrală trebuie să fie montată sub planul buzei de protecție.** O roată montată necorespunzător, care trece prin planul

buzei de protecție, nu poate fi protejată în mod corespunzător.
- **Apărătoarea trebuie să fie bine fixată pe scula electrică și poziționată pentru o siguranță maximă, astfel încât să fie expusă cât mai puțin discul spre operator.** Apărătoarea ajută la protejarea operatorului împotriva fragmentelor de discuri sparte, a contactului accidental cu discul și a scânteilor care ar putea aprinde hainele.
- **Discurile trebuie utilizate doar pentru aplicațiile recomandate. De exemplu: nu șlefuiți cu latura discului de tăiere.** Discurile de tăiere abrazive sunt destinate șlefuirii periferice, forțele laterale aplicate acestor discuri le pot provoca spargerea.
- **Folosiți întotdeauna flanșe de roată nedeteriorate, care au dimensiunea și forma corecte pentru discul selectat.** Flanșele corespunzătoare ale discurilor susțin discul, reducând astfel posibilitatea de rupere a discului. Flanșele pentru discurile de tăiere pot fi diferite de flanșele discurilor de șlefuit.
- **Nu folosiți discuri uzate de la scule electrice mai mari.** Discul destinat unei scule electrice mai mari nu este potrivită pentru viteza mai mare a unei scule mai mici și se poate sparge.
- **Atunci când utilizați discuri cu dublu scop, utilizați întotdeauna protecția corectă pentru aplicația efectuată.** Nerespectarea utilizării corecte a apărătorii poate să nu asigure nivelul dorit de protecție, ceea ce ar putea duce la vătămări grave**.**

Avertismente suplimentare de siguranță specifice operațiunilor de tăiere:

- **Nu „blocați" discul de tăiat și nu aplicați presiune excesivă. Nu încercați să faceți o adâncime excesivă de tăiere.** Solicitarea excesivă a discului crește încărcarea și susceptibilitatea la răsucirea sau agățarea discului în tăietură și posibilitatea de recul sau rupere a discurilor.
- **Nu poziționați mâna în linie cu și în spatele discurilor care se rotesc.** Atunci când discul, în punctul de operare, se îndepărtează de mâna dumneavoastră, posibilul recul poate propulsa discul care se învârte și scula electrică direct către dumneavoastră.
- **Când discul se înțepenește sau când întrerupeți o tăietură din orice motiv, opriți scula electrică și țineți-o nemișcată până când discul se oprește complet. Nu încercați niciodată să scoateți discul de tăiat din tăietură în timp ce discul este în mișcare, altfel se poate produce un recul.** Investigați și luați măsuri corective pentru a elimina cauza înțepenirii discurilor.
- **Nu reporniți operația de tăiere în piesa de prelucrat. Lăsați discul să atingă viteza maximă și reintrați cu atenție în tăietură.** Discul poate să se blocheze, să se ridice sau să reacționeze înapoi dacă unealta electrică este repornită în piesa de lucru.
- **Suport panouri sau orice piesă de prelucrat supradimensionată pentru a minimiza riscul de ciupit al discurilor și de recul.** Piesele mari au tendința de a se lăsa sub propria greutate. Suporturile trebuie plasate sub piesa de prelucrat, lângă linia de tăiere și lângă marginea piesei de prelucrat, pe ambele părți ale discurilor.
- **Fiți deosebit de precauți atunci când realizați o „tăiere tip buzunar" în pereți existenți sau în alte zone fără vizibilitate.** Discul proeminent poate tăia conducte de gaz sau apă, cabluri electrice ori alte obiecte care pot provoca recul.
- **Nu încercați să faceți tăierea curbată.** Suprasolicitarea discului crește sarcina și predispoziția la răsucirea sau blocarea discului în timpul tăierii, precum și posibilitatea de recul sau de rupere a discului, ceea ce poate duce la răniri grave.

Avertismente de siguranță specifice operațiunilor de șlefuire

- **Folosiți un disc de șlefuire de dimensiuni adecvate. Respectați recomandările producătorului atunci când alegeți hârtia abrazivă de șlefuit.** Hârtia abrazivă de șlefuit de dimensiuni mai mari care se extinde dincolo de plăcuța de șlefuit prezintă un risc de lacerație și poate provoca agățarea, ruperea discului sau reculul.

Avertismente de siguranță specifice operațiunilor de periaj cu sârmă

- **Fiți conștienți că periile de sârmă sunt aruncate de perie chiar și în timpul funcționării normale. Nu suprasolicitați firele apli-**

când o sarcină excesivă pe perie. Perii de sârmă pot pătrunde cu ușurință în hainele subțiri și/sau piele.

- **În cazul în care se recomandă utilizarea unei protecții pentru periajul cu sârmă, nu permiteți nicio interferență a discului de sârmă sau a periei cu protecția.** Roata sau peria de sârmă își poate mări diametrul din cauza sarcinii de lucru și a forțelor centrifuge.

Instrucțiuni suplimentare de siguranță

- **Utilizați detectoare adecvate pentru a detecta cablurile de alimentare ascunse sau consultați compania dvs. locală de furnizare.** Contactul cu cablurile electrice poate duce la incendiu și/sau la electrocutare. O conductă de gaz deteriorată poate provoca o explozie. Tăierea într-o conductă de apă va provoca daune materiale sau cauza un șoc electric.
- **Filetul de fixare a accesoriilor trebuie să se potrivească cu filetul axului polizorului.** Pentru accesoriile care se montează cu flanșă, gaura pentru ax a accesoriului trebuie să fie compatibilă cu diametrul de fixare cu flanșă. Accesoriile care nu se potrivesc cu dispozitivul de montare al sculei electrice se vor dezechilibra, vor vibra excesiv și pot provoca pierderea controlului.
- **La șlefuirea cu șmirghel, pot apărea temperaturi ridicate ale suprafeței, vă rugăm să reglați viteza în consecință.**
- **Atunci când lucrați, țineți bine scula electrică cu ambele mâini și asigurați-vă că aveți o poziție sigură.** Scula electrică este controlată mai în siguranță cât este ținută cu ambele mâini.
- **Fixați piesa de prelucrat.** O piesă de prelucrat prinsă cu dispozitive de prindere sau într-o menghină este menținută mai sigur decât cu mâna.
- **Nu apăsați dispozitivul de blocare a axului până când scula de polizat nu se oprește.**
- **Pulberea eliberată din materiale, cum ar fi vopselele cu plumb, unele tipuri de lemn, minerale și metal, poate fi periculoasă pentru operator sau pentru persoanele din apropiere.** Inhalarea sau atingerea acestor pulberi poate duce la boli respiratorii și/sau reacții alergice.

– Asigurați-vă că spațiul de lucru este bine aerisit.
– Dacă este posibil, utilizați aspirarea externă a pulberilor.
– Se recomandă purtarea unei măști respiratorii din clasa P2.

- **Nu lucrați pe materiale care eliberează substanțe periculoase (de exemplu azbest).**
- **Utilizați numai baterii originale cu tensiunea indicată pe placa de identificare a sculei dvs. electrice.** Utilizarea altor baterii, de ex. imitațiile, bateriile recondiționate sau alte mărci cresc riscul de rănire și deteriorare a bunurilor prin explozia bateriilor.

Zgomotul și vibrațiile

Valorile zgomotului și ale vibrațiilor emise au fost determinate în conformitate cu norma EN 62841.

Nivelul sonor A evaluat pentru această sculă electrică este tipic:

– Nivel de presiune sonoră L_{pA}:	81 dB(A)
– Nivel de putere sonoră L_{WA}:	89 dB(A)
– Incertitudine:	K = 3 dB

Valoarea totală a vibrațiilor:

– Valoarea emisiilor a_h:	5.6 m/s^2 (mâner principal) 6.6 m/s^2 (mâner auxiliar)
– Incertitudine:	K = 1.5 m/s^2

Vibrații de șoc repetate(p_F):

– LBE 125-15 18-EC/ LB 125-15 18-EC/ L 125 18.0-EC-LD	151 m/s^2
– Incertitudine:	K=1 m/s^2

⚠ ***ATENȚIE!***
Valorile măsurate specificate se aplică sculelor electrice noi. Utilizarea zilnică duce la modificarea valorilor de zgomot și vibrații.

i ***NOTĂ***
Valoarea (valorile) totală(e) declarată(e) a(e) vibrațiilor și valoarea (valorile) declarată(e) a(e) emisiei de zgomot au fost măsurate în conformi-

tate cu o metodă de testare standardizată și pot fi utilizate pentru a compara o sculă cu alta; de asemenea, acestea pot fi utilizate într-o evaluare preliminară a expunerii.
Nivelul declarat al emisiei de vibrații și valoarea (valorile) de emisie de zgomot reprezintă principalele aplicații ale sculei. Cu toate acestea, dacă scula este utilizată pentru aplicații diferite, cu accesorii diferite sau cu o întreținere deficitară, nivelul de emisie de vibrații și valoarea (valorile) de emisie de zgomot pot diferi. Acest lucru poate crește semnificativ nivelul de expunere pe întreaga perioadă de lucru.
Pentru a face o estimare exactă a nivelului de expunere la vibrații și a valorii (valorilor) de emisie de zgomot, este de asemenea necesar să se ia în considerare perioadele în care scula este oprită sau funcționează, dar nu este utilizată efectiv. Acest lucru poate reduce semnificativ nivelul de expunere pe întreaga perioadă de lucru.
Identificați măsuri de siguranță suplimentare pentru a proteja operatorul de efectele vibrațiilor și ale zgomotului, cum ar fi: Întreținerea sculei și a accesoriilor, menținerea mâinilor calde, organizarea modelelor de lucru.

⚠ ***ATENȚIE!***
Purtați protecții pentru urechi la o presiune acustică de peste 85 dB(A).

Date tehnice

Tipul de produs		LBE 125-15 18-EC	LB 125-15 18-EC	L 125 18.0-EC-LD
Produs		Polizor unghiular		
Tensiune nominală	Vdc	18		
Turație de mers în gol	rpm	3500-10000	10000	10,000
Filetul axului		M14		
Diametrul discului	mm	125		
Grosimea discului	mm	Max. 6		
Greutate	kg	1.9*		1.8**
Acumulator	18V	AP 18/2.5		
		AP 18/4.0		
		AP 18/5.0		
		AP 18/8.0		
		AP 18/4.0 XT		
		AP 18/8.0 XT		
Gama încărcătorului		CA...seria 18 CA...seria 12/18		
Temperatură de încărcare		0~40°C		
Temperatură de funcționare		-10~40°C		
Temperatură de depozitare		-20~50°C		

*Măsurat fără (9) , (8) (12), (13),baterie (greutatea bateriei poate fi găsită pe www.flex-tools.com), fără accesoriu.

**Măsurat fără (9) , (8) (12), (13),baterie (greutatea bateriei poate fi găsită pe www.flex-tools.com), fără accesoriu.

Descriere (consultați figura A)

Numerele ce indică specificațiile produsului fac referire la ilustrația mașinii de pe pagina grafică.

1 Blocarea axului
2 Comutatorul de alimentare
3 Mâner
4 Butoane de setare a vitezei
LBE 125-15 18-EC
5 Indicatoare de viteză
LBE 125-15 18-EC
6 Capacul filtrului
7 Filet pentru montarea mânerului auxiliar
8 Apărătoarea discului de șlefuit
9 Flanșă filetată
a. flanșă de prindere
b. piuliță de strângere
10 Axul
11 Cheie pentru știfturi
12 Apărătoarea discului de tăiere cu clips
13 Mâner auxiliar
14 Capac cu fixare prin clemă
Pentru L 125 18.0-EC-LD

Instrucțiuni de utilizare

⚠ ***AVERTISMENT!***
Scoateți acumulatorul înainte de a executa vreo operațiune asupra sculei electrice.

Înainte de a porni scula electrică

Despachetați scula electrică și accesoriile și asigurați-vă dacă există piese lipsă sau deteriorate.

i ***NOTĂ***
Bateriile nu sunt încărcate complet în momentul livrării. Înainte de prima utilizare, încărcați complet bateria. Consultați manualul de instrucțiuni al încărcătorului.

Sfaturi pentru o durată lungă de viață a bateriei

⚠ ***ATENȚIE!***
– *Nu încărcați niciodată bateriile la temperaturi sub 0 °C sau peste 40 °C.*
– *Nu încărcați bateriile în medii cu umiditate ridicată a aerului sau temperatură ambiantă.*
– *Nu acoperiți bateriile și încărcătorul în timpul procesului de încărcare.*
– *Scoateți ștecherul încărcătorului la sfârșitul procesului de încărcare.*

Bateria și încărcătorul se încălzesc în timpul procesului de încărcare. Acest lucru este perfect normal!

i ***NOTĂ***
Urmați instrucțiunile pentru încărcarea corectă a acumulatorului din instrucțiunile de utilizare pentru acumulator.

Dacă bateriile nu sunt utilizate pentru o perioadă lungă de timp, depozitați-le parțial încărcate într-un loc răcoros.

Instalarea/înlocuirea acumulatorului (a se vedea figurile B1-B2)

- Introduceți bateria încărcat în scula electrică până la auzul unui clic (a se vedea figura B1).
- Pentru scoatere, apăsați butonul de eliberare (1.) și scoateți bateria (2.) (consultați figura B2).

⚠ ***ATENȚIE!***
Când dispozitivul nu este utilizat, protejați bornele acumulatorului. Piesele de metal pot scurtcircuita bornele; pericol de explozie și de incendiu!

Montarea și demontarea protecției

⚠ ***AVERTISMENT!***
Atunci când utilizați polizorul unghiular pentru degroșare sau tăiere, nu lucrați niciodată fără apărătoare. Pentru tăiere trebuie folosită o protecție specială.

Pentru fixare (a se vedea figura C1)

- Îndepărtați acumulatorul.
- Atașați dispozitivul de protecție (1.). Cârligele de pe capacul de protecție trebuie să fie amplasate în adânciturile flanșei.
- Rotiți capacul de protecție în sensul acelor de ceasornic (2.). Rotirea este posibilă într-o singură direcție!

Pentru a îndepărta (a se vedea figura C2)

- Îndepărtați acumulatorul.
- Rotiți apărătoarea în sensul acelor de ceasornic, iar acesta se va ridica atunci când va ajunge într-o anumită poziție.

- Rotiți apărătoarea în sens invers acelor de ceasornic pentru un unghi mic (1.) și scoateți-o de-a lungul crestăturilor de pe flanșă (2.).

Apărătoarea pentru discul de tăiere (a se vedea figura C3)

- Apărătoarea pentru discul de tăiere (12) pentru tăiere trebuie utilizat împreună cu apărătoarea pentru discul de șlefuire (8), (14). Pur și simplu atașați clipsul apărătorii pentru discul de tăiere la apărătoarea pentru discul de șlefuire.

Pentru a monta capacul cu clemă (a se vedea figura C4)

Pentru L 125 18.0-EC-LD

- Îndepărtați acumulatorul.
- Deschideți maneta de fixare (1).
- Atașați capacul cu clemă cu inelul de strângere la flanșa de strângere, ghidând camele de pe inelul de strângere în canelura de pe flanșă în acest moment (2.).
- Rotiți capacul cu clemă în sensul acelor de ceasornic în poziția dorită (3.) și strângeți maneta de fixare (4.).

Montarea mânerului auxiliar (a se vedea figura D)

- Îndepărtați acumulatorul.
- Pentru a instala mânerul (13), înfiletați-l în poziție.

Instalarea și scoaterea discului de șlefuire sau de tăiere (a se vedea figura E1-E3)

Instalarea discul

- Îndepărtați acumulatorul.
- Apăsați și mențineți apăsat butonul de blocare a axului (1).
- Folosind cheia pentru știfturi (11), slăbiți piulița de strângere (9b) de pe ax (10) în sens antiorar și îndepărtați-o (a se vedea figura E1).
- Introduceți discul în poziția corectă.
- Strângeți piulița de prindere (9b). Pentru discul de șlefuire, secțiunea ridicată a piuliței de strângere se află pe disc (a se vedea figura E2). Pentru discul de tăiere, secțiunea concavă a piuliței de strângere este îndreptată împotriva discului (a se vedea figura E3).
- Apăsați și mențineți apăsat butonul de blocare a axului (1).
- Strângeți piulița de prindere (9b).
- Instalați bateria.
- Porniți polizorul unghiular (fără blocare în poziție) și lăsați polizorul unghiular să funcționeze timp de aproximativ 30 de secunde. Verificați dacă există dezechilibre și vibrații.
- Opriți polizorul unghiular.

Pentru a scoate discul

- Deprimați dispozitivul de blocare a arborelui (1) și rotiți piulița de strângere (9b) până când axul (10) se blochează.
- Slăbiți și îndepărtați piulița de strângere (9b) folosind cheia pentru știfturi (11).
- Scoateți discul de șlefuire grosieră sau de tăiere.

Filtru de praf (a se vedea figura F)

- Îndepărtați acumulatorul.
- Pentru a atașa capacul filtrului (6), fixați capacul filtrului pe piciorul uneltei.
- Pentru a îndepărta capacul filtrului, introduceți o șurubelniță cu cap plat (neinclusă) în crestătura de la partea de sus a capacului filtrului și ridicați capacul filtrului de pe unealtă.
- Curățați în mod regulat capacul filtrului.

Pornirea și oprirea

Funcționare scurtă fără acționarea comutatorului basculant

Funcționare scurtă fără comutatorului basculant acționat (a se vedea figura G1)

- Apăsați comutatorul basculant (1.), împingeți-l în față și mențineți-l în poziție (2.).
- Pentru a opri, eliberați comutatorul de declanșare (1).

Funcționare continuă cu comutatorul basculant angajat (a se vedea figura G2-G3)

- Apăsați comutatorul de declanșare (1.), împingeți în față și țineți apăsat (2.) și prindeți la capătul din față aplicând presiune (3.).
- Pentru a opri, apăsați și eliberați rapid comutatorul.

Setarea vitezei (LBE 125-15 18-EC)(a se vedea figura H)

Există patru niveluri de viteză care pot fi modificate folosind butoanele de setare a vitezei (4).

Apăsați butonul ">" pentru a crește viteza.

Apăsați butonul "<" pentru a reduce viteza. Indicatorii de viteză (5) de sub numere indică nivelul curent al vitezei.

După ce opriți scula, funcția de memorie își va aminti și va reveni la ultimul nivel de viteză activă la următoarea pornire a sculei.

Nivel de viteză	LBE 125-15 18-EC
1	3500 RPM
2	5000 RPM
3	7000 RPM
4	10000 RPM

Reglarea apărătorii (a se vedea figura I1)

Pentru a adapta unealta la sarcina de lucru, capacul de protecție poate fi ajustat prin crestături la 360° fără o sculă.

Reglarea clemei capacului (a se vedea figura I2)

- Eliberați maneta de fixare (1.).
- Reglați clema de fixare a capacului (2.).
- Strângeți din nou maneta de fixare (3.).

NOTĂ

Capacul de protecție trebuie ținută ferm pentru a împiedica rotirea lui. Dacă este necesar, înainte de a acționa maneta de fixare, strângeți piulița hexagonală până când maneta poate fi acționată manual.

Funcționare

NOTĂ

Când scula electrică este oprită, scula continuă să funcționeze un timp scurt.

AVERTISMENT!

Purtați întotdeauna ochelari de protecție sau un scut de protecție pentru față în timpul utilizării.

AVERTISMENT!

Pentru a menține un control adecvat, utilizați întotdeauna scula cu două mâini, ținând o mână pe mânerul auxiliar. Pierderea controlului poate provoca un accident care duce la posibile vătămări grave.

Polizare grosieră

AVERTISMENT!

Nu folosiți niciodată discuri de tăiere pentru șlefuire.

– Unghiul discului 20°–40° pentru cea mai bună performanță de șlefuire.
– Aplicând o presiune moderată, deplasați polizorul unghiular înainte și înapoi. Ca urmare, piesa de prelucrat nu se va încălzi prea tare și nu va fi decolorată; nici nu vor exista caneluri.

Șlefuirea prin tăiere (a se vedea figura J)

AVERTISMENT!

Folosiți întotdeauna apărătoarea de discuri de tăiere atunci când efectuați operațiuni de șlefuire prin tăiere.

- Polizorul unghiular trebuie operat întotdeauna invers. În caz contrar, există riscul ca polizorul unghiular să sară necontrolat din canelură.
- Nu apăsați, înclinați sau oscilați scula electrică.
- Reglați alimentarea în funcție de materialul care urmează să fie tăiat: cu cât materialul este mai dur, cu atât alimentarea este mai lentă.

Transport

Bateriile cu litiu-ion sunt supuse cerințelor legislației privind mărfurile periculoase.

Transportul acestor baterii trebuie efectuat în conformitate cu prevederile și reglementările locale, naționale și internaționale.

Utilizatorii pot transporta aceste baterii pe drum fără cerințe suplimentare.

Transportul comercial al bateriilor litiu-ion de către companiile de transport maritim este supus reglementărilor pentru transportul mărfurilor periculoase. Pregătirile pentru expediere și transportul pot fi efectuate doar de persoane corespunzător instruite. Întregul proces trebuie să fie supravegheat profesional.

Următoarele puncte trebuie respectate atunci când se transportă baterii reîncărcabile:

Asigurați-vă că terminalele de contact ale bateriei sunt protejate și izolate pentru a preveni scurtcircuitele.

Asigurați-vă că bateria este fixată împotriva mișcărilor în interiorul ambalajului.

Bateriile deteriorate sau care pierd nu trebuie transportate.

Contactați compania de transport pentru informații suplimentare.

⚠ ***ATENȚIE!***
Nu expuneți baterii care au carcasa deteriorată.

Întreținerea și îngrijirea

⚠ ***AVERTISMENT!***
Înainte de a efectua orice lucrare asupra sculei electrice, scoateți bateria din sculă.

Curățarea

⚠ ***ATENȚIE!***
La curățarea cu aer comprimat uscat, purtați întotdeauna ochelari de protecție.

Curățați regulat orificiile de ventilație ale sculei electrice. Frecvența curățării depinde de material și de durata de utilizare. Curățați periodic interiorul carcasei și motorul cu aer comprimat uscat.

Reparații

Reparațiile pot fi efectuate numai de către un centru de service autorizat.

i ***NOTĂ***
În perioada de garanție, nu slăbiți șuruburile de pe carcasă. Nerespectarea acestei cerințe va invalida orice pretenții în temeiul garanției producătorului.

Piese de schimb și accesorii

Alte accesorii, în special scule și accesorii, consultați cataloagele producătorului. Desenele detaliate și listele de piese de schimb pot fi găsite pe pagina noastră de pornire: **www.flex-tools.com.**

Informații privind eliminarea

⚠ ***AVERTISMENT!***
Instrucțiuni de dezafectare a sculelor electrice inutilizabile:

– *îndepărtați acumulatorul sculei alimentate cu acumulator.*

Numai pentru țările UE

Nu eliminați sculele electrice împreună cu deșeurile menajere!

Conform Directivei europene 2012/19/UE privind echipamentele electrice și electronice și transpunerea acesteia în legislația națională, sculele electrice uzate trebuie colectate separat și eliminate într-un mod ecologic.

Recuperarea materiilor prime în loc de eliminarea acestora.
Dispozitivul, accesoriile și ambalajul trebuie reciclate într-un mod ecologic. Componentele de plastic sunt identificate în vederea reciclării în funcție de tipul de material.

⚠ ***AVERTISMENT!***
Nu aruncați bateriile în gunoiul menajer, apă sau foc. Nu desfaceți bateriile uzate.

Numai pentru țările UE:

În conformitate cu Regulamentul 2023/1542, bateriile defecte sau uzate trebuie reciclate.

i ***NOTĂ***
Vă rugăm să întrebați distribuitorul despre opțiunile privind eliminarea!

CE-Declarație de conformitate

Declarațiile de conformitate sunt incluse în anexa 1 a prezentului manual de instrucțiuni.

Exonerare de responsabilitate

Producătorul și reprezentantul acestuia nu sunt responsabili pentru orice pagubă și pierdere de profit suferită ca urmare a întreruperii activității comerciale cauzate de produs sau de un produs neadecvat.

Producătorul și reprezentantul acestuia nu sunt responsabili pentru orice pagubă cauzată de utilizarea neadecvată a produsului sau de utilizarea produsului cu produse de la alți producători.

Съдържание

Символи използвани в това ръководство. 226
Символи върху продукта 226
Важна информация за безопасност 226
Шум и вибрации. 231
Технически данни 232
Преглед. 233
Инструкции за употреба 233
Транспорт 236
Поддръжка и полагане на грижи 236
Информация за изхвърляне 236
CE Декларация за съответствие 237
Освобождаване от отговорност 237

Символи използвани в това ръководство

⚠ ***ПРЕДУПРЕЖДЕНИЕ!***
Означава непосредствена опасност. Неспазването на това предупреждение може да доведе до смърт или изключително тежки наранявания.

⚠ ***ВНИМАНИЕ!***
Означава възможна опасна ситуация. Неспазването на това предупреждение може да доведе до леко нараняване или материални щети.

i ***БЕЛЕЖКА***
Означава приложни съвети и важна информация.

Символи върху продукта



Преди да включите електроинструмента, прочетете ръководството за експлоатация.



Носете защитни очила.



Винаги работете с две ръце.



Не използвайте защитния предпазител за операции по отрязване.



Информация за изхвърлянето на стара машина (виж страница 236)



CE маркировка



UKCA маркировка

Важна информация за безопасност

⚠ ***ПРЕДУПРЕЖДЕНИЕ!***
Преди да използвате електроинструмента, моля, прочетете следното и действайте по съответния начин:
- *настоящите инструкции за употреба,*
- *„общите инструкции за безопасност" за боравене с електрически инструменти в приложената книжка (брошура №: 315915),*
- *действащите валидни правила на мястото на употреба и регулациите за предотвратяване на злополуки.*

Този електрически инструмент е съвременен и е конструиран в съответствие с признатите правила за безопасност.
Въпреки това, когато е в употреба, електрическият инструмент може да постави в опасност живота и здравето на потребителя или трета страна, или електрическият инструмент или друга собственост могат да бъдат повредени.
Електрическият инструмент може да се използва само
- *по предназначение*
- *в изправно работно състояние.*

Неизправности, които намаляват безопасността, трябва да бъдат ремонтирани незабавно.

Употреба по предназначение

Ъглошлайфът е предназначен
- за комерсиална употреба в индустрията и търговията,
- за сухо рязане и шлайфане на метал, камък и подобни материали, както и шлайфане, обработка с телена четка и

изрязване на отвори в каменни материали с диамантена фреза за отвори, без използване на вода.
– За рязане е необходим специален предпазител за рязане (вижте поз.12 на фиг. A).
– Моля, имайте предвид, че при рязане на камък е необходимо достатъчно прахоулавяне.
– Когато използвате диамантени шлифовъчни дискове за повърхностно шлайфане на зидария/бетон/камък, предпазителят за диамантен шлифовъчен диск FLEX (Тип: SG-R D125), трябва да се използва.
– Не са допустими например дискове за верижни триони и циркуляри.
– Инструментите трябва да бъдат одобрени за скорост най-малко 10000 /мин.

Инструкции за безопасност за ъглошлайф

⚠ ***ПРЕДУПРЕЖДЕНИЕ!***

Прочетете всички предупреждения за безопасност, инструкции, илюстрации и спецификации предоставени с този електрически инструмент. *Неспазването на всички инструкции изброени долу може да доведе до токов удар, пожар и/или сериозно нараняване. Запазете всички предупреждения и инструкции за бъдеща справка.*

Предупреждения за безопасност, общи за операции по шлайфане, полиране с шкурка, обработка с телена четка или рязане:

- **Този електроинструмент е предназначен да функционира като шлайф, инструмент за шкурене, телена четка, инструмент за пробиване на отвори или инструмент за рязане. Прочетете всички предупреждения за безопасност, инструкции, илюстрации и спецификации предоставени с този електрически инструмент.** Неспазването на всички инструкции изброени долу може да доведе до токов удар, пожар и/или сериозно нараняване.
- **С този електроинструмент не се извършват операции като полиране.** Операции, за които електроинструментът не е проектиран, могат да създадат опасност и да причинят телесни повреди.
- **Не преустройвайте този електроинструмент да работи по начин, който не е специално проектиран и указан от производителя на инструмента.** Такова преустройство може да доведе до загуба на управление и да причини сериозни телесни повреди.
- **Не използвайте аксесоари, които не са специално конструирани и препоръчани от производителя на инструмента.** Точно защото аксесоарът не може да бъде закрепен към вашия електрически инструмент, той не гарантира безопасна работа.
- **Номиналната скорост на аксесоара трябва да бъде най-малко равна а максималната скорост маркирана на електроинструмента.** Аксесоари работещи по-бързо от своята номинална скорост могат да се счупят и разлетят.
- **Външният диаметър и дебелината на вашия аксесоар трябва да бъдат в рамките на номиналния капацитет на вашия електрически инструмент.** Неправилно оразмерени аксесоари не могат да бъдат подходящо предпазени и контролирани.
- **Монтажните размери на аксесоара трябва да съответстват на размерите на монтажните елементи на електроинструмента.** Аксесоари, които не отговарят на монтажните елементи на електроинструмента, ще работят без баланс, ще вибрират силно и могат да причинят загуба на управление.
- **Не използвайте повреден аксесоар. Преди всяка употреба инспектирайте аксесоара като абразивен диск за стружки и пукнатини, подложката за пукнатини, откъсване или прекомерно износване. Ако електрическият инструмент или аксесоарът бъдат изпуснати, проверете ги за повреда или инсталирайте неповреден аксесоар. След инспектиране и инсталиране на аксесоар застанете настрани и накарайте околните да застанат настрани от равнината на въртящия се аксесо-**

ар и пуснете електроинструмента на максимална скорост без натоварване за една минута. Повредените аксесоари обикновено се счупват на части по време на този тестов период.

- **Използвайте лични предпазни средства. В зависимост от приложението използвайте маска за лице, предпазни очила или защитни стъкла. Ако е подходящо, носете противопрахова маска, протектори за слуха, ръкавици и сервизна престилка, способни да спрат малки абразивни частици или фрагменти от детайла.** Защитата на очите трябва да е в състояние да спре летящите отломки, генерирани от различни операции. Противопрахова-та маска или противогазът трябва да са в състояние да филтрират частици произтичащи от вашата работа. Продължителното излагане на шум с висока интензивност може да причини загуба на слуха.
- **Дръжте околните на безопасно разстояние от работната зона. Всеки, който влиза в работната зона, трябва да носи лична предпазна екипировка.** Фрагменти от детайла или от счупен аксесоар могат да излетят и да причинят наранява-не извън непосредствената работна зона.
- **Дръжте електроинструмента само за изолираните повърхности за хващане, когато извършвате работа, при която режещият инструмент може да се докосне до скрито окабеляване.** Контакт с кабел „под напрежение" може да направи откритите метални части „под напрежение" и може да причини на оператора токов удар.
- **Позиционирайте кабела далеч от въртящия се аксесоар.** Ако загубите управление, кабелът може да бъде отрязан или оголен и китката или ръката ви могат да бъдат увлечени от въртящия се аксесоар.
- **Никога не оставяйте електроинструмента, докато аксесоарът не е спрял напълно.** Въртящият се аксесоар може да захване повърхността и да извади от управление електроинструмента.
- **Не пускайте електроинструмента докато го носите встрани от себе си.** Случаен контакт с въртящия се аксесоар може да захване облеклото ви и да издърпа аксесоара към тялото ви.
- **Редовно почиствайте вентилационните отвори на електроинструмента.** Вентилаторът на двигателя ще увлече праха в корпуса и прекомерното натрупване на прахообразен метал може да причини електрически опасности.
- **Не работете с електроинструмента близо до възпламеняеми материали.** Искри могат да запалят тези материали.
- **Не използвайте аксесоари, които изискват течни охлаждащи средства.** Употребата на вода или друго течно охлаждащо средство може да доведе до удар или поражение от електрически ток.

Откат и свързани предупреждения

Откатът е внезапна реакция на защипан или заседнал диск, подложка или друг аксесоар. Защипването или засядането причиняват бързо спиране на въртящия се аксесоар, което на свой ред причинява неконтролирана сила върху електроинструмента в посока противоположна на въртенето на аксесоара в точката на засядане. Например, ако абразивен диск е заседнал или защипан от детайла, ръбът на диска, който прониква в точката на защипване, можа да се вклини в повърхността на материала, което причинява изкачване на диска или откат. Дискът може или да отскочи към оператора, или в обратна посока, в зависимост от посоката на движение на диска в точката на защипване.
Абразивните дискове могат да се счупят при тези условия.
Откатът е резултат на злоупотреба с електроинструмента и/или неправилни процедури или условия на работа и може да бъде избегнат като се вземат правилни предпазни мерки, които са посочени долу.

- **Дръжте здраво електроинструмента с две ръце и позиционирайте тялото и ръцете си така, че да можете да устоите на силите на откат.**Операторът може да контролира реакциите на въртящия момент или силите на откат, ако вземе подходящи предпазни мерки.

- **Не поставяйте никога ръката си близо до въртящ се аксесоар.** Аксесоарът може да отскочи върху ръката ви.
- **Не разполагайте тялото си в област, в която може да настъпи откат на електроинструмента.** Откатът ще завърти инструмента в посока обратна на движението на диска в точката на засядане.
- **Бъдете особено внимателни, когато работите в ъгли, върху остри ръбове и др. Избягвайте отскачането и засядането на аксесоара.** Ъгли, остри ръбове или отскачане могат да доведат до засядане на въртящия се аксесоар и да причинят загуба на контрол или откат.
- **Не прикрепвайте верижен трион за дърворезба, сегментиран диамантен диск с периферна междина, по-голяма от 10 mm, или зъбен трион.**Такива остриета създават често откат и загуба на управление.

Предупреждения за безопасност, специфични за операциите по шлайфане и рязане:

- **Използвайте само типовете дискове, които са указани за вашия електроинструмент и специфичния предпазител, предназначен за избрания диск.** Дискове, за които електроинструментът не е проектиран, не могат да бъдат адекватно предпазвани и не са безопасни.
- **Шлифовъчната повърхност на притиснатите в центъра дискове трябва да се монтира под равнината на предпазния маншон.** Неправилно монтиран диск, който се издава през равнината на предпазния маншон, не може да бъде подходящо защитен.
- **Предпазителят трябва да бъде здраво закрепен към електроинструмента и разположен за максимална безопасност, така че най-малка част от диска да е изложена към оператора.** Предпазителят помага да се предпази операторът от счупени фрагменти от дискове, случаен контакт с диск и искри, които биха могли да възпламенят дрехите.
- **Дисковете трябва да се използват само за препоръчителните приложения. Например: не шлифовайте със страната на режещия диск.** Абразивните режещи дискове са предназначени за периферно шлайфане, страничните сили, приложени към тези дискове, могат да ги разрушат.
- **Винаги използвайте неповредени фланци на дисковете, които са с правилния размер и форма за избрания от вас диск.** Правилните фланци на дискове поддържат диска, като по този начин намаляват възможността за счупване на диска. Фланците за режещите дискове могат да бъдат различни от фланците за шлифовъчните дискове.
- **Не използвайте износени дискове от по-големи електрически инструменти.** Диск, предназначен за по-голям електроинструмент, не е подходящ за по-високата скорост на по-малък инструмент и може да се пръсне.
- **Когато използвате дискове с двойно предназначение, винаги използвайте правилния предпазител за извършваното приложение.** Ако не се използва правилният предпазител, може да не се осигури желаното ниво на защита, което може да доведе до сериозно нараняване.

Допълнителни предупреждения за безопасност, специфични за операциите по рязане:

- **Не допускайте "засядане" на режещия диск и не прилагайте прекомерен натиск. Не се опитвайте да работите с прекомерна дълбочина на рязане.** Прекомерното напрежение върху диска увеличава натоварването и податливостта към усукване или засядане на диска в разреза и възможността за откат или счупване на диска.
- **Не разполагайте тялото си в една линия с и зад въртящия се диск.** Когато дискът в момента на работа се отдалечава от тялото ви, възможният откат може да задвижи въртящия се диск и електроинструмента директно към вас.
- **Когато дискът е заседнал или когато прекъсвате разрез по някаква причина, изключете електроинструмента и го дръжте неподвижен, докато дискът спре напълно. Никога не се опитвайте да извадите режещия диск от среза, докато дискът е в движение, в проти-**

вен случай може да възникне откат. Проучете и предприемете коригиращи действия, за да отстраните причината за засядането на диска.

- **Не стартирайте отново операцията на рязане в детайла. Оставете диска да достигне пълна скорост и внимателно влезте отново в разреза.** Дискът може да заседне, да се издигне или да предизвика откат, ако електроинструментът се стартира отново в детайла.
- **Подпирайте панели или всякакви извънгабаритни детайли, за да сведете до минимум риска от засядане и откат на диска.** Големите детайли са склонни да провисват под собствената си тежест. Подпорите трябва да се поставят под детайла близо до линията на рязане и близо до ръба на детайла от двете страни на диска.
- **Бъдете особено внимателни, когато извършвате „рязане на джоб" в съществуващи стени или други слепи зони.** Издаващият се диск може да пререже газови или водопроводни тръби, електрически кабели или предмети, които могат да причинят откат.
- **Не се опитвайте да извършвате криволинейно рязане.** Прекомерното напрягане на диска увеличава натоварването и податливостта на усукване или заклинване на диска в разреза и възможността за откат или счупване на диска, което може да доведе до сериозни наранявания.

Предупреждения за безопасност при операции с шкурене

- **Използвайте подходящ размер шкурка за диска. Следвайте препоръките на производителя, когато избирате шкурка.** По-голямата шкурка, издаваща се твърде много извън шлифовъчната плоча, представлява опасност от разкъсване и може да причини увличане, откъсване на диска или откат.

Предупреждения за безопасност, специфични за операции с телена четка

- **Имайте предвид, че телените влакна се изхвърлят от четката дори по време на нормална работа. Не пренатоварвайте телата, като прилагате прекомерно натоварване върху четката.** Телените влакна могат лесно да проникнат в леки дрехи и/или кожа.
- **Ако е указана употребата на предпазител за работа с телена четка, не позволявайте взаимодействие на теления диск или четка с предпазителя.** Теленият диск или четка могат да се увеличат в диаметър поради работното натоварване и центробежните сили.

Допълнителни инструкции за безопасност

- **Използвайте подходящи детектори за откриване на скрити захранващи кабели или се консултирайте с енергоснабдителната компания.** Контактът с електрически кабели може да причини пожар и/или електрически удар. Повредена газова тръба може да причини експлозия. Врязването във водопроводна тръба може да причини материални щети или да доведе до токов удар.
- **Аксесоари с монтаж с резба трябва да съответстват на резбата на шпиндела на полиращия инструмент.** За аксесоари монтирани чрез фланци монтажният отвор на аксесоара трябва да съвпада с диаметъра за поставяне на фланеца. Аксесоари, които не отговарят на монтажните елементи на електроинструмента, ще работят без баланс, ще вибрират силно и могат да причинят загуба на управление.
- **При шлайфане с шкурка могат да възникнат високи температури на повърхността, моля, регулирайте скоростта съответно.**
- **Когато работите, дръжте здраво електроинструмента с две ръце и се уверете, че имате сигурна стойка.** Електроинструментът се контролира по-сигурно, ако се държи с две ръце.
- **Затягайте детайла.** Детайл се придържа по-сигурно затегнат в затягащи устройства, отколкото на ръка.
- **Не натискайте ключалката на шпиндела, докато шлифовъчният инструмент не спре.**
- **Прахът освободен от материали като оловни бои, някои типове дървесина, минерали и метал може да бъде опа-**

сен за оператора или хората наблизо. Вдишването или докосването на такъв прах може да доведе до респираторни заболявания и/или алергични реакции.
– Уверете се, че работното място е добре вентилирано.
– Ако е възможно, използвайте външна аспирация на праха.
– Препоръчва се носене на респираторна маска от филтърен клас P2.
- **Не работете с материали, които освобождават опасни вещества (напр. азбест).**
- **Използвайте само оригинални батерии с напрежение указано върху фирмената табелка на електроинструмента.** Употребата на други батерии, напр. с ограничения, възстановени батерии или други марки, увеличава риска от нараняване и материални щети поради експлодиращи батерии.

Шум и вибрации

Стойностите на шума и вибрациите са определени в съответствие с EN 62841.

Претегленото ниво на шума по метод A на електроинструмента е обикновено:

– Ниво на звуково налягане L_{pA}:	81 dB(A)
– Ниво на силата на звука L_{WA}:	89 dB(A)
– Неопределеност:	K = 3 dB

Обща стойност на вибрациите:

– Стойност на емисията a_h:	5.6 m/s^2 (главна ръко-хватка) 6.6 m/s^2 (спома-гателна ръко-хватка)
– Неопределеност:	K = 1.5 m/s^2

Повтарящи се ударни вибрации(p_F):

– LBE 125-15 18-EC/ LB 125-15 18-EC/ L 125 18.0-EC-LD	151 m/s^2
– Неопределеност:	K=1 m/s^2

⚠ ***ВНИМАНИЕ!***

Посочените измерени стойности се отнасят за нови електрически инструменти. Ежедневната употреба причинява промяна на стойностите на шума и вибрациите.

i ***ЗАБЕЛЕЖКА***

Декларираната(ите) обща(и) стойност(и) на вибрациите и декларираната(ите) стойност(и) на шумовите емисии са измерени в съответствие със стандартен метод за изпитване и могат да се използват за сравняване на един инструмент с друг; те могат също да се използват и за предварителна оценка на експозицията.

Декларираното ниво на вибрационни емисии и стойност(и) на шумовите емисии представят основните приложения на инструмента. Ако обаче инструментът се използва за различни приложения, с различни аксесоари или при лоша поддръжка, нивото на вибрационни емисии и стойността(ите) на шумовите емисии могат да се различават. Това може значително да увеличи нивото на експозиция за целия период на работа.

За да се направи точна оценка на нивото на експозиция на вибрации и стойността(ите) на шумовите емисии, е необходимо също така да се вземе предвид времето, през което инструментът е изключен или работи, но в действителност не се използва. Това може значително да намали нивото на експозиция за целия период на работа.

Идентифицирайте допълнителни мерки за безопасност за защита на оператора от ефектите на вибрациите и шума, като например: Поддръжка на инструмента и аксесоарите, поддържане на ръцете топли, организация на работните графици.

⚠ ***ВНИМАНИЕ!***

Носете антифони при звуково налягане над 85 dB(A).

Технически данни

Тип на продукта		LBE 125-15 18-EC	LB 125-15 18-EC	L 125 18.0-EC-LD
Продукт		Ъглошлайф		
Номинално напрежение	Vdc	18		
Скорост без натоварване	об./мин.	3500-10000	10000	10,000
Резба на шпиндела		M14		
Диаметър на диска	мм	125		
Дебелина на диска	мм	Макс. 6		
Тегло	кг	1.9*		1.8**
Батерия	18V	AP 18/2,5		
		AP 18/4,0		
		AP 18/5,0		
		AP 18/8,0		
		AP 18/4,0 XT		
		AP 18/8,0 XT		
Обхват на зарядното устройство		CA...серия 18 CA...серия 12/18		
Температура на зареждане		0~40°C		
Работна температура		-10~40°C		
Температура на съхранение		-20~50°C		

*Измерено без (9) , (8) (12), (13), батерия (можете да намерите теглото на батерията на www.flex-tools.com), без инструмент.
**Измерено без (9) , (12), (13), (14), батерия (можете да намерите теглото на батерията на www.flex-tools.com), без инструмент.

Преглед (виж фигура A)

Изброяването на характеристиките на продукта се отнася за илюстрацията на машината на графичната страница.

1 **Заключване на шпиндела**
2 **Превключвател на захранването**
3 **Ръкохватка**
4 **Бутони за настройка на скоростта**
LBE 125-15 18-EC
5 **Индикатори за скоростта**
LBE 125-15 18-EC
6 **Капак на филтъра**
7 **Резба на винта за монтаж на спомагателна ръкохватка**
8 **Предпазител за шлифовъчния диск**
9 **Фланец с резба**
a. **затягащ фланец**
b. **затягаща гайка**
10 **Шпиндел**
11 **Щифтов ключ**
12 **Закопчаващ се предпазител за режещ диск**
13 **Спомагателна ръкохватка**
14 **Капак със скоба**
За L 125 18.0-EC-LD

Инструкции за употреба

⚠ ***ПРЕДУПРЕЖДЕНИЕ!***
Отстранете батерията преди да извършите каквато и да било работа по електроинструмента.

Преди включване на електрическия уред

Разопаковайте електроинструмента и аксесоарите и проверете дали няма липсващи или повредени части.

i ***ЗАБЕЛЕЖКА***
Батериите не са напълно заредени при доставката. Преди първата употреба заредете напълно батериите. Вижте ръководството за работа на зарядното устройство.

Съвети за дълъг живот на батерията

⚠ ***ВНИМАНИЕ!***
– *Никога не зареждайте батерии при температури под 0 °C или над 40 °C.*
– *Не зареждайте батерии в среди с висока влажност на въздуха или околна температура.*
– *Не покривайте батериите и зарядното устройство по време на процеса на зареждане.*
– *Изваждайте щепсела на зарядното устройство в края на процеса на зареждане.*

Батерията и зарядното устройство се нагряват по време на процеса на зареждане. Това е напълно нормално!

i ***ЗАБЕЛЕЖКА***
Следвайте инструкциите за правилно зареждане на батерията, описани в ръководството за употреба на батерията.

Ако батериите не се използват за продължителен период от време, съхранявайте ги частично заредени на хладно място.

Поставяне/замяна на батерията (вижте фигура B1-B2)

- Натиснете заредената батерия в електроинструмента, докато щракне на място (вижте фигура B1).
- За отстраняване натиснете бутона за освобождаване (1) и издърпайте батерията (2.) (вижте фигура B2).

⚠ ***ВНИМАНИЕ!***
Когато устройството не е в употреба, защитете контактите на батерията. Свободни метални части могат да свържат на късо контактите, да причинят експлозия и пожар!

Закрепване и отстраняване на предпазителя

⚠ ***ПРЕДУПРЕЖДЕНИЕ!***
Когато използвате ъглошлайфа за груба обработка или рязане, никога не работете без предпазителя. За рязане трябва да се използва специален предпазител за рязане.

За закрепване (вижте фигура C1)

- Премахнете батерията.
- Закрепете предпазителя (1.). Ушите на предпазния кожух трябва да бъдат разпо-

ложени във вдлъбнатините на фланеца.
- Завъртете предпазния кожух по посока на часовниковата стрелка (2.). Завъртането е възможно само в една посока!

За премахване (вижте фигура C2)
- Премахнете батерията.
- Завъртете предпазителя по посока на часовниковата стрелка и той ще изскочи, когато достигне определена позиция.
- Завъртете предпазителя обратно на часовниковата стрелка за малък ъгъл (1.) и го извадете по вдлъбнатините на фланеца (2.).

Закопчаващ се предпазител за режещ диск (вижте фигура C3)
- Закопчаващият се предпазител за режещ диск (12) за рязане трябва да се използва в комбинация с предпазителя за шлифовъчен диск (8), (14). Просто прикрепете скобата на предпазителя на режещия диск към предпазителя на шлифовъчния диск.

За монтиране на капак със скоба (вижте фигура C4)

За L 125 18.0-EC-LD
- Премахнете батерията.
- Отворете затягащия лост (1.).
- Прикрепете капака със скоба и затягащия пръстен към затягащия фланец, като при това насочите ексцентриците на затягащия пръстен в жлеба на фланеца (2.).
- Завъртете капака със скоба по посока на часовниковата стрелка до желаната позиция (3.) и затегнете затягащия лост (4.).

Монтиране на спомагателната ръкохватка (вижте фигура D)
- Премахнете батерията.
- За да монтирате ръкохватката (13), завинтете я на място.

Монтиране и демонтиране на шлифовъчен или режещ диск (вижте фигури E1-E3)

За да монтирате диска
- Премахнете батерията.
- Натиснете и задръжте ключалката на шпиндела (1).
- С помощта на гаечен ключ (11) разхлабете затягащата гайка (9b) на шпиндела (10) обратно на часовниковата стрелка и я свалете (вижте фигура E1).
- Поставете диска в правилната позиция.
- Затегнете затягащата гайка (9b). За шлифовъчен диск повдигнатата част на затягащата гайка е срещу диска (вижте фигура E2). За режещ диск вдлъбнатата част на затягащата гайка е срещу диска (вижте фигура E3).
- Натиснете и задръжте ключалката на шпиндела (1).
- Затегнете затягащата гайка (9b).
- Инсталирайте батерията.
- Включете ъглошлайфа (без да заключвате на място) и оставете ъглошлайфа да работи за около 30 секунди. Проверете за дебаланси и вибрации.
- Изключете ъглошлайфа.

Сваляне на диска
- Натиснете заключването на шпиндела (1) и завъртете затягащата гайка (9b), докато шпинделът (10) се заключи.
- Разхлабете и свалете затягащата гайка (9b), като използвате щифтовия ключ (11).
- Отстранете шлифовъчния или режещия диск.

Филтър за прах (вижте фигура F)
- Премахнете батерията.
- За да монтирате капака на филтъра (6), щракнете го върху крачето на инструмента.
- За да свалите капака на филтъра, поставете плоска отвертка (не е включена в комплекта) в прореза в горната част на капака на филтъра и го извадете от инструмента.
- Редовно почиствайте капака на филтъра.

Включване и изключване

Кратка работа без задействан двупозиционен превключвател

Кратка работа без задействан двупозиционен превключвател (вижте фигура G1)
- Натиснете двупозиционния превключвател (1.) напред и го задръжте (2.).
- За да изключите, освободете спусъка превключвател (1).

Непрекъсната работа със задействан двупозиционен превключвател (вижте фигури G2-G3)

- Натиснете превключвателя (1.) напред и задръжте (2.) и фиксирайте в предния край чрез прилагане на натиск (3.).
- За да изключите, за кратко натиснете и отпуснете превключвателя.

Настройка на скоростта (LBE 125-15 18-EC) (вижте фигура H)

Има четири степени на скоростта, които могат да бъдат превключвани с бутоните за настройка на скоростта (4).

Натиснете бутона „>" за да увеличите скоростта.

Натиснете бутона „<" за да намалите скоростта. Индикаторите за скорост (5) под числата показват текущото ниво на скорост.

След като изключите инструмента, функцията запаметяване ще запомни и ще възстанови последната активна степен на скоростта при следващото включване на инструмента.

Степен на скоростта	LBE 125-15 18-EC
1	3500 RPM
2	5000 RPM
3	7000 RPM
4	10000 RPM

Регулиране на предпазителя (вижте фигура I1)

За да настроите инструмента според задачата, предпазният капак може да се регулира с прорези на 360° без инструмент.

Регулиране на капака със скоба (вижте фигура I2)

- Освободете затягащия лост (1.).
- Регулирайте капака със скоба (2.).
- Затегнете отново затягащия лост (3.).

БЕЛЕЖКА

Защитният капак трябва да се държи здраво, за да се предотврати завъртането му. Ако е необходимо, преди да задействате затягащия лост, затегнете шестостенната гайка, докато лостът просто може да се задейства на ръка.

Работа

БЕЛЕЖКА

Когато електрическият инструмент е изключен, инструментът продължава да се върти за кратко.

ПРЕДУПРЕЖДЕНИЕ!

Винаги носете предпазни очила или щит за лице по време на работа.

ПРЕДУПРЕЖДЕНИЕ!

За да поддържате правилен контрол, винаги работете с инструмента с две ръце, като държите едната си ръка върху спомагателната ръкохватка. Загубата на контрол може да доведе до злополука, водеща до възможни сериозни наранявания.

Грубо шлайфане

ПРЕДУПРЕЖДЕНИЕ!

Никога не използвайте режещи дискове за шлифоване.

– Ъгъл на диска 20°–40° за най-добра производителност на шлифоване.
– Прилагайки умерен натиск, движете ъглошлайфа назад и напред. В резултат на това детайлът няма да стане твърде горещ и няма да има обезцветяване; нито ще има някакви жлебове.

Шлифоване с отрязване (вж. фигура J)

ПРЕДУПРЕЖДЕНИЕ!

Винаги използвайте предпазител за режещ диск, който се закопчава, когато извършвате операции по рязане и шлифоване.

- Ъглошлайфът винаги трябва да работи в обратна посока. В противен случай има опасност ъглошлайфът да изскочи неконтролируемо от жлеба.
- Не натискайте, не накланяйте и не осцилирайте електроинструмента.
- Регулирайте подаването според материала, който ще се реже: колкото по-твърд е материалът, толкова по-бавно е подаването.

Транспорт

Литиево-йонните батерии са предмет на изискванията на законодателството за опасни товари.

Транспортирането на тези батерии трябва да се извършва в съответствие с местните, национални и международни разпоредби и регулации.

Потребителите могат да транспортират тези батерии по шосе без допълнителни изисквания.

Търговският транспорт на литиево-йонни батерии от корабни компании е предмет на разпоредбите за превоз на опасни товари. Подготовката за изпращане и транспортирането могат да се извършват само от подходящо обучени лица. Целият процес трябва да бъде професионално наблюдаван.

При транспортиране на акумулаторни батерии трябва да се спазват следните точки:

Уверете се, че контактните клеми на батерията са защитени и изолирани, за да предотвратите късо съединение.

Уверете се, че батерията е защитена срещу движения вътре в опаковката.

Повредени или изтекли батерии не трябва да се транспортират.

Свържете се с вашата транспортна компания за допълнителна информация.

⚠ ***ПРЕДПАЗЛИВОСТ!***

Не поставяйте батерии, които имат повреден корпус.

Поддръжка и полагане на грижи

⚠ ***ПРЕДУПРЕЖДЕНИЕ!***

Преди да извършвате каквато и да е работа по електроинструмента, изваждайте батерията от инструмента.

Почистване

⚠ ***ПРЕДПАЗЛИВОСТ!***

Когато почиствате със сух сгъстен въздух, винаги носете предпазни очила.

Редовно почиствайте електроинструмента и вентилационните отвори. Честотата на почистване зависи от материала и продължителността на работа. Периодично издухвайте вътрешността на корпуса и двигателя със сух сгъстен въздух.

Ремонт

Ремонтните дейности трябва да се извършват само от оторизиран център за обслужване на клиенти.

i ***БЕЛЕЖКА***

По време на гаранционния период не разхлабвайте винтовете на корпуса. Неспазването на това изискване ще анулира всички искове по гаранцията на производителя.

Резервни части и аксесоари

За други аксесоари, по-конкретно инструменти и аксесоари, вижте каталозите на производителя. Чертежи в разглобен вид и списъци на резервните части можете да намерите на нашата домашна страница:**www.flex-tools.com.**

Информация за изхвърляне

⚠ ***ПРЕДУПРЕЖДЕНИЕ!***

Направете излишните електрически инструменти неизползваеми:

– *работещите на батерия електрически инструменти чрез премахване на батерията.*



Само за страни от ЕС

Не изхвърляйте електрически инструменти в домакинските отпадъци!

В съответствие с Европейска директива 2012/19/ЕС за отпадъчно електрическо и електронно оборудване и нейното отразяване в националните закони, използваните електрически инструменти трябва да бъдат събирани отделно и рециклирани по съобразен с опазването на околната среда начин.



Рециклирайте суровините, вместо да ги изхвърляте на отпадъците.

Устройства, аксесоари и опаковки трябва да бъдат рециклирани по съобразен с опазването на околната среда начин. Пластмасовите части са обозначени за рециклиране според типа на материала.

⚠ ***ПРЕДУПРЕЖДЕНИЕ!***

Не изхвърляйте батериите в домакинския отпадък, огън или вода. Не отваряйте използваните батерии.

Само за страни от ЕС:

В съответствие с регламент 2023/1542 дефектните или използваните батерии трябва да бъдат рециклирани.

i ***БЕЛЕЖКА***

Моля, попитайте своя търговец за възможностите за изхвърляне!

CE-Декларация за съответствие

Декларациите за съответствие са включени в Приложение 1 към това ръководство с инструкции.

Освобождаване от отговорност

Производителят и неговите представители не са отговорни за каквато и да било повреда или пропусната печалба поради прекъсване на работата причинено от продукта или от неизползваем продукт.

Производителят и неговите представители не са отговорни за каквато и да било повреда причинена от неправилна употреба на продукта или от употреба на продукта с продукти от други производители.

Содержание

Условные обозначения, используемые в данном руководстве 238
Символы на устройстве 238
Важные инструкции по технике безопасности 238
Шум и вибрация 243
Технические характеристики 244
Обзор 245
Инструкция по эксплуатации 245
Транспортировка. 248
Обслуживание и уход. 248
Информация об утилизации 248
Декларация соответствия нормам ЕС . .249
Отказ от ответственности 249

Условные обозначения, используемые в данном руководстве

⚠ ***ПРЕДУПРЕЖДЕНИЕ!***
Обозначает имеющуюся опасность. Несоблюдение этого предупреждения может привести к смерти или очень серьезным травмам.

⚠ ***ВНИМАНИЕ!***
Обозначает потенциально опасную ситуацию. Несоблюдение этого предупреждения может привести к легкой травме или повреждению имущества.

i ***ПРИМЕЧАНИЕ***
Обозначает советы по применению и важную информацию.

Символы на устройстве


Перед включением электроинструмента ознакомьтесь с инструкцией по эксплуатации.


Используйте защитные очки.


Всегда держите инструмент двумя руками.


Не используйте щиток для отрезных работ.


Информация об утилизации старого устройства (см. стр. 248)


Маркировка CE


Маркировка UKCA

Важные инструкции по технике безопасности

⚠ ***ПРЕДУПРЕЖДЕНИЕ.***
Перед использованием электроинструмента прочтите и соблюдайте:
- *настоящие инструкции по эксплуатации;*
- *общие инструкции по технике безопасности при обращении с электроинструментами в прилагаемом буклете (буклет № 315915);*
- *правила, действующие в рабочей зоне, и меры по предотвращению несчастных случаев.*

Этот электроинструмент отвечает самым современным требованиям и был сконструирован в соответствии с общепризнанными правилами безопасности.
Тем не менее, при использовании электроинструмент может представлять опасность для жизни и конечностей пользователя или третьих лиц. Кроме того, электроинструмент и другое имущество могут быть повреждены.
Электроинструмент можно эксплуатировать только:
- *по назначению;*
- *в идеальном рабочем состоянии.*

Неисправности, которые влияют на безопасность, должны быть немедленно устранены.

Область применения

Угловая шлифовальная машина предназначена:
- для коммерческого использования в промышленности и торговле;
- для сухой резки и шлифовки металла, камня и подобных материалов, а также

для шлифования, очистки металлическими щетками и вырезания отверстий в каменном материале алмазным резцом без использования воды.
– Для резки требуется специальный щиток (см. 12 на Рис. A).
– Обратите внимание, что при резке камня необходимо обеспечить надлежащее удаление пыли.
– При использовании алмазных шлифовальных кругов для шлифования поверхностей из кирпича, бетона или камня следует использовать щиток алмазного шлифовального круга FLEX (тип: SG-R D125).
– Не допускается использование кругов для бензопил и пильных дисков.
– Инструменты должны быть допущены к работе со скоростью не менее 10 000 об/мин.

Инструкции по технике безопасности при работе с угловой шлифовальной машиной

⚠ ***ПРЕДУПРЕЖДЕНИЕ.***
Прочитайте все правила безопасности, инструкции, иллюстрации и спецификации, прилагаемые к этому электроинструменту. *Невыполнение изложенных ниже инструкций может привести к поражению электрическим током, пожару и (или) тяжелым травмам. Сохраните все предупреждения и инструкции для использования в будущем.*

Инструкции по технике безопасности для всех операций Меры предосторожности при шлифовании, обработке наждачной бумагой, очистке металлическими щетками и резке

- **Этот электроинструмент предназначен для работы в качестве шлифовального, полировального или режущего инструмента, а также для прорезания отверстий и очистки металлическими щетками. Прочитайте все правила безопасности, инструкции, иллюстрации и спецификации, прилагаемые к этому электроинструменту.** Невыполнение изложенных ниже инструкций может привести к поражению электрическим током, пожару и (или) тяжелым травмам.
- **С помощью данного электроинструмента не следует выполнять такие виды работ, как полирование.** Операции, для которых электроинструмент не предназначен, могут создать опасную ситуацию и привести к травме.
- **Не пытайтесь переоборудовать этот электроинструмент для работы способом, не предусмотренным его производителем.** Такое преобразование может привести к потере контроля и серьезным травмам.
- **Никогда не используйте принадлежности, не изготовленные или не рекомендованные производителем.** Возможность установки каких-либо принадлежностей на данном электроинструменте не гарантирует их безопасного использования.
- **Номинальная скорость принадлежностей должна быть по меньшей мере равна максимальной скорости, указанной на электроинструменте.** Принадлежности, работающие на скорости выше их номинальной, могут разрушиться и отлететь в стороны.
- **Наружный диаметр и толщина принадлежностей должны соответствовать паспортным данным электроинструмента.** При использовании несоответствующих принадлежностей не обеспечивается надлежащий уровень безопасности и контроля.
- **Размеры крепления принадлежностей должны соответствовать деталям крепежа электроинструмента.** При использовании принадлежностей, не соответствующих крепежным частям электроинструмента, нарушается баланс, возникает чрезмерная вибрация и возможна потеря контроля.
- **Не используйте поврежденные принадлежности. Перед каждым использованием проверьте абразивные круги на отсутствие сколов и трещин, прокладки – на отсутствие трещин и износа. Если инструмент или при-**

надлежность падали, проверьте их на наличие повреждений или установите неповрежденную принадлежность. После проверки и установки принадлежностей расположитесь вне плоскости вращающейся насадки и запустите электроинструмент без нагрузки на максимальной скорости в течение одной минуты. Поврежденные принадлежности, как правило, разрушаются в ходе этого испытания.

- **Используйте средства индивидуальной защиты. В зависимости от характера работы используйте защитную маску или защитные очки. При необходимости используйте респиратор, средства защиты органов слуха, перчатки и фартук, защищающий от мелких абразивных частиц круга или заготовки.** Защита глаз должна быть достаточной против отлетающих фрагментов при выполнении различных операций. Маска или респиратор должны обеспечивать фильтрацию частиц, образующихся во время работы. Длительное воздействие сильного шума может привести к потере слуха.
- **Следите за тем, чтобы посторонние лица находились на безопасном расстоянии от рабочей зоны. Каждый, кто находится в рабочей зоне, должен использовать средства индивидуальной защиты.** Фрагменты заготовки или сломанной насадки могут отлететь и травмировать человека даже за пределами рабочей зоны.
- **При выполнении работ, в ходе которых режущий элемент может касаться скрытой электропроводки, держите инструмент за изолированные поверхности.** Касание провода под напряжением может передать напряжение на металлические детали электроинструмента, и оператор получит удар током.
- **Всегда держите кабель на расстоянии от вращающейся насадки.** При потере контроля кабель может быть перерезан или захвачен, а рука или пальцы могут попасть во вращающийся механизм.
- **Никогда не кладите электроинструмент, пока насадка не остановится полностью.** Вращающаяся насадка может зацепиться за поверхность и потянуть за собой электроинструмент, что приведет к потере контроля.
- **Не включайте электроинструмент, когда держите его сбоку от себя.** При случайном контакте вращающаяся насадка может зацепить одежду и притянуть инструмент к телу.
- **Регулярно очищайте вентиляционные отверстия.** Вентилятор двигателя засасывает пыль внутрь корпуса и при чрезмерном накоплении металлических частиц возможно поражение электрическим током.
- **Не включайте устройство вблизи горючих материалов.** Искры могут воспламенить эти материалы.
- **Не используйте принадлежности, которые требуют жидких охладителей.** Использование воды или других охлаждающих жидкостей может привести к поражению электрическим током.

Отдача и связанные с ней меры предосторожности

Отдача представляет собой внезапную реакцию на зажатие или зацепление вращающегося круга, прокладки или любой другой насадки. В результате зажатия или зацепления происходит резкая остановка вращающейся насадки, из-за чего в месте заклинивания неуправляемый электроинструмент начинает вращаться в направлении, противоположном направлению вращения насадки.

Например, если шлифовальный круг зажат обрабатываемой деталью или зацепился за нее, край круга в точке зажима может врезаться в поверхность материала, после чего круг может врезаться еще глубже или отскочить. Круг может быть отброшен к оператору или от него, в зависимости от направления движения круга в точке торможения.

Кроме того, в данных условиях абразивный круг может сломаться.

Отдача представляет собой результат неправильного использования инструмента и (или) несоблюдения инструкций или условий работы. Приведенные ниже меры предосторожности позволяют предотвратить возникновение отдачи.

- **Крепко держите инструмент двумя**

руками, расположив тело и руки наиболее удобным образом для реакции на отдачу.При соблюдении правил безопасности оператор контролирует и крутящий момент, и отдачу.

- **Никогда не приближайте руку к вращающейся насадке.** Насадка может нанести удар по руке.
- **Не располагайтесь в том месте, куда может переместиться электроинструмент в случае отдачи.** Отдача будет происходить в направлении, противоположном движению круга в точке зацепления.
- **Будьте особо осторожны при обработке углов, острых краев и т. д. Опасайтесь отскоков или зажатия насадки.** Углы, острые кромки и отскоки способствуют торможению вращающейся насадки, потере управления и отдаче.
- **Не подсоединяйте к инструменту цепную пилу для дерева, сегментированный алмазный круг с периферийным зазором больше 10 мм или лезвие пилы с зубцами.**Такие режущие элементы часто вызывают отдачу и потерю контроля.

Специальные меры предосторожности при шлифовании и резке:

- **Используйте круги только тех типов, которые предусмотрены для данного электроинструмента, а также щиток, предназначенный для выбранного круга.** Круги, для которых электроинструмент не предназначен, не могут быть надежно ограждены и представляют опасность в работе.
- **Шлифовальная поверхность круга должна быть установлена ниже уровня края щитка.** Неправильно установленный круг, выступающий за край щитка, не может быть надежно защищен.
- **Защитное ограждение необходимо надежно прикрепить к электроинструменту и установить в положение обеспечения максимальной защиты, чтобы круг был максимально закрыт от оператора.** Щиток предотвращает попадание в оператора фрагментов круга при его разрушении, а также препятствует случайному касанию круга и попаданию искр, которые могут поджечь одежду.
- **Круги должны использоваться только по назначению. Например, нельзя шлифовать боковой стороной отрезного круга.** Абразивные отрезные круги предназначены для периферийного шлифования. Боковые силы, действующие на эти круги, могут привести к их разрушению.
- **Всегда используйте неповрежденные фланцы, размер и форма которых соответствуют выбранному кругу.** Правильные фланцы поддерживают круг, снижая вероятность его поломки. Фланцы для отрезных кругов могут отличаться от фланцев шлифовальных кругов.
- **Не используйте изношенные круги, предназначенные для электроинструментов большего размера.** Круг, предназначенный для мощного инструмента, не подходит для более скоростного малого инструмента и может лопнуть.
- **При использовании кругов двойного назначения всегда используйте щиток, соответствующий выполняемой работе.** Использование неподходящего щитка может не обеспечить требуемый уровень защиты и стать причиной серьезных травм.

Дополнительные предостережения об опасности, касающиеся операций резки:

- **Не вставляйте отрезной круг с усилием и не нажимайте на него слишком сильно. Не пытайтесь резать слишком глубоко.** Механическое перенапряжение круга повышает нагрузку и вероятность изгиба или зажатия круга в разрезе, а также возможность возникновения отдачи и разрушения круга.
- **Не стойте на одной линии с вращающимся кругом и позади него.** Если круг в месте выполнения работы вращается в направлении от тела оператора, возможная отдача может направить быстро вращающийся круг и инструмент в сторону оператора.
- **В случае зажатия круга или остановки резки по какой-либо причине выключите электроинструмент и держите его неподвижно, пока круг не остановится полностью. Никогда не пытайтесь извлечь отрезной круг из разреза, пока**

круг движется: возможна отдача. Осмотрите место зажатия и примите необходимые меры, чтобы устранить причину.

- **Не возобновляйте резку, когда круг находится в заготовке. Дайте кругу достичь полной скорости и осторожно введите в разрез.** Если электроинструмент перезапускается в заготовке, круг может заклинить, пойти вверх или вызвать отдачу.
- **Закрепите панели или обрабатываемые детали большого размера, чтобы уменьшить вероятность зажатия круга или возникновения отдачи.** Заготовки большого размера могут перекоситься под собственной массой. Необходимо установить опоры под обрабатываемой деталью рядом с линией разреза и краем заготовки с обеих сторон круга.
- **Будьте предельно осторожны при «вырезании» в стене или другой слепой зоне.** Проходя насквозь, круг может врезаться в водопроводную или электрическую линию или в объект, способный вызвать отдачу.
- **Не пытайтесь выполнять криволинейную резку.** Механическое перенапряжение круга повышает нагрузку и вероятность изгиба или зажатия круга в разрезе, а также возможность возникновения отдачи и разрушения круга, что может привести к серьезной травме.

Предостережения об опасности, касающиеся шлифования наждачной бумагой

- **Используйте бумагу для шлифовального круга подходящего размера. При выборе наждачной бумаги следуйте рекомендациям производителя.** В результате использования наждачной бумаги большого размера, края которой далеко выступают за края приспособления для шлифования, может произойти разрыв, что приведет к застреванию или разрыву круга или возникновению отдачи.

Предостережения об опасности относительно очистки металлическими щетками

- **Имейте ввиду, что металлические щетинки отбрасываются щеткой даже во время обычных операций. Не прилагайте чрезмерных усилий к щетке, чтобы не перегрузить щетинки.** Металлические щетинки могут легко проткнуть тонкую ткань и (или) кожу.
- **Если для очистки металлическими щетками требуется использовать щиток, не допускайте контакта проволочного круга или щетки со щитком.** Проволочный круг или щетка может увеличиваться в диаметре из-за рабочей нагрузки и центробежных сил.

Дополнительные инструкции по технике безопасности

- **Используйте подходящие детекторы для обнаружения скрытой электропроводки или проконсультируйтесь в местной энергоснабжающей компании.** Контакт с электропроводкой может привести к возгоранию и поражению электрическим током. Повреждение газовой трубы может привести к взрыву. Повреждение водопровода может привести к порче имущества или поражению электрическим током.
- **Крепежная резьба принадлежностей должна соответствовать резьбе шпинделя шлифовальной машины.** Для принадлежностей, монтируемых с помощью фланцев, отверстие под вал должно соответствовать посадочному диаметру фланца. При использовании принадлежностей, не соответствующих крепежным частям электроинструмента, нарушается баланс, возникает чрезмерная вибрация и возможна потеря контроля.
- **При шлифовании наждачной бумагой поверхность может нагреваться до высокой температуры, поэтому регулируйте скорость соответствующим образом.**
- **При работе крепко держите электроинструмент обеими руками и следите за устойчивым положением тела.** Электроинструмент надежнее держать обеими руками.

- **Закрепите заготовку.** Надежнее зафиксировать заготовку в зажимном устройстве, чем удерживать ее рукой.
- **Не нажимайте кнопку блокировки шпинделя до тех пор, пока шлифовальный инструмент не остановится.**
- **Пыль, выделяющаяся из таких материалов, как свинцовые краски, некоторые виды древесины, минералы и металлы, может представлять опасность для оператора и находящихся поблизости людей.** Вдыхание или прикосновение к этой пыли может вызвать респираторные заболевания и (или) аллергические реакции.
  – Убедитесь, что рабочее место хорошо проветривается.
  – По возможности используйте внешнее пылеудаление.
  – Рекомендуется надевать респиратор с фильтром класса P2.
- **Не работайте с материалами, выделяющими опасные вещества (например, асбест).**
- **Используйте только оригинальные аккумуляторы с напряжением, соответствующим значению на паспортной табличке электроинструмента.** При использовании других аккумуляторов, например аналогичных, восстановленных или аккумуляторов других производителей, повышается риск получения травм, а также повреждения имущества в результате взрыва аккумулятора.

Шум и вибрация

Уровни шума и вибрации были определены в соответствии со стандартом EN 62841.

Средний амплитудно-взвешенный уровень шума электроинструмента обычно имеет следующие значения.

– Уровень звукового давления L_{pA}	81 dB(A)
– Уровень звуковой мощности L_{WA}	89 dB(A)
– Погрешность	K = 3 dB

Общее значение вибрации

– Значение воздействия a_h:	5.6 м/с^2 (Осно-вная руко-ятка) 6.6 м/с^2 (Вспомог-ател-ьная руко-ятка)
– Погрешность	K = 1.5 m/s^2

Повторяющиеся ударные вибрации ($п_Ф$):

– LBE 125-15 18-EC/ LB 125-15 18-EC/ L 125 18.0-EC-LD	151 m/s^2
– Погрешность	K=1 m/s^2

⚠ ***ВНИМАНИЕ!***

Указанные значения измерений относятся к новым электроинструментам. Ежедневное использование приводит к изменению значений шума и вибрации.

i ***ПРИМЕЧАНИЕ***

Заявленное общее значение (значения) вибрации и заявленное значение (значения) шумового излучения были измерены в соответствии со стандартным методом испытаний и могут использоваться для сравнения одного инструмента с другим; они также могут быть использованы для предварительной оценки воздействия. Заявленный уровень эмиссии вибрации и значение (значения) шумового излучения представляют основные области применения инструмента. Однако если инструмент используется для других целей, с другими принадлежностями или при ненадлежащем техническом обслуживании, уровень эмиссии вибрации и значение (значения) шумового излучения могут отличаться. Это может значительно увеличить уровень воздействия в течение всего периода работы. Для точной оценки уровня воздействия вибрации и значения (значений) шумового излучения также необходимо учитывать время, когда инструмент выключен или работает, но фактически не используется. Это может значительно снизить уровень воздействия в течение всего периода работы.

Определите дополнительные меры безопасности для защиты оператора от воздействия вибрации и шума, такие как: техническое обслуживание инструмента и принадлежностей, поддержание рук в тепле, организация графиков работы.

⚠ ***ВНИМАНИЕ!***
Если уровень звукового давления превышает 85 дБ (A), используйте средства защиты органов слуха.

Технические характеристики

Тип изделия		LBE 125-15 18-EC	LB 125-15 18-EC	L 125 18.0-EC-LD
Серийный номер		Угловая шлифовальная машина		
Номинальное напряжение	В пост. тока	18		
Скорость вращения без нагрузки	об/мин	3500-10000	10000	10,000
Резьба шпинделя		M14		
Диаметр круга	мм	125		
Толщина круга	мм	Max. 6		
Масса	кг	1.9*		1.8**
Аккумулятор	18 В	AP 18/2.5		
		AP 18/4.0		
		AP 18/5.0		
		AP 18/8.0		
		AP 18/4.0 XT		
		AP 18/8.0 XT		
Зарядное устройство		CA...серия 18 CA...серия 12/18		
Температура зарядки		От 0 до 40 °C		
Рабочая температура		От -10 до 40 °C		
Температура хранения		От -20 до 50 °C		

* Измерения проводились с использованием (9) , (8) (12), (13), без аккумулятора (массу аккумулятора см. на сайте www.flex-tools.com), без инструмента.
** Измерения проводились с использованием (9) , (12), (13), (14), без аккумулятора (массу аккумулятора см. на сайте www.flex-tools.com), без инструмента.

Обзор (см. Рис. A)

Нумерация частей относится к иллюстрациям на странице схем.

1 **Кнопка блокировки шпинделя**
2 **Выключатель питания**
3 **Рукоятка**
4 **Кнопки регулировки скорости**
LBE 125-15 18-EC
5 **Индикаторы скорости**
LBE 125-15 18-EC
6 **Крышка фильтра**
7 **Резьба для установки вспомогательной рукоятки**
8 **Щиток шлифовального круга**
9 **Резьбовой фланец**
a. Зажимной фланец
b. Зажимная гайка
10 **Шпиндель**
11 **Штифтовой ключ**
12 **Фиксируемый щиток отрезного круга**
13 **Вспомогательная рукоятка**
14 **Кожух с зажимным креплением**
ДляFor L 125 18.0-EC-LD

Инструкция по эксплуатации

⚠ ***ПРЕДУПРЕЖДЕНИЕ.***
Перед выполнением любых работ по обслуживанию электроинструмента извлекайте аккумулятор.

Перед включением электроинструмента

Распакуйте электроинструмент и принадлежности и убедитесь, что все детали имеются в наличии и не повреждены.

i ***ПРИМЕЧАНИЕ***
Аккумуляторы поставляются частично заряженными. Перед началом работы полностью зарядите аккумуляторы. См. руководство по эксплуатации зарядного устройства.

Советы по продлению срока службы аккумулятора

⚠ ***ВНИМАНИЕ!***
– *Никогда не заряжайте аккумуляторы при температуре ниже 0 °C и выше 40 °C.*
– *Не заряжайте аккумуляторы в условиях высокой влажности воздуха или температуры окружающей среды.*
– *Не накрывайте аккумуляторы и зарядное устройство во время зарядки.*
– *По окончании зарядки извлеките вилку зарядного устройства из розетки.*

В процессе зарядки аккумулятор и зарядное устройство нагреваются. Это нормально.

i ***ПРИМЕЧАНИЕ***
Следуйте указаниям по правильной зарядке аккумулятора, приведенным в инструкции по эксплуатации аккумулятора.

Если аккумуляторы не используются в течение длительного времени, храните их частично заряженными в прохладном месте.

Установка и замена аккумулятора (см. Рис. B1–B2)

- Вставьте заряженный аккумулятор в электроинструмент до щелчка (см. Рис. B1).
- Чтобы извлечь аккумулятор, нажмите кнопку фиксации (1) и извлеките его (2) (см. Рис. B2).

⚠ ***ВНИМАНИЕ!***
Когда устройство не используется, закрывайте контакты аккумулятора. Металлические предметы могут замкнуть контакты, в результате чего возможен взрыв или пожар!

Установка и снятие щитка

⚠ ***ПРЕДУПРЕЖДЕНИЕ.***
При использовании угловой шлифовальной машины для черновой обработки или резки никогда не работайте без щитка. Для резки необходимо использовать специальный щиток.

Установка (см. Рис. C1)

- Извлеките аккумулятор.
- Прикрепите щиток (1). Выступы на щитке должны располагаться в углублениях фланца.
- Поверните щиток по часовой стрелке

(2). Вращение возможно только в одну сторону!

Снятие (см. Рис. C2)

- Извлеките аккумулятор.
- Поверните щиток по часовой стрелке. Он поднимется, когда достигнет определенного положения.
- Поверните щиток против часовой стрелки на небольшой угол (1) и извлеките его вдоль углублений фланца (2).

Фиксируемый щиток отрезного круга (см. Рис. C3)

- Фиксируемый щиток отрезного круга (12) необходимо использовать в сочетании со щитком шлифовального круга (8),(14). Просто прикрепите зажимы щитка отрезного круга к щитку шлифовального круга.

Установка кожуха с зажимным креплением (см. Рис. C4)

Для L 125 18.0-EC-LD

- Извлеките аккумулятор.
- Откройте зажимной рычаг (1.).
- Установите кожух с зажимным креплением на зажимной фланец. При этом направьте выступы на зажимном кольце в паз на фланце (2.).
- Поверните кожух с зажимным креплением по часовой стрелке в нужное положение (3.) и затяните зажимной рычаг (4.).

Установка вспомогательной рукоятки (см. Рис. D)

- Извлеките аккумулятор.
- Чтобы установить рукоятку (13), закрутите ее на место с нужной стороны.

Установка и снятие шлифовального или отрезного круга (см. Рис. E1–E3)

Установка круга

- Извлеките аккумулятор.
- Нажмите и удерживайте кнопку блокировки шпинделя (1).
- С помощью штифтового ключа (11) ослабьте зажимную гайку (9b) на шпинделе (10) против часовой стрелки и снимите ее (см. Рис. E1).
- Установите круг в правильное положение.
- Затяните зажимную гайку (9b). При использовании шлифовального круга к нему обращена выступающая часть зажимной гайки (см. Рис. E2). При использовании отрезного круга к нему обращена вогнутая часть зажимной гайки (см. Рис. E3).
- Нажмите и удерживайте кнопку блокировки шпинделя (1).
- Затяните зажимную гайку (9b).
- Установите аккумулятор.
- Включите угловую шлифовальную машину (без фиксации в нужном положении) и дайте поработать примерно 30 секунд. Убедитесь в отсутствии дисбаланса и вибраций.
- Выключите угловую шлифовальную машину.

Снятие круга

- Нажмите кнопку блокировки шпинделя (1) и поворачивайте зажимную гайку (9b) до тех пор, пока шпиндель (10) не заблокируется.
- Ослабьте и снимите зажимную гайку (9b) с помощью штифтового ключа (11).
- Снимите шлифовальный или отрезной круг.

Пылевой фильтр (см. Рис. F)

- Извлеките аккумулятор.
- Чтобы установить крышку фильтра (6), защелкните ее на основании инструмента.
- Чтобы снять крышку фильтра, вставьте плоскую отвертку (не входит в комплект) в выемку в верхней части крышки фильтра и подденьте крышку фильтра.
- Регулярно очищайте крышку фильтра.

Включение и выключение

Кратковременная работа без использования переключателя

Кратковременная работа без использования переключателя (см. Рис. G1)

- Нажмите на переключатель (1.), сдвиньте вперед и удерживайте (2.).
- Чтобы выключить, отпустите переключатель (1).

Непрерывная работа с включенным переключателем (см. Рис. G2-G3)

- Нажмите на переключатель (1.), сдвиньте его вперед и удерживайте (2.), затем зафиксируйте его в переднем положении, нажав (3.).
- Чтобы выключить устройство, быстро нажмите и отпустите переключатель.

Настройка скорости (LBE 125-15 18-EC) (см. Рис. H)

Предусмотрено четыре уровня скорости, которые можно изменить с помощью кнопок регулировки скорости (4).

Нажмите кнопку «>», чтобы увеличить скорость.

Нажмите кнопку «<», чтобы уменьшить скорость. Индикаторы (5) под цифрами показывают текущий уровень скорости.

При выключении инструмента текущий уровень скорости будет запомнен и восстановлен при следующем включении.

Скорость	LBE 125-15 18-EC
1	3500 RPM
2	5000 RPM
3	7000 RPM
4	10000 RPM

Регулировка щитка (см. Рис. I1)

Чтобы приспособить устройство к выполняемой задаче, щиток можно регулировать без инструментов на 360° с помощью пазов.

Регулировка кожуха с зажимным креплением (см. Рис. I2)

- Отпустите зажимной рычаг (1.).
- Отрегулируйте кожух с зажимным креплением (2).
- Затяните зажимной рычаг (3).

ПРИМЕЧАНИЕ

Защитный кожух должен быть надежно зафиксирован, чтобы он не поворачивался. При необходимости перед поворотом зажимного рычага затяните шестигранную гайку до тех пор, пока рычаг не будет легко переключаться рукой.

Использование

ПРИМЕЧАНИЕ

После выключения электроинструмента он продолжает работать некоторое время.

ПРЕДУПРЕЖДЕНИЕ!

Во время работы всегда надевайте защитные очки или маску.

ПРЕДУПРЕЖДЕНИЕ!

Для обеспечения надлежащего контроля всегда управляйте инструментом двумя руками, держа одну руку на вспомогательной рукоятке. Потеря контроля может привести к несчастному случаю с серьезными травмами.

Грубая шлифовка

ПРЕДУПРЕЖДЕНИЕ!

Никогда не используйте для шлифования режущие круги.

– Для обеспечения максимальной производительности шлифования угол наклона круга должен составлять 20°–40°.
– Применяя умеренное давление, перемещайте угловую шлифовальную машину вперед и назад. В результате заготовка не перегревается и не обесцвечивается, а также не образуются канавки.

Отрезное шлифование (см. Рис. J)

ПРЕДУПРЕЖДЕНИЕ!

При выполнении шлифовальных работ всегда используйте щиток отрезного круга.

- Угловая шлифовальная машина всегда должна работать в обратном направлении. В противном случае существует опасность неконтролируемого выхода круга из паза.
- Не нажимайте на электроинструмент, не наклоняйте его и не допускайте вибрации.
- Настройте подачу в соответствии с материалом, который необходимо разре-

зать: чем тверже материал, тем медленнее подача.

Транспортировка

На литий-ионные аккумуляторы распространяются требования законодательства об опасных грузах.

Транспортировка этих аккумуляторов должна осуществляться в соответствии с местными, национальными и международными положениями и правилами.

Пользователи могут перевозить такие аккумуляторы автомобильным транспортом без каких-либо дополнительных условий.

Коммерческая перевозка литий-ионных аккумуляторов транспортными компаниями регулируется правилами перевозки опасных грузов. Подготовка к отправке и транспортировка могут осуществляться только лицами, прошедшими соответствующую подготовку. Весь процесс должен контролироваться специалистами.

При транспортировке аккумуляторных батарей необходимо соблюдать следующие правила.

Убедитесь, что клеммы контактов аккумулятора защищены и изолированы для предотвращения короткого замыкания.

Убедитесь, что аккумулятор надежно защищен от перемещения внутри упаковки.

Запрещается транспортировать поврежденные или протекающие аккумуляторные батареи.

Для получения дополнительной информации обратитесь в транспортную компанию.

⚠ ***ВНИМАНИЕ!***

Не отправляйте аккумуляторы с поврежденным корпусом.

Обслуживание и уход

⚠ ***ПРЕДУПРЕЖДЕНИЕ!***

Перед выполнением любых работ по обслуживанию электроинструмента извлекайте аккумулятор.

Очистка

⚠ ***ВНИМАНИЕ!***

При очистке сжатым воздухом всегда надевайте защитные очки.

Регулярно очищайте электроинструмент и его вентиляционные отверстия. Частота очистки зависит от материала и продолжительности использования. Регулярно продувайте внутреннюю часть корпуса и двигатель с помощью сухого сжатого воздуха.

Ремонт

Ремонт должен выполняться только в авторизованном сервисном центре.

i ***ПРИМЕЧАНИЕ***

В течение гарантийного срока не откручивайте винты на корпусе. Несоблюдение этого требования приведет к аннулированию любых гарантийных претензий к производителю.

Запасные части и принадлежности

Для получения информации о других принадлежностях и инструментах см. каталоги производителей. Изображения в разобранном виде и списки запасных частей можно найти по адресу:
www.flex-tools.com.

Информация об утилизации

⚠ ***ПРЕДУПРЕЖДЕНИЕ!***

Чтобы старый электроинструмент нельзя было использовать:

– *извлеките аккумулятор.*

Только для стран ЕС.

Не выбрасывайте электроинструменты вместе с бытовыми отходами!

В соответствии с европейской директивой 2012/19/ЕС по транспортировке и утилизации отходов электрического и электронного оборудования согласно национальному законодательству использованные электрические приборы должны собираться отдельно и утилизироваться экологически безопасным способом.

Регенерация сырья вместо утилизации отходов.

Устройство, принадлежности и упаковка должны быть утилизированы экологически безопасным способом. Пластиковые части могут быть переработаны в соответствии с типом материала.

⚠ ***ПРЕДУПРЕЖДЕНИЕ!***

Не выбрасывайте аккумуляторы вместе с бытовым мусором, а также не бросайте их в огонь или в воду. Не вскрывайте использованные аккумуляторы.

Только для стран ЕС.

В соответствии с нормативом 2023/1542 неисправные и использованные аккумуляторы необходимо утилизировать.

i ***ПРИМЕЧАНИЕ***

Для получения информации о вариантах утилизации обратитесь к продавцу.

CE Декларация соответствия

Декларации соответствия приведены в Приложении 1 настоящей инструкции по эксплуатации.

Отказ от ответственности

Производитель и его представитель не несут ответственности за любой ущерб и упущенную выгоду в результате прерывания деятельности, вызванного изделием или непригодным для использования изделием.

Производитель и его представитель не несут ответственности за любой ущерб, вызванный неправильным использованием устройства или использованием устройства с изделиями других производителей.

Sisukord

Kasutusjuhendis kasutatud sümbolid. 250
Sümbolid tootel 250
Oluline ohutusteave 250
Müra- ja vibratsioonitase 254
Tehnilised andmed 255
Ülevaade 256
Kasutusjuhend 256
Transport 258
Hooldus 258
Utiliseerimise teave 259
CE-vastavusdeklaratsioon 259
Vastutusest lahtiütlemine 259

Kasutusjuhendis kasutatud sümbolid

⚠ ***HOIATUS!***
Viitab ähvardavale ohule. Selle hoiatuse eiramine võib põhjustada surma või äärmiselt raskeid vigastusi.

⚠ ***ETTEVAATUST!***
Viitab võimalikule ohtlikule situatsioonile. Selle hoiatuse eiramine võib põhjustada kergeid vigastusi või vara kahjustumist.

i ***MÄRKUS***
Viitab kasutusnõuannetele ja olulisele teabele.

Sümbolid tootel


Enne elektritööriista sisselülitamist lugege kasutusjuhendit.


Kandke kaitseprille!


Töötage alati kahe käega.


Ärge kasutage kaitsekatet lõikamiseks.


Vananenud seadme kõrvaldamise teave (vt lk 259)


CE märgis


UKCA märgis

Oluline ohutusteave

⚠ ***HOIATUS!***
Enne elektritööriista kasutamist lugege palun alljärgnevat ja toimige vastavalt:
- *käesolevale kasutusjuhendile,*
- *„Üldised ohutusjuhised" elektritööriistade käsitsemise kohta komplektis sisalduvas voldikus (brošüüri nr.: 315915),*
- *antud hetkel kehtivad tegevuskoha eeskirjad ja õnnetuste ennetamise eeskirjad.*

See elektritööriist on kaasaegne toode ja on loodud kooskõlas tunnustatud ohutuseeskirjadega. Sellegipoolest võib elektritööriist kujutada kasutamise ajal ohtu kasutaja või kolmanda osapoole elule ja tervisele, samuti võivad kahjustuda nii elektritööriist kui ka vara.
Elektritööriista tohib kasutada ainult
- *sihtotstarbeliselt*
- *ja see peab olema ideaalses töökorras.*

Ohutusnõudeid rikkuvad vead tuleb alati viivitamatult parandada.

Sihtotstarve

Nurklihvija on ette nähtud
- kaubanduslikuks/tööstuslikuks kasutamiseks,
- Metalli, kivi ja sarnaste materjalide kuivlõikamiseks ja lihvimiseks, samuti lihvimiseks, traatharjaga puhastamiseks ja kivimaterjali sisse teemantlõikuriga avade lõikamiseks ilma vett kasutamata.
- Lõikamiseks on vaja spetsiaalset lõikekaitset (vt joonise asendit 12). A).
- Pange tähele, et kivi lõikamisel on vaja piisavat tolmueemaldust.
- Kui müüritise/betooni/kivi pindade lihvimiseks kasutatakse teemantlihvimiskettaid, tuleb kasutada FLEX teemantlihvimisketta kaitskatet (tüüp: SG-R D125).
- Näiteks ei ole lubatud mootorsae kettad ja saelehed.

– Tööriistad peavad olema heakskiidetud pöörlemiskiirusele vähemalt 10000 pööret/minutis.

Nurklihvija ohutusjuhised

⚠ ***HOIATUS!***

Lugege läbi kõik elektritööriistaga kaasas olevad hoiatused, juhised, joonised ja andmed. *Alltoodud juhiste eiramine võib põhjustada elektrilööki, tulekahju ja/või tõsiseid vigastusi. Säilitage kõik hoiatused ja juhised hilisemaks kasutuseks.*

liivapaberiga lihvimise, traatharjamise või lõikamise üldised ohutushoiatused:

- **See elektriline tööriist on ette nähtud kasutamiseks teritaja, lihvija, traatharja, avalõikuri või lõikeriistana. Lugege läbi kõik elektritööriistaga kaasas olevad hoiatused, juhised, joonised ja andmed.** Alltoodud juhiste eiramine võib põhjustada elektrilööki, tulekahju ja/või tõsiseid vigastusi.
- **Selle elektrilise tööriistaga ei teostata selliseid töid nagu poleerimine.** Elektritööriista kasutamine mitte ettenähtud eesmärgil võib põhjustada ohu ja tekitada kehavigastusi.
- **Ärge muutke seda elektrilist tööriista viisil, mis pole tööriista tootja poolt spetsiaalselt kavandatud ja ette nähtud.** Sellise kasutamine võib põhjustada kontrolli kaotuse ja tekitada tõsiseid kehavigastusi.
- **Ärge kasutage tarvikuid, mis ei ole spetsiaalselt seadme tootja poolt toodetud ja soovitatud.** See, et tarvikut on võimalik elektritööriistaga ühendada, ei taga veel ohutut tööd.
- **Kasutatava tarviku lubatud pöörlemiskiirus peab olema vähemalt võrdne elektritööriistale märgitud maksimaalse kiirusega.** Lubatud pöörlemiskiirusest kiiremini pöörlevad tarvikud võivad puruneda ning selle tükid võivad laiali paiskuda.
- **Tarviku välimine läbimõõt ja paksus peavad vastama elektritööriista jaoks lubatud mõõtmetele.** Valede mõõtmetega tarvikuid ei kata kaitsekate piisaval määral, mistõttu ei ole võimalik neid kontrollida.
- **Tarviku kinnituse mõõtmed peavad vastama elektritööriista kinnitusdetailide mõõtmetele.** Elektritööriista kinnitusdetailidega mitte kokku sobivad tarvikud ei püsi tasakaalus, vibreerivad liigselt ja võivad põhjustada seadme üle kontrolli kaotamise.
- **Ärge kasutage kahjustatud tarvikut. Enne iga kasutuskorda kontrollige, et tarvikul ei esine järgnevaid nähtusi: lihvkettast eemaldunud killukesed ja selle mõrad, lihvtalla mõrad, katkised kohad või liigne kulumine. Elektritööriista või tarviku mahakukkumise korral veenduge, et see ei oleks kahjustunud, või kasutage kahjustamata tarvikut. Pärast tarviku kontrollimist ja paigaldamist liikuge ise ning suunake kõrvalised isikud pöörleva tarviku lihvpinnast eemale ja laske elektritööriistal ühe minuti jooksul maksimaalsel koormuseta kiirusel töötada.** Kahjustunud tarvikud üldjuhul purunevad selle katse käigus.
- **Kandke isikukaitsevahendeid. Kasutage vastavalt seadme kasutusotstarbele näomaski, silmakaitset või kaitseprille. Vajadusel kandke tolmukaitsemaski, kuulmiskaitsevahendeid, kindaid ja töökojapõlle, mis on võimelised peatama väikesed abrasiiv- või toorikuosakesed.** Silmakaitsevahend peab suutma peatada erinevate toimingute käigus tekkivad lendavad prahiosakesed. Tolmu- või hingamisteede kaitsemaskid peavad filtreerima kasutamisel tekkivaid osakesi. Pikaajaline kokkupuude valju müraga võib tekitada kuulmiskahjustusi.
- **Veenduge, et kõrvalised isikud oleks tööpiirkonnast ohutus kauguses. Igaüks, kes tööpiirkonda siseneb, peab kandma isikukaitsevahendeid.** Töödeldava detaili või purunenud tarviku tükid võivad eemale paiskuda ja põhjustada vigastusi ka väljaspool otsest tööpiirkonda.
- **Hoidke elektritööriista ainult isoleeritud käepidemetest, kui teete toiminguid, mille puhul lõikeriist võib puutuda kokku varjatud juhtmetega.** Voolu all olevate juhtmetega kokku puutuvad lõiketerad võivad tööriista metallosad voolu alla viia ning kasutaja võib saada elektrilöögi.
- **Paigutage juhe nii, et see ei puutuks kokku seadme pöörleva tarvikuga.** Kontrolli kaotusel seadme üle tekib toitejuhtme läbilõikamise või kaasahaaramise oht ning teie käsi võib pöörleva tarvikuga kokku puutuda.

- **Ärge pange seadet käest enne, kui seadme tarvik on täielikult seiskunud.** Pöörlev tarvik võib aluspinnaga haakuda ja selle tagajärjel võite kaotada kontrolli elektritööriista üle.
- **Ärge transportige töötavat elektritööriista.** Teie rõivad võivad pöörleva tarvikuga juhuslikult kokku puutuda ning tarvik võib tungida teie kehasse.
- **Puhastage regulaarselt elektritööriista ventilatsiooniavasid.** Mootori ventilaator tõmbab tolmu korpusesse, kogunev metallitolm võib põhjustada elektrilisi ohte.
- **Ärge kasutage elektritööriista kergestisüttivate materjalide läheduses.** Sädemete tõttu võivad need materjalid süttida.
- **Ärge kasutage tarvikuid, mille puhul tuleb kasutada jahutusvedelikke.** Vee või teiste jahutusvedelike kasutamine võib põhjustada elektrilööki.

Tagasilöök ja sellega seotud hoiatused

Tagasilöök on kinnikiiluvast tarvikust, näiteks lihvkettast, lihvtallast jne tingitud järsk reaktsioon. Kinnikiilumine põhjustab pöörleva tarviku järsu seiskumise. Selle tagajärjel liigub seade kinnikiilumise kohast kontrollimatult tarviku pöörlemissuunale vastupidises suunas. Kui näiteks lihvketas toorikus kinni kiilub, võib pinda kinnikiilunud ketta serv anda tagasilöögi. Lihvketas võib liikuda sõltuvalt ketta pöörlemissuunast kinnikiilumise hetkel, kas seadme kasutaja poole või kasutajast eemale. Seejuures võivad lihvkettad sellistes tingimustes ka murduda.
Tagasilöök on seadme ebaõige kasutamise ja/või valede töövõtete või -tingimuste tagajärg. Seda saab vältida, rakendades järgnevalt kirjeldatud sobivaid ettevaatusabinõusid.

- **Hoidke elektritööriista mõlema käega kindlalt kinni ning asetage oma keha ja käed nii, et saaksite tagasilöögijõududele vastu seista.**Kasutaja saab pöördemomendi reaktsioone või tagasilöögijõude kontrollida, kui võetakse tarvitusele vajalikud ettevaatusabinõud.
- **Ärge kunagi pange kätt pöörleva tarviku lähedusse.** Tagasilöögi puhul võib tarvik liikuda üle teie käe.
- **Ärge asetage oma keha piirkonda, kuhu elektriline tööriist tagasilöögi korral liigub.** Kinnikiilumisel paiskab tagasilöök tööriista ketta liikumissuunale vastupidises suunas.
- **Olge eriti ettevaatlik, kui töötate nurkadega, teravate servadega jne. Vältige tarviku esemete vastu põrkumist ja kinnikiilumist.** Pöörlev tarvik kipub nurkades, teravates servades ja tagasipõrkumise korral kinni kiiluma. See põhjustab kontrolli kaotust seadme üle või tagasilööki.
- **Ärge paigaldage saeketi puulõikamistera, segmenteeritud teemantketast, mille äärevahe on suurem kui 10 mm, ega hammastega saetera.**Sellised terad põhjustavad sageli tagasilööki ja seadme üle kontrolli kaotamist.

Lihvimise ja lõiketööde jaoks mõeldud ohutushoiatused:

- **Kasutage ainult teie elektritööriista jaoks ettenähtud kettatüüpe ja valitud ketta jaoks mõeldud spetsiaalset kaitset.** Kettaid, mille jaoks elektritööriist ei ole ette nähtud, ei saa piisavalt kaitsta ja need on ohtlikud.
- **Keskelt surutud ketaste lihvimispind peab olema paigaldatud kaitse tasapinnast allapoole.** Valesti paigaldatud ketast, mis ulatub läbi kaitse tasapinna, ei saa piisavalt kaitsta.
- **Kaitse peab olema kindlalt elektritööriista külge kinnitatud ja paigutatud maksimaalse ohutuse tagamiseks, nii et operaatori poole jääks kõige vähem ketast.** Kaitse aitab kaitsta operaatorit katkiste kettakükkide, juhusliku kokkupuute eest ketta ja sädemetega, mis võivad rõivaid süttida.
- **Kettaid tohib kasutada ainult soovitatud otstarvete jaoks. Näiteks: ärge lihvige lõikeketta küljega.** Lõike-lihvkettad on ette nähtud perifeerlihvimiseks, nendele ketastele mõjuvad külgjõud võivad põhjustada nende purunemise.
- **Kasutage alati kahjustamata kettaäärikuid, mis on teie valitud ketta jaoks õige suurus e ja kujuga.** Õiged kettaäärikud toetavad ketast, vähendades seeläbi ketta purunemise võimalust. Lõikeketaste äärikud võivad lihvketta äärikutest erineda.
- **Ärge kasutage suuremate elektriliste tööriistade kulunud kettaid.** Suuremate elektriliste tööriistade jaoks mõeldud ketas ei sobi väiksema tööriista suuremaks kiiruseks ja võib lõhkeda.

- **Kaheotstarbeliste ketaste kasutamisel kasutage alati vastava rakenduse jaoks õiget kaitset.** Vale kaitsekatte kasutamine ei pruugi tagada soovitud kaitsetaset, mis võib põhjustada tõsiseid vigastusi.

Täiendavad ohutushoiatused konkreetsete lõikamistoimingute jaoks:

- **Ärge suruge lõikeketast nii, et see kinni kiiluks, ega rakendage sellele liigset survet. Ärge püüdke teha liiga sügavat sisselõiget.** Kettale liigse surve avaldamine suurendab koormust ja võimalust, et ketas lõikamise ajal põrkub või jääb kinni ning põhjustab tagasilöögi või puruneb.
- **Ärge asetage keha pöörleva kettaga samale joonele ega selle taha.** Kui ketas liigub töö käigus teie kehast eemale, võib võimalik tagasilöök pöörleva ketta ja elektritööriista otse teie poole liikuma tõugata.
- **Kui ketas on kinni kiilunud või lõikamist mingil põhjusel katkestate, lülitage elektritööriist välja ja hoidke seda liikumatult, kuni ketas täielikult peatub. Ärge kunagi proovige lõikeketast lõikest eemaldada, kui ketas alles liigub, vastasel juhul võib tekkida tagasilöök.** Ketta kinnikiilumise põhjused tuleb välja selgitada ja elimineerida.
- **Ärge alustage lõikamist, kui ketas on töödeldava detaili sees. Laske ketta täiskiirusel saavutada ja sisestage ettevaatlikult uuesti lõikekohta.** Kui elektriline tööriist töödeldavas detailis uuesti käivitada, võib ketas kinni kiiluda, üles liikuda või tagasilöögi tekitada.
- **Toetage paneele ja muid mistahes ülemõõdulisi töödeldavaid detaile, et minimeerida ketaste kinnikiilumise ja tagasilöögi ohtu.** Suured töödeldavad detailid kipuvad oma raskuse all painduma. Toed tuleb asetada töödeldava detaili alla lõikejoone lähedale ja mõlemal pool ketast töödeldava detaili serva lähedusse.
- **Olge eriti ettevaatlik olemasolevatesse seintesse või muudesse pimedatesse kohtadesse "taskulõike" tegemisel.** Väljaulatuv ketas võib lõigata gaasi- või veetorusid, elektrijuhtmeid või esemeid, mis võivad põhjustada tagasilöögi.
- **Ärge püüdke teha kurvilist lõikamist.** Kettale liigse surve avaldamine suurendab koormust ja võimalust, et ketas lõikes põrkub või kinni jääb ning põhjustab tagasilöögi põhjustab või puruneb, mis võib tekitada tõsiseid vigastusi.

Spetsiaalsed lihvimistoimingutega seotud hoiatused

- **Kasutage sobiva suurusega lihvkettapaberit. Lihvpaberi valimisel järgige tootja soovitusi.** Suuremate mõõtmetega lihvpaber, mis ulatub lihvimisalusest liiga kaugele, võib põhjustada rebenemise ohtu ja võib põhjustada ketta kinnijäämist, rebenemist või tagasilöögi.

Traatharjaga töötamisega seotud ohutushoiatused

- **Arvestage, et traatharjased lendavad harjast eemale isegi tavalise töö ajal. Ärge koormake traate üle, rakendades harjale liigset koormust.** Traatharjased võivad kergesti õhukestesse riietesse ja/või nahka tungida.
- **Kui traatharjamisel on ette nähtud kasutada kaitsekatet, vältige mistahes kokkupuudet traatketta või traatharja ja kaitsekatte vahel.** Traatketta või traatharja läbimõõt võib töökoormuse ja tsentrifugaaljõudude mõjul suureneda.

Täiendavad ohutuseeskirjad

- **Kasutage peidetud elektrijuhtmete leidmiseks sobivaid tuvastusseadmeid või pidage nõu oma elektriettevõttega.** Kokkupuude elektrijuhtmetega võib kaasa tuua tulekahju ja/või elektrilöögi. Kahjustatud gaasitoru võib põhjustada plahvatuse. Veetorusse lõikamine võib põhjustada varalist kahju või elektrilööki.
- **Tarvikute keermetega ühendusosad peavad vastama lihvija võlli keermetele.** Äärikute abil paigaldatavate tarvikute puhul peab tarviku tugiava sobituma fikseeriva ääriku läbimõõduga. Elektritööriista kinnitusdetailidega mitte kokku sobivad tarvikud ei püsi tasakaalus, vibreerivad liigselt ja võivad põhjustada seadme üle kontrolli kaotamise.
- **Liivapaberiga lihvimisel võivad tekkida kõrged pinnatemperatuurid, kohandage kiirust vastavalt.**

- **Töötamise ajal hoidke elektritööriista kindlalt kahe käega ja veenduge, et seisate kindlal pinnal.** Elektritööriista kindlaks juhtimiseks kasutage mõlemat kätt.
- **Kinnitage töödeldav detail.** Töödelda detaili kinnitamine klambrite vahele on turvalisem kui selle käes hoidmine.
- **Ärge vajutage spindlilukku enne, kui lihvimisseade peatub.**
- **Tolm, mis eraldub materjalidest nagu pliivärvid, mõned puidutüübid, kivimid ja metall, võivad olla ohtlikud nii operaatorile kui läheduses viibivatele inimestele.** Sellise tolmu sissehingamine või puudutamine võib kutsuda esile hingamisteede haigusi ja/või allergilisi reaktsioone.
  - Veenduge, et töökoht on hästi ventileeritud.
  - Võimalusel kasutage välist tolmueraldusseadet.
  - Soovitame kanda filterklassi P2 respiraatormaski.
- **Ärge töötage materjalidega, millest eralduvad ohtlikud ained (nt. asbest).**
- **Kasutage ainult originaalakusid, mille pinge ühtib elektritööriista andmesildil näidatud pingega.** Muude akude (nt järeletehtud, taastatud ja muud tüüpi akud) kasutamine suurendab vigastuste ja varakahjustuste ohtu, kuna aku võib plahvatada.

Müra- ja vibratsioonitase

Müra- ja vibratsioonitasemed on määratletud kooskõlas standardiga EN 62841.

Elektritööriista A-hindamise müratase on tavaliselt järgmine:

– Helirõhu tase L_{pA}:	81 dB(A)
– Helivõimsuse tase L_{WA}:	89 dB(A)
– Määramatustegur:	K = 3 dB

Vibratsiooni koguväärtus:

– Emissiooni väärtus a_h:	5.6 m/s² (põhikäepide)
	6.6 m/s² (lisakäepide)
– Määramatustegur:	K = 1.5 m/s²

Korduvad löögievibratsioonid (p_F):

– LBE 125-15 18-EC/ LB 125-15 18-EC/ L 125 18.0-EC-LD	151 m/s²
– Määramatustegur:	K=1 m/s²

⚠ ***ETTEVAATUST!***

Kindlaksmääratud mõõteväärtused kehtivad uute elektriliste tööriistade puhul. Igapäevane kasutamine muudab müra- ja vibratsioonitasemete väärtusi.

i ***MÄRKUS***

Deklareeritud vibratsiooni koguväärtus(ed) ja deklareeritud müraemissiooni väärtus(ed) on mõõdetud vastavalt standardsele testimismeetodile ja neid võib kasutada ühe tööriista võrdlemiseks teisega; neid võib kasutada ka kokkupuute esialgseks hindamiseks.
Deklareeritud vibratsiooniemissiooni tase ja müraemissiooni väärtus(ed) esindavad tööriista põhiseadistusi ja -rakendusi. Kui aga tööriista kasutatakse muudeks rakendusteks, muude tarvikutega või kui seda hooldatakse halvasti, võivad vibratsiooniemissiooni tase ja müraemissiooni väärtus(ed) erineda. See võib oluliselt suurendada kokkupuutetaset kogu tööperioodi jooksul.
Vibratsiooniga kokkupuute taseme ja müraemissiooni väärtuse (väärtuste) täpseks hindamiseks on vaja arvesse võtta ka aegu, mil tööriist on välja lülitatud või töötab, kuid pole tegelikult kasutusel. See võib oluliselt vähendada kokkupuutetaset kogu tööperioodi jooksul.
Määrake kindlaks täiendavad ohutusmeetmed operaatori kaitsmiseks vibratsiooni ja müra mõjude eest, näiteks: tööriista ja tarvikute hooldamine, käte soojas hoidmine, töökorralduse planeerimine.

⚠ ***HOIATUS!***

Kandke kuulmiskaitsevahendeid, kui helirõhu tase ületab 85 db(A).

Tehnilised andmed

Toote tüüp		LBE 125-15 18-EC	LB 125-15 18-EC	L 125 18.0-EC-LD
Toode		Angle Grinder		
Nimipinge	Vdc	18		
Tühikäigu kiirus	RPM	3500-10000	10000	10,000
Spindli keermed		M14		
Ketta läbimõõt	mm	125		
Ratta paksus	mm	Max. 6		
Kaal	kg	1.9*		1.8**
Aku	18V	AP 18/2.5		
		AP 18/4.0		
		AP 18/5.0		
		AP 18/8.0		
		AP 18/4.0 XT		
		AP 18/8.0 XT		
Laadija vahemik	CA...18 tootesari CA...12/18 tootesari			
Laadimistemperatuur	0~40°C			
Töötemperatuur	-10~40°C			
Hoiustamistemperatuur	-20~50°C			

* Mõõdetud (9) , (8) (12), (13) abil, ilma akuta (aku kaalu leiate aadressilt (www.flex-tools.com), ilma tööriistata).
** Mõõdetud (9) , (12), (13), (14) abil, ilma akuta (aku kaalu leiate aadressilt (www.flex-tools.com), ilma tööriistata).

Ülevaade (vt joonist A)

Toote detailide nummerdus vastab jooniste lehel olevale seadme joonisele.

1 **Spindlilukk**
2 **Toitelüliti**
3 **Käepide**
4 **Kiiruse reguleerimise nupud**
LBE 125-15 18-EC
5 **Kiirusindikaatorid**
LBE 125-15 18-EC
6 **Filtrikate**
7 **Abikäepideme paigalduskruvi keere**
8 **Lihvimisketta kaitse**
9 **Keermestatud äärik**
a. **kinnitusäärik**
b. **kinnitusmutter**
10 **Spindel**
11 **Mutrivõti**
12 **Klõpskinnitusega lõikeketta kaitse**
13 **Lisakäepide**
14 **Klambriga kinnitatav kate**
For L 125 18.0-EC-LD

Kasutusjuhend

⚠ ***HOIATUS!***
Enne elektritööriista hooldamist/seadistamist jne eemaldage sellelt aku.

Enne elektritööriista sisselülitamist

Pakkige elektritööriist ja tarvikud lahti ning kontrollige, et ükski osa ei oleks puudu või kahjustatud.

i ***MÄRKUS***
Akud ei ole tarnimisel täielikult laetud. Enne esmakasutust laadige akud täiesti täis. Lugege laadija kasutusjuhendit.

Nõuanded aku pika kasutusaja tagamiseks

⚠ ***HOIATUS!***
– *Ärge kunagi laadige akusid temperatuuril alla 0 °C või üle 40 °C.*
– *Ärge laadige akusid kõrge õhuniiskuse või kõrge õhutemperatuuri keskkonnas.*
– *Ärge katke akusid ja laadijat laadimise ajal.*
– *Tõmmake laadimisprotsessi lõpus laadija võrgupistik välja.*

Aku ja laadija kuumenevad laadimise ajal. See on täiesti normaalne!

i ***MÄRKUS***
Järgige laadija kasutusjuhendis esitatud juhiseid akude nõuetekohaseks laadimiseks.

Kui akusid ei kasutata pikema aja jooksul, hoidke neid osaliselt laetuna jahedas kohas.

Aku paigaldamine/vahetamine (vt joonist B1-B2)

- Suruge laetud aku elektritööriista sisse, kuni see klõpsatusega paika fikseerub (vt joonist B1).
- Aku eemaldamiseks vajutage vabastusnuppu (1.) ja tõmmake aku välja (2.) (vt joonist B2).

⚠ ***ETTEVAATUST!***
Kui seade ei ole kasutuses, siis tuleb aku klemme kaitsta. Lahtised metallesemed võivad klemme lühistada – plahvatuse ja tulekahju oht!

Kontrollige ja eemaldage kaitse

⚠ ***HOIATUS!***
Kui kasutate nurklihvijat töötlemiseks või lõikamiseks, siis ärge kunagi töötage ilma kaitseta. Lõikamiseks tuleb kasutada spetsiaalset lõikekaitset.

Kinnitamiseks (vt joonis C1)

- Eemaldage aku.
- Kinnitage kaitsekate (1). Kaitsekatte otsad peavad asuma ääriku süvendites.
- Pöörake kaitsekatet päripäeva (2). Pööramine on võimalik ainult ühes suunas!

Eemaldamiseks (vt joonis C2)

- Eemaldage aku.
- Pöörake kaitset päripäeva ja see hüppab teatud asendisse jõudes välja.
- Pöörake kaitset vastupäeva väikese nurga all (1) ja võtke see ääriku süvenditest (2) välja.

Lõikeketta klõpskinnitusega kaitse (vt joonis C3)

- Lõikamiseks mõeldud lõikeketta klõpskinnitusega kaitset (12) tuleb kasutada koos

lihvketta kaitsega (8), (14). Lihtsalt kinnitage lõikeketta kaitseklamber lihvketta kaitse külge.

Klambriga kinnitatava katte paigaldamiseks (vt joonis C4)

L 125 18.0-EC-LD mudelitele

- Eemaldage aku.
- Avage kinnitushoob (1).
- Kinnitage kinnitusrõngaga klambriga kate kinnitusääriku külge, suunates kinnitusrõnga nukid seejuures ääriku soonde (2.).
- Keerake klambriga kinnitava kate päripäeva soovitud asendisse (3.) ja pingutage kinnitushooba (4.).

Abikäepideme paigaldamine (vt joonis D)

- Eemaldage aku.
- Käepideme (13) paigaldamiseks keerake see oma kohale.

Lihv- või lõikeketta paigaldamine ja eemaldamine (vt joonist E1-E3)

Ketta paigaldamine

- Eemaldage aku.
- Vajutage ja hoidke spindlilukku all (1).
- Lõdvendage tihvtivõtme (11) abil spindlil (10) olevat kinnitusmutrit (9b) vastupäeva ja eemaldage see (vt joonis E1).
- Sisestage ketas õiges asendis.
- Pingutage kinnitusmutrit (9b). Lihvimisketta puhul on kinnitusmutri tõstetud osa vastu ketast (vt joonis E2). Lõikeketta puhul on kinnitusmutri nõgus osa vastu ketast (vt joonis E3).
- Vajutage ja hoidke spindlilukku all (1).
- Pingutage kinnitusmutrit (9b).
- Paigaldage aku.
- Lülitage nurklihvija sisse (ilma asendisse lukustamata) ja laske nurklihvijal u 30 sekundit töötada. Kontrollige tasakaalustamatust ja vibratsiooni.
- Lülitage nurklihvija välja.

Ketta eemaldamine

- Vajutage spindli lukku (1) ja keerake kinnitusmutrit (9b), kuni spindel (10) lukustub.
- Keerake kinnitusmutter (9b) lahti ja eemaldage see tihvtivõtme (11) abil.
- Eemaldage lihvimis- või lõikeketas.

Tolmufilter (vt joonis F)

- Eemaldage aku.
- Filtrikatte (6) kinnitamiseks kinnitage see tööriista tugijala külge klõpsates.
- Filtrikatte eemaldamiseks sisestage lameotskruvikeeraja (ei kuulu komplekti) filtri katte ülaosas olevasse sälku ja kangutage filtrikate tööriistast lahti.
- Puhastage filtrikatet regulaarselt.

Sisse- ja väljalülitamine

Lühiajaline kasutamine lülitit lukustamata

Lühiajaline töötamine ilma sisselülitatud lülitita (vt joonis G1)

- Vajutage klahvlülitit (1.), suruge ettepoole ja hoidke all (2.).
- Väljalülitamiseks vabastage klahvlüliti (1).

Pidev töötamine sisselülitatud lülitiga (vt joonis G2-G3)

- Vajutage klahvlülitit (1.), suruge ettepoole ja hoidke all (2.) ning fikseerige esiosa, rakendades survet (3.).
- Väljalülitamiseks vajutage lühidalt lülitit ja vabastage see.

Kiiruse seadistamine (LBE 125-15 18-EC) (vt joonist H)

Kiiruse reguleerimisnuppude (4) abil saab seadistada neli erinevat kiirustaset.

Kiiruse suurendamiseks vajutage nuppu „>“,

Kiiruse vähendamiseks vajutage nuppu „<“. Numbrite all olevad kiirusenäidikud (5) näitavad praegust kiirusetaset.

Tööriista väljalülitamise järel jääb toimima mälufunktsioon ning tööriista järgmisel käivitamisel töötab seade viimasel aktiveeritud kiirustasemel.

Kiirustase	LBE 125-15 18-EC
1	3500 RPM
2	5000 RPM
3	7000 RPM
4	10000 RPM

Kaitsekatte reguleerimine (vt joonis I1)

Tööriista kohandamiseks vastavalt käsilolevale ülesandele saab kaitsekatet ilma tööriistata 360° sälkude abil reguleerida.

Klambriga kinnitatava katte reguleerimine (vt joonis I2)

- Vabastage kinnitushoob (1.).
- Reguleerige klambriga kinnitatavat katet (2.).
- Pingutage kinnitushooba uuesti (3.).

MÄRKUS

Kaitsekatet tuleb kindlalt kinni hoida, et see ei pööruks. Vajadusel pingutage enne kinnitushoova kasutamist kuuskantmutrit seni, kuni hooba saab käsitsi vajutada.

Töötamine

MÄRKUS

Elektritööriista väljalülitamisel jääb see väheseks ajaks veel töötama.

HOIATUS!

Kandke töötamise ajal alati kaitseprille või näokaitset.

HOIATUS!

Tööriista üle kontrolli säilitamiseks kasutage tööriista alati mõlema käega, hoides ühte kätt lisakäepidemel. Kontrolli kaotamine võib põhjustada õnnetuse, mis võib lõppeda tõsiste vigastustega.

Kooriv lihvimine

HOIATUS!

Ärge kunagi kasutage lõikekettaid lihvimiseks.

– Parima lihvimistulemuse saavutamiseks on ketta nurk 20°–40°.
– Liigutage nurklihvijat edasi-tagasi, rakendades mõõdukat survet. Selle tulemusena ei muutu töödeldav detail liiga kuumaks ja ei teki värvimuutusi, samuti ei teki sooni.

Lõikelihvimine (vt joonis J)

HOIATUS!

Lõike- ja lihvimistööde tegemisel kasutage lõikamiseks alati klõpskinnitusega lõikeketta kaitset.

- Nurklihvijat tuleb alati kasutada tagurpidi. Vastasel juhul on oht, et nurklihvija hüppab kontrollimatult soonest välja.
- Ärge vajutage, kallutage ega vibreerige elektrilist tööriista.
- Reguleerige töötlemist vastavalt lõigatavale materjalile: mida kõvem materjal, seda aeglasem töötlemine.

Transport

Liitiumioonakude suhtes kohaldatakse ohtlike kaupu käsitlevate õigusaktide nõudeid.

Neid akusid tuleb transportida vastavalt kohalikele, riiklikele ja rahvusvahelistele sätetele ja eeskirjadele.

Kasutajad võivad neid akusid transportida maanteel ilma täiendavate nõueteta.

Liitium-ioonakude kaubandusliku veo suhtes laevandusettevõtete poolt kohaldatakse ohtlike kaupade veo eeskirju. Veo ettevalmistusi ja transporti võivad teostada ainult vastava koolituse saanud isikud. Kogu protsessi tuleb professionaalselt jälgida.

Laetavate akude transportimisel tuleb järgida järgmisi punkte:

Veenduge, et aku kontaktklemmid on lühiste vältimiseks kaitstud ja isoleeritud.

Veenduge, et aku oleks kaitstud pakendisiseste liikumiste eest.

Kahjustatud või lekkivaid akusid ei tohi transportida.

Lisateabe saamiseks võtke ühendust oma transpordiettevõttega.

HOIATUS:

Ärge kasutage kahjustatud korpusega akusid.

Hooldus

HOIATUS!

Enne elektritööriista hooldamist/seadistamist jne eemaldage seadmelt aku.

Puhastamine

HOIATUS:

Kuiva suruõhuga puhastamisel kandke alati kaitseprille.

Puhastage elektritööriista ja selle ventilatsioo-

niavasid regulaarselt. Puhastamise sagedus sõltub kasutatavast materjalist ja kasutusajast. Puhastage korpuse sisemust ja mootorit regulaarselt kuiva suruõhuga.

Remondid

Remonditöid tohib teha vaid volitatud hooldusekeskus.

MÄRKUS

Garantiiperioodi jooksul ärge keerake lahti korpuse kruvisid. Selle nõude täitmata jätmine muudab tootja garantii alusel esitatud nõuded kehtetuks.

Varuosad ja tarvikud

Teavet teiste tarvikute, eriti tööriistade ja tarvikute kohta leiate tootja kataloogidest. Detailjoonised ja varuosade nimekirjad leiate meie kodulehelt:**www.flex-tools.com.**

Utiliseerimise teave

HOIATUS!

Muutke kasutuskõlbmatu elektritööriist mittekasutatavaks:

– *aku toimel töötava elektritööriista puhul eemaldage aku.*

Ainult EL riikidele

Ärge visake elektritööriistu olmeprügi hulka!

Kooskõlas Euroopa Liidu elektri- ja elektroonikaseadmetest tekkinud jäätmete direktiivi (WEEE) 2012/19/EL nõuetega ning vastavalt kohalikule seadusandlusele tuleb elektritööriistad eraldi koguda ja keskkonnasäästlikul viisil ümber töödelda.

Toormaterjali utiliseerimine äraviskamise asemel.

Seade, tarvikud ja pakend tuleb keskkonnasäästlikul viisil ümber töödelda. Plastosad tuleb töödelda ümber vastavalt materjali tüübile.

HOIATUS!

Ärge visake akusid/patareisid olmeprügi hulka, tulle ega vette. Ärge avage kasutatud akusid/patareisid.

Ainult ELi riikidele:

kooskõlas direktiivi 2023/1542/EÜ nõuetega tuleb defektsed või kasutatud akud ümber töödelda.

MÄRKUS

Palun uurige kõrvaldamise teavet oma edasimüüjalt!

CE-Vastavusdeklaratsioon

Vastavusdeklaratsioonid on toodud käesoleva kasutusjuhendi lisas 1.

Vastutusest lahtiütlemine

Tootja ja tootja esindajad ei vastuta kahjustuste ning saamatajäänud tulu eest, mis on põhjustatud tootest või kasutuskõlbmatust tootest tingitud tööseisakutest.

Tootja ja tootja esindajad ei vastuta kahjustuste eest, mis on põhjustatud toote väärkasutusest või toote kasutamisest koos teiste tootjate toodetega.

Turinys

Šiame vadove naudojami simboliai 260
Simboliai ant gaminio 260
Svarbi saugos informacija. 260
Triukšmas ir vibracija 264
Techniniai duomenys. 265
Apžvalga 266
Naudojimo instrukcijos 266
Gabenimas 268
Bendroji ir techninė priežiūra 269
Informacija dėl išmetimo 269
CE atitikties deklaracija. 269
Atleidimas nuo atsakomybės. 269

Šiame vadove naudojami simboliai

⚠ ***ĮSPĖJIMAS!***

Įspėja apie gresiantį pavojų. Nekreipiant dėmesio į šį įspėjimą galima sunkiai ar net mirtinai susižaloti.

⚠ ***DĖMESIO!***

Įspėja apie galimai pavojingą situaciją. Nekreipiant dėmesio į šį įspėjimą galima nesunkiai susižaloti arba sugadinti turtą.

i ***PASTABA***

Pateikia svarbią informaciją ir naudojimo patarimus.

Simboliai ant gaminio



Prieš įjungiant elektrinį įrankį perskaityti naudojimo vadovą.



Dėvėti apsauginius akinius.



Įrankį visada laikykite abiem rankomis.



Nenaudoti apsaugos nupjovimo darbams.



Informacija apie netinkamo naudoti įrenginio išmetimą (žr. 269 puslapį)

CE ženklinimas

UKCA ženklinimas

Svarbi saugos informacija

⚠ ***SPĖJIMAS!***

Prieš pradedant elektrinį įrankį naudoti, prašome perskaityti šiuos dokumentus ir laikytis juose pateiktų nurodymų:

- *šias naudojimo instrukcijas,*
- *elektrinių įrankių naudojimo „Bendrąsias saugos instrukcijas“, pateiktas pridedamoje brošiūroje (Nr: 315915);*
- *darbo vietoje galiojančiomis taisyklėmis ir nelaimingų atsitikimų prevencijos reglamentais.*

Šis modernus elektrinis įrankis atitinka visus jam taikomus saugos reikalavimus.

Vis dėlto, naudojant šį elektrinį įrankį gali kilti pavojus sunkiai ar net mirtinai susižaloti ar sužaloti kitus, taip pat sugadinti įrankį ar kitą turtą.

Elektrinį įrankį galima naudoti tik:

- *pagal paskirtį*
- *jeigu jis yra visiškai tvarkingas.*

Saugumą mažinančius gedimus reikia nedelsiant pašalinti.

Paskirtis

Šis kampinis šlifuoklis yra skirtas:

- naudoti pramonėje ir profesinėje veikloje.
- skirtas metalui, akmeniui ir panašioms medžiagoms pjauti ir šlifuoti sausuoju būdu, o taip pat šlifavimui, šveisti vielos šepetėliu ir gręžti skyles akmens medžiagoje deimantiniu skylių pjovimo įrankiu nenaudojant vandens.
- Norint pjauti, reikia specialios pjovimo apsaugos (žr. 12 A pav.).
- Prašome atkreipti dėmesį, kad pjaunant akmenį reikia tinkamai išsiurbti dulkes.
- - Naudojant deimantinius šlifavimo diskus mūro / betono / akmens paviršiaus šlifavimui, turi būti naudojama „FLEX“ deimantinio paviršiaus šlifavimo disko apsauga (tipas: SG-R D125).

– Negalima naudoti, pvz., grandininių pjūklų diskų ir pjūklų geležčių.
– Įrankiai turi būti patvirtinti ne mažesniam kaip 10000/min. greičiui.

Darbo su kampiniu šlifuokliu saugos instrukcijos

⚠ *ĮSPĖJIMAS!*

Perskaitykite visus su šiuo elektriniu įrankiu pateiktus įspėjimus dėl saugos, instrukcijas, peržiūrėkite paveikslus ir specifikacijas.
Nesilaikant visų toliau išdėstytų nurodymų galima patirti elektros smūgį, sukelti gaisrą ir (arba) sunkiai susižaloti. Išsaugokite visas instrukcijas su įspėjimais, nes jų gali prireikti ateityje.

Šlifavimo, šlifavimo, šveitimo vieliniu šepetėliu, poliravimo ar pjovimo darbų bendri įspėjimai dėl saugos

- **Šis elektrinis įrankis gali veikti kaip šlifavimo, šveitimo vieliniu šepetėliu, gręžimo ar pjovimo įrankis. Perskaitykite visus su šiuo elektriniu įrankiu pateiktus įspėjimus dėl saugos, instrukcijas, peržiūrėkite paveikslus ir specifikacijas.** Nesilaikant visų toliau išdėstytų nurodymų galima patirti elektros smūgį, sukelti gaisrą ir (arba) sunkiai susižaloti.
- **Šiuo elektriniu įrankiu negalima atlikti tokių operacijų kaip poliravimas.** Darbai, kuriems elektrinis įrankis nėra skirtas, gali sukelti sužalojimo pavojų.
- **Nebandykite šio elektrinio įrankio perdaryti taip, kad jis veiktų kitu nei įrankio gamintojo nurodytu būdu.** Dėl tokio perdarymo įrankio galite nesuvaldyti ir sunkiai susižaloti.
- **Nenaudokite neoriginalių ir įrankio gamintojo nerekomenduojamų priedų.** Jeigu priedą galima pritvirtinti prie jūsų elektrinio įrankio, tai nereiškia, kad jį saugu naudoti.
- **Vardinis priedo sukimosi greitis turi būti ne mažesnis, kaip ant elektrinio įrankio nurodytas maksimalus greitis.** Didesniu nei pažymėtu greičiu besisukantys priedai gali suskilti ir išlakstyti į šalis.
- **Tvirtinamo priedo išorinis skersmuo ir storis turi neviršyti jūsų elektrinio įrankio ribinių verčių.** Netinkamo dydžio priedų neįmanoma tinkamai apsaugoti ar valdyti.
- **Priedų tvirtinimo matmenys turi atitikti elektrinio įrankio tvirtinimo įrangos matmenis.** Tvirtinimui prie elektrinio įrankio netinkantys priedai išsibalansuoja ir labai vibruoja, todėl įrankio galite nesuvaldyti.
- **Nenaudokite sugadinto priedo. Kiekvieną kartą prieš naudodami patikrinkite priedą, pvz., šlifavimo diską, ar jis nesupleišėjęs ir neįtrūkęs, ar neįskilusi ir pernelyg nesudilusi atraminė plokštelė. Numetę elektrinį įrankį ar priedą ant grindų patikrinkite, ar priedas nepažeistas, arba pakeiskite jį kitu. Patikrinę ir pritvirtinę priedą, atsitraukite nuo sukamojo priedo plokštumos patys ir neleiskite artintis kitiems ir, paleidę elektrinį įrankį maksimaliu greičiu be apkrovos, leiskite jam suktis vieną minutę.** Paprastai pažeisti priedai šiuo bandomuoju laikotarpiu suskyla.
- **Naudokite asmens apsaugos priemones. Priklausomai nuo darbo pobūdžio, užsidėkite apsauginį veido skydelį arba apsauginius akinius. Jei reikia, dėvėkite kaukę nuo dulkių, klausos apsaugos priemones, pirštines ir dirbtuvių prijuostę, galinčią sustabdyti smulkias abrazyvines medžiagas arba ruošinio fragmentus.** Akių apsauga turi sustabdyti skriejančias šiukšles, kurios susidaro įvairių darbo operacijų metu. Kaukė nuo dulkių ar respiratorius turi sulaikyti darbo metu pakilusias dulkes ir daleles. Ilgai dirbant dideliame triukšme galima prarasti klausą.
- **Pašaliniai asmenys turi būti atsitraukę saugiu atstumu nuo darbo zonos. Visi į darbo zoną įeinantys asmenys turi dėvėti asmens apsaugos priemones.** Darbo ruošinio ar suskilusio priedo dalelės gali skrieti tolyn ir sužeisti asmenis, esančius toliau nuo darbo zonos.
- **Atlikdami darbus, kurių metu pjovimo įrankis gali liesti paslėptus laidus, laikykite elektrinį įrankį tik už izoliuotų rankenų.** Pažeidus laidą, kuriuo teka elektros srovė, ji taip pat pradeda tekėti metalinėmis įrankio dalimis, ir tokiu atveju operatorius gali patirti elektros smūgį.
- **Atitraukite laidą toliau nuo sukamojo priedo.** Nesuvaldytas įrankis gali perpjauti laidą ar įtraukti jūsų ranką į sukamąjį priedą.

- **Įrankį padėkite tik sulaukę, kol jo priedas nustos suktis.** Sukamasis priedas gali užkliūti už paviršiaus ir ištraukti elektrinį įrankį jums iš rankų.
- **Neneškite besisukančio įrankio laikydami nuleistoje rankoje.** Sukamasis priedas gali netyčia prisiliesti prie drabužių, juos įtraukti ir jus sužaloti.
- **Reguliariai valykite elektrinio įrankio ventiliacijos angas.** Variklio ventiliatorius į įrankio korpuso vidų įtraukia metalo dulkes, kur susikaupusios jos gali kelti elektros smūgio pavojų.
- **Nedirbkite elektriniu įrankiu šalia degių medžiagų.** Šios medžiagos nuo kibirkščių gali užsidegti.
- **Nenaudokite priedų, kuriems reikia skystų aušinimo medžiagų.** Naudojant vandenį ar kitas skystas aušinimo medžiagas, galima patirti elektros smūgį ir žūti.

Atatranka ir su ja susiję įspėjimai

Atatranka yra staigi reakcija į sugnybtą ar užkliuvusį sukamąjį diską, atraminę plokštelę ar kitą priedą. Sugnybtas ar užkliuvęs sukamasis priedas staiga sustoja ir stumia elektrinį įrankį priešinga kryptimi, nei sukosi priedas įstrigimo vietoje.

Pavyzdžiui, jeigu šlifavimo diskas užkliuvo ar įstrigo darbo ruošinyje, sugnybtas disko kraštas gali „įsikasti“ į ruošinio paviršių, priversdamas diską atšokti atgal. Diskas gali atšokti nuo operatoriaus arba į jį, priklausomai nuo jo sukimosi krypties įstrigimo vietoje.

Tokiomis aplinkybėmis šlifavimo diskai gali ir skilti.

Atatranka vyksta netinkamai naudojant įrankį ir (arba) dėl netinkamų darbinių procedūrų arba sąlygų. Jos galima išvengti imantis toliau nurodytų atsargumo priemonių.

- **Tvirtai laikykite elektrinį įrankį abiem rankomis ir padėkite kūną bei rankas taip, kad galėtumėte atsispirti atatrankos jėgoms.** Operatorius gali kontroliuoti sukimo momento reakcijas arba atatrankos jėgas, jei imsis tinkamų atsargumo priemonių.
- **Niekada nelaikykite rankos šalia sukamojo priedo.** Priedas gali atšokti ir sužaloti ranką.
- **Atsistokite taip, kad įrankiui atšokus jūsų kūnas neatsidurtų atatrankos zonoje.** Atatranka stumia elektrinį įrankį priešinga kryptimi, nei sukosi diskas įstrigimo vietoje.
- **Būkite ypač atsargūs apdorodami kampus, aštrias briaunas ir pan. Priedas turi nešokinėti ir nestrigti.** Sukamasis priedas paprastai įstringa apdorojant kampus, aštrias briaunas ar priedui šokinėjant, ir tuomet gali įvykti atatranka ir įrankio galite nesuvaldyti.
- **Nepritvirtinkite grandininio pjūklo medžio raižymui skirto disko, segmentinio deimantinio disko su didesniu nei 10 mm periferiniu tarpu ar dantyto pjūklo disko.** Tokie diskai sukelia dažną atatranką ir valdymo praradimą.

Saugos įspėjimai, susiję su šlifavimo ir pjovimo darbais:

- **Naudokite tik jūsų elektriniam įrankiui rekomenduojamus diskų tipus ir pasirinktam diskui skirtą apsaugą.** Diskų, kuriems elektrinis įrankis nėra skirtas, negalima tinkamai apsaugoti, todėl jie nėra saugūs.
- **Centre prispaudžiamų diskų šlifavimo paviršius turi būti žemiau apsauginės briaunos plokštumos.** Netinkamai sumontuoto disko, kuris išsikiša už apsauginės briaunos plokštumos, negalima tinkamai apsaugoti.
- **Apsauga turi būti tvirtai pritvirtinta prie elektrinio įrankio ir pasukta taip, kad būtų užtikrintas maksimalus saugumas, t. y. į operatorių turi būti atkreipta mažiausia atviro disko dalis.** Apsauga padeda apsaugoti operatorių nuo suskilusio disko skeveldrų, atsitiktinio prisilietimo prie disko ir kibirkščių, galinčių uždegti drabužius.
- **Ratai turi būti naudojami tik rekomenduojamiems tikslams. Pavyzdžiui: nešlifuokite pjovimo disko šono.** Abrazyviniai pjovimo diskai yra skirti periferiniam šlifavimui, o veikiant šoninėms jėgoms jie gali suskilti.
- **Visada naudokite nepažeistas diskų junges, kurių dydis ir forma tinka jūsų pasirinktam diskui.** Tinkamos diskų jungės prispaudžia diską, taip sumažindamos disko skilimo galimybę. Pjovimo diskų jungės gali skirtis nuo šlifavimo diskų jungių.
- **Nenaudokite susidėvėjusių didesnių elektrinių įrankių diskų.** Didesniam elektriniam įrankiui skirtas diskas netinka didesniam mažesnio įrankio sukimosi greičiui ir gali suskilti.
- **Kai naudojate dvigubos paskirties diskus, visada naudokite vykdomam darbui tinkamą apsaugą.** Neuždėję tinkamos apsaugos galite sunkiai susižaloti.

Papildomi saugos įspėjimai, susiję su pjovimo darbais:

- **Pjovimo disko „nesugnybkite" ir nespauskite per stipriai. Nebandykite perpjauti pernelyg giliai.** Per didelis disko įtempimas padidina apkrovą ir jis gali persikreipti ar įstrigti pjūvyje, todėl išauga atatrankos ar disko skilimo tikimybė.
- **Jūsų kūnas neturi būti vienoje linijoje su besisukančiu disku ir už jo.** Kai darbo metu besisukantis diskas ruošinyje tolsta nuo jūsų kūno, galima atatranka gali išsviesti diską ir elektrinį įrankį tiesiai į jus.
- **Kai diskas stringa arba dėl kokios nors priežasties nutraukiate pjovimą, išjunkite elektrinį įrankį ir palaukite, kol besisukantis diskas visiškai sustos. Niekada nemėginkite ištraukti pjovimo disko iš pjūvio, kol diskas sukasi, nes gali įvykti atatranka.** Išsiaiškinkite ir imkitės taisomųjų veiksmų, kad pašalintumėte disko įstrigimo priežastį.
- **Nepradėkite vėl pjauti neištraukę disko iš ruošinio. Leiskite diskui pasiekti visą greitį ir atsargiai vėl įpjaukite.** Jei elektrinis įrankis iš naujo paleidžiamas ruošinyje, diskas gali užstrigti, iššokti arba įvykti atatranka.
- **Atremkite plokštes arba bet kokį didelį ruošinį, kad sumažintumėte disko suspaudimo ir atatrankos pavojų.** Dideli ruošiniai paprastai išlinksta nuo savo svorio. Atramas reikia pastatyti po ruošiniu šalia pjovimo linijos ir prie ruošinio kraštų abiejose disko pusėse.
- **Būkite ypač atsargūs darydami „kišeninį pjūvį" esamose sienose ar kitose aklose vietose.** Išsikišęs pjovimo diskas gali perpjauti dujų ar vandens vamzdžius, elektros laidus ar objektus, kurie gali sukelti atatranką.
- **Nebandykite pjauti lanku.** Per didelis disko įtempimas padidina jo apkrovą ir jis gali persikreipti ar įstrigti pjūvyje, todėl išauga atatrankos ar disko skilimo tikimybė, dėl ko galite sunkiai susižaloti.

Su šveitimu švitriniu popieriumi susiję įspėjimai dėl saugos

- **Naudokite tinkamo dydžio diskinį švitrinį popierių. Rinkdamiesi švitrinį popierių vadovaukitės gamintojo rekomendacijomis.** Gerokai už šveitimo padą platesnis švitrinis popierius gali įplyšti, užkliūti, įplėšti diską ar sukelti atatranką.

Su šveitimu vieliniu šepetėliu susiję įspėjimai dėl saugos

- **Atminkite, kad šepetys gali išmesti vielos šerius net ir įprasto naudojimo metu. Nepertempkite vielos per didele apkrova šepečiui.** Šveitimo vielutės gali lengvai prasiskverbti pro plonus drabužius ir (ar) odą.
- **Jei šveičiant vieliniu šepetėliu rekomenduojama naudoti apsaugą, ji neturi liesti vielinio šepetėlio ar disko.** Šveitimo metu vielinio šepetėlio ar disko skersmuo gali padidėti dėl darbinės apkrovos ar išcentrinių jėgų.

Papildomi saugos nurodymai

- **Naudokite tinkamus detektorius paslėptiems laidams ir vamzdžiams aptikti arba informacijos ieškokite atitinkamoje komunalinių paslaugų įmonėje.** Pažeidę elektros laidą galite sukelti gaisrą ir (ar) patirti elektros smūgį. Pažeidę dujų vamzdį galite sukelti sprogimą. Pažeidę vandentiekio vamzdį galite sugadinti turtą arba patirti elektros smūgį.
- **Priedų sriegis turi atitikti poliravimo įrankio suklio sriegį.** Jungėmis tvirtinamų priedų veleno skylės turi atitikti jungės skersmenį. Tvirtinimui prie elektrinio įrankio netinkantys priedai išsibalansuoja ir labai vibruoja, todėl įrankio galite nesuvaldyti.
- **Šlifuojant švitriniu popieriumi, gali susidaryti aukšta paviršiaus temperatūra, todėl atitinkamai sureguliuokite greitį.**
- **Dirbdami tvirtai laikykite elektrinį įrankį abiem rankomis ir tvirtai stovėkite.** Elektrinis įrankis saugiau valdomas, jei laikomas abiem rankomis.
- **Įtvirtinkite ruošinį.** Prispaudimo įtaisu įtvirtintas darbo ruošinys laikosi tvirčiau, nei laikomas ranka.
- **Nespauskite suklio užrakto, kol šlifavimo įrankio diskas nesustojo.**
- **Kai kurių šlifuojamų medžiagų dulkės gali kelti pavojų operatoriui ir aplinkiniams, pavyzdžiui, dažų su švinu, kai kurių rūšių medienos, mineralų ir metalų.** Šias dulkes įkvėpus ar prie jų prisilietus galima pakenkti kvėpavimo takams ir (ar) sukelti alergines reakcijas.
  - Darbo vieta turi būti gerai vėdinama.
  - Jei įmanoma, naudokite ištraukiamąją ventiliaciją.
  - Rekomenduojama dėvėti respiratorių su P2 klasės filtru.

- **Negręžkite kenksmingas medžiagas išskiriančių ruošinių (pvz., asbesto).**
- **Naudokite tik originalias tokios įtampos baterijas, kokia nurodyta jūsų elektrinio įrankio tipo plokštelėje.** Naudojant kitokias baterijas, pavyzdžiui, perdarytas, atnaujintas ar kitų gamintojų, išauga traumos ar turto sugadinimo pavojus, nes jos gali sprogti.

Triukšmas ir vibracija

Triukšmo ir vibracijos vertės nustatytos pagal EN 62841.

Elektrinio įrankio svertinis triukšmo lygis A paprastai yra:

– Garso slėgio lygis L_{pA}:	81 dB(A)
– Garso galios lygis L_{WA}:	89 dB(A)
– Neapibrėžtis:	K = 3 dB

Bendroji vibracijos vertė:

– Vibracijos vertė a_h:	5.6 m/s^2 (pagrindinė rankena)
	6.6 m/s^2 (pagrindinė rankena)
– Neapibrėžtis:	K = 1.5 m/s^2

Pakartotiniai smūginiai virpesiai (p_F):

– LBE 125-15 18-EC/ LB 125-15 18-EC/ L 125 18.0-EC-LD	151 m/s^2
– Neapibrėžtis:	K=1 m/s^2

⚠ ***DĖMESIO!***

Nurodytos išmatuotos vertės taikomos naujiems elektriniams įrankiams. Dėl kasdienio naudojimo triukšmo ir vibracijos vertės keičiasi.

PASTABA

Deklaruota (-os) bendroji (-osios) vibracijos vertė (-ės) ir deklaruota (-os) triukšmo emisijos vertė (-ės) buvo išmatuotos pagal standartinį bandymo metodą ir gali būti naudojamos vienam įrankiui palyginti su kitu; jos taip pat gali būti naudojamos preliminariam poveikio įvertinimui.

Deklaruotas vibracijos emisijos lygis ir triukšmo emisijos vertė (-ės) atspindi pagrindinius įrankio naudojimo būdus. Tačiau, jei įrankis naudojamas kitoms reikmėms, su kitais priedais arba yra prastai prižiūrimas, vibracijos emisijos lygis ir triukšmo emisijos vertė (-ės) gali skirtis. Tai gali galingai padidinti poveikio lygį per visą darbo laikotarpį.

Norint tiksliai įvertinti vibracijos poveikio lygį ir triukšmo emisijos vertę (-es), taip pat būtina atsižvelgti į laiką, kai įrankis yra išjungtas arba veikia, bet faktiškai nenaudojamas. Tai gali galingai sumažinti poveikio lygį per visą darbo laikotarpį.

Nustatykite papildomas saugos priemones, skirtas operatoriui apsaugoti nuo vibracijos ir triukšmo poveikio, pavyzdžiui: įrankio ir priedų priežiūra, rankų laikymas šiltai, darbo organizavimas.

⚠ ***DĖMESIO!***

Jeigu garso slėgis viršija 85 dB(A), užsidėkite apsaugines ausines.

Techniniai duomenys

Gaminio tipas		LBE 125-15 18-EC	LB 125-15 18-EC	L 125 18.0-EC-LD
Gaminys		Kampinis šlifuoklis		
Vardinė įtampa	VDC	18		
Sūkiai be apkrovos	RPM	3500-10000	10000	10,000
Suklio sriegis		M14		
Diskų skersmuo	mm	125		
Diskų storis	mm	Max. 6		
Svoris	kg	1.9*		1.8**
Baterija	18 V	AP 18/2.5		
		AP 18/4.0		
		AP 18/5.0		
		AP 18/8.0		
		AP 18/4.0 XT		
		AP 18/8.0 XT		
Įkrovikliai		CA...18 serija CA...12/18 serija		
Krovimo temperatūra		0~40°C		
Darbinė temperatūra		-10~40°C		
Laikymo temperatūra		-20~50°C		

* Matuota su (9) , (8), (12), (13), be akumuliatoriaus (akumuliatoriaus svorį galite rasti adresu (www.flex-tools.com), be įrankio.
** Matuota su (9) , (12), (13), (14), be akumuliatoriaus (akumuliatoriaus svorį galite rasti adresu (www.flex-tools.com), be įrankio.

Apžvalga (žr. A pav.)

Dalių numeriai pateikti pagal įrankio iliustracijas paveikslų puslapyje.

1 Suklio užraktas
2 Maitinimo jungiklis
3 Rankena
4 Greičio nustatymo mygtukai
LBE 125-15 18-EC
5 Greičio indikatoriai
LBE 125-15 18-EC
6 Filtro dangtelis
7 Pagalbinės rankenos montavimo sriegis
8 Šlifavimo disko apsauga
9 Srieginė jungė
a prispaudimo jungė
b prispaudimo veržlė
10 Suklys
11 Raktas su kaišteliais
12 Užsegamas pjovimo disko apsauginis dangtelis
13 Pagalbinė rankena
14 Įtempimo gaubtas
For L 125 18.0-EC-LD

Naudojimo instrukcijos

⚠ ***SPĖJIMAS!***
Prieš vykdydami bet kokius elektrinio įrankio tvarkymo darbus, atjunkite jo bateriją.

Prieš elektrinį įrankį įjungiant

Išpakuokite elektrinį įrankį bei jo priedus ir patikrinkite, ar nėra trūkstamų ar sugadintų dalių.

i ***PASTABA***
Išsiunčiant iš gamyklos baterijos iki galo neįkraunamos. Prieš pradėdami darbą iki galo įkraukite baterijas. Žr. įkroviklio naudojimo vadovą.

Patarimai, kaip užtikrinti ilgą baterijos naudojimo trukmę

⚠ ***DĖMESIO!***
– *Baterijų niekada nekraukite žemesnėje nei 0 °C ar aukštesnėje nei 40 °C temperatūroje.*
– *Baterijų nekraukite aplinkoje, kurioje yra didelė oro drėgmė arba aukšta temperatūra.*
– *Krovimo metu baterijų ir įkroviklio neuždenkite.*
– *Pasibaigus krovimo procesui, įkroviklio kištuką ištraukite iš elektros lizdo.*

Krovimo metu baterija ir įkroviklis įkaista. Tai visiškai normalu!

i ***PASTABA***
Vadovaukitės tinkamo baterijos krovimo nurodymais, pateiktais baterijos naudojimo instrukcijoje.

Jei baterijos ilgesnį laiką nenaudojamos, laikykite jas iš dalies įkrautas vėsioje vietoje.

Baterijos įstatymas ir keitimas (žr. B1–B2 pav.)

- Stumkite įkrautą bateriją į elektrinį įrankį, kol ji užsifiksuos savo vietoje (žr. B1 pav.).
- Jei bateriją norite atjungti, paspauskite atjungimo klavišą (1) ir bateriją ištraukite (2) (žr. B2 pav.).

⚠ ***DĖMESIO!***
Apsaugokite išimtos baterijos kontaktus. Metaliniai daiktai kontaktus gali sujungti trumpuoju jungimu, ir tuomet kyla sprogimo ir gaisro pavojus!

Apsaugos uždėjimas ir nuėmimas

⚠ ***SPĖJIMAS!***
Naudodami kampinį šlifuoklį šiurkštinimui ar pjovimui, niekada nedirbkite be apsaugos. Pjovimui turi būti naudojama speciali pjovimo apsauga.

Pritvirtinti (žr. C1 pav.)

- Išimkite bateriją.
- Pritvirtinkite apsaugą (1). Apsauginio gaubto iškyšos turi įsistatyti į jungės įdubas.
- Pasukite gaubtą pagal laikrodžio rodyklę (2). Pasukti galima tik viena kryptimi!

Norėdami nuimti (žr. C2 pav.)

- Išimkite bateriją.
- Sukite apsauginį gaubtą pagal laikrodžio rodyklę, ir jis iššoks, pasiekęs tam tikrą padėtį.
- Pasukite gaubtą šiek tiek prieš laikrodžio rodyklę (1) ir ištraukite pagal jungės įdubas (2).

Užsegamas pjovimo disko apsauginis gaubtas (žr. C3 pav.)

- Pjovimui skirtą pjovimo disko apsaugą (12) reikia naudoti kartu su šlifavimo disko apsauga (8), (14). Tiesiog pritvirtinkite pjovimo disko apsaugos spaustuką prie šlifavimo disko apsaugos.

Norint sumontuoti įtempimo gaubtą (žr. paveikslą C4)

L 125 18.0-EC-LD

- Išimkite bateriją.
- Atidarykite prispaudimo svirtį (1).
- Prijunkite įtempimo gaubtą su įtempimo žiedu prie įtempimo flanšo, nukreipdami įtempimo žiedo kamščius į griovelį flanše (2.).
- Pasukite įtempimo gaubtą laikrodžio rodyklės kryptimi iki norimos padėties (3.) ir užveržkite įtempimo svirtį (4.).

Pagalbinės rankenos tvirtinimas (žr. D pav.)

- Išimkite bateriją.
- Norėdami pritvirtinti rankeną (13), prisukite ją į savo vietą.

Šlifavimo ar pjovimo disko tvirtinimas ir nuėmimas (žr. E1–E3 pav.)

Disko tvirtinimas

- Išimkite bateriją.
- Paspauskite ir laikykite nuspaudę suklio užraktą (1).
- Raktu su kaišteliais (11) atsukite prieš laikrodžio rodyklę prispaudžiamąją veržlę (9b) ant suklio (10) ir nuimkite (žr. E1 pav).
- Uždėkite diską tinkamoje padėtyje.
- Pritvirtinkite fiksavimo veržlę (9b). Tvirtinant šlifavimo diską, į diską atsukama iškilioji prispaudžiamosios veržlės pusė (žr. E2 pav.). Tvirtinant pjovimo diską, į diską atsukama įgaubtoji prispaudžiamosios veržlės pusė (žr. E3 pav.).
- Paspauskite ir laikykite nuspaudę suklio užraktą (1).
- Pritvirtinkite fiksavimo veržlę (9b).
- įstatykite bateriją.
- Įjunkite kampinį šlifuoklį (neužfiksuodami padėties) ir palikite kampinį šlifuoklį veikti maždaug 30 sekundžių. Patikrinkite, ar nėra vibracijų ir tinkamas balansas.
- Išjunkite kampinį šlifuoklį.

Disko nuėmimas

- Nuspauskite suklio užraktą (1) ir sukite prispaudžiamąją veržlę (9b), kol suklys (10) užsifiksuos.
- Pridedamu raktu su kaišteliais (9b) atsukite ir nuimkite prispaudžiamąją veržlę (11).
- Nuimkite šlifavimo arba pjovimo diską.

Dulkių filtras (žr. F pav.)

- Išimkite bateriją.
- Norėdami pritvirtinti filtro dangtelį (6), užfiksuokite filtro dangtelį ant įrankio pagrindo.
- Norėdami nuimti filtro dangtelį, įkiškite plokščią atsuktuvą (nepridedamas) į filtro dangtelio viršuje esančią įdubą ir atplėškite filtro dangtelį nuo įrankio.
- Reguliariai valykite filtro dangtelį.

Įjungimas ir išjungimas

Trumpai dirbant jungiklio svirties nereikia užfiksuoti

Trumpalaikis darbas neužfiksuojant perjungimo svirtelės (žr. G1 pav.)

- Paspauskite perjungimo svirtelę (1), pastumkite į priekį ir laikykite (2.).
- Norėdami išjungti, atleiskite perjungimo svirtelę (1).

Nepertraukiamas darbas su įjungta perjungimo svirtele (žr. G2-G3 pav.)

- Paspauskite perjungimo svirtelę (1), pastumkite į priekį ir laikykite (2.), o po to užfiksuokite, paspausdami priekinį jos galą (3.).
- Norėdami išjungti, svirtelę spustelėkite ir atleiskite.

Greičio nustatymas (LBE 125-15 18-EC) (žr. H pav.)

Galima rinktis iš keturių greičio nuostatų, keičiant jas greičio nustatymo mygtukais (4).

Spaudžiant „>“ mygtuką greitis didėja.

Spaudžiant „<“ mygtuką greitis mažėja. Greičio indikatoriai (5) po skaičiais rodo pasirinktą greitį.

Išjungus įrankį atminties funkcija įsimena paskutinį naudotą greitį ir jį pasirenka, įrankį įjungus kitą kartą.

Greičio lygis	LBE 125-15 18-EC
1	3500 RPM
2	5000 RPM
3	7000 RPM
4	10000 RPM

Apsaugos reguliavimas (žr. I1 pav.)

Norėdami pritaikyti įrankį pagal atliekamą užduotį, apsauginį gaubtą galite be įrankių pasukti 360° kampu.

Įtempimo gaubto reguliavimas (žr. paveikslą I2)

- Atleiskite fiksavimo svirtį (1.).
- Reguliuokite įtempimo gaubtą (2.).
- Dar kartą užveržkite įtempimo svirtį (3.).

PASTABA

Apsauginis gaubtas turi būti laikomas tvirtai, kad nesisuktų. Jei reikia, prieš naudojant įtempimo svirtį, užveržkite šešiakampę veržlę, kol svirtį bus galima veikti tik ranka.

Veikimas

PASTABA

Išjungus elektrinį įrankį jo judamos dalys dar kurį laiką juda.

ĮSPĖJIMAS!

Dirbdami visada dėvėkite apsauginius akinius arba veido skydelį.

ĮSPĖJIMAS!

Norėdami tinkamai valdyti įrankį, visada jį valdykite abiem rankomis, viena ranka laikydami pagalbinę rankeną. Nesuvaldę įrankio galite sunkiai susižaloti.

Grubus šlifavimas

ĮSPĖJIMAS!

Niekada nenaudokite pjovimo diskų šlifavimui.

– Kad geriau šlifuotų, pjovimo diską pakreipkite 20–40° kampu.
– Vidutiniškai stipriai spausdami stumdykite kampinį šlifuoklį pirmyn ir atgal. Taip ruošinys pernelyg neįkais ir neatsiras spalvos pakitimų; taip pat neatsiras jokių griovelių.

Šlifavimas nupjaunant (žr. J pav.)

ĮSPĖJIMAS!

Atlikdami pjovimo šlifavimo darbus, visada naudokite užsegamą pjovimo disko apsaugą.

- Pjaunant kampinį šlifuoklį visada reikia traukti atgal. Priešingu atveju kyla pavojus, kad nesuvaldytas kampinis šlifuoklis iššoks iš griovelio.
- Nespauskite, nepakreipkite ir nesukinėkite elektrinio įrankio.
- Pjovimo greitį pritaikykite pagal pjaunamą medžiagą: kuo kietesnė medžiaga, tuo lėčiau traukite.

Gabenimas

Ličio jonų baterijoms taikomi pavojingų krovinių teisės aktų reikalavimai.

Šios baterijos turi būti gabenamos laikantis vietos, nacionalinių ir tarptautinių nuostatų ir reglamentų.

Naudotojai gali gabenti šias baterijas keliais be papildomų reikalavimų.

Laivybos bendrovėms komerciniais tikslais vežant ličio jonų baterijas taikomos pavojingų krovinių vežimo taisyklės. Paruošimo gabenimui ir gabenimo darbus gali atlikti tik tinkamai apmokyti asmenys. Visas procesas turi būti prižiūrimas profesionalų.

Gabenant įkraunamas baterijas būtina laikytis šių reikalavimų:

Baterijos kontaktiniai gnybtai turi būti apsaugoti ir izoliuoti, kad būtų išvengta trumpojo jungimo.

Baterija turi būti apsaugota nuo judėjimo pakuotės viduje.

Draudžiama gabenti pažeistas arba pratekančias baterijas.

Dėl papildomos informacijos kreipkitės į krovinių gabenimo bendrovę.

DĖMESIO!

Nesiųskite baterijų su pažeistu korpusu.

Bendroji ir techninė priežiūra

⚠ ***ĮSPĖJIMAS!***
Prieš vykdydami bet kokius elektrinio įrankio tvarkymo darbus, išimkite iš jo bateriją.

Valymas

⚠ ***DĖMESIO!***
Valydami sausu suslėgtuoju oru visada dėvėkite apsauginius akinius.

Reguliariai valykite elektrinį įrankį ir jo ventiliacijos angas. Valymo dažnis priklauso nuo pjaunamų medžiagų ir įrankio naudojimo trukmės. Korpuso vidų ir variklį reguliariai prapūskite sausu suslėgtuoju oru.

Remontas

Remonto darbus gali vykdyti tik įgaliotas klientų aptarnavimo centras.

i ***PASTABA***
Garantinio laikotarpio metu nebandykite atsukti korpuso varžtų. Nesilaikant šio reikalavimo, bet kokios pretenzijos pagal gamintojo garantiją netenka galios.

Atsarginės dalys ir priedai

Kitus priedus, ypač įrankio priedus, rasite gamintojo kataloguose. Išskleistuosius gaminio vaizdus ir atsarginių dalių sąrašus rasite mūsų svetainėje adresu: **www.flex-tools.com.**

Informacija dėl išmetimo

⚠ ***ĮSPĖJIMAS!***
Nereikalingus elektrinius įrankius paverskite netinkamais naudoti:

– *iš akumuliatorinių įrankių išimkite bateriją.*



Tik ES šalys

Elektrinius įrankius draudžiama išmesti kartu su buitinėmis atliekomis!

Pagal Europos elektrinės ir elektroninės įrangos atliekų direktyvą 2012/19/ES ir atitinkamus nacionalinius įstatymus, netinkamus naudoti elektrinius įrankius reikia surinkti atskirai ir perdirbti aplinkos neteršiančiu būdu.

Žaliavų utilizavimas vietoje atliekų išmetimo.

Įrankį, jo priedus ir pakuotes reikia perdirbti aplinkos neteršiančiu būdu. Plastikinės dalys yra paženklintos pagal medžiagos tipą, kad jas būtų galima perdirbti.

⚠ ***ĮSPĖJIMAS!***
Neišmesti baterijų kartu su buitinėmis atliekomis, į ugnį ar vandenį. Neardyti naudotų baterijų.

Tik ES šalims:

Vadovaujantis Reglamentu 2023/1542, sugedusios arba panaudotos baterijos turi būti perdirbamos.

i ***PASTABA***
Informaciją apie išmetimą jums suteiks įrankio pardavėjas!

CE-Atitikties deklaracija

Atitikties deklaracijos pateiktos šio naudojimo vadovo 1 priede.

Atleidimas nuo atsakomybės

Gamintojas ir jo atstovas neatsako už jokią žalą ar pelno praradimą dėl verslo prastovų, kurias sukėlė mūsų gaminys ar netinkamas naudoti gaminys.

Gamintojas ir jo atstovas neatsako už jokią žalą, kurią sukėlė netinkamas šio gaminio naudojimas arba jo naudojimas su kitų gamintojų priedais.

Saturs

Šajā rokasgrāmatā izmantotie apzīmējumi . . .270
Apzīmējumi uz izstrādājuma 270
Svarīga drošības informācija 270
Troksnis un vibrācija 274
Tehniskie dati 275
Pārskats 276
Lietošanas instrukcija 276
Transportēšana. 278
Apkope un tīrīšana. 279
Informācija par atbrīvošanos no vecās ierīces . .279
EK atbilstības deklarācija 279
Atbrīvojums no atbildības 279

Šajā rokasgrāmatā izmantotie apzīmējumi

⚠ ***BRĪDINĀJUMS!***
Norāda uz iespējamu apdraudējumu. Šī brīdinājuma neievērošana var izraisīt nāvi vai ļoti smagus ievainojumus.

⚠ ***UZMANĪBU!***
Norāda uz iespējamu bīstamu situāciju. Šī brīdinājuma neievērošana var izraisīt nelielu savainojumu vai īpašuma bojājumus.

i ***PIEZĪME***
Norāda, ka uz to attiecas lietošanas ieteikumi un svarīga informācija.

Apzīmējumi uz izstrādājuma


Pirms elektroinstrumenta ieslēgšanas izlasiet lietošanas instrukciju.


Valkājiet aizsargbrilles.


Vienmēr strādājiet ar abām rokām.


Neizmantojiet aizsargu nogriešanas darbībām.


Informācija par atbrīvošanos no nolietotās ierīces (skatīt 279. lpp.)

CE marķējums

UKCA marķējums

Svarīga drošības informācija

⚠ ***BRĪDINĀJUMS!***
Pirms sākat lietot instrumentu, lūdzu, izlasiet turpmāk norādīto informāciju un ievērojiet:
- *šo lietošanas instrukciju,*
- *„Vispārīgos drošības norādījumus" par elektroinstrumentu lietošanu, kas iekļauti pievienotajā bukletā (brošūra Nr.: 315915),*
- *pašreiz spēkā esošos noteikumus par instrumenta darba vietu un par negadījumu novēršanu.*

Šis elektroinstruments ir izgatavots, izmantojot jaunākās tehnoloģijas, un ir konstruēts saskaņā ar atzītiem drošības noteikumiem.
Tomēr, strādājot ar elektroinstrumentu, pastāv apdraudējums lietotāja vai trešās personas dzīvībai vai veselībai, vai arī elektroinstruments vai īpašums var tikt sabojāts.
Elektroinstrumentu var izmantot tikai
- *tam paredzētajam mērķim un*
- *un teicamā darba stāvoklī.*

Bojājumi, kas apdraud drošību, nekavējoties jānovērš.

Paredzētā lietošana

Leņķa slīpmašīna ir paredzēta
- komerciālai izmantošanai rūpniecībā un tirdzniecībā;
- metāla, akmens un līdzīgu materiālu sausai griešanai un slīpēšanai, kā arī slīpēšanai, tīrīšanai ar stiepļu birsti un caurumu griešanai akmens materiālā ar dimanta caurumgriezi, neizmantojot ūdeni.
- Griešanai ir nepieciešams īpašs griešanas aizsargs (skatiet 12 pozīcijas attēlu). A attēlā).
- Lūdzu, ņemiet vērā, ka, griežot akmeni, ir nepieciešama pietiekama putekļu ekstrakcija.

– Kad izmantojat dimanta slīpēšanas diskus mūra/betona/akmens virsmas slīpēšanai, jāizmanto FLEX dimanta virsmas slīpēšanas diska aizsargs (tips: SG-R D125).
– Nav atļauts, piemēram, izmantot motorzāģu diskus un zāģa asmeņus.
– Instrumentiem jābūt apstiprinātiem darbam ar vismaz 10000/min. lielu ātrumu.

Drošības norādījumi darbam ar leņķa slīpmašīnu

⚠ ***BRĪDINĀJUMS!***

Izlasiet visus ar šo elektroinstrumentu saistītos drošības brīdinājumus, norādījumus, specifikāciju un aplūkojiet attēlus. *Visu turpmāk uzskaitīto norādījumu neievērošana var izraisīt elektriskās strāvas triecienu, aizdegšanos un/vai smagus savainojumus. Saglabājiet visus brīdinājumus un instrukcijas turpmākai atsaucei.*

Drošības brīdinājumi, kas ir kopīgi slīpēšanas, pulēšanas, stiepļu birstes lietošanas vai griešanas darbiem:

- **Šis elektroinstruments ir paredzēts lietošanai kā slīpmašīna, slīpmašīna, stiepļu birste, caurumu griezējs vai griešanas instruments. Izlasiet visus ar šo elektroinstrumentu saistītos drošības brīdinājumus, norādījumus, specifikāciju un aplūkojiet attēlus.** Visu turpmāk uzskaitīto norādījumu neievērošana var izraisīt elektriskās strāvas triecienu, aizdegšanos un/vai smagus savainojumus.
- **Ar šo elektroinstrumentu netiek veiktas tādas darbības kā pulēšana.** Darbības, kurām šis elektroinstruments nav paredzēts, var radīt apdraudējumu un izraisīt traumas.
- **Nepārveidojiet šo elektroinstrumentu tā, lai tas darbotos veidā, ko nav īpaši projektējis un norādījis instrumenta ražotājs.** Šādas pārveidošanas rezultātā var tikt zaudēta kontrole pār instrumentu un nodarīti nopietni miesas bojājumi.
- **Neizmantojiet piederumus, kas nav paredzēti norādītajam mērķim un ko nav ieteicis šī instrumenta ražotājs.** Jebkurš piederums, kuru iespējams pievienot šim elektroinstrumentam, negarantē drošu ekspluatāciju.
- **Piederuma nominālajam ātrumam ir jābūt vismaz tikpat lielam kā maksimālajam ātrumam, kas atzīmēts uz elektroinstrumenta.** Piederumi, kuru griešanās ātrums ir lielāks kā nominālais ātrums, var salūzt un tikt atsviesti.
- **Piederuma ārējam diametram un biezumam jābūt elektroinstrumenta jaudas robežās.** Nepareiza izmēra piederumus nav iespējams pietiekami uzmanīt vai vadīt.
- **Piederumu stiprinājuma izmēriem jāatbilst elektroinstrumenta montāžas piederumu izmēriem.** Piederumi, kas neatbilst elektroinstrumenta stiprinājuma aprīkojumam, zaudēs centrējumu, pārmērīgi vibrēs un var izraisīt vadības zaudēšanu.
- **Neizmantojiet bojātu piederumu. Pirms katras lietošanas reizes pārbaudiet, vai piederumam nav robi vai plaisas, vai nav ieplaisājuši atbalsta diski, un vai tie nav nolietojušies vai nodiluši. Ja elektroinstruments vai piederums nokrīt zemē, pārbaudiet, vai nav radušies bojājumi, vai arī uzstādiet nebojātu piederumu. Pēc piederuma pārbaudes un uzstādīšanas izvēlieties tādu novietojumu sev un apkārtējiem, kas neatrodas piederuma rotācijas plaknē, pēc tam vienu minūti darbiniet elektroinstrumentu ar maksimālo bezslodzes darbības ātrumu.** Bojāti piederumi šādas pārbaudes laikā parasti izjūk.
- **Izmantojiet individuālos aizsarglīdzekļus. Atkarībā no veicamā darba valkājiet sejas aizsargu, aizsargbrilles vai drošības brilles. Vajadzības gadījumā valkājiet putekļu masku, ausu aizsargus, cimdus un darba priekšautu, kas aiztur mazas abrazīvās vai materiāla daļas.** Acu aizsarglīdzekļiem jāaiztur lidojoši gruži, kas rodas dažādu darbu veikšanas laikā. Putekļu maskai vai respiratoram jāaiztur darba laikā atsviestās daļiņas. Ilgstoša un stipra trokšņa iedarbība var izraisīt dzirdes zudumu.
- **Raugiet, lai apkārtējie atrastos drošā attālumā no darba vietas. Ikvienam, kas atrodas darba vietā, jāizmanto individuālie aizsarglīdzekļi.** Apstrādājamā materiāla vai salūzušas ripas šķembas var tikt izsviestas un radīt traumas arī tiem, kas neatrodas tiešā darba vietas tuvumā.

- **Veicot darbības, kuru laikā griezējinstruments varētu saskarties ar slēptiem vadiem, turiet elektroinstrumentu tikai aiz izolētajām satveršanas virsmām.** Ar spriegumam pieslēgtu vadu saskarē nonācis elektroinstruments var radīt spriegumu elektroinstrumenta atklātajās metāla daļās un pakļaut operatoru elektriskās strāvas triecienam.
- **Novietojiet strāvas vadu tā, lai tas nepieskartos rotējošajam piederumam.** Zaudējot vadību, strāvas vads var tikt sagriezts vai aizķerts un jūsu delna vai roka var tikt ierauta rotējošajā piederumā.
- **Nekādā gadījumā nenolieciet elektroinstrumentu, pirms tas nav pilnībā apstājies.** Rotējošs piederums var aizķert virsmu un pavilkt elektroinstrumentu, neļaujot jums to noturēt.
- **Nedarbiniet elektroinstrumentu, nesot to sev līdzās.** Ja apģērbs nejauši pieskaras rotējošajam piederumam, tas var tikt ierauts, un piederums var iegriezties jums ādā.
- **Regulāri iztīriet elektroinstrumenta ventilācijas atveres.** Motora ventilators ievelk putekļus korpusā un pārmērīga sīku metāla daļiņu uzkrāšanās var izraisīt elektrosistēmas bojājumus.
- **Nedarbiniet elektroinstrumentu viegli uzliesmojošu materiālu tuvumā.** Dzirksteles var aizdedzināt šos materiālus.
- **Neizmantojiet piederumus, kuriem nepieciešamas šķidrās dzesētājvielas.** Ūdens vai šķidro dzesētājvielu izmantošana var izraisīt nāvējošu elektrošoku.

Atsitiens un ar to saistītie brīdinājumi:

Atsitiens ir pēkšņa reakcija uz iesprūdušu vai aizķērušos rotējošo slīpripu, atbalsta disku vai jebkuru citu piederumu. Iesprūšana vai aizķeršanās izraisa pēkšņu rotējošā piederuma apstāšanos, kas saskares brīdī izraisa nevadāmu elektroinstrumenta grūdienu pretēji piederuma rotācijas virzienam.

Piemēram, ja abrazīvā slīpripa aizķeras vai iesprūst apstrādājamā materiālā, slīpripas mala, kas nokļūst iesprūšanas punktā, var iespiesties materiāla virsmā, liekot slīpripai izvirzīties vai atlēkt. Slīpripa saskares brīdī var izlēkt operatora virzienā vai prom no viņa atkarībā no slīpripas kustības virziena.

Šādos gadījumos abrazīvas slīpripas var arī salūzt.

Atsitiens rodas elektroinstrumenta nepareizas lietošanas un/vai nepareizas darbības vai apstākļu rezultātā, un no tā var izvairīties, veicot piemērotus drošības pasākumus, kā norādīts tālāk.

- **Ar abām rokām stingri turiet elektroinstrumentu un novietojiet ķermeni un rokas tā, lai varētu pretoties atsitiena spēkiem.** Operators var kontrolēt griezes momenta reakcijas vai atsitiena spēkus, ja tiek veikti atbilstoši piesardzības pasākumi.
- **Nekad nelieciet roku rotējoša piederuma tuvumā.** Piederums var radīt atsitienu, trāpot rokai.
- **Nenostājieties rotējošas slīpripas kustības zonā, kur var rasties atsitiens.** Atsitiens saskares brīdī pārvieto instrumentu slīpripas kustībai pretējā virzienā.
- **Rīkojieties ar īpašu piesardzību, apstrādājot stūrus, asas malas u.tml. virsmas. Neļaujiet piederumam atlēkt un aizķerties.** Stūri, asas malas vai atlēcieni mēdz saķert rotējošo piederumu un izraisīt vadības zaudēšanu pār instrumentu vai atsitienu.
- **Nepievienojiet zāģa ķēdes kokgriešanas asmeni, segmentētu dimanta ripu ar perifērijas spraugu, kas lielāka par 10 mm, vai robainu zāģa asmeni.** Šādi asmeņi izraisa biežus atsitienus un vadības zaudēšanu.

Drošības brīdinājumi, kas īpaši attiecas uz slīpēšanas un griešanas darbībām:

- **Izmantojiet tikai šim elektroinstrumentam ieteiktos slīpripu veidus un speciālo aizsargu, kas paredzēts izvēlētajai ripai.** Slīpripas, kurām elektroinstruments nav paredzēts, nevar pienācīgi aizsargāt, un tās nav drošas lietošanā.
- **Centrā iespiesto slīpripu slīpēšanas virsmai jābūt uzstādītai zem aizsarga plaknes.** Nepareizi uzstādītu slīpripu, kas izvirzās caur aizsarga malas plakni, nevar pietiekami aizsargāt.
- **Aizsargam jābūt droši piestiprinātam pie elektroinstrumenta un novietotam tā, lai nodrošinātu maksimālu drošību un lai pret operatoru būtu redzams pēc iespējas mazāk slīpripas.** Aizsargs palīdz pasargāt operatoru no slīpripas atlūzumiem, nejaušas saskares ar slīpripu un dzirkstelēm, kas var aizdedzināt apģērbu.

- **Riteņi jāizmanto tikai ieteicamajiem lietojumiem. Piemēram: neslīpējiet ar griezējripas sānu.** Abrazīvās griezējripas ir paredzētas perifērai slīpēšanai, pret šīm slīpripām pielietots spēks no sāniem var likt tām saplaisāt.
- **Vienmēr izmantojiet nebojātus slīpripu atlokus, kuru izmērs un forma atbilst izvēlētajam ritenim.** Pareizi slīpripas atloki atbalsta slīpripu, tādējādi samazinot slīpripas salūšanas iespēju. Griezējripu atloki var atšķirties no slīpripu atlokiem.
- **Neizmantojiet nolietotas slīpripas no lielākiem elektroinstrumentiem.** Slīpripa, kas paredzēta lielākam elektroinstrumentam, nav piemērota mazāka instrumenta lietošanai lielākā ātrumā un var saplīst.
- **Lietojot divfunkciju ripas, vienmēr izmantojiet veicamajam lietojumam atbilstošu aizsargu.** Pareiza aizsarga neizmantošana var nenodrošināt nepieciešamo aizsardzības līmeni, kas var izraisīt nopietnas traumas.

Papildu drošības brīdinājumi, kas īpaši attiecas uz griešanas darbībām:

- **Raugiet, lai griezējripa neiestrēgtu, un nespiediet ripu ar pārāk lielu spēku. Nemēģiniet griezt pārāk dziļi.** Ripas pārspriegošana palielina slodzi un uzņēmību pret slīpripas savērpšanos vai aizķeršanos griezumā, kā arī atsitiena un slīpripas salūšanas iespējamību.
- **Nestāviet vienā līnijā ar rotējošo slīpripu un aiz tās.** Kad darba laikā ripas pārvietojas virzienā prom no jūsu rokas, iespējamais atsitiens var pārbīdīt rotējošo ripu un elektroinstrumentu tieši jūsu virzienā.
- **Ja ripa iestrēgst, aizķeras vai kad kāda iemesla dēļ tiek pārtraukts griezums, izslēdziet elektroinstrumentu un turiet to nekustīgi, līdz ripa pilnībā apstājas. Nekad nemēģiniet izņemt griezējripu no griezuma, kamēr ripa vēl rotē, pretējā gadījumā var rasties atsitiens.** Nosakiet ripas iestrēgšanas iemeslus un veiciet pasākumus to novēršanai.
- **Neatsāciet griešanas darbību, instrumentam atrodoties apstrādājamajā virsmā. Ļaujiet ripai sasniegt pilnu ātrumu un uzmanīgi atgriezieties griezumā.** Ja elektroinstruments tiek atkārtoti iedarbināts sagatavē, ripa var iesprūst, aizslīdēt vai izraisīt atsitienu.
- **Atbalstiet lielas plāksnes un visas pārmērīga lieluma apstrādājamās virsmas, lai samazinātu ripas iesprūšanas un atsitiena risku.** Lieli apstrādājamās virsmas laukumi bieži vien ieliecas paši zem sava svara. Atbalsti jānovieto abās ripas pusēs zem apstrādājamās virsmas griezuma līnijas tuvumā un tuvu apstrādājamās virsmas malai.
- **Veicot "kabatas griezumu" esošajās sienās vai citās neredzamās zonās, ievērojiet īpašu piesardzību.** Izvirzītās griezējripa var pārgriezt gāzes vai ūdens caurules, elektrības vadus vai priekšmetus, kas var izraisīt atsitienu.
- **Nemēģiniet veikt izliekto griešanu.** Ripas pārmērīga noslogošana palielina ripas noslodzi un jutību pret ripas sagriešanos vai iespiešanos griezuma vietā, kā arī atsitiena vai ripas salūšanas iespējamību, kas var izraisīt nopietnas traumas.

Drošības brīdinājumi, kas īpaši attiecas uz slīpēšanas darbiem

- **Izmantojiet pareiza izmēra slīpēšanas papīru. Izvēloties slīpēšanas papīru, ievērojiet ražotāja ieteikumus.** Lielāks slīpēšanas papīrs, kas stiepjas ārpus slīpēšanas paliktņa, rada plīsuma risku un var izraisīt diska aizķeršanos, saplīšanu vai atsitienu.

Drošības brīdinājumi, kas īpaši attiecas uz darbiem ar stiepļu suku

- **Ņemiet vērā, ka stiepļu sari var tikt izmesti no birstes pat parastas darbības laikā. Nepārslogojiet stieples, pieliekot birstei pārmērīgu slodzi.** Stiepļu sariņi var viegli iegriezties plānā apģērbā un/vai ādā.
- **Ja tīrīšanai ar stiepļu suku ir ieteicams izmantot aizsargu, nepieļaujiet, ka stiepļu rullis vai suka nonāk saskarē ar aizsargu.** Stiepļu rullis vai suka var palielināties diametrā darba slodzes un centrbēdzes spēka dēļ.

Papildu drošības norādījumi

- **Izmantojiet piemērotus detektorus, lai noteiktu apslēptu elektroapgādes līniju atrašanās vietas, vai konsultējieties ar vietējo energoapgādes pakalpojumu sniedzēju.** Saskare ar elektriskiem kabeļiem var izraisīt aizdegšanos un/vai elektriskās strāvas triecienu. Gāzes caurules bojājumu dēļ

var notikt sprādziens. Iegriežot ūdensvada caurulē, tiks radīti īpašuma bojājumi un var rasties elektriskās strāvas trieciens.

- **Piederumu vītņotajai daļai ir jāsakrīt ar slīpmašīnas vārpstas vītni.** Piederumu, kuriem ir atloki, vārpstas atverei ir jāsakrīt ar atloka novietojuma diametru. Piederumi, kas neatbilst elektroinstrumenta stiprinājuma aprīkojumam, zaudēs centrējumu, pārmērīgi vibrēs un var izraisīt vadības zaudēšanu.
- **Slīpējot ar smilšpapīru, var rasties augsta virsmas temperatūra, lūdzu, attiecīgi noregulējiet ātrumu.**
- **Strādājot ar elektroinstrumentu, vienmēr to stingri saturiet ar abām rokām un ieņemiet drošu stāju.** Elektroinstrumentu var vadīt drošāk, ja satver ar abām rokām.
- **Nostipriniet apstrādājamo materiālu.** Apstrādājamais materiāls, kas nostiprināts ar iespīlēšanas ierīci vai skrūvspīlēm, ir drošāks nekā tad, ja to pietur ar roku.
- **Nespiediet vārpstas fiksatoru, kamēr slīpēšanas instruments nav apstājies.**
- **Putekļi, kas izdalās no materiāliem, piemēram, svina krāsām, dažiem kokmateriāla veidiem, minerāliem un metālu, var būt bīstami operatoram vai tuvumā esošām personām.** Šādu putekļu ieelpošana vai pieskaršanās tiem var izraisīt elpošanas ceļu slimības un/vai alerģiskas reakcijas.

– Darba vietai jābūt labi vēdināmai.
– Ja iespējams, izmantojiet ārējo putekļu nosūkšanas sistēmu.
– Ieteicams valkāt P2 filtrēšanas klases respiratora masku.

- **Neapstrādājiet materiālus (piemēram, azbestu), kas izdala bīstamas vielas.**
- **Izmantojiet tikai oriģināls akumulatorus, kā spriegums atbilst elektroinstrumenta tehnisko datu plāksnē norādītajam.** Izmantojot citus akumulatorus, piem., imitācijas, atjaunotus akumulatoru vai citus ražojumus, paaugstinās ievainojumu un īpašuma bojājumu risks akumulatora sprāgšanas rezultātā.

Troksnis un vibrācija

Trokšņa un vibrācijas vērtības ir noteiktas saskaņā ar EN 62841.

Parasti novērtētais elektroinstrumenta trokšņa līmenis ir:

– Skaņas spiediena līmenis L_{pA}: 81 dB(A)

– Skaņas intensitātes līmenis L_{WA}: 89 dB(A)

– Nenoteiktais: K = 3 dB

Kopējā vibrācijas vērtība:

– Emisijas vērtība a_h: 5.6 m/s^2 (galvenais rokturis)

6.6 m/s^2 (palīgrokturis)

– Nenoteiktais: K = 1.5 m/s^2

Atkārtotas triecienvibrācijas (pF)

– LBE 125-15 18-EC/ LB 125-15 18-EC/ L 125 18.0-EC-LD: 151 m/s^2

– Nenoteiktais: K=1 m/s^2

⚠ ***UZMANĪBU!***

Norādītās mērītās vērtības attiecas uz jaunajiem elektroinstrumentiem. Lietošanas laikā ikdienā trokšņa un vibrācijas vērtības var mainīties.

i ***PIEZĪME***

Deklarētā(-s) vibrāciju kopējā(-s) vērtība(-s) un deklarētā(-s) trokšņa emisijas vērtība(-s) ir izmērītas saskaņā ar standarta testa metodi un var tikt izmantotas, lai salīdzinātu vienu instrumentu ar citu; tās var izmantot arī sākotnējai iedarbības novērtēšanai.

Deklarētais vibrāciju emisijas līmenis un trokšņa emisijas vērtība(-s) raksturo instrumenta galvenos izmantošanas veidus. Tomēr, ja instruments tiek izmantots citiem mērķiem, ar citiem piederumiem vai netiek pienācīgi uzturēts, vibrāciju emisijas līmenis un trokšņa emisijas vērtība(-s) var atšķirties. Tas var ievērojami palielināt iedarbības līmeni visā darba periodā.

Lai precīzi novērtētu vibrācijas iedarbības līmeni un trokšņa emisijas vērtību(-s), jāņem vērā arī laiks, kad instruments ir izslēgts vai darbojas, bet faktiski netiek izmantots. Tas var ievērojami samazināt iedarbības līmeni visā darba periodā.

Nosakiet papildu drošības pasākumus, lai aizsargātu operatoru no vibrācijas un trokšņa ietekmes, piemēram: instrumenta un piederumu uzturēšana, roku turēšana siltumā, darba grafika organizēšana.

⚠ ***UZMANĪBU!***
Ja skaņas spiediens pārsniedz 85 dB(A), lietojiet ausu aizsardzības līdzekļus.

Tehniskie dati

Izstrādājuma veids		LBE 125-15 18-EC	LB 125-15 18-EC	L 125 18.0-EC-LD
Izstrādājums		Leņķa slīpmašīna		
Nominālais spriegums	Vdc	18		
Ātrums bez slodzes	RPM	3500-10000	10000	10,000
Vārpstas vītne		M14		
Ripas diametrs	mm	125		
Ripas biezums	mm	Max. 6		
Svars	kg	1.9*		1.8**
Akumulators	18 V	AP 18/2.5		
		AP 18/4.0		
		AP 18/5.0		
		AP 18/8.0		
		AP 18/4.0 XT		
		AP 18/8.0 XT		
Lādētāju diapazons		CA... 18 sērija CA... 12/18 sērija		
Uzlādes temperatūra		0~40°C		
Darba temperatūra		-10~40°C		
Uzglabāšanas temperatūra		-20~50°C		

* Mērīts ar (9) , (8) , (12), (13), bez akumulatora (akumulatora svaru varat atrast vietnē (www.flex-tools.com), bez instrumenta.
** Mērīts ar (9) , (12), (13), (14), bez akumulatora (akumulatora svaru varat atrast vietnē (www.flex-tools.com), bez instrumenta.

Pārskats (skatīt A attēlu)

Izstrādājuma funkcijām norādītie cipari atbilst ierīces ilustrācijā norādītajiem cipariem.

1 Vārpstas fiksators
2 Jaudas slēdzis
3 Rokturis
4 Ātruma iestatīšanas pogas
LBE 125-15 18-EC
5 Ātruma indikatori
LBE 125-15 18-EC
6 Filtra vāciņš
7 Palīgroktura uzstādīšanas skrūvju vītne
8 Slīpripas aizsargs
9 Vītņotais atloks
a. piespiedējatloks
b. skavveida uzgrieznis
10 Vārpsta
11 Tapatslēga
12 Griešanas diska aizsargs ar klipsi
13 Palīgrokturis
14 Klipša piestiprināms vāks
L 125 18.0-EC-LD

Lietošanas instrukcija

⚠ ***BRĪDINĀJUMS!***
Pirms uzsākat darbu ar elektroinstrumentu, izņemiet akumulatoru.

Pirms elektroinstrumenta ieslēgšanas

Izsaiņojiet elektroinstrumentu un piederumus un pārbaudiet, vai nav pazudusi vai bojāta kāda daļa.

i ***PIEZĪME***
Piegādes brīdī akumulatori nav pilnībā uzlādēti. Pirms pirmās lietošanas reizes akumulatori ir jāuzlādē pilnībā. Skatiet lādētāja lietošanas instrukciju.

Padomi ilgam akumulatora kalpošanas laikam

⚠ ***UZMANĪBU!***
– *Nekad neuzlādējiet akumulatorus temperatūrā, kas zemāka par 0 °C vai augstāka par 40 °C.*
– *Neuzlādējiet akumulatorus vidē ar augstu gaisa mitrumu vai apkārtējās vides temperatūru.*
– *Uzlādes laikā neaizsedziet akumulatorus un lādētāju.*
– *Uzlādes procesa beigās izvelciet lādētāja kontaktdakšu.*

Uzlādes procesa laikā akumulators un lādētājs sakarst. Tas ir pilnīgi normāli!

i ***PIEZĪME***
Izpildiet akumulatora lietošanas instrukcijā sniegtos norādījumus par pareizu akumulatora uzlādi.

Ja akumulatori netiek izmantoti ilgāku laiku, uzglabājiet tos daļēji uzlādētus vēsā vietā.

Akumulatora ievietošana/nomaiņa (skat. B1-B2 att.)

- Iespiediet uzlādētu akumulatoru elektroinstrumenta akumulatora nodalījumā, līdz tas nofiksējas ar „klikšķa" skaņu (skatīt B1 attēlu).
- Akumulatoru izņem, nospiežot atbrīvošanas pogu (1.) un pēc tam izvelkot no nodalījuma (2.) (skatīt B2 attēlu).

⚠ ***UZMANĪBU!***
Kad instruments netiek lietots, aizsargājiet akumulatora kontaktus. Tuvumā esošas metāliskas detaļas var radīt īssavienojumu kontaktos; pastāv sprādziena un aizdegšanās draudi!

Aizsarga piestiprināšana un noņemšana

⚠ ***BRĪDINĀJUMS!***
Lietojot leņķa slīpmašīnu raupjas virsmas slīpēšanai vai griešanai, nekad nestrādājiet bez aizsarga. Griešanai jāizmanto speciāls griezējaizsargs.

Lai piestiprinātu (skatiet C1 attēlu)

- Izņemiet akumulatoru.
- Aizsarga piestiprināšana (1.). Aizsargplāksnes izciļņiem jāatrodas atloka padziļinājumos.
- Pagrieziet aizsargplāksni pulksteņrādītāja kustības virzienā (2.). Griešanās ir iespējama tikai vienā virzienā!

Lai noņemtu (skatīt attēlu C2)

- Izņemiet akumulatoru.
- Pagrieziet aizsargu pulksteņrādītāja kustības virzienā, un, sasniedzot noteiktu pozīciju, aizsargs pacelsies uz augšu.
- Pagrieziet aizsargu pretēji pulksteņrādītāja virzienam šaurā leņķī (1.) un izņemiet to no atloka padziļinājumiem (2.).

Piespraužams griezējdiska aizsargs (skatiet attēlu C3)

- Griešanai paredzētais piespraužamais griešanas diska aizsargs (12) jāizmanto kopā ar slīpripas aizsargu (8), (14). Vienkārši piestipriniet griezējripas aizsarga klipsi pie slīpripas aizsarga.

Lai uzstādītu klipša piestiprināmo vāku (skatīt attēlu C4)

L 125 18.0-EC-LD

- Izņemiet akumulatoru.
- Fiksējošās sviras atvēršana (1).
- Pievienojiet klipša piestiprināmo vāku ar stiprinājuma gredzenu pie stiprinājuma flanča, vadot kamus uz stiprinājuma gredzena rievā, veicot šo darbību (2.).
- Grieziet klipša piestiprināmo vāku pulksteņrādītāja virzienā līdz vēlamajai pozīcijai (3.) un pievelciet stiprinājuma sviru (4.).

Palīgroktura uzstādīšana (skatīt D attēlu)

- Izņemiet akumulatoru.
- Lai uzstādītu rokturi (13), ieskrūvējiet to tam paredzētajā vietā.

Slīpēšanas vai griezējripas uzstādīšana un noņemšana (skatiet attēlu E1–E3)

Ripas uzstādīšana

- Izņemiet akumulatoru.
- Piespiediet un pieturiet vārpstas fiksatoru (1).
- Izmantojot tapveida atslēgu (11), atskrūvējiet fiksācijas uzgriezni (9b) uz vārpstas (10), griežot to pretēji pulksteņrādītāja kustības virzienam, un noņemiet to (skatiet attēlu E1).
- Ievietojiet ripu pareizā pozīcijā.
- Pievelciet fiksācijas uzgriezni (9b). Slīpripas gadījumā fiksācijas uzgriežņa paceltā daļa ir vērsta pret ripu (skatiet E2 attēlu). Griešanas ripas gadījumā fiksācijas uzgriežņa ieliektā daļa ir vērsta pret ripu (skatiet E3 attēlu).
- Piespiediet un pieturiet vārpstas fiksatoru (1).
- Pievelciet fiksācijas uzgriezni (9b).
- ievietojiet akumulatoru.
- Ieslēdziet leņķa slīpmašīnu (nenofiksējot) un atstājiet leņķa slīpmašīnu darbojamies apmēram 30 sekundes. Pārbaudiet, vai instruments ir līdzsvarots un vai nav vibrāciju.
- Izslēdziet leņķa slīpmašīnu.

Ripas noņemšana

- Nospiediet vārpstas bloķētāju (1) un pagrieziet fiksācijas uzgriezni (9b), līdz vārpsta (10) nofiksējas.
- Atskrūvējiet un noņemiet fiksācijas uzgriezni (9b), izmantojot tapas atslēgu (11).
- Noņemiet slīpripu vai griezējripu.

Putekļu filtrs (skatiet attēlu F)

- Izņemiet akumulatoru.
- Lai piestiprinātu filtra vāku (6), uzspiediet filtra vāku uz instrumenta kājas.
- Lai noņemtu filtra vāku, ievietojiet plakanu skrūvgriezi (nav iekļauts komplektā) filtra vāka augšpusē esošajā ierobā un atlokiet filtra vāku no instrumenta.
- Regulāri iztīriet filtra vāciņu.

Ieslēgšana un izslēgšana

Īsa darbība, neaktivizējot balansiera slēdzi

Īslaicīga darbība bez ieslēgta slēdža sviras (skatiet G1 attēlu)

- Nospiediet balansiera slēdzi (1.), pavirziet to uz priekšu un turiet noteiktā stāvoklī (2.).
- Lai izslēgtu, atlaidiet balansiera slēdzi (1).

Nepārtraukta darbība ar ieslēgtu slēdža slēdzi (skatiet attēlu G2-G3)

- Nospiediet balansiera slēdzi (1.), piespiediet uz priekšu un turiet (2.) un pavirziet uz priekšu ar nelielu spēku (3.).
- Lai izslēgtu, īsi nospiediet un atlaidiet slēdzi.

Ātruma iestatīšana (LBE 125-15 18-EC) (skatiet attēlu H)

Ar ātruma iestatīšanas pogām (4) var mainīt

četrus ātruma līmeņus.

Lai palielinātu ātrumu, nospiediet pogu ">".

Lai samazinātu ātrumu, nospiediet pogu "<". Ātruma indikatori (5) zem cipariem norāda pašreizējo ātruma līmeni.

Pēc instrumenta izslēgšanas atmiņas funkcija saglabās iestatījumu un nākamajā reizē, kad ieslēgsiet instrumentu, atgriezīsies pie pēdējā aktīvā ātruma līmeņa.

Ātruma līmenis	LBE 125-15 18-EC
1	3500 RPM
2	5000 RPM
3	7000 RPM
4	10000 RPM

Aizsarga regulēšana (skatiet I1 attēlu)

Lai pielāgotu instrumentu veicamajam uzdevumam, aizsargapvalku var regulēt 360° leņķī bez instrumenta, izmantojot ierobus.

Klipša piestiprināmā vāka regulēšana (skatīt attēlu I2)

- Atlaidiet saspiešanas sviru (1.).
- Regulējiet klipša piestiprināmo vāku (2.).
- Atkal pievelciet stiprinājuma sviru (3.).

PIEZĪME

Aizsargvāks ir stingri jātur, lai novērstu tā griešanos. Ja nepieciešams, pirms stiprinājuma sviras darbības, pievelciet sešstūra uzgriezni, līdz sviru var tikai aktivizēt ar roku.

Darbība

PIEZĪME

Kad elektroinstruments ir izslēgts, tas vēl kādu brīdi turpina rotēt.

BRĪDINĀJUMS!

Strādājot ar instrumentu, vienmēr valkājiet aizsargbrilles vai sejas aizsargu.

BRĪDINĀJUMS!

Lai nodrošinātu pareizu instrumenta vadību, vienmēr darbiniet to ar abām rokām, vienu roku turot uz papildroktura. Vadības zaudēšana pār instrumentu var izraisīt nelaimes gadījumu, kā rezultātā varat gūt nopietnas traumas.

Rupjā slīpēšana

BRĪDINĀJUMS!

Nekad neizmantojiet griezējripas slīpēšanai.

– Ripas leņķis 20°–40°, lai nodrošinātu vislabāko slīpēšanas veiktspēju.
– Piespiežot leņķa slīpmašīnu mēreni, pārvietojiet to uz priekšu un atpakaļ. Rezultātā apstrādājamais materiāls nebūs pārāk karsts un neizmainīsies krāsa, kā arī nebūs rievu.

Griešanas slīpēšana (skatīt I attēlu J)

BRĪDINĀJUMS!

Veicot griešanas slīpēšanas operācijas, vienmēr izmantojiet piestiprinātu griešanas diska aizsargu.

- Leņķa slīpmašīnu vienmēr darbina pretējā virzienā no sevis. Pretējā gadījumā pastāv risks, ka leņķa slīpmašīna nekontrolēti izlēks no griezuma.
- Nespiediet, nenovirziet un nesasveriet elektroinstrumentu.
- Pielāgojiet padevi griežamajam materiālam: jo cietāks materiāls, jo lēnāka padeve.

Transportēšana

Uz litija jonu akumulatoriem attiecas bīstamo kravu likumdošanas prasības.

Šo akumulatoru transportēšana jāveic saskaņā ar vietējiem, valsts un starptautiskajiem noteikumiem.

Lietotāji drīkst pārvadāt šos akumulatorus pa autoceļiem bez papildu prasībām.

Uz litija jonu akumulatoru komerciālo pārvadāšanu, ko veic kuģniecības uzņēmumi, attiecas bīstamo kravu pārvadāšanas noteikumi. Piegādes sagatavošanu un transportēšanu drīkst veikt tikai atbilstoši apmācītas personas. Visam procesam jābūt profesionālā līmenī uzraudzītam.

Pārvadājot uzlādējamos akumulatorus, jāievēro šādi punkti:

Pārliecinieties, ka akumulatora kontaktspailes ir aizsargātas un izolētas, lai novērstu īssavienojumu veidošanos.

Pārliecinieties, ka akumulators ir nekustīgi nostiprināts iepakojuma iekšpusē.

Bojātus vai noplūdušus akumulatorus nedrīkst pārvadāt.

Lai iegūtu sīkāku informāciju, sazinieties ar kuģniecības uzņēmumu.

⚠ ***UZMANĪBU!***
Neizmantojiet akumulatorus, kuru korpuss ir bojāts.

Apkope un tīrīšana

⚠ ***BRĪDINĀJUMS!***
Pirms uzsākat darbu ar elektroinstrumentu, izņemiet akumulatoru no instrumenta.

Tīrīšana

⚠ ***UZMANĪBU!***
Veicot tīrīšanu ar sausu saspiesto gaisu, vienmēr lietojiet aizsargbrilles.

Regulāri iztīriet elektroinstrumentu un ventilācijas atveres. Tīrīšanas biežums ir atkarīgs no izmantotā materiāla un lietošanas ilguma. Regulāri izpūtiet korpusa iekšpusi un motoru ar sausu saspiesto gaisu.

Remonts

Remontu drīkst veikt tikai pilnvarotā klientu apkalpošanas centrā.

i ***PIEZĪME***
Garantijas darbības laikā neatskrūvējiet korpusa skrūves. Ja šī prasība netiek ievērota, tiek anulētas visas ražotāja garantijas prasības.

Rezerves daļas un piederumi

Informācija par citiem piederumiem, jo īpaši instrumentiem ar piederumiem, pieejama ražotāja katalogos. Pilnus rasējumus un rezerves daļu sarakstus var aplūkot mūsu mājas lapā: **www.flex-tools.com.**

Informācija par atbrīvošanos no vecās ierīces

⚠ ***BRĪDINĀJUMS!***
Deaktivizējiet nolietotus elektroinstrumentus:

– *izņemiet no akumulatora elektroinstrumentiem akumulatoru.*

Tikai ES valstis

Neizmetiet elektroinstrumentus mājsaimniecības atkritumos!

Saskaņā ar Eiropas Savienības Direktīvu Nr.2012/19/ES par elektrisko un elektronisko iekārtu atkritumiem un to īstenojošiem aktiem valsts tiesību sistēmā vairs nelietojami elektroinstrumenti jāsavāc atsevišķi un jānodod videi nekaitīgai otrreizējai pārstrādei.

Neizniciniet izejvielas – tā vietā nogādājiet uz otrreizējo pārstrādes punktu.

Ierīce, piederumi un iepakojums ir jāpārstrādā videi nekaitīgā veidā. Otrreizējai pārstrādei paredzētās plastmasas daļas ir apzīmētas ar speciālu otrreizējās pārstrādes simbolu.

⚠ ***BRĪDINĀJUMS!***
Neizmetiet akumulatorus sadzīves atkritumos, ugunī vai ūdenī. Nemēģiniet atvērt izlietotos akumulatorus.

Tikai ES valstīm:

Saskaņā ar Regulu 2023/1542 bojātie vai izlietotie akumulatori ir jāpārstrādā.

i ***PIEZĪME***
Lūdzu, jautājiet savam izplatītājam par utilizācijas iespējām!

CE-Atbilstības deklarācija

Atbilstības deklarācijas ir iekļautas šīs lietošanas rokasgrāmatas 1. pielikumā.

Atbrīvojums no atbildības

Ražotājs un viņa pārstāvis nav atbildīgi par jebkādu kaitējumu un zaudēto peļņu, ko izraisījis pārtraukums uzņēmējdarbībā sakarā ar izstrādājuma lietošanu vai nelietojamību.

Ražotājs un viņa pārstāvis nav atbildīgi par jebkādiem bojājumiem, kas radušies nepareizas izstrādājuma izmantošanas rezultātā vai izmantojot izstrādājumu kopā ar citu ražotāju izstrādājumiem.

UKCA علامة تقييم المطابقة UKCA

معلومات سلامة هامة

⚠ تحذير!
قبل استخدام الآلة العاملة بالطاقة، يُرجى قراءة ما يلي والالتزام به:
- *تعليمات التشغيل هذه،*
- *"تعليمات السلامة العامة" المتعلقة بالتعامل مع الآلات العاملة بالطاقة الواردة في الدليل المرفق (رقم المنشور: 519513)،*
- *القواعد والتوجيهات المطبقة في الوقت الحالي لمنع وقوع الحوادث.*

هذه الآلة العاملة بالطاقة من الآلات الحديثة وتم تصميمها وفقًا لتوجيهات السلامة المعترف بها.
بالرغم من ذلك، ففي أثناء استخدام الآلة، قد تصبح مصدر خطر على حياة المستخدم وأطرافه، أو على أي شخص آخر، أو قد تتعرض الآلة أو الممتلكات الأخرى للضرر.
لا يجب استخدام الآلة العاملة بالطاقة إلا
- *للغرض المحدد للاستخدام فقط*
- *وأن تكون في حالة ممتازة.*

يجب إصلاح الأعطال المتعلقة بالسلامة على الفور.

الغرض المحدد للاستخدام

مجلخة الزاوية مخصصة
- للاستخدام التجاري في الأماكن الصناعية والتجارية.
- للقطع الجاف وتجليخ المعادن والحجر والمواد المماثلة، بالإضافة إلى السنفرة والتجليخ بالفرشاة السلكية وقطع الثقوب في المواد الحجرية بقاطع الحفر الماسي، من دون استخدام الماء.
- للقطع، يلزم وجود واقي قطع خاص (انظر الموضع 12، الشكل A).
- يُرجى مراعاة أن هناك حاجة إلى استخراج الغبار بشكل كافٍ عند قطع الحجر.
- عند استخدام أسطوانات التجليخ الماسية لتجليخ أسطح الجبس/الخرسانة/الحجر، يجب استخدام واقي أسطوانة التجليخ الماسية XELF (النوع: R-GS 521D).
- لا يجوز استخدام أقراص المنشار وشفرات المنشار كمثال.
- يجب أن تكون الأدوات معتمدة لسرعة لا تقل عن 00001 لفة/دقيقة.

تعليمات السلامة الخاصة بمجلخة الزاوية

⚠ تحذير!
اقرأ جميع تحذيرات السلامة والتعليمات والرسوم التوضيحية والمواصفات المرفقة مع هذه الآلة. *عدم اتباع جميع التعليمات الواردة أدناه قد يؤدي إلى حدوث صدمة*

المحتويات

الرموز المستخدمة في هذا الدليل 280
الرموز الموجودة على المنتج 280
معلومات سلامة هامة 280
الضوضاء والاهتزاز 283
البيانات الفنية 285
نظرة عامة 286
تعليمات التشغيل 288
النقل 288
الصيانة والعناية 288
معلومات التخلص من المنتج 289
بيان المطابقة المتوافق مع المعايير الأوروبية CE . . 289
إعفاء من المسؤولية 289

الرموز المستخدمة في هذا الدليل

⚠ تحذير!
يشير إلى وجود خطر وشيك. عدم مراعاة هذا التحذير قد يؤدي إلى الوفاة أو التعرض لإصابات خطيرة للغاية.

⚠ تنبيه!
يشير إلى حالة خطيرة محتملة. عدم مراعاة هذا التحذير قد يؤدي إلى إصابة خفيفة أو تلف الممتلكات.

i ملاحظة
يشير إلى نصائح التطبيق والمعلومات الهامة.

الرموز الموجودة على المنتج


قبل تشغيل الآلة العاملة بالطاقة، اقرأ دليل التشغيل.


ارتدِ نظارات الحماية.


احرص دائمًا على العمل بكلتا يديك.


لا تستخدم الواقي في عمليات القطع.


معلومات التخلص من الآلات القديمة (انظر الصفحة 289)

علامة الاتحاد الأوروبي CE

- ارتدِ معدات الحماية الشخصية. بحسب استخدام الآلة، استعمل واقٍ للوجه أو نظارات حماية. بحسب ما هو ملائم، ارتد واقٍ من الغبار، وأدوات حماية للسمع، وقفازات، ورداء ورشة يمكنه إيقاف الشظايا الصغيرة المتطايرة. ينبغي أن تكون أدوات حماية العينين قادرة على إيقاف الشظايا المتطايرة نتيجة المهام المختلفة. ينبغي أن يكون واقي الغبار أو القناع قادر على ترشيح الجسيمات الناتجة عن استخدامك للآلة. قد يتسبب التعرض لفترة طويلة لضوضاء ذات كثافة عالية في حدوث فقدان للسمع.
- أبق المرافقين لك على مسافة آمنة بعيدًا عن منطقة العمل. ينبغي على أي شخص يدخل منطقة العمل ارتداء أدوات الحماية الشخصية. حيث إن الشظايا الناتجة عن التجليخ أو الأجزاء المكسورة للملحق قد تتطاير وتتسبب في إصابة الأشخاص خارج النطاق المباشر للعمل.
- أمسك بالآلة العاملة بالطاقة من أسطح الإمساك المعزولة فقط، وذلك عند القيام بأعمال قد يلحق فيها أداة القطع بأسلاك مخفية. التلامس مع سلك تيار "جار" قد يجعل الأجزاء المعدنية المكشوفة بالآلة "مكهربة"، ويتسبب في إصابة مُشغّل الآلة بصدمة كهربائية.
- ضع سلك التيار بعيدًا عن الملحق الدوّار. إذا فقدت السيطرة، فقد ينقطع سلك التيار أو ينحصر، وقد يتم سحب يدك أو ذراعك إلى داخل الملحق الدوّار.
- لا تقم أبدًا بوضع الآلة على الأرض إلى أن يتوقف الملحق تمامًا. حيث إن الملحق الذي يدور قد يلامس الأرض فيتحرك ويسحب الآلة العاملة بالطاقة فتفقد السيطرة عليها.
- لا تقم بتشغيل الآلة العاملة بالطاقة وأنت تحملها في جانبك. قد يؤدي التلامس غير المقصود مع الملحق الذي يدور إلى تعلّقه بملابسك، وهو ما سيجذب الملحق ناحية جسمك.
- نظف فتحات التهوية للآلة بانتظام. ستسحب مروحة المحرك أتربة إلى داخل الهيكل، وقد يتسبب التراكم المتزايد للمعادن المسحوقة في التعرض لمخاطر كهربائية.
- لا تقم بتشغيل الآلة العاملة بالطاقة بالقرب من المواد القابلة للاشتعال. حيث إن الشرر المتطاير قد يتسبب في اشتعال تلك المواد.
- لا تستخدم الملحقات التي تحتاج إلى سوائل تبريد. قد يؤدي استخدام الماء أو السوائل المبرّدة الأخرى إلى حدوث صعق كهربائي أو صدمة كهربائية.

رد الفعل العكسي والتحذيرات ذات الصلة

رد الفعل الارتدادي هو رد الفعل المفاجئ عند انحصار أو إعاقة القرص الدوّار أو بطانة الدعم أو أي ملحق آخر. الانحصار أو الإعاقة قد يتسبب في الانهيار السريع للملحق الدوّار، والذي بدوره يتسبب في اندفاع الآلة العاملة بالطاقة غير المتحكم فيها في الاتجاه المعاكس لدوران الملحق عند نقطة الربط.

مثلاً، عند انحصار أسطوانة كاشطة أو إعاقتها في القطعة التي يتم تجليخها، فإن حافة الأسطوانة الداخلة في نقطة *كهربائية أو نشوب حريق أو التعرض للإصابة، أحدها أو جميعها. احتفظ بجميع التحذيرات والتعليمات للرجوع إليها في المستقبل.*

تعليمات السلامة الشائعة لعمليات التجليخ أو السنفرة أو التجليخ بالفرشاة السلكية أو القطع بالكشط:

- تم تصميم هذه الآلة العاملة بالطاقة لأغراض التجليخ أو السنفرة أو التجليخ بالفرشاة السلكية أو عمل الفتحات أو القطع بالكشط. اقرأ جميع تحذيرات السلامة والتعليمات والرسوم التوضيحية والمواصفات المرفقة مع هذه الآلة. عدم اتباع جميع التعليمات الواردة أدناه قد يؤدي إلى حدوث صدمة كهربائية أو نشوب حريق أو التعرض للإصابة، أحدها أو جميعها.
- لا يجب تنفيذ مهام مثل التلميع بهذه الآلة العاملة بالطاقة. حيث إن تنفيذ مهام غير تلك المصممة لها هذه الآلة قد يؤدي إلى مخاطر ويتسبب في وقوع إصابات شخصية.
- لا تقم بتحويل هذه الآلة العاملة بالطاقة لتعمل بطريقة غير تلك المصممة والمحددة من قبل الشركة المصنعة للآلة خصيصًا. لأن مثل هذا التحويل قد يؤدي إلى فقدان القدرة على التحكم في الآلة، مما قد يتسبب في وقوع إصابات شخصية خطيرة.
- لا تستخدم الملحقات غير المصممة خصيصًا أو الموصى بها من قبل الشركة الصانعة للآلة. ليس معنى أن الملحق يمكن تركيبه على الآلة أن استخدامه سيكون آمنًا.
- ينبغي أن تكون السرعة المقدّرة للملحق مساوية على الأقل للسرعة القصوى الموضحة على الآلة العاملة بالطاقة. الملحقات التي تدور أسرع من سرعتها المقدّرة قد تتكسر وتتطاير.
- القطر الخارجي للملحق وسمكه ينبغي عليهما أن يكونا في نطاق السعة المقدّرة لآلتك العاملة بالطاقة. لا يمكن حماية الملحقات ذات الحجم غير المناسب، كما لا يمكن التحكم فيها.
- يجب أن تتناسب أبعاد تركيب الملحقات مع أبعاد معدات التثبيت الخاصة بالآلة العاملة بالطاقة. الملحقات غير المتوافقة مع موضع التركيب للآلة العاملة بالطاقة لن تكون متوازنة، وستهتز بشكل زائد عن الحد، وقد تتسبب في فقدان السيطرة.
- لا تستخدم ملحقًا تالفًا. قبل كل استخدام، قم بفحص الملحق مثل الأقراص الكاشطة بحثًا عن الاهتراءات والتشققات، أو بطانة الدعم بحثًا عن التشققات أو الثقوب أو التآكل الزائد عن الحد. إذا حدث أن وقعت الآلة أو أحد الملحقات على الأرض، فافحصه بحثًا عن أي آثار للتلف أو قم بتركيب ملحق غير تالف. بعد الفحص وتركيب الملحق، قف أنت ومن معك بزاوية بعيدة عن نطاق دوران المرفق وقم بتشغيل الآلة العاملة بالطاقة بسرعة قصوى بدون حمل لمدة دقيقة. عادة ما تتكسر الملحقات التالفة إلى أجزاء في أثناء وقت الاختبار هذا.

على تلك الأسطوانات قد يتسبب في تهشمها.
- استخدم دائمًا شفة القرص غير التالفة ذات الحجم والشكل الصحيحين لقرصك المختار. شفة الأسطوانة الملائمة تدعم الأسطوانة بالإضافة إلى الحد من احتمالية تكسر الأسطوانة. قد تختلف شفة الأسطوانات القاطعة عن شفة أسطوانات التجليخ.
- لا تستخدم الأسطوانات المستهلكة من قبل الآلات الأكبر حجمًا. الأسطوانة المعدة للآلات الأكبر غير ملائمة للسرعات الأعلى للآلات الأصغر، وقد تتهشم متطايرة.
- عند استخدام أسطوانات سنفرة ثنائية الأغراض، استخدم دائمًا الواقي المناسب للعمل الذي يتم تنفيذه. لأن عدم استخدام الواقي المناسب قد يؤدي إلى عدم تقديم المستوى المطلوب من الحماية، مما قد يؤدي إلى وقوع إصابة خطيرة.

تحذيرات سلامة إضافية خاصة بعمليات القطع بالكشط:

- لا تتسبب في "انحصار" أسطوانة القطع، ولا تستخدم ضغطًا زائدًا. لا تحاول عمل عمق قطع زائد عن الحد. لأن الضغط الزائد على الأسطوانة يزيد من الحمل واحتمالية التواء الأسطوانة أو انثنائها في مكان القطع، مع احتمالية حدوث رد فعل عكسي للأسطوانة أو انكسارها.
- لا تضع جسمك بشكل متحاذٍ مع الأسطوانة الدوارة أو خلفها. عندما تتحرك الأسطوانة بعيدًا عن يدك عند نقطة التشغيل، فقد يتسبب رد الفعل العكسي المحتمل في اندفاع الأسطوانة الدوارة والآلة العاملة بالطاقة تجاهك مباشرة.
- عند انثناء الأسطوانة أو إيقاف عملية القطع لأي سبب من الأسباب، أطفئ الآلة العاملة بالطاقة وأمسك بها من دون حركة إلى أن تتوقف الأسطوانة تمامًا. لا تحاول أبدًا خلع أسطوانة القطع من مكان القطع في أثناء حركة الأسطوانة، وإلا فقد يحدث رد فعل عكسي. تحقق من المشكلة واتخذ الإجراء الصحيح للتخلص من سبب انثناء الأسطوانة.
- لا تعاود القطع في قطعة العمل. اترك الأسطوانة تصل إلى السرعة الكامل، ثم أعد إدخالها في مكان القطع برفق. قد تنثني الأسطوانة أو تتحرك إلى أعلى أو ترتد إلى الخلف إذا تمت إعادة تشغيل الآلة في قطعة العمل.
- ادعم الألواح أو أي قطعة عمل كبيرة الحجم للحد من خطر انحصار الأسطوانة أو حدوث رد فعل عكسي. تميل قطع العمل الكبيرة إلى الارتخاء بفعل وزنها. يجب وضع الدعامات أسفل قطعة العمل بالقرب من خط القطع وبالقرب من حافة قطعة العمل على كلا جانبي الأسطوانة.
- كن حذرًا بشكل أكبر عند عمل "قطع عميق" في الجدران الحالية أو النطاقات غير النافذة الأخرى. فقد تقطع الأسطوانة خطوط الغاز أو الماء، أو الأسلاك الكهربائية، أو الأشياء التي قد تتسبب في حدوث رد فعل عكسي.

الانحصار يمكنها أن تحفر سطح المادة متسببة في جعل الأسطوانة تقفز إلى الخارج. فقد تقفز الأسطوانة نحوك أو بعيدًا عنك، وذلك بحسب اتجاه حركة الأسطوانة عند نقطة الانحصار.
قد تنكسر الأسطوانات الكاشطة في مثل تلك الظروف.
رد الفعل العكسي يكون نتيجة لسوء استخدام الآلة العاملة بالطاقة، أو اتباع إجراءات أو شروط تشغيل غير صحيحة، ويمكن تجنبها باتخاذ الاحتياطات الملائمة كما هو موضح أدناه.
- أمسك بالآلة العاملة بالطاقة بإحكام بكلتا يديك، واجعل جسمك وذراعك في موضع يسمح لك بمقاومة قوى رد الفعل العكسي للآلة العاملة بالطاقة.يمكن للمستخدم التحكم في ردود أفعال العزم أو قوى رد الفعل العكسي في حال اتخاذ الاحتياطات الملائمة.
- لا تضع يدك أبدًا بالقرب من الملحق الدوّار. قد يرتد الملحق على يدك.
- لا ينبغي أن يكون جسمك في المنطقة التي قد تتحرك إليها الآلة في حال حدوث رد فعل عكسي. رد الفعل العكسي سيدفع الآلة في الاتجاه المعاكس لحركة الأسطوانة عند نقطة التعوّق.
- كن حذرًا للغاية عند العمل على الأركان أو الحواف الحادة وما شابه. تجنب الضربات القوية أو انحصار الملحق. تميل الأركان أو الحواف الحادة أو الضربات القوية إلى تعويق الملحق الدوّار مسببة فقد السيطرة أو رد الفعل الارتدادي.
- لا تقم بتركيب سلسلة منشار، أو شفرة حفر في الخشب، أو أسطوانة مقسمة ذات مسحوق ماسي ذات فجوة طرفية أكبر من 01 مم، أو شفرة منشار مسننة.تتسبب مثل تلك الشفرات في حدوث رد فعل عكسي وفقدان السيطرة.

تحذيرات السلامة الخاصة بعمليات التجليخ والقطع بالكشط:

- استخدم فقط الأسطوانات من الأنواع المحددة لآلتك، مع الواقي الخاص المصمم لأسطوانتك المحددة. الأسطوانات التي لم يتم تصميم الآلة العاملة بالطاقة لها لن يمكن حمايتها كما ينبغي وستكون غير آمنة.
- يجب تركيب سطح الجلخ للأسطوانات منضغطة المركز للأسفل تحت السطح المستوي لشفة الواقي. لأن الأسطوانة المركبة بشكل غير صحيح والبارزة من السطح المستوى لشفة الواقي لا يمكن حمايتها بشكل ملائم.
- ينبغي تركيب الواقي بإحكام على الآلة في موضعه الصحيح لتحقيق أقصى سلامة، وذلك بحيث يصبح الجزء المكشوف من القرص ناحية المستخدم أقل ما يكون. يساعد الواقي في حماية المستخدم من شظايا الأسطوانة المتكسرة، أو التلامس غير المقصود مع الأسطوانة، وكذا من الشرر المتطاير الذي قد يتسبب في اشتعال الملابس.
- لا ينبغي استخدام الأسطوانات إلا في التطبيقات الموصى بها فقط. على سبيل المثال: لا تقم بالتجليخ باستخدام جانب أسطوانة القطع. أسطوانات القطع الكاشطة معدة للتخليج المحيطي، والقوى الجانبية المطبقة

- الأتربة الناتجة عن المواد، مثل طلاء الرصاص وبعض أنواع الخشب والمواد المعدنية والمعادن، قد تكون خطرة على المشغل أو الأشخاص الموجودين في الجوار. استنشاق مثل هذه الأتربة أو ملامستها قد يؤدي إلى أمراض تنفسية و/أو تفاعلات حساسية.
- احرص على التهوية الجيدة لمكان العمل.
- إذا أمكن، استخدام وسيلة استخراج خارجية للبخار.
- من الموصى به ارتداء جهاز تنفس ينتمي لفئة الفلترة 2P.
- لا تعمل على القطع التي تطلق موادًا خطيرة (مثل، الأسبستوس).
- استخدم فقط البطاريات الأصلية التي لها جهد كهربائي متوافق مع الجهد الكهربائي الموضح على لوح التعريف المثبت على الآلة العاملة بالطاقة. سيزيد استخدام بطاريات أخرى، على سبيل المثال بطاريات معدلة أو معاد ضبطها أو من صناعات أخرى، من خطر التعرض لإصابات وتلف الممتلكات بسبب انفجار البطاريات.

الضوضاء والاهتزاز

تم تحديد مستويات الضوضاء والاهتزاز وفقًا للمعيار NE 14826.

مستوى الضوضاء المقدر A للآلة العاملة بالطاقة هو عادة:

- مستوى ضغط الصوت L_{pA}: 81 ديسيبل(أ)
- مستوى قوة الصوت L_{WA}: 89 ديسيبل(أ)
- نسبة الشك: K = 3 ديسيبل

القيمة الكلية للاهتزاز:

- قيمة الانبعاثات a_h: 5.6 م/ثانية^2(المقبض الرئيسي)

  6.6 م/ثانية^2(المقبض الإضافي)
- نسبة الشك: K = 1.5 م/ثانية^2

اهتزازات صدمية متكررة (Fp):

- LBE 125-15 18- EC/ LB 125-15 18-EC/ LBE 125 18.0-EC: 151 م/ثانية^2
- نسبة الشك: K = 1 م/ثانية^2

⚠ ***تنبيه!***

تنطبق القيم المقاسة المحددة على الآلات العاملة بالطاقة الجديدة. الاستخدام اليومي يتسبب في تغيّر قيم الضوضاء والاهتزاز.

- لا تحاول القيام بعمليات قطع منحنية. لأن الضغط الزائد على الأسطوانة يزيد من الحمل واحتمالية التواء الأسطوانة أو انثنائها في مكان القطع، مع احتمالية حدوث رد فعل عكسي للأسطوانة أو انكسارها، وهو ما قد يؤدي إلى وقوع إصابات.

تحذيرات السلامة الخاصة بعمليات السنفرة

- استخدم ورق قرص سنفرة ذي حجم مناسب. اتبع توصيات الشركات المصنعة عند اختيار ورق السنفرة. ورق السنفرة الأكبر حجمًا الذي يمتد إلى خارج قاعدة السنفرة بشكل كبير يكون معرضًا لخطر التمزق، وهو ما قد يتسبب في انحصار القرص أو تمزقه أو ارتداده إلى الخلف.

تحذيرات السلامة الخاصة بعمليات التجليخ بالفرشاة السلكية

- انتبه إلى أن شعيرات الفرشاة تتطاير من الفرشاة، حتى في حالة التشغيل العادي. لا تفرط في الضغط على أسلاك الفرشاة عن طريق وضع حمل زائد على الفرشاة. يمكن لشعيرات الفرشاة أن تخترق الملابس الخفيفة و/أو البشرة بسهولة.
- إذا تم تحديد استخدام واقٍ مخصص للتجليخ بالفرشاة السلكية، فلا تسمح بأي تداخل بين الأسطوانة أو الفرشاة السلكية مع الواقي. قد يتمدد قطر الأسطوانة أو الفرشاة السلكية بسبب حمل العمل وقوى الطرد المركزي.

تعليمات السلامة الإضافية

- استخدم أجهزة الكشف الملائمة في اكتشاف كابلات التيار المخفية أو تواصل مع شركة الكهرباء التابع لها. لأن ملامسة الكابلات الكهربائية قد يؤدي إلى نشوب حريق و/أو حدوث صدمة كهربائية. قد يتسبب تلف أحد أنابيب الغاز التالفة في وقوع انفجار. قطع أحد أنابيب المياه قد يتسبب في تلف الممتلكات أو في التعرض لصدمة كهربائية.
- التركيب الملولب للملحقات يجب أن يتوافق مع السن الملولب لعمود دوران المجلخة. بالنسبة إلى الملحقات المُركبة باستخدام شفة، فإن فتحة تعريشة الملحق يجب أن تتوافق مع قطر التثبيت الخاص بالشفة. الملحقات غير المتوافقة مع موضع التركيب للآلة العاملة بالطاقة لن تكون متوازنة، وستهتز بشكل زائد عن الحد، وقد تتسبب في فقدان السيطرة.
- عند السنفرة باستخدام ورق السنفرة، فقد ترتفع درجة حرارة الأسطح بشكل كبير، ولذا يُرجى ضبط السرعة وفقًا لذلك.
- في أثناء العمل، أمسك الآلة العاملة بالطاقة بقوة بكلتا يديك وتأكد من ثبات قدميك جيدًا. يمكن التحكم في الآلة العاملة بالطاقة بشكل آمن إذا أمسكتها بكلتا يديك.
- قم بتأمين القطعة الجاري العمل عليها. القطعة التي يتم تثبيتها بمعدات تثبيت تكون ثابتة بشكل أكثر أمانًا عن إمساكها باليد.
- لا تضغط على قفل عمود الدوران إلا بعد توقف المجلخة.

حدد تدابير سلامة إضافية لحماية المشغل من تأثيرات الاهتزاز والضوضاء مثل: صيانة الأداة والملحقات، الحفاظ على دفء اليدين، وتنظيم أنماط العمل.

⚠ **تنبيه!**

ارتدِ واقيات للأذن ذات مستوى ضغط صوتي أعلى من 85 ديسيبل(أ).

i ملاحظة

تم قياس قيمة (قيم) الاهتزاز الإجمالية المعلنة وقيمة (قيم) انبعاث الضوضاء المعلنة وفقًا لطريقة اختبار قياسية ويمكن استخدامها لمقارنة أداة بأخرى؛ كما يمكن استخدامها أيضًا في تقييم أولي للتعرض.

يمثل مستوى انبعاث الاهتزاز وقيمة (قيم) انبعاث الضوضاء المعلنة التطبيقات الرئيسية للأداة. ومع ذلك، إذا تم استخدام الأداة في تطبيقات مختلفة، أو مع ملحقات مختلفة، أو تم صيانتها بشكل سيئ، فقد تختلف قيم انبعاث الاهتزاز والضوضاء. قد يؤدي ذلك إلى زيادة مستوى التعرض بشكل كبير طوال فترة العمل الإجمالية.

لإجراء تقدير دقيق لمستوى التعرض للاهتزاز وقيمة (قيم) انبعاث الضوضاء، من الضروري أيضًا مراعاة الأوقات التي يتم فيها إيقاف تشغيل الأداة أو تشغيلها دون استخدامها فعليًا. قد يؤدي ذلك إلى تقليل مستوى التعرض بشكل كبير طوال فترة العمل الإجمالية.

البيانات الفنية

نوع المنتج		LBE 125-15 18-EC	LB 125-15 18-EC	L 125 18.0-EC-LD
المنتج	مجلخة زاوية			
الجهد المقدر	تيار جهد مستمر	18		
السرعة من دون حمل	لفة في الدقيقة	3500-10000	10000	10,000
السن الملولب لعمود الدوران	M14			
قطر الأسطوانة	مم	125		
سمك الأسطوانة	مم	الحد الأقصى 6		
الوزن	كجم	*1.9		**1.8
البطارية	18 فولت	AP 18/2,5		
		AP 18/4,0		
		AP 18/5,0		
		AP 18/8,0		
		AP 18/4.0 XT		
		AP 18/8.0 XT		
نطاق الشاحن		سلسلة 18…AC سلسلة 12/18…AC		
درجة حرارة الشحن		0~40 درجة مئوية		
درجة حرارة التشغيل		-10~40 درجة مئوية		
درجة حرارة التخزين		-20~50 درجة مئوية		

تم القياس باستخدام (9) , (8) (12), (13)، من دون البطارية (يمكنك التعرف * على وزن البطارية من خلال الموقع الإلكتروني (www.flex-tools.com)، من دون الآلة.
تم القياس باستخدام (9) , (12), (13), (14)، من دون البطارية (يمكنك التعرف * على وزن البطارية من خلال الموقع الإلكتروني (www.flex-tools.com)، من دون الآلة.

- *لا تقم بتغطية البطاريات والشاحن في أثناء عملية الشحن.*
- *اسحب قابس الشاحن من مصدر التيار في نهاية عملية الشحن.*

ترتفع درجة حرارة البطارية والشاحن في أثناء عملية الشحن. هذا أمر طبيعي تماماً!

ملاحظة

اتبع تعليمات شحن البطارية الصحيحة الموضحة في دليل تشغيل البطارية.

إذا لم يتم استخدام البطاريات لفترة طويلة من الوقت، فقم بتخزينها مشحونة جزئيًا في مكان بارد.

تركيب/استبدال البطارية (انظر الشكل 1B-B2)

- اضغط على البطارية المشحونة إلى داخل الآلة العاملة بالطاقة إلى أن تسمع صوت نقرة, (انظر الشكل B1).
- للخلع، اضغط على زر التحرير (1.) واسحب البطارية (2.) (انظر الشكل B2).

تنبيه!

عند عدم استخدام الجهاز، قم بحماية أطراف توصيل البطارية. لأن الأجزاء المعدنية المفكوكة قد تتسبب في عمل دائرة قصر (ماس كهربائي) بين أطراف التوصيل، أو انفجار، أو خطر نشوب حريق!

تركيب الواقي وإزالته

تحذير!

عند استخدام مجلخة الزاوية للتخشين أو القطع، لا تعمل مطلقًا من دون تركيب الواقي. يجب استخدام واقي قطع خاص عند القطع.

للتركيب (انظر الشكل C1)

- اخلع البطارية.
- قم بتركيب الواقي (1). يجب تثبيت السنادات الموجودة في الغطاء الواقي داخل تجاويف الشفة.
- أدر الغطاء الواقي في اتجاه عقارب الساعة (2.). التدوير ممكن في اتجاه واحد فقط!

للإزالة (انظر الشكل C2)

- اخلع البطارية.
- قم بتدوير الواقي في اتجاه عقارب الساعة، وسوف ينبثق إلى الخارج عندما يصل إلى موضع معين.
- قم بتدوير الواقي في عكس اتجاه عقارب الساعة بزاوية صغيرة (1.) ثم أخرجه على طول تجاويف الشفة (2.).

واقي أسطوانة القطع القابلة للتركيب بالضغط (انظر الشكل C3)

- يجب استخدام واقي أسطوانة القطع القابلة للتركيب بالضغط (12) مع واقي أسطوانة التجليخ (8), (14).

نظرة عامة (انظر الشكل A)

ترقيم خصائص المنتج تشير إلى الصور الخاصة بالآلة في صفحة الرسوم التوضيحية.

1 **قفل عمود الدوران**
2 **مفتاح الطاقة**
3 **المقبض**
4 **أزرار ضبط السرعة**
LBE 125-15 18-EC
5 **مؤشرات السرعة**
LBE 125-15 18-EC
6 **غطاء الفلتر**
7 **السن الملولب لمسمار تركيب المقبض الإضافي**
8 **واقي أسطوانة التجليخ**
9 **الشفة الملولبة**
a. **شفة المشبك**
b. **صامولة المشبك**
10 **عمود الدوران**
11 **مفتاح ربط مزود بخوابير**
12 **واقي أسطوانة القطع القابلة للتركيب بالضغط**
13 **المقبض الإضافي**
14 **غطاء تثبيت المشبك**

للطُرز L 125 18.0-EC-LD

تعليمات التشغيل

تحذير!

اخلع البطارية قبل إجراء أي أعمال على الآلة العاملة بالطاقة.

قبل تشغيل الآلة العاملة بالطاقة

قم بإخراج الآلة العاملة بالطاقة والملحقات من العبوة، وتحقق من عدم تعرض أي أجزاء للفقد أو التلف.

ملاحظة

البطاريات لا تكون مشحونة بالكامل عند استلامها. قبل التشغيل للمرة الأولى، اشحن البطاريات بالكامل. راجع دليل تشغيل الشاحن.

نصائح لإطالة عمر البطارية

تنبيه!

- *لا تقم أبدًا بشحن البطاريات عند درجات حرارة أقل من 0 درجة مئوية أو أعلى من 04 درجة مئوية.*
- *لا تشحن البطاريات في بيئات ذات رطوبة جوية عالية أو درجة حرارة محيطة عالية.*

- اخلع البطارية.
- لتركيب غطاء الفلتر (6)، قم بتثبيت غطاء الفلتر على قدم الآلة.
- لإزالة غطاء الفلتر، أدخل مفكًا مفلطح الرأس (غير مرفق) في الشق في الجزء العلوي من غطاء الفلتر، وارفع غطاء الفلتر بعيدًا عن الآلة.
- يجب تنظيف غطاء الفلتر بانتظام.

التشغيل والإيقاف

التشغيل لفترة قصيرة من دون تعشيق المفتاح الأرجوحي

التشغيل لفترة قصيرة من دون تعشيق المفتاح الأرجوحي (انظر الشكل G1)

- اضغط على المفتاح الأرجوحي (1.)، وادفعه إلى الأمام وثبته في الموضع (2.).
- ولإيقاف التشغيل، حرر المفتاح الأرجوحي (1).

التشغيل المتواصل مع تعشيق المفتاح الأرجوحي (انظر الشكل G3-G2)

- اضغط على المفتاح الأرجوحي (1.)، وادفعه إلى الأمام وثبته في الموضع (2.)، وعشقه عند الطرف الأمامي عن طريق الضغط (3.).
- لإيقاف التشغيل، اضغط برفق على المفتاح وحرره.

ضبط السرعة (LBE 125-15 18-EC) (انظر الشكل H)

هناك أربعة مستويات للسرعة، والتي يمكن تغييرها باستخدام أزرار ضبط السرعة (4).
اضغط على الزر ">"، لزيادة السرعة.
واضغط على الزر "<"، لخفض السرعة. تشير مؤشرات السرعة (5) تحت الأرقام إلى مستوى السرعة الحالي.
بعد إطفاء الآلة، ستتذكر وظيفة الذاكرة الضبط وتعود إلى آخر ضبط فعال للسرعة في المرة التالية التي تقوم بتشغيل الآلة فيها.

مستوى السرعة	LBE 125-15 18-EC
1	3500 RPM
2	5000 RPM
3	7000 RPM
4	10000 RPM

ضبط الواقي (انظر الشكل I1)

لضبط الآلة لتناسب المهمة التي تقوم بها، يمكن ضبط الغطاء الواقي باستخدام الشقوق حتى زاوية 360 درجة من دون أداة.

ضبط غطاء تثبيت المشبك (انظر الشكل I2)

ما عليك سوى تثبيت مشبك واقي أسطوانة القطع على واقي أسطوانة التجليخ.

لتركيب غطاء تثبيت المشبك (انظر الشكل C4)

للطُرز L 125 18.0-EC-LD

- اخلع البطارية.
- افتح ذراع التثبيت (1.).
- ثبت غطاء تثبيت المشبك مع حلقة التثبيت على شفة التثبيت، مع توجيه الكامات على حلقة التثبيت إلى التجويف الموجود بالشفة عند القيام بذلك (2).
- قم بتدوير غطاء تثبيت المشبك في اتجاه عقارب الساعة إلى الوضع المطلوب (3)، واربط ذراع التثبيت (4).

تركيب المقبض الإضافي (انظر الشكل D)

- اخلع البطارية.
- لتثبيت المقبض (13)، اربطه في موضعه.

تركيب أسطوانة التجليخ أو أسطوانة القطع وإزالتها (انظر الشكل E3-E1)

لتركيب الأسطوانة

- اخلع البطارية.
- اضغط مع التثبيت على قفل عمود الدوران (1).
- باستخدام مفتاح الربط المزود بخوابير (11)، قم بفك صامولة المشبك (b9) الموجودة بعمود الدوران (10) عكس اتجاه عقارب الساعة، وقم بإزالتها (انظر الشكل E1).
- أدخل الأسطوانة في الموضع الصحيح.
- أحكم ربط صامولة المشبك (b9). بالنسبة إلى أسطوانة التجليخ، يكون الجزء البارز من صامولة المشبك مواجهًا للأسطوانة (انظر الشكل E2). بالنسبة إلى أسطوانة القطع، يكون الجزء الغائر من صامولة المشبك مواجهًا للأسطوانة (انظر الشكل E3).
- اضغط مع التثبيت على قفل عمود الدوران (1).
- أحكم ربط صامولة المشبك (b9).
- قم بتركيب البطارية.
- قم بتشغيل مجلخة الزاوية (من دون تثبيت قفل التشغيل) واتركها تعمل لمدة 30 ثانية تقريبًا. تحقق من أي علامات لعدم التوازن والاهتزازات.
- أوقف تشغيل مجلخة الزاوية.

لإزالة الأسطوانة

- اضغط على قفل عمود الدوران (1) وقم بتدوير صامولة المشبك (b9) إلى أن يتم قفل عمود الدوران (10).
- فك صامولة المشبك (b9) وأزلها باستخدام مفتاح الربط المزود بخوابير (11).
- أزل أسطوانة التجليخ أو القطع.

فلتر الأتربة (انظر الشكل F)

الحاجة إلى مزيد من المتطلبات.
يخضع النقل التجاري لبطاريات الليثيوم-أيون بواسطة شركات الشحن إلى لوائح نقل البضائع الخطرة. لا يجوز إجراء تحضيرات الشحن والنقل إلا من قبل أشخاص مدربين بشكل مناسب. يجب أن يتم الإشراف على العملية بأكملها بشكل احترافي.
يجب مراعاة النقاط التالية عند نقل البطاريات القابلة لإعادة الشحن:
تأكد من أن أطراف اتصال البطارية محمية ومعزولة لمنع حدوث ماس كهربائي.
تأكد من تأمين البطارية ضد الحركة داخل العبوة.
لا يجوز نقل البطاريات التالفة أو التي بها تسريب.
تواصل مع بشركة الشحن الخاصة بك للحصول على مزيد من المعلومات.

⚠ ***تنبيه!***
لا يجب نقل البطاريات التي تحتوي على هيكل تالف.

الصيانة والعناية

⚠ ***تحذير!***
قبل إجراء أي أعمال على الآلة العاملة بالطاقة، أزل البطارية من الآلة.

التنظيف

⚠ ***تنبيه!***
عند التنظيف باستخدام الهواء المضغوط الجاف، احرص دائمًا على ارتداء نظارات حماية.
نظف الآلة العاملة بالطاقة وفتحات التهوية بانتظام. يعتمد مدى تكرار التنظيف على المواد التي تم التعامل معها ومدة الاستخدام. قم بنفخ الهيكل الداخلي والمحرك بالهواء الجاف المضغوط لتنظيفهم.

الإصلاحات

يجب تنفيذ الإصلاحات من قبل مركز خدمة عملاء معتمد فقط.

i ***ملاحظة***
لا تفك المسامير الموجودة في الهيكل في أثناء فترة الضمان. إن عدم الامتثال لهذا المطلب سوف يؤدي إلى إبطال أي مطالبات مستحقة بموجب ضمان الشركة المصنعة.

قطع الغيار والملحقات

يمكنك التعرف على الملحقات الأخرى، وخاصة الأدوات والملحقات، من خلال قوائم منتجات الشركة الصانعة.
يمكنك التعرف على الصور التوضيحية وقوائم قطع الغيار من خلال صفحتنا الرئيسية: **www.flex-tools.com**.

- حرر ذراع التثبيت (1.).
- اضبط غطاء تثبيت المشبك (2.).
- اربط ذراع التثبيت مرة أخرى (3.).

i ***ملاحظة***
يجب أن يتم تثبيت الغطاء الواقي بإحكام لمنع دورانه. إذا لزم الأمر، وقبل استخدام ذراع التثبيت، اربط الصامولة سداسية الرأس إلى أن يمكن استخدام الذراع باليد فقط.

التشغيل

i ***ملاحظة***
بعد إطفاء الآلة، تظل اللقمة تدور لمدة قصيرة.

⚠ ***تحذير!***
احرص دائمًا على ارتداء واقيات الوجه أو نظارات حماية الوجه المزودة بواقيات على الجانبين.

⚠ ***تحذير!***
للحفاظ على التحكم الجيد في الآلة، قم دائمًا بتشغيل الآلة بكلتا يديك، مع إبقاء إحدى اليدين على المقبض الإضافي. قد يتسبب فقدان التحكم في وقوع حادث يؤدي إلى إصابة خطيرة محتملة.

التجليخ الخشن

⚠ ***تحذير!***
لا تستخدم مطلقًا أسطوانات القطع في تنفيذ أعمال التجليخ.
– اضبط زاوية الأسطوانة على 20-40 درجة للحصول على أفضل أداء للتجليخ.
– استخدم ضغطًا متوسطًا، وحرك مجلخة الزاوية إلى الخلف والأمام. ونتيجة لذلك، لن تصبح قطعة العمل ساخنة للغاية، ولن يكون هناك تغير في اللون، ولن تتكون أي أخاديد.

القطع بالتجليخ (انظر الشكل L)

⚠ ***تحذير!***
استخدم دائمًا واقي أسطوانة القطع القابلة للتركيب بالضغط عند تنفيذ عمليات القطع بالتجليخ.
- يجب دائمًا أن تكون حركة مجلخة الزاوية إلى الخلف. وإلا، يكن هناك خطر خروج مجلخة الزاوية بشكل مفاجئ لا يمكن السيطرة عليه إلى خارج الأخدود.
- لا تقم بالضغط على الآلة العاملة بالطاقة أو إمالتها أو أرجحتها.
- اضبط تلقيم الآلة في المادة التي سيتم قطعها: كلما كانت المادة أصلب، كان التلقيم أبطأ.

النقل

تخضع بطاريات الليثيوم-أيون لمتطلبات تشريعات المواد الخطرة.
يجب أن يتم نقل هذه البطاريات وفقًا للأحكام واللوائح المحلية والوطنية والدولية.
يمكن للمستخدمين نقل هذه البطاريات بريًا من دون

معلومات التخلص من المنتج

تحذير!
عندما تصبح الآلات العاملة بالطاقة غير صالحة للاستعمال:
– *وبالنسبة للآلة العاملة بالبطارية، قم بخلع البطارية.*



دول الاتحاد الأوروبي فقط
لا تتخلص من الآلات الكهربائية في النفايات المنزلية!
وفقًا للتوجيه الأوروبي 2012/19/EU الخاص بنفايات الأجهزة الكهربائية والإلكترونية مع اتباع القانون المحلي، يجب جمع الآلات الكهربائية المستهلكة بشكل منفصل وإعادة تدويرها بطريقة صديقة للبيئة.



استخلاص المواد الخام بدلاً من التخلص في النفايات.
تجب إعادة تدوير الجهاز والملحقات ومكونات التغليف بطريقة صديقة للبيئة. يتم تحديد الأجزاء البلاستيكية لعملية إعادة التدوير وفقًا لنوع المادة.

تحذير!
لا تتخلص من البطاريات في النفايات المنزلية أو النيران أو الماء. لا تفتح البطاريات المستهلكة.
دول الاتحاد الأوروبي فقط:
وفقًا للتوجيه 2023/1542، تجب إعادة تدوير البطاريات المعطوبة أو المستهلكة.

ملاحظة
يُرجى الاستفسار من الوكيل المتواجد في منطقتك عن خيارات التخلص من المنتج!

CE- بيان المطابقة

إعلانات المطابقة مرفقة في الملحق رقم 1 من دليل التعليمات هذا.

إعفاء من المسؤولية

لا تتحمل الشركة الصانعة وممثليها أي مسؤولية عن أي ضرر أو فوائد ضائعة بسبب تعطل العمل الناتج عن المنتج أو بسبب عدم صلاحية المنتج للاستخدام.
لا تتحمل الشركة الصانعة وممثليها أي مسؤولية عن أي ضرر ينتج عن الاستخدام غير الصحيح للمنتج أو بسبب استخدام المنتج مع منتجات تخص شركات أخرى.

FLEX

Flex-Elektrowerkzeuge GmbH
Bahnhofstr. 15
71711 Steinheim/Murr
Germany
Tel. +49(0) 7144 828-0
Fax. +49(0) 7144 25899
info@flex-tools.com
www.flex-tools.com

Flex Power Tools Ltd.
1&2 The Courtyard, Glory Park, Wooburn Green
Buckinghamshire, HP10 0DG
United Kingdom
Phone: +44 8442640038
E-Mail: uk.sales@flex-tools.com



535894 / 07-2026 / No responsibility for typographical errors. Technical changes reserved