尺寸：60×101mm

折页：风琴折 单黑

材质：105克铜版纸　双面印刷　单色印刷 风琴折

Size: 60 × 101mm

Folding: Organ Folding Single Black

Material: 105g copperplate paper double-sided printing monochrome printing accordion fold

Power Bank

User Guide

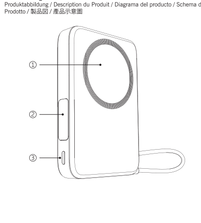

PB0621

1. Wireless charging
2. LCD Digital Display
3. USB-C Input/Output
4. Power Button
5. Holder
6. USB-C Cable

01

Thanks for purchasing our products. Please read this User Guide thoroughly before use of the product and retain it for future reference.

Package Contents
Packungsinhalt / Contenu du colis / Contenidos del Paquete / Include nella Confezione / パッケージ内容 / 包装内容

1 x Power Bank　1 x User Guide　1 x USB-C Cable

Product Diagram
Produktabbildung / Description du Produit / Diagrama del producto / Schema del Prodotto / 製品図 / 產品示意圖

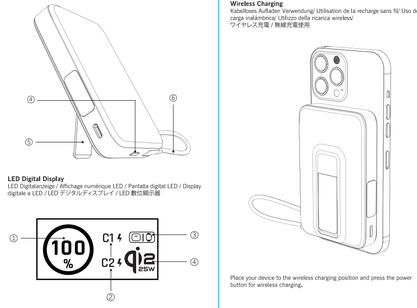

LED Digital Display
LED Digitalanzeige / Affichage numérique LED / Pantalla digital LED / Display digitale a LED / LED デジタルディスプレイ / LED 數位顯示器

1. Battery level display
2. USB-C Input / Output Status
3. Trickle Charging Mode
4. Qi2.2 Wireless charging

02

Wireless Charging
Kabelloses Aufladen Verwendung/ Utilisation de la recharge sans fil/ Uso de la carga inalámbrica/ Utilizzo della ricarica wireless/
ワイヤレス充電 /無線充電使用

Place your device to the wireless charging position and press the power button for wireless charging。

03

Wired Charging
Kabelgebundenes Aufladen/ Chargement par câble/ Carga por cable/ Ricarica via cavo/ 有線充電 / 有線充電

1. Please connect a charging cable to the USB-C port of the product, and then plug the other end of the cable into the device that needs to be charged。or connect the built-in USB-C cable to the device being charged
2. Please disconnect our product and your devices when the charging is completed。

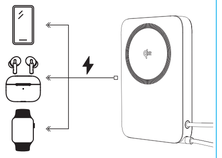

04

How to Recharge Power Bank
Wie man eine Powerbank auflädt / Comment recharger une batterie externe / Cómo recargar una batería externa / Come ricaricare una power bank / モバイルバッテリーの充電方法 / 如何給充電寶充電

1. Please plug the built-in USB-C charging cable into ACadapter or intoa power supply device withaUSBport or plugthe Type-Cportof power bankwithha charging cable and thenplug the otherend of charging cable into AC adapter or into a power supply device with a USB port。
2. When charging,the LEDdisplay lights up and shows the battery volume and the LED digital display shows 100%when being fully charged。
3. Please remove the power bank from the USBexternal power when charging iscompleted。

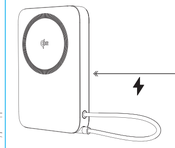

Tips:
1. Please check the orientation of the connector and connect it in the correct direction。
2. The built-in lithium-ion battery will discharge naturally so it is suggested that charging it before use。
3. The power adapter and extra charging cable are not included。

05

Specifications
Technische Daten / Spécifications / Especificaciones / Specifiche Tecniche / 製品仕様 / 產品規格

Battery Capacity	38.5Wh 7.7V/5000mAh
Cell	5000mAH*2pcs
Rated Capacity	6000mAh(5.0V)
USB-CInput	5V/3A；9V/3A；12V/2.5A
USB-COutput	5V/3A；9V/3A；12V/3A;15V/3A；20V/2.25A（PPS：5V-11V/4.5A）
Wireless Output	5W;7.5W;10W;15W;25W
PPS	5V-11V/4.5A
Total Output	45.0W(Max)
FastChargingProtocol Supported	PD/QC2.0/QC3.0/AFC/SCP/PPS/Qi2.2
CompatibleDevices	Phone 17 series iPhone16series iPhone15series iPhone14series iPhone13series iPhone12series Samsung S25 series/Samsung S24 series etc

06

Trouble Shooting of Power Bank
Fehlerbehebung bei der Power Bank / Dépannage d'un banc d'alimentation / Solución de problemas del Power Bank / Risoluzione dei problemi del Power Bank / パワーバンクのトラブルシューティング / 電源供應器的故障排除

EN A: Fails to charge your devices
1. Power bank is low in power, please charge it. We recommend that you fully charge the power bank before use for the first time.
2. Please check if the connection between the charging cable and power bank is loose.
3. Replace a charging cable to charge your devices.
4. Change the output port to charge your device to check if the port can work.
5. The voltage of being charged device is not compatible with power bank.

B: Fails to recharge power bank
1. Please check if the connection between the charging cable, adapter and the socket is loose.
2. Please replace a charging cable, adapter or socket to recharge the power bank.

DE A: Das Laden Ihrer Geräte funktioniert nicht
1. Die Powerbank hat wenig Energie, bitte laden Sie sie auf. Wir empfehlen, die Powerbank vor dem ersten Gebrauch vollständig aufzuladen.
2. Überprüfen Sie, ob die Verbindung zwischen dem Ladekabel und der Powerbank locker ist.
3. Ersetzen Sie ein Ladekabel, um Ihre Geräte aufzuladen.
4. Ändern Sie den Ausgangsanschluss, um zu überprüfen, ob der Anschluss funktioniert.
5. Die Spannung des aufgeladenen Geräts ist nicht mit der Powerbank kompatibel.

B: Das Wiederaufladen der Powerbank funktioniert nicht
1. Überprüfen Sie, ob die Verbindung zwischen dem Ladekabel, dem Adapter und der Steckdose locker ist.
2. Ersetzen Sie ein Ladekabel, einen Adapter oder eine Steckdose, um die Powerbank wieder aufzuladen.

07

FR A: Échec de la charge de vos appareils
1. La batterie externe est faible en énergie, veuillez la charger. Nous recommandons de charger complètement la batterie externe avant la première utilisation.
2. Vérifiez si la connexion entre le câble de chargement et la batterie externe est lâche.
3. Remplacez un câble de chargement pour recharger vos appareils.
4. Changez le port de sortie pour charger votre appareil et vérifiez si le port fonctionne.
5. La tension de l'appareil en charge n'est pas compatible avec la batterie externe.

B: Échec de la recharge de la batterie externe
1. Vérifiez si la connexion entre le câble de chargement, l'adaptateur et la prise est lâche.
2. Remplacez un câble de chargement, un adaptateur ou une prise pour recharger la batterie externe.

ES A: Fallo al cargar tus dispositivos
1. La power bank tiene poca energía, por favor, cárgala. Recomendamos que cargues completamente la power bank antes de usarla por primera vez.
2. Verifica si la conexión entre el cable de carga y la power bank está suelta.
3. Reemplaza un cable de carga para cargar tus dispositivos.
4. Cambia el puerto de salida para cargar tu dispositivo y verifica si el puerto funciona.
5. La tensión del dispositivo que se está cargando no es compatible con la power bank.

B: Falla al recargar la power bank
1. Verifica si la conexión entre el cable de carga, el adaptador y la toma de corriente está suelta.
2. Reemplaza un cable de carga, un adaptador o una toma de corriente para recargar la power bank.

08

IT A: Non riesce a caricare i tuoi dispositivi
1. La power bank ha poca carica, per favore, ricaricala. Raccomandiamo di caricare completamente la power bank prima dell'uso per la prima volta.
2. Verifica se la connessione tra il cavo di carica e la power bank è allentata.
3. Sostituisci un cavo di ricarica per caricare i tuoi dispositivi.
4. Cambia la porta di uscita per caricare il tuo dispositivo e verifica se la porta funziona.
5. La tensione del dispositivo in carica non è compatibile con la power bank.

B: Non riesce a ricaricare la power bank
1. Verifica se la connessione tra il cavo di ricarica, l'adattatore e la presa è allentata.
2. Sostituisci un cavo di ricarica, un adattatore o una presa per ricaricare la power bank.

JP A: モバイルバッテリーがデバイスを充電に失敗した場合、次の状況がありかを確認してください。
1. モバイルバッテリーの充電残量が少ないことが原因かもしれません。初回ご利用時は、モバイルバッテリーを フル充電してからのお使いいただくことをお勧めします。
2. お使いの充電ケーブルとモバイルバッテリーの接続がゆれていないかご確認ください。
3. お手持ちの別の充電ケーブルでモバイル機器を充電してみてください。
4. お使いのデバイスの電源はお使いのポートを使用に、ポートが正常に動作するかをご確認ください。
5. お使いのデバイスの電圧がモバイルバッテリーに互換性ないかどうかをご確認ください。

B: モバイルバッテリー充電に失敗した場合、次の状況があるか確認してください。
1. 充電ケーブル、アダプター、およびコンセントの接続が緩んでいないか確認してください。
2. 本機を再充電するために充電ケーブル、アダプター、またはコンセントを交換してください。

09

CN A:無法為設備充電
1.充電電量電低，請充電。我們建議您在第一次使用前將充電寶充滿電。
2.請檢查充電線連接是否鬆動。
3.更換充電電纜為設備充電。
4.更改輸出埠為設備充電，以檢查埠是否可以工作。
5.被充電裝置的電壓與充電寶不相容。

B: 充電寶充電失敗
1.請檢查充電電纜，轉接器和插座之間的連接是否鬆動。
2.請更換充電電纜，轉接器或插座為充電寶充電。

Trouble Shooting of Wireless Charging
Fehlerbehebung beim kabellosen Aufladen / Dépannage de la recharge sans fil / Resolución de problemas de la carga inalámbrica / Risoluzione dei problemi della ricarica wireless / ワイヤレス充電のトラブルシューティング / 無線充電的故障排除

EN If you're experiencing interrupted or slow charging, check the following:
1. The back of your phone should not have any metal, pop sockets, or credit cards.
2. Phone cases should be no thicker than 8mm for effective charging.
3. Check whether the adapter is QC3.0/ PD fast charger.

If you are using the recommended wireless charger with the QC3.0/ PD adapter and have removed any potential charging obstructions, but still experiencing issues, please try the follow steps:
1. Please check if the connection between the charging cable, adapter and the socket is loose.
2. Unplug the adapter and reinsert it.
3. Please feel free to contact our support team for solving problem.

10

DE Wenn es zu Unterbrechungen oder langsamer Ladung kommt, überprüfen Sie Folgendes:
1. Die Rückseite Ihres Telefons darf keine Metallteile, Pop Sockets oder Kreditkarten aufweisen.
2. Handyhüllen dürfen nicht dicker als 8 mm sein, um eine effektive Ladung zu gewährleisten.
3. Überprüfen Sie, ob der Adapter ein QC3.0/PD Schnellladegerät ist.

Wenn Sie das empfohlene drahtlose Ladegerät mit dem QC3.0/PD Adapter verwenden und mögliche Ladungsbehinderungen entfernt haben, aber immer noch Probleme auftreten, versuchen Sie bitte folgende Schritte:
1. Überprüfen Sie, ob die Verbindung zwischen dem Ladekabel, dem Adapter und der Steckdose locker ist.
2. Ziehen Sie den Adapter heraus und stecken Sie ihn erneut ein.
3. Kontaktieren Sie unser Support Team, um das Problem zu lösen.

FR Si vous rencontrez une charge interrompue ou lente, vérifiez les éléments suivants :
1. L'arrière de votre téléphone ne doit comporter aucun élément métallique, pop socket ou carte de crédit.
2. Les étuis de téléphone ne doivent pas dépasser 8 mm d'épaisseur pour une charge efficace.
3. Vérifiez si l'adaptateur est un chargeur rapide QC3.0/PD.

Si vous utilisez le chargeur sans fil recommandé avec l'adaptateur QC3.0/PD et que vous avez éliminé tout obstacle potentiel à la charge, mais que vous rencontrez toujours des problèmes, veuillez essayer les étapes suivantes :
1. Vérifiez si la connexion entre le câble de chargement, l'adaptateur et la prise est lâche.
2. Débranchez l'adaptateur et rebranchez-le.
3. N'hésitez pas à contacter notre équipe d'assistance pour résoudre le problème.

11

ES Si experimenta una carga interrumpida o lenta, verifique lo siguiente:
1. La parte trasera de su teléfono no debe tener metal, soportes pop-in ni tarjetas de crédito.
2. Las fundas de teléfono no deben tener un grosor superior a 8 mm para una carga efectiva.
3. Verifique si el adaptador es un cargador rápido QC3.0/PD.

Si está utilizando el cargador inalámbrico recomendado con el adaptador QC3.0/PD y ha eliminado cualquier obstrucción potencial para la carga, pero aún experimenta problemas, por favor intente los siguientes pasos:
1. Verifica si la conexión entre el cable de carga, el adaptador y la toma de corriente está suelta.
2. Desenchufe el adaptador y vuelva a conectarlo.
3. No dude en ponerse en contacto con nuestro equipo de soporte para resolver el problema.

IT Se si sta ricaricando una carica interrotta o lenta, controllare quanto segue:
1. La parte posteriore del telefono non dovrebbe avere parti metalliche, supporti pop o carte di credito.
2. Le custodie per telefono non dovrebbero avere uno spessore superiore a 8mm per una carica efficace.
3. Verificare se l'adattatore è un caricatore rapido QC3.0/PD.

Se si sta utilizzando il caricatore wireless raccomandato con l'adattatore QC3.0/PD e si sono rimossi eventuali ostacoli alla carica, ma si riscontrano comunque problemi, si prega di provare i seguenti passaggi:
1. Verifica se la connessione tra il cavo di ricarica, l'adattatore e la presa è allentata.
2. Scollegare l'adattatore e reinserirlo.
3. Non esitate a contattare il nostro team di supporto per risolvere il problema.

12

JP 充電が途切れたり遅くなる場合は、以下を確認してください：
1. 電話の背面に金属、ポップソケット、クレジットカードなどがないか確認してください。
2. 電話ケースの厚さは8mmを超えないようにしてください。
3. アダプタがQC3.0/PDの高速充電器かどうか確認してください。

推奨されるワイヤレス充電器とQC3.0/PDアダプタを使用して、充電障害を取り除いた場合でも問題が解決されない場合は、次の手順を試してみてください：
1. 充電ケーブル、アダプター、およびコンセントの接続が緩んでいないか確認してください。
2. アダプタを抜いて再し直してみてください。
3. 問題の解決のため、お気軽に弊社のサポートチームにご連絡ください。

CN 如果您遇到中斷或充電緩慢，請檢查以下事項：
1.你的手機背面不應該有任何金屬、膠殼,或信用卡。
2.手機殼的厚度不應超過8毫米，以便有效充電。
3.檢查轉接器是否為QC3.0/PD快速充電器。

如果您將推薦的無線充電器與QC3.0/PD轉接器一起使用，並且已經消除了任何潛在的充電障礙，但仍然遇到問題，請嘗試以下步驟：
1.請檢查充電電纜、轉接器和插座之間的連接是否鬆動。
2.請拔下轉接器並重新插入。
3.請隨時聯繫我們的支持團隊以解決問題。

13

Cautions
Vorsichtsmaßnahmen / Précautions / Advertencias / Avvertenze / ご注意 / 注意事項

EN
1. Full charge the product with your first use。
2. Please use a mobile phone case with a thickness less than 8MM。
3. Supports to iphone 12 series and above perfectly。
4. Wireless charging supports a maximum output of 15W。
5. Due to the magnetic attraction, there may be imprints in the joint area of wireless charging position, which can be wiped off with an alcohol cotton pad。
6. If any swell, smoking, odor, leakage, deformation, immerse in water, short circuit occurs, stop using immediately。
7. Don't drop, puncture, disassemble and crush the product。
8. Don't use or store it in highly humid places, direct sunlight, dense dust, or in high temperatures such as in a car under the sun or near a heater or magnetic environment。
9. To avoid abnormalities in the use of this product, please use qualified cell phone cable, power adapter and other accessories。
10. Please confirm whether your device input voltage is the same with the product's output voltage before charging。
11. Don't throw any debris in the input/output ports, or it may cause damaged or short circuit。
12. Please take it to a qualified service person when service or repair is required and do not disassemble, repair, modify by yourself。
13. If the product is not used for long periods of time, you should charge and discharge once every three months。
14. When charging a device, the product may feel warm, this is a normal operating condition and should not be cause for concern。
15. Do not dispose of the product in heat or fire。
16. If you need to clean the product, please make sure it is connected power supply and do not clean it with harmful chemicals or detergents。
17. This product is non-waterproof。
18. Keep out of reach of children。
19. The extra power cable and power adapter are not included。

14

DE
1. Laden Sie das Produkt bei der ersten Verwendung vollständig auf。
2. Bitte verwenden Sie eine Handyhülle mit einer Dicke von weniger als 8MM。
3. Unterstützt zu iphone 12 Serie und oben perfekt。
4. Drahtlose Aufladung unterstützt eine maximale Leistung von 15W。
5. Aufgrund der magnetischen Anziehungskraft, kann es Abdrücke in der gemeinsamen Bereich der drahtlosen Ladeposition, die mit einem Alkohol Wattepad abgewischt werden kann。
6. wenn ein Anschwellen, Rauchen, Geruch, Auslaufen, Verformung, Eintauchen in Wasser, Kurzschluss auftritt, sofort aufhören zu verwenden。
7. Lassen Sie das Produkt nicht fallen, durchbohren Sie es nicht, zerlegen Sie es nicht und zerdrücken Sie es nicht。
8. Verwenden oder lagern Sie es nicht an Orten mit hoher Luftfeuchtigkeit, direktem Sonnenlicht, dichtem Staub oder hohen Temperaturen, wie z. B. in einem Auto unter der Sonne oder in der Nähe einer Heizung oder magnetischen Umgebung。
9. Um Anomalien bei der Verwendung dieses Produkts zu vermeiden, verwenden Sie bitte qualifizierte Handykabel, Netzteile und anderes Zubehör。
10. Bitte vergewissern Sie sich vor dem Aufladen, dass die Eingangsspannung Ihres Geräts mit der Ausgangsspannung des Produkts übereinstimmt。
11. Werfen Sie keine Fremdkörper in die Eingangs-/Ausgangsanschlüsse, da dies zu Schäden oder Kurzschlüssen führen kann。
12. Wenden Sie sich bitte an einen qualifizierten Kundendienst, wenn eine Wartung oder Reparatur erforderlich ist, und nehmen Sie keine Demontage, Reparatur oder Änderung selbst vor。
13. Wenn das Gerät über einen längeren Zeitraum nicht benutzt wird, sollten Sie es alle drei Monate auf- und entladen。
14. Beim Aufladen eines Geräts kann sich das Produkt warm anfühlen。 Dies ist ein normaler Betriebszustand und sollte kein Grund zur Besorgnis sein。
15. Werfen Sie das Gerät nicht in die Hitze oder ins Feuer。
16. Wenn Sie das Produkt reinigen müssen, stellen Sie bitte sicher, dass es nicht an die Stromversorgung angeschlossen ist und reinigen Sie es nicht mit schädlichen Chemikalien oder Reinigungsmitteln。
17. Dieses Produkt ist nicht wasserdicht。
18. Außerhalb der Reichweite von Kindern aufbewahren。
19. Das zusätzliche Netzkabel und der Netzadapter sind nicht im Lieferumfang enthalten。

15

FR
1. Chargez complètement le produit lors de la première utilisation。
2. Veuillez utiliser un étui pour téléphone portable d'une épaisseur inférieure à 8 mm。
3. Convient parfaitement à l'iPhone 12 et aux modèles supérieurs。
4. La charge sans fil prend en charge une sortie maximale de 15W。
5. En raison de l'attraction magnétique, il peut y avoir des empreintes dans la zone de jointure de la position de charge sans fil, qui peuvent être essuyées avec un coton-tige d'alcool。
6. En cas de gonflement, de fumée, d'odeur, de fuite, de déformation, d'immersion dans l'eau ou de court-circuit, cessez immédiatement d'utiliser l'appareil。
7. Ne pas laisser tomber, ne pas percer, ne pas démonter ni écraser le produit。
8. Ne l'utilisez pas et ne le stockez pas dans des endroits très humides, à la lumière directe du soleil, dans une poussière dense ou à des températures élevées, par exemple dans une voiture au soleil, à proximité d'un appareil de chauffage ou dans un environnement magnétique。
9. Pour éviter toute anomalie dans l'utilisation de ce produit, veuillez utiliser un câble de téléphone portable, un adaptateur d'alimentation et d'autres accessoires homologués。
10. Veuillez vérifier que la tension d'entrée de votre appareil est la même que la tension de sortie du produit avant de le charger。
11. Ne jetez pas de débris dans les ports d'entrée/sortie, car cela pourrait les endommager ou provoquer un court-circuit。
12. Veuillez confier l'appareil à un technicien qualifié en cas de réparation ou d'entretien, et ne pas le démonter, le réparer ou le modifier vous-même。
13. Si le produit n'est pas utilisé pendant de longues périodes, il convient de le charger et de le décharger une fois tous les trois mois。
14. Lors de la charge d'un appareil, le produit peut sembler chaud, il s'agit d'une condition de fonctionnement normale qui ne doit pas susciter d'inquiétude。
15. Ne jetez pas le produit à la chaleur ou au feu。
16. Si vous devez nettoyer le produit, assurez-vous qu'il n'est pas connecté à l'alimentation électrique et ne le nettoyez pas avec des produits chimiques ou des détergents nocifs。
17. Ce produit n'est pas étanche。
18. Tenir hors de portée des enfants。
19. Le câble d'alimentation supplémentaire et l'adaptateur de courant ne sont pas inclus。

16

ES
1. Cargue completamente el producto con su primer uso。
2. Por favor, utilice una funda de teléfono móvil con un espesor inferior a 8 mm。
3. Soporta a iphone serie 12 y superiores perfectamente。
4. La carga inalámbrica soporta una salida máxima de 15W。
5. Debido a la atracción magnética, puede haber huellas en la zona de unión de la posición de carga inalámbrica, que se puede limpiar con un algodón con alcohol。
6. Si se produce hinchazón, humo, olor, fugas, deformación, inmersión en agua, cortocircuito, deje de usarlo inmediatamente。
7. No deje caer, perforar, desmontar y aplastar el producto。
8. No lo utilice ni lo guarde en lugares muy húmedos, con luz solar directa, polvo denso o a altas temperaturas, como en un coche bajo el sol o cerca de un calentador o entorno magnético。
9. Para evitar anomalías en el uso de este producto, por favor utilice cable de celular, adaptador de corriente y otros accesorios calificados。
10. Por favor confirme si el voltaje de entrada de su dispositivo es el mismo que el voltaje de salida del producto antes de cargarlo。
11. No arroje residuos en los puertos de entrada/salida, o puede causar daños o cortocircuitos。
12. Por favor, lleve el producto a un servicio técnico cualificado cuando necesite reparación o mantenimiento y no lo desmonte, repare o modifique usted mismo。
13. Si el producto no se utiliza durante largos períodos de tiempo, debe cargarlo y descargarlo una vez cada tres meses。
14. Al cargar un dispositivo, el producto puede sentirse caliente, esta es una condición normal de funcionamiento y no debe ser motivo de preocupación。
15. No arroje el producto al calor o al fuego。
16. Si necesita limpiar el producto, por favor asegúrese de que no está conectado a la fuente de alimentación y no lo limpie con productos químicos nocivos o detergentes。
17. Este producto no es resistente al agua。
18. Manténgalo fuera del alcance de los niños。
19. El cable de alimentación adicional y el adaptador de corriente no están incluidos。

17

IT
1. Caricare completamente il prodotto al primo utilizzo。
2. Utilizzare una custodia per cellulare con uno spessore inferiore a 8 mm。
3. Supporta perfettamente la serie iphone 12 e superiori。
4. La ricarica wireless supporta un'uscita massima di 15W。
5. A causa dell'attrazione magnetica, potrebbero esserci impronte nell'area di giunzione della posizione di ricarica wireless, che possono essere cancellate con un batuffolo di cotone alcolico。
6. In caso di gonfiore, fumo, odore, perdita, deformazione, immersione in acqua, cortocircuito, interrompere immediatamente l'utilizzo。
7. Non far cadere, forare, smontare e schiacciare il prodotto。
8. Non utilizzare o conservare il prodotto in luoghi molto umidi, alla luce diretta del sole, in presenza di polvere densa o a temperature elevate, come ad esempio in un'auto sotto il sole o vicino a un riscaldatore o a un ambiente magnetico。
9. Per evitare anomalie nell'uso del prodotto, utilizzare un cavo del telefono cellulare, un adattatore di alimentazione e altri accessori qualificati。
10. Prima di caricare il prodotto, verificare che la tensione di ingresso del dispositivo sia uguale alla tensione di uscita del prodotto。
11. Non gettare detriti nelle porte di ingresso/uscita, altrimenti potrebbero causare danni o cortocircuiti。
12. In caso di necessità di assistenza o riparazione, rivolgersi a un tecnico qualificato e non smontare, riparare o modificare il prodotto da solo。
13. Se il prodotto non viene utilizzato per lunghi periodi di tempo, è necessario caricarlo e scaricarlo ogni tre mesi。
14. Quando si carica un dispositivo, il prodotto può risultare caldo; si tratta di una condizione di funzionamento normale e non deve essere motivo di preoccupazione。
15. Non gettare il prodotto nel calore o nel fuoco。
16. Se è necessario pulire il prodotto, assicurarsi che non sia collegato all'alimentazione e non pulirlo con sostanze chimiche o detergenti dannosi。
17. Questo prodotto non è impermeabile。
18. Tenere fuori dalla portata dei bambini。
19. Il cavo di alimentazione supplementare e l'adattatore di alimentazione non sono inclusi。

18

JP
1. 初回使用時に製品を フル充電してください。
2. 厚さ8MMエフの携帯電話ケースをご使用ください。
3. 完全にiphone 12シリーズとエにマッチします。
4. ワイヤレス充電は15Wの最大出力をサポートします。
5. 磁気吸引により、ワイヤレス充電位置の接合部分に跡が残る場合があります。アルコール綿で拭き取ることができます。
6. 膨張、喫煙、臭気、漏れ、変形、水浸、ショートが発生した場合は、直ちに使用を中止してください。
7. 製品を落としたり、穴を開けたり、分解したり、押しつぶしたりしないでください。
8. 湿度の高い場所、直射日光のあたる場所、ほこりの多い場所、高温になる場所（日差しの当たる車内、ヒーターや磁気の近くなど）での使用や保管はしないでください。
9. 本製品の異常な使用を避けるため、携帯電話ケーブル、電源アダプタおよびその他の付属品は、認定されたものを使用してください。
10. 充電する前に、ご使用の機器の入力電圧と本製品の出力電圧が同じであることを確認してください。
11. 入出力ポートにゴミを投げ込まないでください。破損やショートの原因になります。
12. 修理またはメンテナンスが必要な場合は、資格を修理者のところに送ってください。自分で分解、修理、改造しないでください。
13. 長期にわたって本製品を使用しない場合は、3ヶ月ごとに充放電しなければなりません。
14. 充電中に製品が発熱する可能性があますが、これは正常な動作状態であり、心配する必要はありません。
15. 製品を熱や火中に廃棄しないでください。
16. 製品を洗浄する必要がある場合は、電源が接続されていないことを確認し、有害な化学物質や洗剤で洗浄しないでください。
17. 本製品は防水ではありません。
18. 子供の手の届かないところに保管してください。
19. 本品は他の電源ケーブルと電源アダプターが含まれていません。

KR
1. 최초 사용 시 배터리를 완전히 충전하세요.
2. 제품 전체 두께가 8MM 이하 휴대폰 케이스를 사용하세요.
3. 적용 호환 iPhone 12 시리즈 및 그 이상.
4. 최대 전력 출력 15W의 무선 충전을 지원합니다.
5. 자석 흡착으로 인해 충전 위치 접합부 영역에 얼룩이 남을 수 있으며 알코올 면봉으로 닦을 수 있습니다.
6. 팽창, 연기, 냄새, 누출, 변형, 수중, 단락이 발생하는 경우 즉시 사용을 중단하십시오.
7. 제품을 떨어뜨리거나 구멍을 뚫거나 분해하거나 압착하지 마십시오.
8. 습도가 높은 곳, 직사광선이 있는 곳, 먼지가 많은 곳, 고온이 있는 곳(예: 자동차 내부 직사광선 아래, 히터 또는 자기 장 근처)에서 사용하거나 보관하지 마십시오.
9. 이 제품의 비정상적인 사용을 방지하기 위해 적격 휴대폰 케이블, 전원 어댑터 및 기타 액세서리를 사용하십시오.
10. 충전하기 전에 장치의 입력 전압이 제품의 출력 전압과 동일한지 확인하십시오.
11. 입력/출력 포트에 이물질을 넣지 마십시오. 손상되거나 단락될 수 있습니다.
12. 서비스 또는 수리가 필요한 경우 자격을 갖춘 사람에게 맡기십시오. 스스로 분해, 수리, 개조하지 마십시오.
13. 제품을 장기간 사용하지 않으면 3개월마다 한 번씩 충전하고 방전해야 합니다.
14. 장치를 충전할 때 제품이 따뜻하게 느껴질 수 있습니다. 이는 정상 작동 상태이며 걱정할 필요가 없습니다.
15. 제품을 열이나 불에 버리지 마십시오.
16. 제품을 청소해야 하는 경우 전원에 연결되지 않은 상태인지 확인하고 유해한 화학 물질이나 세제로 세척하지 마십시오.
17. 이 제품은 방수가 아닙니다.
18. 어린이의 손이 닿지 않는 곳에 보관하십시오.
19. 추가 전원 케이블 및 전원 어댑터는 포함되지 않습니다.

20

12. 當需要維修或保養時，請送交合格的維修人員處，切勿自行拆解、維修、改裝。
13. 若長期不使用本產品，應每三個月放電一次。
14. 充電時，產品可能會有發熱的感覺，這是正常的操作狀況，不必擔心。
15. 請勿將產品丟棄於高溫或火中。
16. 如果您需要清潔產品，請確保產品沒有連接電源，並且不要使用有害的化學品或清潔劑進行清潔。
17. 本產品不防水。
18. 請勿讓兒童接觸。
19. 不包括額外的電源線和電源轉接器。

WEEE Compliance

DO not to dispose of product as unsorted municipal waste and to collect such WEEE separately, for proper treatment, recovery and recycling, please take this product(s) to designated collection points where it will be accepted free of charge. Please contact your local authority for further details of your nearest designated collection station.

FCC Compliance

FCC Warning
This device complies with part 15 of the FCC Rules, Operation is subject to the following two conditions:(1) This device may not cause harmful interference, and (2) this device must accept any interference received, including interference that may cause undesired operation.

Any Changes or modifications not expressly approved by the party responsible for compliance could void the user's authority to operate the equipment。

This equipment has been tested and found to comply with the limits for a Class B digital device, pursuant to part 15 of the FCC Rules. These limits are designed to provide reasonable protection against harmful interference in a residential installation. This equipment generates uses and can radiate radio frequency energy and, if not installed and used in accordance with the instructions, may cause harmful interference to radio communications. However, there is no guarantee that interference will not occur in a particular installation. If this equipment does cause harmful interference to radio or television reception, which can be determined by turning the equipment off and on, the user is encouraged to try to correct the interference by one or more of the following measures:
- Reorient or relocate the receiving antenna.
- Increase the separation between the equipment and receiver.
- Connect the equipment into an outlet on a circuit different from that to which the receiver is connected.
- Consult the dealer or an experienced radio/TV technician for help.

FCC Radiation Exposure Statement The device has been evaluated to meet general RF exposure requirement.

CAUTION:
Risk of Fire and Burns. Do Not Open,Crush, Heat Above (manufacturer's specified maximum temperature)or Incinerate.Follow Manufacturer's Instructions.

消费者若使用电源适配器供电，则应购买获得CCC认证并满足标准要求的电源适配器

Made in China

21